Einwegfilter – Montage- und Austauschanleitung

Service-Information 43/23-342 XA Rev. 4

Anwendung

Das Einwegfilter wird in Gasaufbereitungssystemen eingesetzt.

Montage und Anschluss

Das Einwegfilter wird vor dem Gasanalysator in die Messgaszuleitung montiert. Die Strömungsrichtung ist durch einen Pfeil auf dem Gehäuse des Einwegfilters angegeben.

Austausch

Das Einwegfilter muss regelmäßig alle 6 Monate ausgetauscht werden.

Es muss jedoch eher ausgetauscht werden
- bei Säureanfall und
- wenn der Mindest-Messgasdurchfluss nicht mehr eingestellt werden kann.

ACHTUNG!
- **Die im Einwegfilter abgeschiedene Flüssigkeit kann Säure enthalten!**
- **Säure verursacht Verätzungen! Bei der Arbeit Schutzhandschuhe und Schutzbrille tragen! Bei Berührung mit den Augen sofort gründlich mit Wasser abspülen und Arzt aufsuchen!**

Bestellnummer

23044-5-8018418

Maßbild
(Maße in mm)

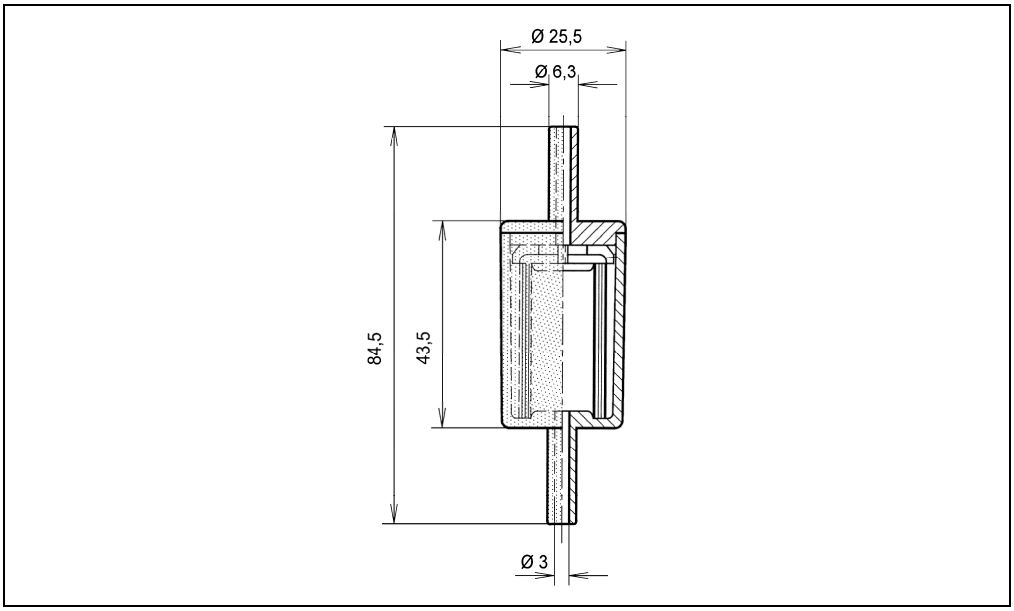

Disposable Filter – Mounting and Replacement Instructions

Service Information 43/23-342 XA Rev. 4

Use

The disposable filter is used in gas conditioning systems.

Mounting

The disposable filter is mounted into the sample gas inlet in front of the gas analyzer. The flow direction is indicated by an arrow on the housing of the disposable filter.

Replacement

Every 6 months the disposable filter has to be replaced.

However, it has to be replaced earlier
- if acid occurs and
- if the minimum sample gas flow cannot be adjusted any longer.

ATTENTION!
- **The liquid precipitated in the disposable filter may contain acid!**
- **Acid is caustic! Wear protection gloves and safety goggles! After contact with the eyes, rinse the eyes immediately with water and consult your doctor!**

Order number

23044-5-8018418

Dimensional drawing
(Dimensions in mm)

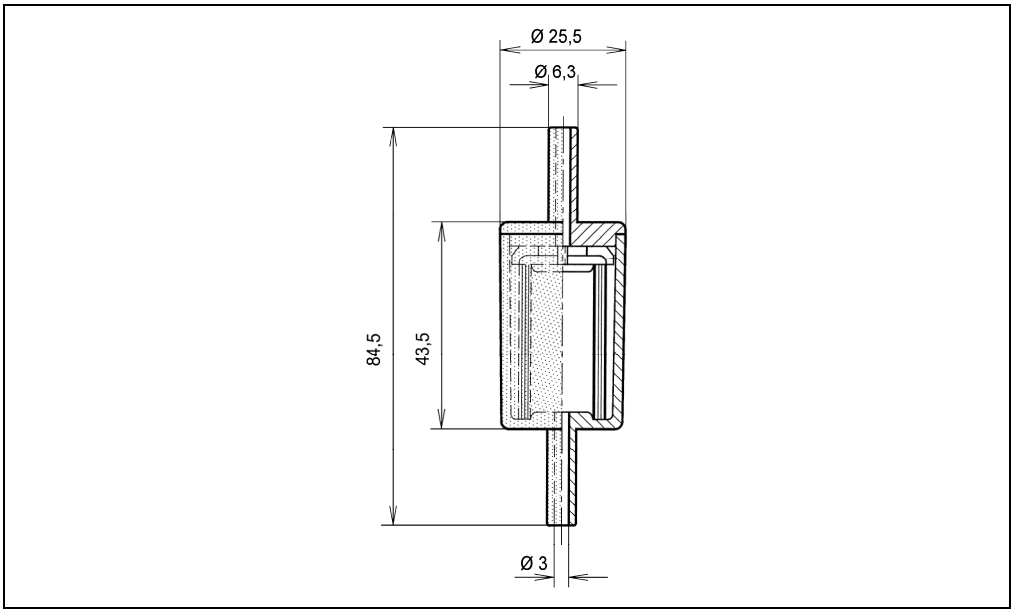

ABB Automation GmbH
Analytical Division
Stierstaedter Strasse 5, 60488 Frankfurt am Main, Germany
Phone: +49 69 7930-40, Fax: +49 69 7930-4566
E-Mail: analytical-mkt.deapr@de.abb.com

The Company's policy is one of continuous product improvement and the right is reserved to modify the information contained herein without notice.

Printed in the Fed. Rep. of Germany (02.06)

© ABB 2006