CEM de Niessen
Conectividad de vanguardia

www.abb.es/niessen

NiESSEN
Design for living spaces

Sistemas de conectividad eléctrica y multimedia
Una solución para cada necesidad

Una oficina, una tienda de moda, una peluquería, un restaurante, un bar, las estancias comunes de un hotel, una biblioteca, un colegio, una consulta médica...

Muchas de nuestras series de empotrar aportan toda su calidad y el mejor diseño a estos lugares de trabajo y atención al público. Pero a menudo, estos espacios requieren soluciones específicas para gestionar correctamente sus instalaciones eléctricas.

Los sistemas de conectividad eléctrica y multimedia Niessen ofrecen soluciones a cualquier tipo de instalación, con toda la garantía y cuidado diseño que se puede esperar de nuestra marca.

Puestos
de trabajo

Sistemas de
cetralización Zenit

Columnas y
minicolumnas

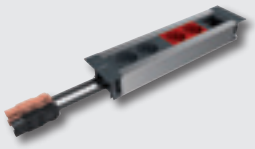

Conexión organizada
de superficie y empotrada

Conexión organizada
de superficie para mobiliario

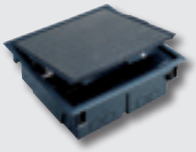

Cajas
de suelo

Conexión organizada
empotrada para mobiliario

Punto de conexión
y pasacables

De superficie o empotrar, en pared o en mobiliario, desde el techo o desde el suelo. Un sistema para cada espacio. Con la completa gama de materiales, acabados y funciones de los Sistemas de conectividad de Niessen encontrará la respuesta a cualquier tipología de instalación. Garantizando siempre el mínimo esfuerzo de instalación gracias a la amplia oferta de kits o las exclusivas soluciones técnicas de los puestos de trabajo y centralizaciones de mando.

Sistemas de conectividad eléctrica y multimedia

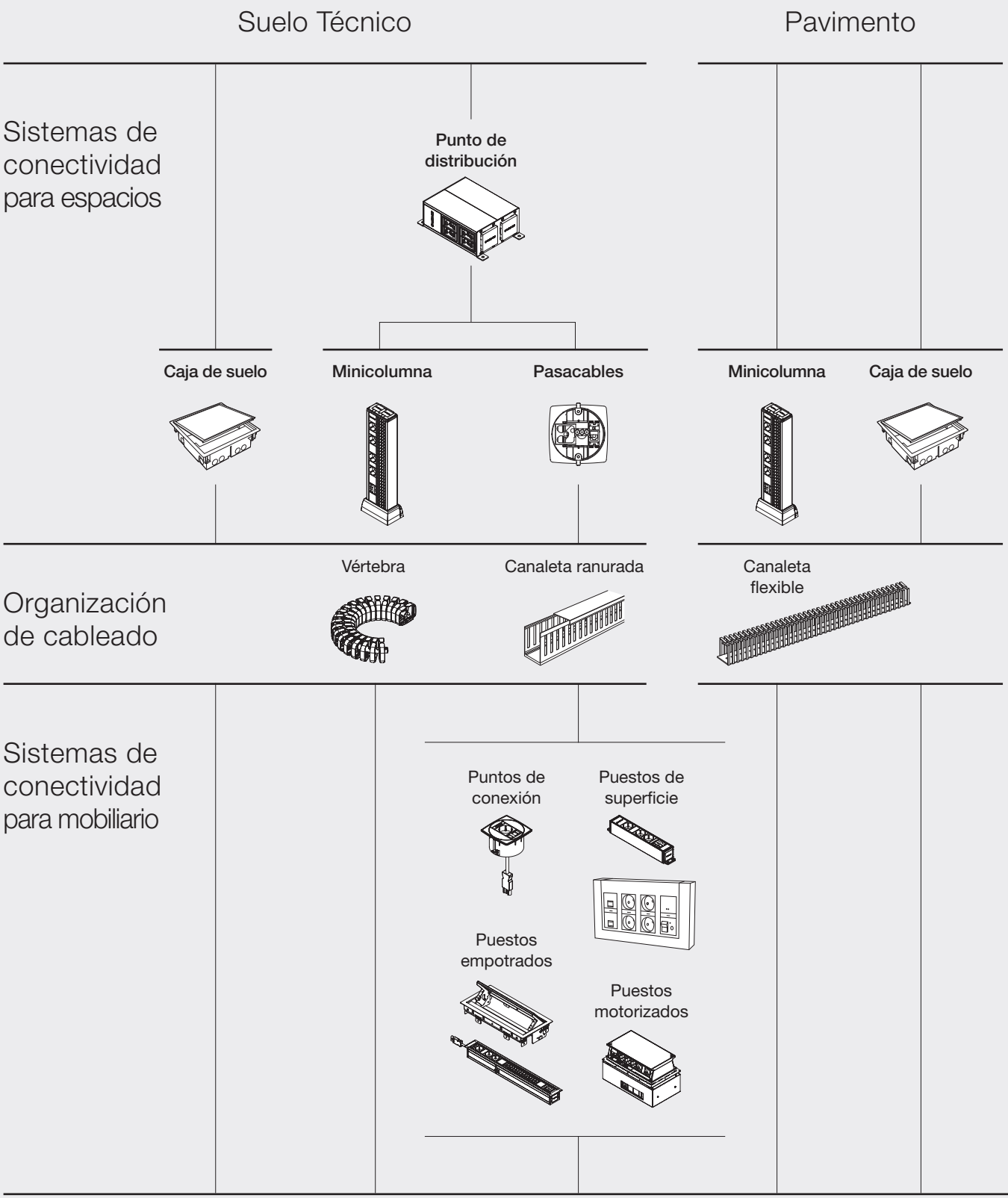

Cables eléctricos-multimedia al punto de consumo-conexión

Techo

Columna

Pasacables

Vértebra

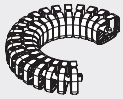

Puntos de conexión

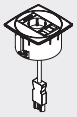

Puestos de superficie

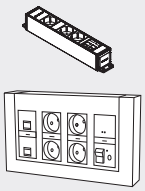

Puestos empotrados

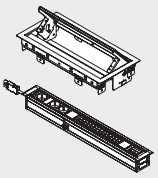

Puestos motorizados

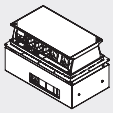

Pared

Centralizaciones de mando Zenit

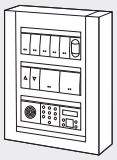

Puesto de trabajo de empotrar

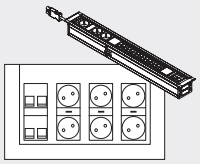

Puesto de trabajo de superficie

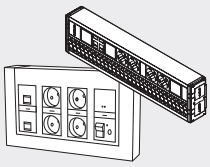

Canaleta ranurada

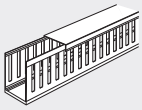

Canaleta flexible

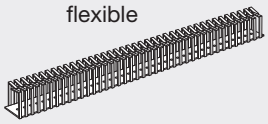

Sistemas para centralizaciones de mando Zenit

Los sistemas para centralizaciones de mando Zenit están orientados a dar respuesta a las necesidades generadas en instalaciones del sector terciario (oficinas, comercios, hoteles, auditorios, etc.). Este sistema sirve para centralizar el control de distintas iluminaciones, persianas o equipos en una sola caja.

Mejor estética por fuera, mayor comodidad por dentro

Las centralizaciones de mando Zenit pueden instalarse tanto en cajas de superficie como de empotrar.

Todas las versiones llevan un marco embellecedor en color plata mate que se suministra junto a la placa.

Placas con cuatro acabados que combinan perfectamente con todas las funcionalidades que ofrece Zenit:

» **BL:** placa y embellecedor en blanco

» **BP:** placa en blanco y embellecedor en plata

» **PL:** placa y embellecedor en plata

» **AN:** placa y embellecedor en antracita

Igualmente las cajas de superficie están disponibles en los acabados Blanco, Plata y Antracita.

Caja de superficie

Caja de empotrar

En la mayoría de las instalaciones de terciario se requiere siempre un lugar que centralice el control de las distintas iluminaciones, persianas, calderas...

Los sistemas para centralizaciones de mando de Niessen permiten agrupar todas estas funciones en una sola caja utilizando las tapas y mecanismos de **nuestra serie modular más completa**: **Zenit**.

Con nuestras series modulares podrá **cubrir todas las necesidades de instalación** que puedan surgir en este tipo de locales, desde las más simples hasta las funciones KNX (detección de movimiento, termostato, control de iluminación, persianas, etc.), pasando por opciones de **funciones básicas de automatización** (sonido ambiental, reguladores de pulsación, timbre, termostato digital, interruptor de teclado codificado...).

Funciones para todo tipo de espacios

Hoteles, restaurantes, bares y cafeterías, comercios, oficinas, peluquerías, gimnasios, academias, consultas de médicos, museos… y, por supuesto, viviendas. Zenit se instala en todas partes. En espacios que piden nuevas soluciones.

Interruptores

1 Módulo Mecanismos N2100

- Interrup. mono. N2101
- Interrup. bi. N2101.2
- Conmutador N2102
- Cruzamiento N2110
- Pulsador timbre N2104
- Pulsador luz N2104.2
- Kit lamparita Conm-Cruza-Bipo. N2192
- Pulsador norm. cerrado N2104.6
- Pulsador sin grabado N2104.7
- Interrup. mono. con pil. control N2101.5
- Conmutador con piloto N2102.5
- Pulsador con piloto control N2104.5
- Conmut. llave N2153.1
- Pulsador con tirador N2148
- Kit lamparita Interrup-Puls. N2191

2 Módulos Mecanismos N2200

- Interrup. mono. N2201
- Interrup. bi. N2201.2
- Conmutador N2202
- Cruzamiento N2210
- Pulsador timbre N2204
- Pulsador luz N2204.2
- Pulsador norm. cerrado N2204.6
- Pulsador sin grabado N2204.7
- Pulsador con rótulo N2204.8
- Interrup. mono con pil. control N2201.5
- Conmutador con pil. cont. N2202.5
- Pulsador norm. con pil. control N2204.5
- Interrup. persianas N2244.1
- Pulsador persianas N2244
- Interrup. llave N2253 BL
- Conmut. llave N2253.1 BL
- Pulsador llave N2253.2
- Pulsador con tirador N2248 BL
- Recambio lampara LED N2193
- Kit lamparita Interrup-Puls. N2191
- Kit lamparita Conm-Cruza-Bipo. N2192

Embellecedor

- Embellecedor 1M, BL, AN, CV, CR, VD N2170

Pictogramas

- Tecla preparada para símbolo N2101.9
- Pictogramas:
  - -Llave N2004.1
  - -Ventilador N2004.2
  - -Baño N2004.3
  - -Servicio de habit. N2004.4
  - -Enfermera N2004.5
  - -Punto N2004.6
- Tecla preparada para símbolo N2201.9

Embellecedor

- Embellecedor 2M BL, AN, CV, CR, VD N2270

Enchufes

- Bipolar con tierra tipo italiano N2133
- Enchufe mixto N2135
- Bipolar con tierra mexicano N2128
- Bipolar con tierra italiana 19 mm N2133.1
- Bipolar con tierra brasileña N2136
- Bipolar con tierra brasileña 20 A N2136.2
- Enchufe SCHUKO pro. inf. N2288
- Enchufe SCHUKO conex auto. N2288.6
- Enchufe SCHUKO con tapa N2288.1
- Enchufe francés N2287
- Enchufe bipolar N2203
- Base enchufe Brittish Standard N2237
- Enchufe SCHUKO circuitos espec. N2288 NA
- Enchufe SCHUKO circuitos espec. N2288 RJ
- Enchufe SCHUKO circuitos espec. N2288 VD
- Enchufe francés circuitos espec. N2287 RJ
- Base enchufe 2P+T Euroamericana N2238
- Base enchufe Universal N2239

Varios

- Tapa ciega N2100
- Salida de cable N2107
- Portafusibles N2108
- Zumbador N2119
- Tapa ciega N2200
- Salida de cable N2207
- Portafusibles N2208
- Zumbador N2219
- Protección magnet. y dif N2234.1, N2234.2, N2234.3

Datos & Multimedia

Datos & TV

- Toma TV tipo F N2150
- Toma teléfono N2117.6
- Toma FO N2118.3
- Tapa conector N2118.1
- Toma tlf. & RJ45 2017.X y 2018.X
- Soporte conector 2018 y 2018.8
- Toma TV-R/SAT N2251.X
- Toma de TL6 cont. N2217.6
- Tapa 1 conector N2218.1
- Tapa 2 conectores N2218.2
- Toma tlf. & RJ45 2017.X y 2018.X
- Soporte conector 2018 y 2018.8

Multimedia

- Tapa conector N2118.1
- Soporte conector 2018 y 2018.8
- Conector RCA 2055.1 XX
- Conector Jack 2055.4
- Conector HDMI 2055.6
- Conector USB 2055.8
- 2RCA N2155.2
- 3RCA N2155.3
- Mini-jack N2155.4
- VGA N2155.5
- HDMI tornillo N2155.6
- USB tornillo N2155.8
- Tapa 1 conector N2218.1
- Tapa 2 conectores N2218.2
- Soporte conectores 2018 y 2018.8
- Conector RCA 2055.1 XX
- Conector Jack 2055.4
- Conector HDMI 2055.6
- Conector USB 2055.8

KNX

- Interrup. 1/2 canales N2221.2
- Interrup. 2/4 canales N2221.4
- Interrup. 3/6 canales N2221.6
- Interrup.+IR 3/6 canales N2221.7
- Termostato N2240.4
- Detector de movimiento N2241.4

Free@home

- Tapa Interrup. 1/2 canales SR-2-N2
- Tapa Interrup. 2/4 canales SR-4-N2
- Tapa termostato CP-RTC-N2
- Interrup.+IR 3/6 canales CP-MD-N2

Electrónica

Cargador USB

- Cargador USB N2185
- Cargador USB N2185.2

Señalizadores

- Señalizador N2180 BL, RJ, VD
- Señalizador RJ No molestar LED N2180.4
- Señalizador RJ En servicio LED N2180.5
- Interruptor servicio / no molestar N2244.5

Reg/temp.

- Reg. de puls. N2260
- Reg. universal de pulsación N2260.1
- Reg. girat./puls. N2260.2
- Reg. girat. LED N2260.3
- Reg. girat. flu. N2260.9
- Interrup. temp. N2262
- Interrup. temp. triac N2262.1

Varios

- Termostato electrónico N2240.5
- Reloj despertador N2249.5
- Teclado codificado N2253.5
- Timbre electr. N2224
- Señalizador N2280
- Pase-espere N2280.2
- Balizado N2281
- Cargador USB N2285
- Detector movimiento N2241
- Interrup. persianas N2261.2

Sonido

- Toma altavoz por borna N2257.1
- Tapa módulo radio FM y mando distancia N2268
- Tapa módulo entradas y salidas N2268.3
- Tapa mando mono N2258.2
- Tapa mando estereo N2258.3
- Tapa mando intercom. N2258.4
- Tapa mando con display N2258.6
- Tapa altavoz 2" N2229

Sistemas para centralización de mando Zenit

Centralizaciones de superficie

Zócalo + placa embellecedora + mecanismos Zenit (1 ó 2 módulos)

Tabla de selección	12 módulos	18 módulos	24 módulos
Zócalo	T1292 XX	T1293 XX	T1294 XX
Placa embellecedora	T1272 XX	T1273 XX	T1274 XX
Mecanismos	Zenit	Zenit	Zenit

Centralizaciones de empotrar

Caja de empotrar con bastidor + placa embellecedora + mecanismos Zenit (1 ó 2 módulos)

Tabla de selección	12 módulos	18 módulos	24 módulos
Caja de empotrar	T1092.1	T1093.1	T1094.1
Placa embellecedora	T1272 XX	T1273 XX	T1274 XX
Mecanismos	Zenit	Zenit	Zenit

Sistemas para centralización de mando Zenit

Zócalos para centralizaciones

Descripción	Código		Datos técnicos
Zócalo de superficie para centralizaciones de 12 módulos	T1292	BL AN PL	Incluye: zócalo, bastidores metálicos, tornillos y tacos e instrucciones. Para combinar con placa embellecedora T1272. Largo x Ancho x Alto: 212 x 204 x 55 mm.

Descripción	Código		Datos técnicos
Zócalo de superficie para centralizaciones de 18 módulos	T1293	BL AN PL	Incluye: zócalo, bastidores metálicos, tornillos y tacos e instrucciones. Para combinar con placa embellecedora T1273. Largo x Ancho x Alto: 212 x 275 x 55 mm.

Descripción	Código		Datos técnicos
Zócalo de superficie para centralizaciones de 24 módulos	T1294	BL AN PL	Incluye: zócalo, bastidores metálicos, tornillos y tacos e instrucciones. Para combinar con placa embellecedora T1274. Largo x Ancho x Alto: 212 x 346 x 55 mm.

Placas para centralizaciones

Descripción	Código		Datos técnicos
Placa embellecedora para zócalo de superficie y caja de empotrar de 12 módulos	T1272	BL AN PL BP	Para su instalación sobre zócalos de superficie T1292 y cajas de empotrar T1092.1

Descripción	Código		Datos técnicos
Placa embellecedora para zócalo de superficie y caja de empotrar de 18 módulos	T1273	BL AN PL BP	Para su instalación sobre zócalos de superficie T1293 y cajas de empotrar T1093.1

Descripción	Código		Datos técnicos
Placa embellecedora para zócalo de superficie y caja de empotrar de 24 módulos	T1274	BL AN PL BP	Para su instalación sobre zócalos de superficie T1294 y cajas de empotrar T1094.1

Cajas para centralizaciones

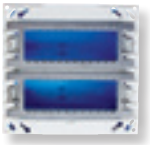

Descripción	Código	Datos técnicos
Caja de empotrar con bastidor para centralizaciones de 12 módulos	T1092.1	Incluye: caja de empotrar, bastidores metálicos, piezas de enlace entre cajas, tornillos y tacos, garras para tabique pladur. Para combinar con placa embellecedora T1272. Largo x Ancho x Alto: 186 x 178 x 55 mm.

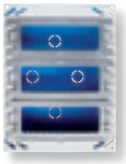

Descripción	Código	Datos técnicos
Caja de empotrar con bastidor para centralizaciones de 18 módulos	T1093.1	Incluye: caja de empotrar, bastidores metálicos, piezas de enlace entre cajas, tornillos y tacos, garras para tabique pladur. Para combinar con placa embellecedora T1273. Largo x Ancho x Alto: 186 x 249 x 55 mm.

Descripción	Código	Datos técnicos
Caja de empotrar con bastidor para centralizaciones de 24 módulos	T1094.1	Incluye: caja de empotrar, bastidores metálicos, piezas de enlace entre cajas, tornillos y tacos, garras para tabique pladur. Para combinar con placa embellecedora T1274. Largo x Ancho x Alto: 186 x 320 x 55 mm.

Accesorios

Descripción	Código	Datos técnicos
Puente de conexión	T1200	Elemento para enlazar las entradas de fase de los mecanismos basculantes Zenit. Reduce el tiempo de instalación, basta con conectar una entrada de fase y puentearlo al resto de los mecanismo.

Acabados para zócalos de superficie

Centralizaciones Zenit:

BL	Blanco
AN	Antracita
PL	Plata

Acabados para placas embellecedoras

Centralizaciones Zenit:

BL	Marco: Blanco / Placa: Blanco
AN	Marco: Antracita / Placa: Antracita
PL	Marco: Plata / Placa: Plata
BP	Marco: Plata / Placa: Blanco

Sistemas para puestos de trabajo

En una oficina cada vez es mayor el número de puestos de trabajo que requieren estar conectados a equipos informáticos y multimedia. Este sistema permite agrupar todas las necesidades de un puesto de trabajo (tomas de corriente, de teléfono, informáticas, magnetotérmicos y multimedia) en una sola caja.

Soluciones en kit para simplificar tu trabajo

Kit especial que incorpora
4 módulos dobles compuestos por:

- 4 bases de enchufe estándar,
- 2 bases de enchufe para conexión a SAI y un soporte cuádruple para tomas informáticas/telefónicas.

Kit especial que incorpora los mecanismos más habituales.

Acabados que se adaptan a cada espacio de trabajo

Los Puestos de trabajo Niessen estan disponibles en tres acabados:

- **BL:** placa y embellecedor en Blanco
- **PL:** placa y embellecedor en Plata
- **TT:** placa en Blanco y embellecedor metálico en Titanio

Igualmente las cajas de superficie están disponibles en los acabados Blanco y Plata.

Soluciones profesionales, soluciones en conjunto

Los sistemas para puestos de trabajo de Niessen permiten **agrupar todas las necesidades de un puesto de trabajo** en una sola caja, que puede ser:

- **Zócalo de superficie**, para instalarse con entrada de tubo o minicanal.
- **Caja de empotrar,** para paredes de obra o de Pladur®.
- **Cajas de suelo,** para electrificar los puestos de trabaja desde suelos técnicos y de hormigón.

Con **distintas opciones de medida y capacidad** para ambas soluciones, para aportar la flexibilidad necesaria en cada puesto de trabajo.

Y **con mecanismos dobles, de fuerza y de voz y datos**, especialmente ideados para estas cajas, por ser los mecanismos más utilizados en este tipo de instalaciones.

Puestos de trabajo de superficie

Zócalo + placa embellecedora + mecanismos

Tabla de selección	3 columnas	4 columnas	5 columnas
Zócalo	T1193 XX	T1194 XX	T1195 XX
Placa embellecedora	T1173 XX	T1174 XX	T1175 XX
Mecanismos	T1088 XX, T1087, T1018.X	T1088 XX, T1087 RJ, T1018.X	T1088 XX, T1087 RJ, T1018.X
Tapa abatible (opcional)	T1173.5	T1174.5	T1175.5

Puestos de trabajo de empotrar

Caja de empotrar con bastidor + placa embellecedora + mecanismos

Tabla de selección	3 columnas	4 columnas
Caja de empotrar	T1093	T1094
Placa embellecedora	T1173 XX	T1174 XX
Mecanismos	T1088 XX, T1087 RJ, T1018.X	T1088 XX, T1087 RJ, T1018.X
Tapa abatible (opcional)	T1173.5	T1174.5

Sistemas para puestos de trabajo

Puestos de trabajo para suelo

Caja de suelo + Placa embellecedora con bastidor + mecanismos

Tabla de selección	3 columnas
Caja de suelo	T1393, T1393.1
Placa embellecedora	T1373 BL
Mecanismos	T1088 XX, T1087 RJ, T1018.X
Cubeta para suelo de hormigón (opcional)	T1393.9

Ejemplos de aplicación para puestos de trabajo

Puesto de trabajo de superficie con protección magnetotérmica y diferencial mediante mecanismos modulares

Puesto de trabajo de 4 columnas (Plata) con 3 bases de enchufe blancas, 2 rojas, y soporte para 4 conectores informáticos/ telefónicos. Composición:

Denominación	Código
Caja de empotrar con bastidor	**T1094 PL**
Placa embellecedora	**T1174 PL**
Doble base de enchufe plata	**T1088 PL**
Doble base de enchufe plata-rojo	**T1088 RP**
Soporte para conectores informáticos de 4 ventanas	**T1018.4 BL**
Adaptador para mecanismos modulares	**T1000**
Base de enchufe schuko modular	**N2288 PL**
Protección magnetotérmica (10A)+ diferencial (10mA) modular	**N2234.2 PL**

Puesto de trabajo de empotrar con con conectores informáticos y telefónicos incorporados

Puesto de trabajo de 3 columnas con tapa abatible, con 2 dobles bases de enchufe blancas, 2 rojas, una toma de teléfono y un conector informático CAT5e mejorada. Composición:

Denominación	Código
Caja de empotrar con bastidor	**T1093**
Placa embellecedora	**T1173 BL**
Tapa abatible	**T1173.5**
Doble base de enchufe blanca	**T1088 BL**
Doble base de enchufe roja	**T1088 RJ**
Adaptador para mecanismos modulares	**T1000**
Toma telefónica de 6 contactos	**2017.2**
Toma informática RJ45 CAT 5e mejorada	**2018.5**
Tapa para conectores informáticos 1 ventana	**N2218.1 BL (2 unid.)**

Puesto de trabajo de suelo con bases dobles y conectores informáticos

Puesto de trabajo de 3 columnas con bestidor con placa embellecedora, una doble base de enchufe blanca, una doble base de enchufe roja, una toma de teléfono y un conector informático CAT6 FTP. Composición:

Denominación	Código
Caja de suelo con tapa embellecedora inox	**T1393.1**
Placa embellecedora	**T1373**
Doble base de enchufe blanca	**T1088 BL**
Doble base de enchufe roja	**T1088 RJ**
Tapa para conectores informáticos 2 ventanas	**T1018.2**
Toma telefónica de 6 contactos	**2017.2**
Toma informática RJ45 CAT 6 FTP	**2018.6F**

Sistemas para puestos de trabajo

Zócalos de superficie

Descripción	Código		Datos técnicos
Zócalo de superficie de 3 columnas	T1193	BL PL	Incluye: zócalo, tapa lateral para entrada de canaleta, tornillos y tacos, piezas de enlace para unir varios zócalos, chapa separadora de voz y datos / fuerza. Para combinar con placa embellecedora T1173 XX. Largo x Alto x Ancho: 235 x 176 x 45 mm.

Descripción	Código		Datos técnicos
Zócalo de superficie de 4 columnas	T1194	BL PL	Incluye: zócalo, tapa lateral para entrada de canaleta, tornillos y tacos, piezas de enlace para unir varios zócalos, chapa separadora de voz y datos / fuerza. Para combinar con placa embellecedora T1174 XX. Largo x Alto x Ancho: 295 x 176 x 45 mm.

Descripción	Código		Datos técnicos
Zócalo de superficie de 5 columnas	T1195	BL PL	Incluye: zócalo, tapa lateral para entrada de canaleta, tornillos y tacos, piezas de enlace para unir varios zócalos, chapa separadora de voz y datos / fuerza. Para combinar con placa embellecedora T1175 XX. Largo x Alto x Ancho: 355 x 176 x 45 mm.

Cajas de empotrar con bastidor

Descripción	Código	Datos técnicos
Caja de empotrar con bastidor de 3 columnas	T1093	Incluye: caja de empotrar, bastidor independiente, tornillos, piezas de enlace para caja y bastidor, chapa separadora de voz y datos / fuerza, garras para tabique hueco. Para combinar con placa embellecedora T1173XX. Largo x Alto x Ancho: 211 x 150 x 42 mm.

Descripción	Código	Datos técnicos
Caja de empotrar con bastidor de 4 columnas	T1094	Incluye: caja de empotrar, bastidor independiente, tornillos, piezas de enlace para caja y bastidor, chapa separadora de voz y datos / fuerza, garras para tabique hueco. Para combinar con placa embellecedora T1174XX. Largo x Alto x Ancho: 271 x 150 x 42 mm.

Placas embellecedoras

Descripción	Código		Datos técnicos
Placa embellecedora para caja/ zócalo de 3 columnas	T1173	BL PL TT	Blanco Plata Titanio Para su instalación sobre el zócalo T1193 ó sobre la caja de empotrar T1093.

Descripción	Código		Datos técnicos
Placa embellecedora para caja/ zócalo de 4 columnas	T1174	BL PL TT	Blanco Plata Titanio Para su instalación sobre el zócalo T1194 ó sobre la caja de empotrar T1094.

Descripción	Código		Datos técnicos
Placa embellecedora para zócalo de 5 columnas	T1175	BL PL TT	Blanco Plata Titanio Para su instalación sobre el zócalo T1195.

Tapas abatibles (opcional)

Descripción	Código	Datos técnicos
Tapa abatible para zócalo: de 3 columnas de 4 columnas de 5 columnas	 T1173.5 T1174.5 T1175.5	Color Negro Tapa abatible que mejora la estética del conjunto, cubriendo todas las tomas y cableados del puesto de trabajo. Función opcional con cajas y zócalos.

Puesto de superficie montado

Descripción	Código		Datos técnicos
Puesto de trabajo de cuatro columnas completo.	T1100	BL	Contiene: zócalo de superficie de 4 columnas T1194, placa embellecedora T1174 BL, dos dobles schuko blancos T1088 BL, un doble schuko rojo T1088 RJ y cuádruple soporte para conectores informáticos T1018.4 BL. Largo x Alto x Ancho: 295 x 176 x 58 mm.

Sistemas para puestos de trabajo

Cajas de suelo

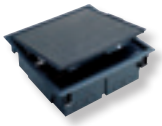

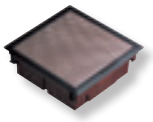

Descripción	Código	Datos técnicos
Caja de suelo 3 columnas	T1393	Para instalación en suelos técnicos. Para instalación en suelos de hormigón con la cubeta metálica T1393.9 Grado de protección IP52 entre el marco de la caja y el pavimento, IP4x entre el marco de la caja y la tapa IP2x en el punto de entrada del cable. Resistencia de la cubierta superior 1500N según DIN VDE 0364 T1393.1 con tapa con placa embellecedora de acero inoxidable. T1393 con tapa con 5mm de profundidad para alojar moqueta, linóleo, parqué o suelo similar RAL 7021 Para combinar con placas T1373 o T1373.4
Caja de suelo 3 columnas con tapa embellecedora inox	T1393.1	

Cubeta para pavimento

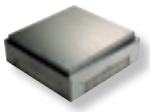

Descripción	Código	Datos técnicos
Cubeta para cajas de suelo en pavimento	T1393.9	Accesorio para instalación de las cajas T1393 y T1393.1 en suelos de hormigón. Se suministra con cubierta provisional protectora de mortero Aberturas para canales de 70x30 mm y 95x30mm y tubos de ø 25 mm y 32 mm.

Bases de enchufe

Descripción	Código	Datos técnicos
Base de enchufe doble 2P+TT sistema francés	T1087 BL RJ	250 V~ ; 16 A Indicador de tensión iluminable con lámpara 6192 BL. Con sistema de seguridad que impide contactos directos involuntarios. IP21
Base de enchufe schuko doble 2P+TT	T1088 BL RJ PL RP	250 V~ ; 16 A Indicador de tensión iluminable con lámpara 6192 BL. Con sistema de seguridad que impide contactos directos involuntarios. IP21

Acabados bases de enchufe	BL RJ PL RP	Pozo: Blanco / Tapa: Blanco Pozo: Rojo / Tapa: Blanco Pozo: Plata / Tapa: Plata Pozo: Rojo / Tapa: Plata

Placas para cajas de suelo

Descripción	Código	Datos técnicos
Placa 3 columnas para caja de suelo	T1373 BL	Para su instalación sobre caja de suelo T1393. Compatible con los mecanismos y adaptadores T10XX

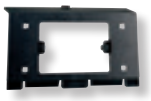

Descripción	Código	Datos técnicos
Placa adaptadora de mecanismos para caja de suelo	T1371.4	Para su instalación sobre caja de suelo T1393. Compatible con el bastidor N2474.9 para la intalación de mecanismos de Zenit y marcos N2474 XX

Adaptadores para mecanismos

Descripción	Código	Datos técnicos
Adaptador para mecanismos modulares.	T1000	Permite la utilización de los mecanismos de Zenit y Stylo.
Soporte para conectores informáticos de 2 ventanas.	T1018.2 BL PL	Adaptable a conectores tipo Keystone y AT&T (quitando el soporte del conector). Ver tabla de compatibilidad de conectores en el apartado esquemas y dimensiones en www.abb.es.
Soporte para conectores informáticos de 4 ventanas.	T1018.4 BL PL	Adaptable a conectores tipo Keystone y AT&T (quitando el soporte del conector). Ver tabla de compatibilidad de conectores en el apartado esquemas y dimensiones en www.abb.es.
Adaptador para productos de carril DIN	T1034 BL PL	Permite la instalación de productos de carril DIN de 2 módulos. Se recomienda con la gama System Pro M de ABB. Sin tapa abatible.

Lámpara de orientación

Descripción	Código	Datos técnicos
Lámpara LED	6192 BL	Mecanismos de lujo 230 V~. Larga duración. Lámpara para orientación nocturna o piloto de control. Consumo: 0,2 mA. LED en color blanco. Especialmente indicada para lámparas de bajo consumo y LED. Para Bases de enchufe T1087 y T1088.

Punto de distribución y conexión

Perfecto para las instalaciones de suelo técnico o falso techo.

La mejor solución para un punto de distribución y conexión eléctrica o de datos y, si quieres, una combinación de los dos.

Punto de distribución

Dependiendo de las necesidades, la caja de distribución Niessen se convierte en un punto de distribución eléctrica, un punto consolidado de datos o, en el mejor de los casos, en una combinación de ambos.
Ideal para las instalaciones de suelo técnico o falso techo, dejando preparada la instalación horizontal con corriente y datos, a la espera de las conexiones de los puestos de trabajo.

Aplicaciones
» Suelo técnico.
» Falso techo.

Ventajas
Módulos datos y multimedia configurable.

Prestaciones
Altura de la caja reducida.
Combinación en la misma caja de corriente eléctrica con datos.

Características técnicas
Fabricada en perfil de aluminio lacado negro (Ral 9017), con estructura de fijación metálica con tapa.
Entrada de corriente conector rápido.
Salida de corriente por conector rápido o toma de corriente 2P+T.
Entrada de cables multimedia por el centro de la caja.
Placas de fijación conectores RJ45 (Cat.5e/Cat6).
Fijación al suelo mediante tornillería.

Punto de conexión multifunción

Nuestra solución de electrificación y pasa-cables más ligera y discreta válida para suelo, techo o mesa.

En suelo técnico o falso techo
Sin electrificar, permite fijar la vértebra para el guiado de cables directamente al suelo técnico o falso techo, siendo el inicio de la organización de la salida de cables en una instalación.

En mobiliario
La solución básica a la conectividad eléctrica y multimedia de un puesto de trabajo. Fija directamente la vértebra e incluye espacio pasacables para el acceso de cables auxiliares.

Aplicaciones
» Oficinas.
» Mobiliario de hoteles.
» Bibliotecas.
» Mobiliario comercial.
» Suelo técnico.
» Falso techo.

Prestaciones
Cambio rápido y fácil de los módulos de comunicación.
Preparado para adaptar vértebra.
Instalación por agujero con corona circular de 102 mm.

Características técnicas
Fabricada en plástico no propagador de la llama.
Acabado en blanco (RAL 9010) o gris (RAL 7016).
Entrada de corriente por latiguillo (cable libre de halógenos de 2,5 mm^2) con conector rápido en punta.
Entrada de corriente y datos, parte inferior.
Fijación mediante garra desplazable (8 mm. a 42 mm.) con retorno automático en el momento del desmontaje.

Salida para conectores RJ45.

Salida tomas de corriente.

Punto de conexión blanco con toma eléctrica, RJ45 y pasa cables

Detalle de pasa cables en techo y con guiado de cables con vértebra

Sistemas para puestos de trabajo

Punto de distribución

Descripción	Código	Datos técnicos
Punto de distribución con 4 CR y 4 CR RJ	T2825	Incluye: - 1 entrada conector rápido macho NG. - 4 salidas conector rápido hembra NG. - 1 entrada conector rápido macho RJ. - 4 salidas conector rápido hembra RJ. Montado en perfil de aluminio. Patas de fijación incluidas.

Descripción	Código	Datos técnicos
Punto de distribución con 6 BE y 6 BE RJ	T2826	Incluye: - 1 entrada conector rápido macho NG. - 6 tomas T2088 AN totalmente cableadas. - 1 entrada conector rápido macho RJ. - 6 tomas T2088 RJ totalmente cableadas. Montado en perfil de aluminio. Patas de fijación incluidas.

Descripción	Código	Datos técnicos
Punto de distribución con 6 BE y 10 RJ45	T2827	Incluye: - 1 entrada conector rápido macho NG. - 6 tomas T2088 AN totalmente cableadas. - 5 placas T2045.22 AN con 2 alojamientos para conector Keystone RJ45. Montado en perfil de aluminio. Patas de fijación incluidas. No incluye switch.

Descripción	Código	Datos técnicos
Punto de distribución con 5 CR, 5 CR RJ y 10 RJ45	T2828	Incluye: - 1 entrada CR macho NG - 5 salidas CR hembra NG - 1 entrada CR macho RJ - 5 salidas CR hembra RJ - 5 placas T2045.22 AN con 2 alojamientos para conector Keystone RJ45. Montado en perfil de aluminio. Patas de fijación incluidas. No incluye switch.

Punto de conexión / Pasacables

Descripción	Código	Datos técnicos
Pasacables	T2110 BL AN	Pasacables para empotrar en mesa, falso techo o suelo técnico. Entrada con acoplamiento para vértebra T2700 BL/AN.

Descripción	Código	Datos técnicos
Kit punto de conexión con 1 BE	T2111 BL AN	Incluye: - 1 toma T2088 BL/AN totalmente cableada. - 1 placa ciega T2000.1 BL/AN. - 1 latiguillo con conector rápido NG macho. Entrada con acoplamiento para vértebra T2700 BL/AN.

Descripción	Código	Datos técnicos
Kit punto de conexión con 1 BE y 1 RJ45	T2112 BL AN	Incluye: - 1 toma T2088 BL/AN totalmente cableadas. - 1 placa T2045.11 BL/AN con 1 alojamiento para conector Keystone RJ45. - 1 latiguillo con conector rápido NG macho. Entrada con acoplamiento para vértebra T2700 BL/AN.

Descripción	Código	Datos técnicos
Kit punto de conexión con 1 BE y 1 USB de carga	T2119 BL AN	Incluye: - 1 toma T2088 BL/AN totalmente cableada. - 1 cargador USB de 5Vdc/2A T2085 BL/AN - 1 latiguillo con conector rápido NG macho. Entrada con acoplamiento para vértebra T2700 BL/AN.

Descripción	Código	Datos técnicos
Kit punto de conexión con 1 BE y 2 USB de carga	T2119.1 BL AN	Incluye: - 1 toma T2088 BL/AN totalmente cableada. - 2 USB de carga 5V/2A en T2085.2 BL/AN cableado. - 1 latiguillo con conector rápido NG macho. Entrada con acoplamiento para vértebra T2700 BL/AN.

Conexión organizada en minicolumna

Conexión organizada para suelo técnico o pavimento.

Gran adaptabilidad en la organización y distribución, dejando la instalación con todo el cableado oculto.

Rápida instalación

El sistema de minicolumnas Niessen consta de dos carriles; uno electrificado y otro con un sistema de organización de cables moderno y exclusivo quedando todo el cableado sobrante completamente oculto y garantizando una instalación rápida y ordenada.

Aplicación organizada

Ideal para las instalaciones donde el origen sea el suelo técnico o superficie y se quiera mantener el orden y la organización de los cables conectados.

Sin límite de configuración

La posibilidad de que sea simple o de doble cara, la convierte en perfecta para instalaciones que requieren flexibilidad en el número de puestos de trabajo.

Aplicaciones

» Oficinas.
» Laboratorios.
» Zonas de embarque.

Ventajas

» Configuraciones en kit precableadas.
» Cableado oculto.
» Tamaños a medida.
» Consultas y clínicas.

Prestaciones

Espacio organizador de cables.
Espacio preparado para instalación de adaptador vértebra.
Fácil sistema de fijación a suelo con junta estanca.
Simple y doble cara.

Características técnicas

Construido en perfil de aluminio,
acabado anodizado C27 natural.
Entrada de corriente y datos por parte inferior.
Conexión entrada de corriente por borna interna.
Fijación por tornillería a suelo mediante soporte metálico.
Se suministra con: tomas de corriente cableadas, anillo de estanqueidad y placa de fijación al suelo, embellecedor base de suelo.

Minicolumna de doble cara con salida de vértebras.

Minicolumna punto de carga.

Conexión organizada en minicolumna

Minicolumnas 1 cara

	Descripción	Código	Datos técnicos
	Minicolumna 1 cara configurable	T2210 AN	Minicolumna vacía configurable. Incluye: - Espacio organizador de cables. Altura configurable: 405 mm. Recomendación hasta 8 mecanismos eléctricos y multimedia ref T20XX. Posibilidad para adaptar vértebra T2700 junto a adaptador de salida T270X AN. Altura total: 522 mm.
	Kit minicolumna 1 cara con 4 BE y 2 RJ45	T2214 AN	Incluye: - 4 tomas T2088 AN totalmente cableadas. - 1 placa T2045.22 AN con 2 alojamientos para conector Keystone RJ45. - Espacio organizador de cables. Posibilidad para adaptar vértebra T2700 junto a adaptador de salida T270X AN. Altura total: 522 mm. Montado en perfil de aluminio.
	Kit minicolumna 1 cara con 2 BE, 2 BE RJ y 2 RJ45	T2216 AN	Incluye: - 2 tomas T2088 AN totalmente cableadas. - 2 tomas T2088 RJ totalmente cableadas. - 1 placa T2045.22 AN con 2 alojamientos para conector Keystone RJ45. - Espacio organizador de cables. Posibilidad para adaptar vértebra T2700 junto a adaptador de salida T270X AN. Altura total: 522 mm. Montado en perfil de aluminio.
	Kit minicolumna 1 cara con 2 BE, 2 BE RJ, 2 RJ45 y conector rápido	T2218 AN	Incluye: - 2 tomas T2088 AN totalmente cableadas. - 2 tomas T2088 RJ totalmente cableadas. - 1 placa T2045.22 AN con 2 alojamientos para conector Keystone RJ45. - Espacio organizador de cables. - 1 conector rápido NG - 1 conector rápido RJ Posibilidad para adaptar vértebra T2700 junto a adaptador de salida T270X AN. Altura total: 522 mm. Montado en perfil de aluminio.

Minicolumnas 2 caras

	Descripción	Código	Datos técnicos
	Minicolumna 2 caras configurable	T2220 AN	Minicolumna vacía configurable. Incluye por cada cara: - Espacio organizador de cables. Altura configurable: 405mm. Recomendación hasta 8 mecanismos eléctricos y multimedia ref T20XX. Posibilidad para adaptar vértebra T2700 junto a adaptador de salida T270X AN. Altura total: 522 mm.
	Kit minicolumna 2 caras con 8 BE y 4 RJ45	T2224 AN	Incluye por cada cara: - 4 tomas T2088 AN totalmente cableadas. - 1 placa T2045.22 AN con 2 alojamientos para conector Keystone RJ45 . - Espacio organizador de cables. Posibilidad para adaptar vértebra T2700 junto a adaptador de salida T270X AN. Altura total: 522 mm. Montado en perfil de aluminio.
	Kit minicolumna 2 caras con 4 BE, 4 BE RJ y 4 RJ45	T2226 AN	Incluye por cada cara: - 2 tomas T2088 AN totalmente cableadas. - 2 tomas T2088 RJ totalmente cableadas. - 1 placa T2045.22 AN con 2 alojamientos para conector Keystone RJ45. - Espacio organizador de cables. Posibilidad para adaptar vértebra T2700 junto a adaptador de salida T270X AN. Altura total: 522 mm. Montado en perfil de aluminio.
	Kit minicolumna 2 caras con 4 BE, 4 BE RJ, 4 RJ45 y conector rápido	T2228 AN	Incluye por cada cara: - 2 tomas T2088 AN totalmente cableadas. - 2 tomas T2088 RJ totalmente cableadas. - 1 placa T2045.22 AN con 2 alojamientos para conector Keystone RJ45. - Espacio organizador de cables. - 1 conector rápido NG por columna. - 1 conector rápido RJ por columna Posibilidad para adaptar vértebra T2700 junto a adaptador de salida T270X AN. Altura total: 522 mm. Montado en perfil de aluminio.

Conexión organizada en columna

Conexión organizada para techo. Gran adaptabilidad en la organización y distribución, dejando la instalación con todo el cableado oculto.

Rápida instalación
El sistema de columnas Niessen consta de dos carriles; uno electrificado y otro con un sistema de organización de cables moderno y exclusivo quedando todo el cableado sobrante completamente oculto y garantizando una instalación rápida y ordenada.

Aplicación organizada
Ideal para las instalaciones donde el origen sea el techo y se quiera mantener el orden y la organización de los cables conectados.

Sin límite de configuración
La posibilidad de que sea simple o de doble cara, la convierte en perfecta para instalaciones que requieren flexibilidad en el número de puestos de trabajo.

Aplicaciones
» Oficinas.
» Laboratorios.

Ventajas
» Configuraciones en kit precableadas.
» Cableado oculto.
» Tamaños a medida.

Prestaciones
Espacio organizador de cables.
Fácil sistema fijación a techo con placa telescópica regulable en altura.
Espacio preparado para instalación de adaptador vértebra.
Simple y doble cara.

Características técnicas
Construido en perfil de aluminio, acabado anodizado C27 natural.
Entrada de corriente y datos por parte superior.
Fijación por tornillería en soporte inferior a suelo con junta de estanqueidad.
Se suministra: columna con tomas de corriente cableadas para las soluciones en kit (cable libre de halógenos de 2,5 mm^2), sistema telescópico de fijación a techo, embellecedor techo, placa fijación a suelo con junta de estanqueidad, embellecedor base de suelo.

Columna con salida de vértebra

Conexión organizada en columna

Columnas 1 cara

	Descripción	Código		Datos técnicos
	Columna 1 cara de 3 m configurable	T2310	AN	Columna vacía configurable. Incluye: - Espacio organizador de cables. Altura configurable para mecanismos eléctricos y multimedia ref T20XX. Posibilidad para adaptar vértebra T2700 junto a adaptador de salida T270X AN. Altura total: 3 m Altura configurable de guía telescópica: hasta 1m. Montado en perfil de aluminio.
	Kit columna 1 cara de 3m con 6 BE y 2 RJ45	T2314	AN	Incluye: - 6 tomas T2088 AN totalmente cableadas. - 1 placa T2045.22 AN con 2 alojamientos para conector Keystone RJ45. - Espacio organizador de cables. Posibilidad para adaptar vértebra T2700 junto a adaptador de salida T270X AN. Altura total: 3 m. Altura configurable de guía telescópica: hasta 1 m. Montado en perfil de aluminio.
	Kit columna 1 cara de 3m con 4 BE, 2 BE RJ y 2 RJ45	T2316	AN	Incluye: - 4 tomas T2088 AN totalmente cableadas. - 2 tomas T2088 RJ totalmente cableadas. - 1 placa T2045.22 AN con 2 alojamientos para conector Keystone RJ45. - Espacio organizador de cables. Posibilidad para adaptar vértebra T2700 junto a adaptador de salida T270X AN. Altura total: 3 m. Altura configurable de guía telescópica: hasta 1 m. Montado en perfil de aluminio.
	Kit columna 1 cara de 3m con 4 BE, 2 BE rojas, 2 RJ45 y conector rápido	T2318	AN	Incluye: - 4 tomas T2088 AN totalmente cableadas. - 2 tomas T2088 RJ totalmente cableadas. - 1 placa T2045.22 AN con 2 alojamientos para conector Keystone RJ45. - Espacio organizador de cables. - 1 conector rápido NG. - 1 conector rápido RJ. Posibilidad para adaptar vértebra T2700 junto a adaptador de salida T270X AN. Altura total: 3 m. Altura configurable de guía telescópica: hasta 1 m. Montado en perfil de aluminio.

Columnas 2 caras

	Descripción	Código		Datos técnicos
	Columna 2 caras de 3 m configurable	T2320	AN	Columna vacía configurable. Incluye: - Espacio organizador de cables. Altura configurable para mecanismos eléctricos y multimedia ref T20XX. Posibilidad para adaptar vértebra T2700 junto a adaptador de salida T270X AN. Altura total: 3 m. Altura configurable de guía telescópica: hasta 1 m. Montado en perfil de aluminio.
	Kit columna 2 caras de 3m con 20 BE y 8 RJ45	T2324	AN	Incluye por cada cara: - 10 tomas T2088 AN totalmente cableadas. - 2 placas T2045.22 AN con 2 alojamientos para conector Keystone RJ45. - Espacio organizador de cables. Posibilidad para adaptar vértebra T2700 junto a adaptador de salida T270X AN. Altura total: 3 m. Altura configurable de guía telescópica: hasta 1 m. Montado en perfil de aluminio.
	Kit columna 2 caras de 3m con 12 BE, 8 BE RJ y 8 RJ45	T2326	AN	Incluye por cada cara: - 6 tomas T2088 AN totalmente cableadas. - 4 tomas T2088 RJ totalmente cableadas. - 2 placas T2045.22 AN con 2 alojamientos para conector Keystone RJ45. - Espacio organizador de cables. Posibilidad para adaptar vértebra T2700 junto a adaptador de salida T270X AN. Altura total: 3 m. Altura configurable de guía telescópica: hasta 1 m. Montado en perfil de aluminio.
	Kit columna 2 caras de 3m con 12 BE, 8 BE rojas, 8 RJ45 y conector rápido	T2328	AN	Incluye por cada cara: - 6 tomas T2088 AN totalmente cableadas. - 4 tomas T2088 RJ totalmente cableadas. - 2 placas T2045.22 AN con 2 alojamientos para conector Keystone RJ45. - Espacio organizador de cables. - 1 conector rápido NG - 1 conector rápido GST18 RJ para alimentación SAI Posibilidad para adaptar vértebra T2700 junto a adaptador de salida T270X AN. Altura total: 3 m. Altura configurable de guía telescópica: hasta 1 m. Montado en perfil de aluminio.

Conexión organizada de superficie y empotrada

Gran adaptabilidad en la organización y distribución, dejando la instalación con todo el cableado oculto. La solución empotrable en mesa o pared más compacta para conexiones eléctricas, de datos y multimedia.

NUEVO

Conexión organizada de superficie

Doble función de conexión organizada para pared de Niessen
El sistema consta de dos carriles; uno electrificado y otro con un espacio organizador de cables, que permite esconder el cableado sobrante, ocultándolo y garantizando una instalación rápida, ordenada y segura.

Aplicación organizada
Ideal para las instalaciones donde el origen sea la pared y se quiera mantener el orden y la organización de los cables conectados.

Sin límite de configuración
Se puede fabricar la electrificación a medida, ya que la longitud se adapta a las conexiones necesarias de cada proyecto.

Aplicaciones
» Oficinas.
» Laboratorios.
Puesto de trabajo industrial.

Ventajas
» Configuraciones en kit precableadas.
» Fabricación a medida.
» Cableado oculto.

Características técnicas
Construido en perfil de aluminio, acabado anodizado C27 natural.
Entrada de corriente y datos, parte trasera.
Conexión entrada de corriente por borna interna.
Fijación por tornillería en parte trasera.
Se suministra con tomas de corriente cableadas (cable libre de halógenos de 2,5 mm^2).

Prestaciones
Espacio organizador de cables.
Espacio preparado para instalación adaptador vértebra.
Fácil sistema de fijación.
Posibilidad de alojar elementos trifásicos.

Conexión organizada empotrada

Puesto de trabajo ordenado
A todas las electrificaciones de empotrar se les puede añadir el sistema organizador de cables para evitar el desorden de las conexiones en la superficie del puesto de trabajo.

Rápida conexión
Alimentación de corriente por latiguillo con conector rápido en punta.T

Sin límites de configuración
Su sistema constructivo permite fabricar cualquier electrificación a medida, ya que se puede adaptar a las conexiones necesarias de cada proyecto.

Aplicaciones
» Mobiliario de oficina operativo.
» Bibliotecas.
» Muebles escolares.
» Butacas para auditorios.
» Muebles de Hoteles.
» Particiones.

Prestaciones
Entrada de las conexiones datos y multimedia por acceso directo.
Cambio rápido y fácil de los módulos de comunicación.
Acceso a la fijación por parte superior del perfil facilitando la instalación.

Características técnicas
Fabricado en perfil de aluminio acabado anodizado C27 natural o lacado blanco (RAL 9010).
Entrada de corriente mediante latiguillo con conector rápido en punta.
Se suministra con tomas de corriente y USBs de carga cableados (cable libre de halógenos de 2,5 mm^2).
Entrada de datos y multimedia por parte trasera del perfil.
Fijación mediante tornillos en las cuatro esquinas.
El perfil puede instalarse en mesas con espesores de 5 mm. a 30 mm.
Ver cotas de corte recomendadas en el apartado esquemas y dimensiones en www.abb.es.

Kit alimentación trasera y fijación

Detalle fijación y entrada de datos

Detalle de kit empotrado en partición

Conexión organizada de superficie y empotrada

Conexión organizada de superficie

	Descripción	Código	Datos técnicos
	Kit conexión organizada de superficie con 4 BE y 2 RJ45	T2124 AN	Incluye: - 4 tomas T2088 AN totalmente cableadas. - 1 placa T2045.22 AN con 2 alojamientos para conector Keystone RJ45. - Espacio organizador de cables. Posibilidad para adaptar vértebra T2700 junto a adaptador de salida T270X AN. Montado en perfil de aluminio.
	Kit conexión organizada de superficie con 2 BE, 2 BE RJ y 2 RJ45	T2128 AN	Incluye: - 2 tomas T2088 AN totalmente cableadas. - 2 tomas T2088 RJ totalmente cableadas. - 1 placa T2045.22 AN con 2 alojamientos para conector Keystone RJ45. - Espacio organizador de cables. Posibilidad para adaptar vértebra T2700 junto a adaptador de salida T270X AN. Montado en perfil de aluminio.

Conexión organizada empotrada

	Descripción	Código	Datos técnicos
	Kit conexión organizada de empotrar con 3 BE y 1 USB de carga	T2633.01 BL AN	Incluye: - 3 tomas T2088 BL/AN totalmente cableadas. - 1 USB de carga 5V/2A T2085 BL/AN cableado - 1 latiguillo con conector rápido NG macho. Montado en perfil de aluminio.
	Kit conexión organizada de empotrar con 3 BE y 1 multimedia	T2643 BL AN	Incluye: - 3 tomas T2088 BL/AN totalmente cableadas. - 1 ventana de 2 módulos para módulos multimedia T20xx. - 1 latiguillo con conector rápido NG macho. Montado en perfil de aluminio.
	Kit conexión organizada de empotrar con 3 BE,1 USB de carga y 1 multimedia	T2643.01 BL AN	Incluye: - 3 tomas T2088 BL/AN totalmente cableadas. - 1 USB de carga 5V/2A T2085 BL/AN cableado - 1 ventana de 2 módulos para módulos multimedia T20xx. - 1 latiguillo con conector rápido NG macho. Montado en perfil de aluminio.
	Kit conexión organizada de empotrar con 4 BEy 1 multimedia	T2654 BL AN	Incluye: - 4 tomas T2088 BL/AN totalmente cableadas. - 1 ventana de 2 módulos para módulos multimedia T20xx. - 1 latiguillo con conector rápido NG macho. Montado en perfil de aluminio.

Conexión organizada empotrada

	Descripción	Código	Datos técnicos
	Kit conexión organizada de empotrar con 4 BE, 2 USB de carga y 1 multimedia	T2654.02 BL AN	Incluye: - 4 tomas T2088 BL/AN totalmente cableadas. - 2 USB de carga 5V/2A en T2085.2 BL/AN cableado. - 1 ventana de 2 módulos para módulos multimedia T20xx. - 1 latiguillo con conector rápido NG macho. Montado en perfil de aluminio.
	Kit conexión organizada de empotrar con 2 BE, 2 BE RJ y 1 multimedia	T2654.2 BL AN	- 2 tomas T2088 BL/AN totalmente cableadas. - 2 tomas T2088 RJ totalmente cableadas. - 1 ventana de 2 módulos para módulos multimedia T20xx. - 1 latiguillo con conector rápido NG macho. - 1 latiguillo con conector rápido RJ macho. Montado en perfil de aluminio.
	Kit conexión organizada de empotrar con 2 BE, 2BE RJ, 2 USB de carga y 1 multimedia	T2654.22 BL AN	Incluye: - 2 tomas T2088 BL/AN totalmente cableadas. - 2 tomas T2088 RJ totalmente cableadas. - 2 USB de carga 5V/2A en T2085.2 BL/AN cableado. - 1 ventana de 2 módulos para módulos multimedia T20xx. - 1 latiguillo con conector rápido NG macho. - 1 latiguillo con conector rápido RJ macho. Montado en perfil de aluminio.
	Kit conexión organizada de empotrar con 4 BE y 2 multimedia	T2664 BL AN	Incluye: - 4 tomas T2088 BL/AN totalmente cableadas. - 2 ventanas de 2 módulos para módulos multimedia T20xx. - 1 latiguillo con conector rápido NG macho. Montado en perfil de aluminio.
	Kit conexión organizada de empotrar con 4 BE,2 USB de carga y 2 multimedia	T2664.02 BL AN	Incluye: - 4 tomas T2088 BL/AN totalmente cableadas. - 2 USB de carga 5V/2A en T2085.2 BL/AN cableado - 2 ventanas de 2 módulos para módulos multimedia T20xx. - 1 latiguillo con conector rápido NG macho. Montado en perfil de aluminio.
	Kit conexión organizada de empotrar con 2 BE, 2BE RJ, 2 USB de carga, 2 multimedia y organizador	T2664.24 BL AN	Incluye: - 2 tomas T2088 BL/AN totalmente cableadas. - 2 tomas T2088 RJ totalmente cableadas. - 2 USB de carga 5V/2A en T2085.2 BL/AN cableado. - 2 ventanas de 2 módulos para módulos multimedia T20xx. - 1 latiguillo con conector rápido NG macho. - 1 latiguillo con conector rápido RJ macho. - Espacio organizador de cables de 225mm. Montado en perfil de aluminio.
	Kit conexión organizada de empotrar con 2 BE, 2BE RJ, 2 multimedia y organizador	T2664.25 BL AN	Incluye: - 2 tomas T2088 BL/AN totalmente cableadas. - 2 tomas T2088 RJ totalmente cableadas. - 2 ventanas de 2 módulos para módulos multimedia T20xx. - 1 latiguillo con conector rápido NG macho. - 1 latiguillo con conector rápido RJ macho. - Espacio organizador de cables de 225mm. Montado en perfil de aluminio.

Conexión organizada de superficie para mobiliario

Soluciones Niessen para los puestos de trabajo de mobiliario. Sencillas, discretas e innovadoras. Un nuevo concepto para conectar, organizar y ocultar; ideal para oficinas flexibles, despachos, lugares de trabajo compartidos y cocinas.

Conexión con tapa abatible

Instalación en superficie
Dispone de diferentes sistemas de instalación: anclado al "sobre" mediante abrazaderas regulables o elevado, facilitando la limpieza y convirtiéndolo en la mejor solución para cocinas.

Diseño y flexibilidad
Su cubierta giratoria oculta las tomas eléctricas y elementos multimedia cuando no están en uso. El cableado y sistema de fijación quedan totalmente escondidos. Permite combinar tomas eléctricas y elementos multimedia. Entrada de corriente mediante conector rápido. Sistema modular de adaptación de conectores multimedia.

Aplicaciones
- Mobiliario de oficina operativo
- Mesas de dirección
- Salas de hoteles
- Mesas de audiovisuales y reuniones.
- Bibliotecas.
- Muebles escolares.
- Mobiliario de cristal.
- Cocina.

Prestaciones
Instalación en superficie.
Oculta el cableado de alimentación.
Sistema de fijación oculto.
Espacio organizador de cables en la parte superior.
Cambio rápido y fácil de los módulos multimedia.

Características técnicas
Estructura fabricada en perfil de aluminio lacado blanco (RAL 9016) o negro (RAL 9011).
Electrificación fabricada en perfil de aluminio lacado negro (RAL 9017).
Apertura mediante giro 90° con enclavamiento y autoretorno.
Entrada de corriente mediante latiguillo con conector rápido en punta.
Se suministra con tomas de corriente y USBs de carga cableados (cable libre de halógenos de 2,5 mm^2)
Fijación mediante abrazaderas regulables para grosores de mesa entre 1 mm. y 30 mm. ó soporte elevado con tornillo hueco pasacables para grosores de mesa entre 10 mm. y 40 mm. con agujero de corona de 30 mm. diametro.

Cubierta giratoria para ocultar las conexiones

Instalación perfecta para cocinas

Conexión polivalente

Rápida instalación
Fijación del perfil mediante zeta con tornillos.
En las referencias con entrada de datos por la parte trasera, se utiliza una zeta elevada que permite el paso del cableado.

Rápida conexión
Alimentación de corriente mediante conector rápido empotrada en el lateral.

Sistema modular
Sistema modular de adaptación de placas con conectores de datos y multimedia, con entrada directa de cables, facilitando la instalación y el posible cambio de elementos.

Aplicaciones
- Mobiliario de oficina.
- Mesas de laboratorio.
- Bandejas pasacables industriales.

Prestaciones
Cambio rápido y fácil de los módulos de comunicación.
Adaptable a bandeja de rejillas.

Características técnicas
Fabricada en perfil de aluminio lacado negro (RAL 9017) o blanco (RAL 9010).
Fijación por tornillería.
Se suministra con tomas de corriente y USBs de carga cableados (cable libre de halógenos de 2,5 mm^2).
Opcional kit de conexión con soporte a mesa para tableros de espesores hasta 40 mm.

Conexión organizada con acabado en blanco y zeta a 90º

Conexión organizada sobre bandeja rejilla

Conexión organizada con fijación a mesa

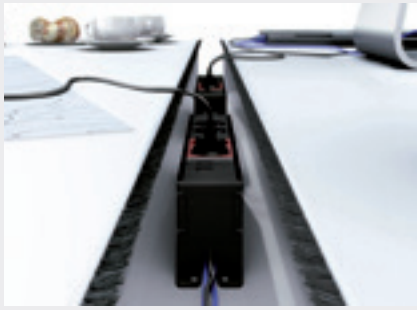
Conexión organizada con entrada de datos y zeta elevada

Conexión organizada de superficie para mobiliario

Conexión con tapa abatible

	Descripción	Código	Datos técnicos
	Kit conexión de superficie con tapa abatible con 2 BE y 1 USb de carga	T2922.01 BL AN	Incluye: - 3 tomas T2088 AN totalmente cableadas. - 1 USB de carga 5V/2A T2085 AN cableado. - 1 latiguillo con conector rápido NG macho. Fijación mediante abrazaderas regulables (1mm.-30mm.). Montado en perfil de aluminio lacado. Carcasa envolvente de aluminio lacado. Apertura mediante giro 90° con enclavamiento y auto-retorno.
	Kit conexión de superficie con tapa abatible con 3 BE.	T2933 BL AN	Incluye: - 3 tomas T2088 AN totalmente cableadas. - 1 latiguillo con conector rápido NG macho. Fijación mediante abrazaderas regulables (1mm.-30mm.). Montado en perfil de aluminio lacado negro. Carcasa envolvente de aluminio lacado. Apertura mediante giro 90° con enclavamiento y auto-retorno.
	Kit conexión de superficie con tapa abatible con 3 BE y 1 USB de carga	T2933.01 BL AN	Incluye: - 3 tomas T2088 AN totalmente cableadas. - 1 USB de carga 5V/2A T2085 AN cableado. - 1 latiguillo con conector rápido NG macho. Fijación mediante abrazaderas regulables (1mm.-30mm.). Montado en perfil de aluminio lacado negro. Carcasa envolvente de aluminio lacado. Apertura mediante giro 90° con enclavamiento y auto-retorno.
	Kit conexión de superficie con tapa abatible con 2 BE y 2 multimedia	T2442 BL AN	Incluye: - 2 tomas T2088 AN totalmente cableadas. - 2 ventanas de 2 módulos para módulos multimedia T20xx. - 1 latiguillo con conector rápido NG macho. Fijación mediante abrazaderas regulables (1mm.-30mm.). Montado en perfil de aluminio lacado negro. Carcasa envolvente de aluminio lacado. Apertura mediante giro 90° con enclavamiento y auto-retorno.

	Descripción	Código	Datos técnicos
	Kit conexión de superficie con tapa abatible con 3 BE y 1 multimedia	T2443 BL AN	Incluye: - 3 tomas T2088 AN totalmente cableadas. - 1 ventana de 2 módulos para módulos multimedia T20xx. - 1 latiguillo con conector rápido NG macho. Fijación mediante abrazaderas regulables (1mm.-30mm.). Montado en perfil de aluminio lacado negro. Carcasa envolvente de aluminio lacado. Apertura mediante giro 90° con enclavamiento y auto-retorno.
	Kit conexión de superficie con tapa abatible con 3 BE,1 USB de carga y 1 multimedia	T2943.01 BL AN	Incluye: - 3 tomas T2088 AN totalmente cableadas. - 1 USB de carga 5V/2A T2085 AN cableado - 1 ventana de 2 módulos para módulos multimedia T20xx. - 1 latiguillo con conector rápido NG macho. Fijación mediante abrazaderas regulables (1 mm. - 30mm.) Montado en perfil de aluminio lacado, para grosores de mesa 10-40 mm. Carcasa envolvente de aluminio lacado. Apertura mediante giro 90° con enclavamiento y auto-retorno.
	Kit conexión de superficie con tapa abatible y fijación elevada con 2 BE y 1 cargador USB	T2452 BL AN	Incluye: - 2 tomas T2088 AN totalmente cableadas. - 1 cargador USB 5V/2A T2085 BL/AN cableado. - 1 latiguillo con conector rápido NG macho. Fijación elevada mediante soporte de aluminio lacado, para grosores de mesa 10-40 mm. Montado en perfil de aluminio lacado negro. Carcasa envolvente de aluminio lacado. Apertura mediante giro 90° con enclavamiento y auto-retorno.
	Kit conexión de superficie con tapa abatible y fijación elevada con 3 BE	T2453 BL AN	Incluye: - 3 tomas T2088 AN totalmente cableadas. - 1 latiguillo con conector rápido NG macho. Fijación elevada mediante soporte de aluminio lacado, para grosores de mesa 10-40 mm. Montado en perfil de aluminio lacado negro. Carcasa envolvente de aluminio lacado. Apertura mediante giro 90° con enclavamiento y auto-retorno.

Conexión organizada de superficie para mobiliario

Conexión polivalente

	Descripción	Código		Datos técnicos
	Kit conexión de superficie con 3 BE y 1 multimedia	T2423	BL AN	Incluye: - 3 tomas T2088 BL/AN totalmente cableadas. - 1 ventana de 2 módulos para módulos multimedia T20xx. - 1 toma rápida NG macho empotrada en tapa lateral. Fijación zeta elevada extraíble incluida. Montado en perfil de aluminio.
	Kit conexión de superficie con 3 BE, 1 USB de carga y 1 multimedia	T2443.01	BL AN	Incluye: - 3 tomas T2088 BL/AN totalmente cableadas. - 1 USB de carga 5V/2A T2085 BL/AN cableado - 1 ventana de 2 módulos para módulos multimedia T20xx. - 1 toma rápida NG macho empotrada en tapa lateral. Fijación zeta elevada extraíble incluida. Montado en perfil de aluminio.
	Kit conexión de superficie con 3 BE y 2 multimedia	T2425	BL AN	Incluye: - 3 tomas T2088 BL/AN totalmente cableadas. - 2 ventanas de 2 módulos para módulos multimedia T20xx. - 1 toma rápida NG macho empotrada en tapa lateral. Fijación zeta elevada extraíble incluida. Montado en perfil de aluminio.
	Kit conexión de superficie con 3 BE,2 USB de carga y 2 multimedia	T2453.02	BL AN	Incluye: - 3 tomas T2088 BL/AN totalmente cableadas. - 2 USB de carga 5V/2A en T2085.2 BL/AN cableado - 2 ventanas de 2 módulos para módulos multimedia T20xx. - 1 toma rápida NG macho empotrada en tapa lateral. Fijación zeta elevada extraíble incluida. Montado en perfil de aluminio.

	Descripción	Código		Datos técnicos
	Kit conexión de superficie con 2 BE, 2 BE RJ y 1 multimedia	T2426	BL AN	Incluye: - 2 tomas T2088 BL/AN totalmente cableadas. - 2 tomas T2088 RJ totalmente cableadas. - 1 ventana de 2 módulos para módulos multimedia T20xx. - 1 toma rápida NG macho empotrada en tapa lateral. - 1 toma rápida RJ macho empotrada en tapa lateral. Fijación zeta elevada extraíble incluida. Montado en perfil de aluminio.
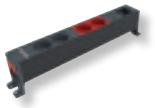	Kit conexión de superficie con 2 BE,2BE RJ,2 USB de carga y 1 multimedia	T2454.22	BL AN	Incluye: - 2 tomas T2088 BL/AN totalmente cableadas. - 2 tomas T2088 RJ totalmente cableadas. - 2 USB de carga 5V/2A en T2085.2 BL/AN cableado. - 1 ventana de 2 módulos para módulos multimedia T20xx. - 1 toma rápida NG macho empotrada en tapa lateral. - 1 toma rápida RJ macho empotrada en tapa lateral. Fijación zeta elevada extraíble incluida. Montado en perfil de aluminio.
	Kit conexión de superficie con 2 BE, 2 BE RJ y 2 multimedia	T2428	BL AN	Incluye: - 2 tomas T2088 BL/AN totalmente cableadas. - 2 tomas T2088 RJ totalmente cableadas. - 2 ventanas de 2 módulos para módulos multimedia T20xx. - 1 toma rápida NG macho empotrada en tapa lateral. - 1 toma rápida RJ macho empotrada en tapa lateral. Fijación zeta elevada extraíble incluida. Montado en perfil de aluminio.

Conexión organizada de superficie para mobiliario

Conexión polivalente

	Descripción	Código		Datos técnicos
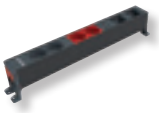	Kit conexión de superficie con 2 BE,2BE RJ,2 USB de carga y 2 multimedia	T2464.22	BL AN	Incluye: - 2 tomas T2088 BL/AN totalmente cableadas. - 2 tomas T2088 RJ totalmente cableadas. - 2 USB de carga 5V/2A en T2085.2 BL/AN cableado - 2 ventanas de 2 módulos para módulos multimedia T20xx. - 1 toma rápida NG macho empotrada en tapa lateral. - 1 toma rápida RJ macho empotrada en tapa lateral. Fijación zeta elevada extraíble incluida. Montado en perfil de aluminio.
	Kit conexión de superficie con 4 BE y MCB 16A/2P	T2429	BL AN	Incluye: - 4 tomas T2088 BL/AN totalmente cableadas. - 1 interruptor magnetotérmico de 16A y 2 polos. - 1 toma rápida NG macho empotrada en tapa lateral. Fijación zeta elevada extraíble incluida. Montado en perfil de aluminio.

	Descripción	Código		Datos técnicos
	Kit conexión de superficie con soporte a mesa con 3 BE y 1 multimedia	T2433	BL AN	Incluye: - 3 tomas T2088 BL/AN totalmente cableadas. - 1 ventana de 2 módulos para módulos multimedia T20xx. - 1 latiguillo con conector rápido NG macho. Soporte para fijación a mesa incluído para espesores hasta 40 mm. Montado en perfil de aluminio.
	Kit conexión de superficie con soporte a mesa con 4 BE	T2434	BL AN	Incluye: - 4 tomas T2088 BL/AN totalmente cableadas. - 1 latiguillo con conector rápido NG macho. Soporte para fijación a mesa incluído para espesores hasta 40 mm. Montado en perfil de aluminio.

Conexión organizada empotrada para mobiliario

Abrir y conectar. Conexiones eléctricas, datos y multimedia de una manera discreta y elegante para entornos de trabajo actuales.

Caja con conexión abatible

Caja empotrable de conexiones múltiples
Está formada por dos elementos: una estructura metálica que se empotra en la mesa con un sistema rápido de fijación y un módulo donde se incorporan las tomas. Disponible para 4 y 6 elementos útiles.

Flexibilidad de conexión
Los kits de electrificación son de fácil extracción, lo que facilita su intercambio en el mismo modelo de puesto. Completamente cableados interiormente y con entrada de corriente por latiguillo con conector rápido en punta. Permite la combinación de tomas eléctricas, datos y multimedia.

Aplicaciones
» Mobiliario de oficina operativo.
» Mesas de audiovisuales y reuniones.
» Bibliotecas.
» Muebles para hoteles.

Prestaciones
Permite mantener los equipos conectados con la tapa cerrada gracias a su cepillo guardapolvos.
Para tableros de 20 mm. a 35 mm.
Cambio rápido y fácil de los módulos de comunicación.

Características técnicas
Estructura caja de acero pintado blanco (RAL 9016), negro (RAL 9017) o gris (RAL 9006). Opción de tapa con alojamiento para acabado de tablero de 1 mm. de espesor.
Apertura tapa 50º.
Electrificación fabricada en perfil de aluminio lacado negro (RAL 9017) o blanco (RAL 9010).
Se suministra con tomas de corriente y USBs de carga cableadas en kit (cable libre de halógenos de 2,5 mm^2)
Entrada de corriente mediante latiguillo con conector rápido en punta.

Caja con elevación motorizada

Integración
Reducción del impacto visual. Personalización del acabado de la tapa con el material sobrante del corte realizado en la mesa para la instalación de la caja.
Para facilitar la instalación, se suministran marcos de material plástico para cubrir los cortes practicados en la mesa y evitar su canteado.

Silencio
Elevación vertical precisa y silenciosa. El movimiento de apertura y cierre se realiza mediante mecanismo electrónico accionado por un botón pulsador integrado en la tapa o entrada por conector para accionamiento por señal externa.

Aplicaciones
» Mesas de dirección.
» Mesas de reuniones y juntas.
» Salas de conferencia de hoteles.

Prestaciones
Tomas de corriente, datos y multimedia, totalmente cableados internamente con acceso instalados a la vista para rápida conexión.
Conexiones a una cara (T2540 NG) o ambas caras (T2550 NG).
Alimentación eléctrica por conector rápido empotrado.
Para gruesos de mesa de 25 a 40 mm. Para grosores superiores, practicar rebaje en la mesa.
Grueso material tapa 5 mm.

Características técnicas
Alimentación mecanismo elevador por la misma entrada de corriente de las tomas de conexión.
Motor síncrono bidireccional.
Tensión 230 v / 50 Hz.
Potencia absorbida:
» T2540 NG: 4 W / VA.
» T2550 NG: 8 W / VA.
Límite de temperatura del motor -10º C +55º C.
Sistema electrónico de seguridad de cierre, con regulación de sensibilidad anti atrapamiento.
Activación mediante botón luminoso, membrana de gran sensibilidad.

Caja con conexión abatible de 4 módulos, con electrificación y multimedia.

Detalle del acceso de las conexiones.

Detalle del puesto motorizado de dos caras abierto

Detalle del puesto motorizado de dos caras cerrado

Detalle del puesto motorizado de una cara cerrado

Conexión organizada empotrada para mobiliario

Cajas con regleta abatible

	Descripción	Código		Datos técnicos
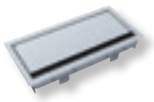	Caja empotrable para kit de 4 elementos	T2520	BL NG GR	Caja de 4 elementos de acero pintado blanco o negro. Para tableros de 20 mm. a 35 mm.
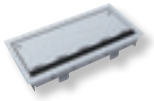	Caja empotrable para kit de 4 elementos con alojamiento	T2520.1	NG GR	Caja de 4 elementos de acero pintado negro o gris con alojamiento de espsor 1 mm. para acabado de tableros.
	Kit para caja de 4 elementos con 2 BE y 2 multimedia	T2522	BL AN	Incluye: - 2 tomas T2088 BL/AN totalmente cableadas. - 2 ventanas de 2 módulos para módulos multimedia T20xx. - 1 latiguillo con conector rápido NG macho. Montado en perfil de aluminio. Para caja T2520 XX y T2520.1 XX
	Kit para caja de 4 elementos con 2 BE,1 USB de carga y 2 multimedia	T2542.01	BL AN	Incluye: - 2 tomas T2088 BL/AN totalmente cableadas. - 1 USB de carga 5V/2A T2085 BL/AN cableado - 2 ventanas de 2 módulos para módulos multimedia T20xx. - 1 latiguillo con conector rápido NG macho. Montado en perfil de aluminio. Para caja T2520 XX y T2520.1 XX
	Kit para caja de 4 elementos con 3 BE y 1 multimedia	T2523	BL AN	Incluye: - 3 tomas T2088 BL/AN totalmente cableadas. - 1 ventana de 2 módulos para módulos multimedia T20xx. - 1 latiguillo con conector rápido NG macho. Montado en perfil de aluminio. Para caja T2520 XX y T2520.1 XX
	Kit para caja de 4 elementos con 3 BE,1 USB de carga y 1 multimedia	T2543.01	BL AN	Incluye: - 3 tomas T2088 BL/AN totalmente cableadas. - 1 USB de carga 5V/2A T2085 BL/AN cableado - 1 ventana de 2 módulos para módulos multimedia T20xx. - 1 latiguillo con conector rápido NG macho. Montado en perfil de aluminio. Para caja T2520 XX y T2520.1 XX

	Descripción	Código		Datos técnicos
	Kit para caja de 4 elementos con 1 BE, 2 BE RJ y 1 multimedia	T2524	BL AN	Incluye: - 1 toma T2088 BL/AN totalmente cableadas. - 2 tomas T2088 RJ totalmente cableadas. - 1 ventana de 2 módulos para módulos multimedia T20xx. - 1 latiguillo con conector rápido NG macho. - 1 latiguillo con conector rápido RJ macho. Montado en perfil de aluminio. Para caja T2520 XX y T2520.1 XX
	Kit para caja de 4 elementos con 4 BE	T2544	BL AN	Incluye: - 4 tomas T2088 BL/AN totalmente cableadas. - 1 latiguillo con conector rápido NG macho. Montado en perfil de aluminio. Para caja T2520 XX y T2520.1 XX

Conexión organizada empotrada para mobiliario

Cajas con regleta abatible

	Descripción	Código		Datos técnicos
	Caja empotrable para kit de 6 elementos	T2530	BL NG GR	Caja de 6 elementos de acero pintado blanco o negro. Para tableros de 20 mm. a 35 mm.
	Kit para caja de 6 elementos con 3 BE,1 USB de carga y 2 multimedia	T2533.01	BL AN	Incluye: - 3 tomas T2088 BL/AN totalmente cableadas. - 1 USB de carga 5V/2A T2085 BL/AN cableado - 2 ventanas de 2 módulos para módulos multimedia T20xx. - 1 latiguillo con conector rápido NG macho. Montado en perfil de aluminio. Para caja T2530 XX
	Kit para caja de 6 elementos con 4 BE y 2 multimedia	T2534	BL AN	Incluye: - 4 tomas T2088 BL/AN totalmente cableadas. - 2 ventanas de 2 módulos para módulos multimedia T20xx. - 1 latiguillo con conector rápido NG macho. Montado en perfil de aluminio. Para caja T2530 XX.

	Descripción	Código		Datos técnicos
	Kit para caja de 6 elementos con 4 BE, 1 USB de carga y 2 multimedia.	T2564.01	BL AN	Incluye: - 4 tomas T2088 BL/AN totalmente cableadas. - 1 USB de carga 5V/2A T2085 BL/AN cableado - 2 ventanas de 2 módulos para módulos multimedia T20xx. - 1 latiguillo con conector rápido NG macho. Montado en perfil de aluminio. Para caja T2530 XX
	Kit para caja de 6 elementos con 2 BE, 2 BE RJ y 2 multimedia	T2536	BL AN	Incluye: - 2 tomas T2088 BL/AN totalmente cableadas. - 2 tomas T2088 RJ totalmente cableadas. - 2 ventana de 2 módulos para módulos multimedia T20xx. - 1 latiguillo con conector rápido NG macho. - 1 latiguillo con conector rápido RJ macho. Montado en perfil de aluminio. Para caja T2530 XX.
	Kit para caja de 6 elementos con 3 BE y 3 multimedia.	T2563	BL AN	Incluye: - 3 tomas T2088 BL/AN totalmente cableadas. - 3 ventanas de 2 módulos para módulos multimedia T20xx. - 1 latiguillo con conector rápido NG macho. Montado en perfil de aluminio. Para caja T2530 XX

Conexión organizada empotrada para mobiliario

Soluciones motorizadas

Descripción	Código		Datos técnicos
Puesto motorizado con 9 BE, 4 RJ45 Cat6, VGA, Mini Jack y conector rápido	T2550	NG	Marco embellecedor para corte de mesa con tapa superior preparada para recubrir. Elevación motorizada del cuerpo de electrificaciones. Accionamiento mediante botones luminosos en tapa superior. Electrificación por ambas caras formada por los siguientes elementos: Primera cara: - 5 tomas T2088 AN totalmente cableadas. - 1 placa T2045.22 AN con 2 conectores RJ45 Cat.6. Segunda cara: - 4 tomas T2088 AN totalmente cableadas. - 1 placa T2045.22 AN con 2 conectores RJ45 Cat.6. - 1 conector T2055.1 AN VGA hembra-hembra. - 1 conector T2055.2 AN MiniJack estéreo de 3,5mm hembra-hembra Todas las conexiones van totalmente cableadas interiormente a sus correspondientes entradas. Entrada de corriente por toma rápida macho empotrada en la carcasa exterior. Contacto libre de potencial para la activación remota.

Descripción	Código		Datos técnicos
Puesto motorizado con 3 BE, 2 RJ45 Cat6 y conector rápido	T2540	NG	Marco embellecedor para corte de mesa con tapa superior preparada para recubrir. Elevación motorizada del cuerpo de electrificaciones. Accionamiento mediante botón luminoso en tapa superior. Electrificación por 1 cara formada por los siguientes elementos: - 3 tomas T2088 AN totalmente cableadas. - 1 placa T2045.22 AN con 2 conectores RJ45 Cat.6. Todas las conexiones van totalmente cableadas interiormente a sus correspondientes entradas. Entrada de corriente por toma rápida macho empotrada en la carcasa exterior.

Componentes eléctricos, multimedia, conexión rápida y organización del cableado

Bases de enchufe

Inclinación a 45º
Facilidad de conexión de las clavijas, permitiendo la salida del cableado sin interferir en el resto de tomas.

Protección contra contactos directos
Sistema de protección mediante una persiana que evita los contactos no deseados con las partes en tensión, garantizando la protección IP20.

Sistema multibase
Sistema de conexión entre bases de enchufe para composición de multibases. Permite la conexión de las bases una seguida de la siguiente o incorporando un espacio de 22,5 mm entre ellas.

Conectores multimedia

Una solución que permite dejar la instalación neutra en un inicio, pudiendo completar la parte multimedia en un futuro, dependiendo de las necesidades del cliente.

Flexibilidad total para cambiar, a posteriori, cualquier conexión de la instalación de una manera rápida y fácil. Se sustituye un módulo por otro sin necesidad de realizar ningún tipo de instalación. Actualización de las conexiones de los equipos a la última tecnología.

Los módulos multimedia van totalmente aislados de las partes con conductividad eléctrica, lo que proporciona un grado de protección y aislamiento que permite una garantía de instalación.

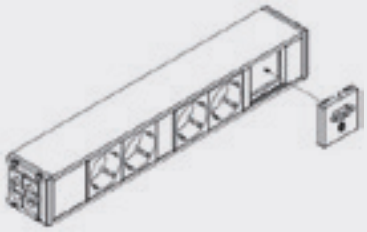

Sistema de conexión rápida

Descripción
Una de las ventajas de trabajar con los productos de Niessen, es que permite completar toda la instalación eléctrica de un puesto de trabajo; no sólo solucionamos el sistema de conectividad más apropiado para cada puesto, sino también la alimentación eléctrica de los mismos o su posible interconexión, para dar la solución global al puesto de trabajo.
Otra de las ventajas de este sistema, es que si es necesario substituir una regleta ya instalada, permite realizar el cambio de manera sencilla y rápida, disminuyendo los costes de mantenimiento.

Características técnicas
Conectores eléctricos de conexión rápida para la alimentación de los equipos. Para más seguridad, en los cables de alimentación de circuitos de corriente limpia usamos conectores en rojo, lo que evita errores de instalación debido a su color y forma.

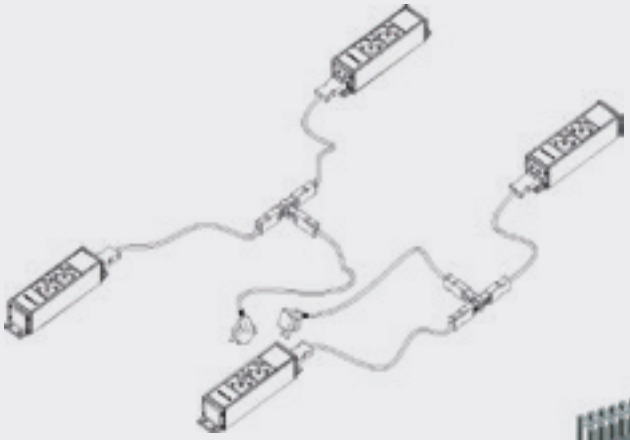

Organización del cableado

Vértebra
Conjunto pasacables formado por anillos articulables y desmontables que se pueden añadir o quitar fácilmente, permitiendo la longitud deseada en cada instalación.

Un sistema, que combinando sus diversos elementos, consigue ordenar y esconder todos los cables eléctricos, de datos y multimedia,existentes en un puesto de trabajo.

Todos los elementos se unen entre sí mediante un solo clic.

La fijación en el mobiliario es mediante tornillería.

Una vez instalado el sistema, permite añadir o sacar cables sin necesidad de desmontar ningún elemento de la instalación.

Posibilidad de añadir un derivador en cualquier punto de la vértebra, convirtiéndose en ideal para hacer el reparto de los cables en puestos de trabajo múltiples.

Capacidad de organizar hasta 8 cables de 9,5 mm. de diámetro.

Articulación en todos los planos.

Entrada o salida de cables entre los anillos de la vértebra.

Canaleta con ranuras y canaleta flexible
Con las soluciones de canaleta ranurada de ABB cualquier distribución del cableado puede realizarse de manera cómoda y eficiente.

Su amplia gama de productos permite cubrir todas las necesidades de organización de cables de las instalaciones de terciario.

Canaleta flexible

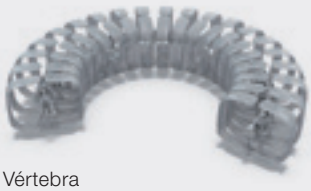

Vértebra

Sistemas de conectividad eléctrica y multimedia

Bases de enchufe

	Descripción	Código		Datos técnicos
	Bipolar a 45º con T.T. lateral Schuko	T2088	BL	250 V~ ; 16 A Con sistema de seguridad que impide contactos directos involuntarios. Compatible con puestos T2xxx.
	Bipolar a 45º con T.T. lateral Schuko	T2088	AN	250 V~ ; 16 A Con sistema de seguridad que impide contactos directos involuntarios. Compatible con puestos T2xxx.
	Bipolar a 45º con T.T. lateral Schuko	T2088	RJ	250 V~ ; 16 A Con sistema de seguridad que impide contactos directos involuntarios. Compatible con puestos T2xxx.
	Bipolar a 45º con T.T. sistema francés	T2087	BL	250 V~ ; 16 A Con sistema de seguridad que impide contactos directos involuntarios. Compatible con puestos T2xxx.
	Bipolar a 45º con T.T. sistema francés	T2087	AN	250 V~ ; 16 A Con sistema de seguridad que impide contactos directos involuntarios. Compatible con puestos T2xxx.
	Bipolar a 45º con T.T. sistema francés	T2087	RJ	250 V~ ; 16 A Con sistema de seguridad que impide contactos directos involuntarios. Compatible con puestos T2xxx.
	Bloque de conexión para bases de enchufe	T2099		250 V~ ; 16 A Permite la conexión entre bases de enchufe T208x. Las bases quedan unidas.
	Bloque de conexión para bases de enchufe con separación de 1 módulo	T2099.1		250 V~ ; 16 A Permite la conexión entre bases de enchufe T208x. Las bases quedan separadas por un módulo de distancia.

Cargador USB

	Descripción	Código		Datos técnicos
	Cargador USB 1 módulo	T2085	BL AN	Tension entrada: 100 - 240 V AC ± 10% Frecuencia entrada: 50 - 60 Hz Tension salida: 5V DC +5 /-5% Corriente salida: 2000 mA

Cargador USB

	Descripción	Código		Datos técnicos
	Doble Cargador USB 1 módulo	T2085.2	BL AN	2 tomas cargador independientes cada una de ellas con: Tension entrada: 100 - 240 V AC ± 10% Frecuencia entrada: 50 - 60 Hz Tension salida: 5V DC +5 /-5% Corriente salida: 2000 mA

Sistemas de conexión rápida

	Descripción	Código		Datos técnicos
	Conector rápido macho	T2801	NG	Conector macho para cables de 1,5 - 2,5 mm²
	Conector rápido macho rojo	T2801	RJ	Conector macho para cables de 1,5 - 2,5 mm²
	Conector rápido hembra	T2802	NG	Conector hembra para cables de 1,5 - 2,5 mm²
	Conector rápido hembra rojo	T2802	RJ	Conector hembra para cables de 1,5 - 2,5 mm²
	Derivador de tomas rápidas	T2803	NG	2 conectores hembra + 1 conector macho
	Derivador de tomas rápidas rojo	T2803	RJ	2 conectores hembra + 1 conector macho

	Descripción	Código		Datos técnicos
	Cable prolongación conector rápido macho/hembra 2,5	T2811	NG RJ	Cable H05W-F 3G 2,5 Lado 1: T2801 NG/RJ Lado 2: T2802 NG/RJ T2811: 1 m. T2812: 2 m. T2813: 3 m.
		T2812	NG RJ	
		T2813	NG RJ	
	Cable Schuko / Conector rápido hembra	T2818	NG RJ	Cable H05W-F 3G 2,5 Lado 1: Clavija Schuko acodada Lado 2: T2802 NG/RJ T2818: 2 m. T2818.3: 3 m.
		T2818.3	NG RJ	
	Cable extrmo libre / Conector rápido hembra	T2819	NG RJ	Cable H05W-F 3G 2,5 Lado 1: Extremos libre para embornar Lado 2: T2802 NG/RJ T2819: 2 m.

Sistemas de conectividad eléctrica y multimedia

Conectividad de datos

Descripción	Código	Datos técnicos
Tapa 45 x 22,5 - 1 x placa 1RJ45	T2045.11 BL AN	1 alojamiento para conector RJ45 (Cat5e/Cat6). Sistema Keystone. Tapa con persiana.
Tapa 45 x 45 - 1 x placa 1RJ45 Keystone	T2045.21 BL AN	1 alojamiento para conector RJ45 (Cat5e/Cat6). Sistema Keystone. Tapa con persiana.
Tapa 45 x 45 - 1 x placa 1RJ45 Infra-plus	T2047.21 BL AN	1 alojamiento para conector RJ45 (Cat5e/Cat6). Sistema Infra-Plus. Tapa con persiana.
Tapa 45 x 45 - 1 x placa 2RJ45	T2045.22 BL AN	2 alojamientos para conector RJ45 (Cat5e/Cat6). Sistema Keystone. Tapa con persiana.
Tapa 45 x 45 - 1 x placa inclinada 1RJ45 Keystone	T2048.21 BL AN	1 alojamiento para conector Keystone RJ45 (Cat5e/Cat6). Sistema Keystone. Tapa con persiana.
Tapa 45 x 45 - 1 x placa inclinada 1RJ45 Infra-plus	T2049.21 BL AN	1 alojamiento para conector RJ45 (Cat5e/Cat6). Sistema Infra-Plus. Tapa con persiana.
Tapa 45 x 45 - 1 x placa inclinada 2RJ45	T2048.22 BL AN	2 alojamientos para conector RJ45 (Cat5e/Cat6). Sistema Keystone. Tapa con persiana.

Descripción	Código	Datos técnicos
Conector Cat5e hembra	T2045	Conector hembra RJ45 Cat 5e UTP para crimpado. Sistema Keystone.
Conector Cat6 hembra	T2046	Conector hembra RJ45 Cat 6 UTP para crimpado. Sistema Keystone.
Conector Cat5e hembra/ hembra	T2045.1	Lado 1: Conector hembra RJ45 Cat 5e UTP. Lado 2: Conector hembra RJ45 Cat 5e UTP.
Conector Cat6 hembra/ hembra	T2046.1	Lado 1: Conector hembra RJ45 Cat 6 UTP. Lado 2: Conector hembra RJ45 Cat 6 UTP.

Conectividad multimedia

Descripción	Código	Datos técnicos
Tapa + conector 45 x 22,5 - 1 x USB 2.0 A/A	T2055.6 BL AN	1 conector USB 2.0 A/A hembra/hembra salida conector panel.
Tapa + conector 45 x 22,5 - 1 x HDMI 1.4	T2055.7 BL AN	1 conector HDMI 1.4 hembra/hembra salida conector panel.
Tapa + conector 45 x 22,5 - 1 x F	T2055.3 BL AN	1 conector F salida conector panel.
Tapa + conector 45 x 22,5 - 1 x 2RCA	T2055.4 BL AN	2 conectores RCA salida conector panel.
Tapa + conector 45 x 45 - 1 x 3RCA	T2055.5 BL AN	3 conectores RCA salida conector panel.
Tapa + conectores 45 x 22,5 - 1 x MiniJack	T2055.2 BL AN	1 conector MiniJack estéreo 3,5 mm. hembra/ hembra salida panel.
Tapa+conector 45 x 22,5 - 1 X VGA	T2055.11 BL AN	1 conector VGA 15 pines hembra/hembra salida panel con latiguillo
Tapa + conector ciego 45 x 22,5 - 1 x Fibra Óptica	T2047.1 BL AN	1 conector Fibra Óptica salida conector panel.
Tapa+conector 45 x 22,5 - 1 X Fibra SCP	T2047.11 BL AN	1 conector de fibra SCP hembra/hembra salida panel
Tapa+conector 45 x 45 - 1 x XLR	T2047.4 BL AN	1 conector XLR 3 polos hembra con latiguillo y conector aéreo macho.
Tapa+conector 45 x 22,5 - 1 x BNC	T2047.5 BL AN	1 conector BNC con latiguillo y conector aéreo.

Sistemas de conectividad eléctrica y multimedia

Tapas ciegas

Descripción	Código		Datos técnicos
Tapa ciega 45 x 22,5	T2000.1	BL AN	

Descripción	Código		Datos técnicos
Tapa ciega 45 x 45	T2000.2	BL AN	

Adaptador MCBs

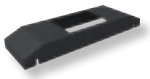

Descripción	Código		Datos técnicos
Adapatador para interruptores de carril DIN	T2034	BL AN	Permite la instalación de productos de carril DIN de 2 módulos System Pro M de ABB.

Accesorios de anclaje

Descripción	Código		Datos técnicos
Anclajes plano y 90º	T2400	BL AN	Accesorio de anclajes tipo zeta plana y zeta 90º con tapas laterales salida de cable para intercambio de zeta elevada. Para ref. T2423, T2425. T2426, T2428, T2429, T2443.01, T2453.02, T2454.22 y T2464.22

Organización de cableado

Descripción	Código		Datos técnicos
Vértebra 80 cm. + 5 piezas de anclaje a mesa	T2700	BL AN	Bolsa 50 anillos + 5 piezas de anclaje

Descripción	Código		Datos técnicos
Soporte de suelo tipo pié para vértebra	T2701	BL AN	Bolsa soporte + 4 anillos

Descripción	Código		Datos técnicos
Unión derivador en Y para vértebra	T2702		Bolsa 5 unid.

Descripción	Código		Datos técnicos
Sujeción adicional a mesa para vértebra	T2703		Bolsa 10 unid.

Descripción	Código		Datos técnicos
Adaptador hembra salida vértebra	T2704	BL AN	Bolsa 5 unid.

Descripción	Código		Datos técnicos
Adaptador macho salida vértebra	T2705	BL AN	Bolsa 5 unid.

Descripción	Código		Datos técnicos
Pinza pasa cables	T2706	BL AN	Conjunto de 2 anillos + piezas de anclaje a mesa Bolsa 10 anillos + 5 piezas de anclaje

Descripción	Código	Datos técnicos
Canaleta con ranuras verticales	1SL9...	Más información en www.abb.es/bajatension

Descripción	Código	Datos técnicos
Canaleta flexible	M504...	Más información en www.abb.es/bajatension

CEM de Niessen
Conectividad de vanguardia

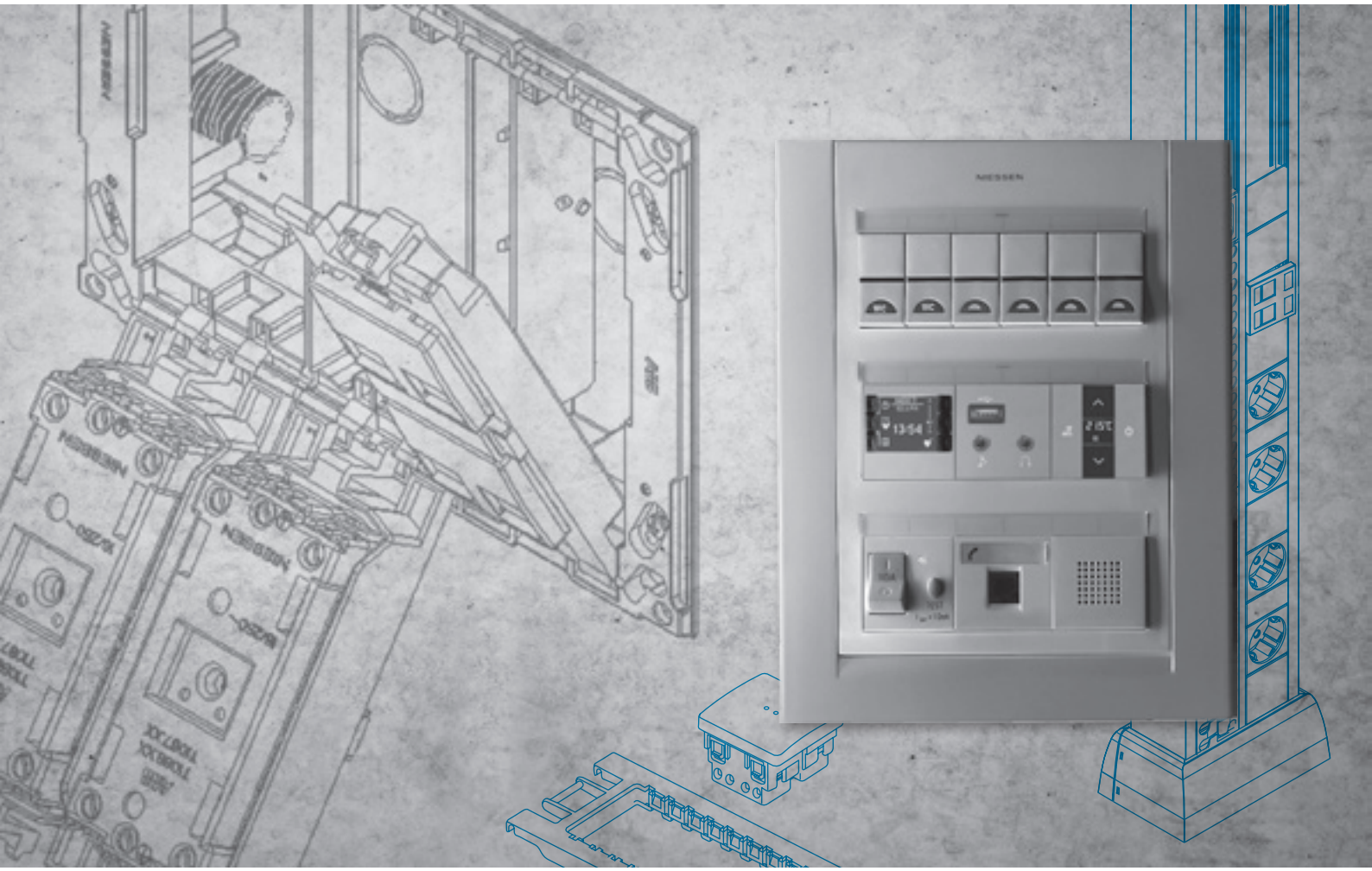

Montaje para superficie y de empotrar Sistemas de centralización

1. Para el montaje de la caja y el zócalo ver el montaje de los puestos de trabajo.

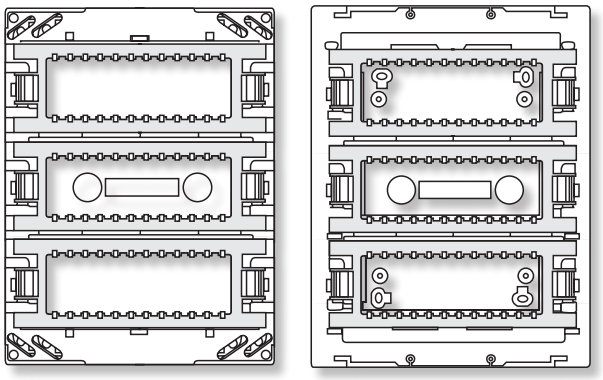

2. Tanto en la solución de superficie como en la solución empotrada, se disponen de unos bastidores metálicos abatibles donde se insertan los mecanismos.

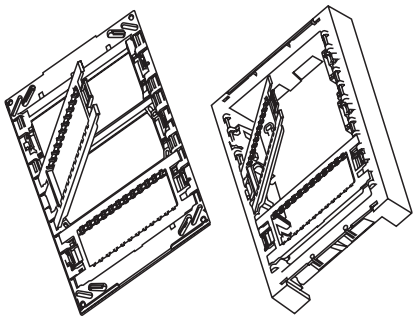

3. Los mecanismos se insertan por presión en el bastidor.

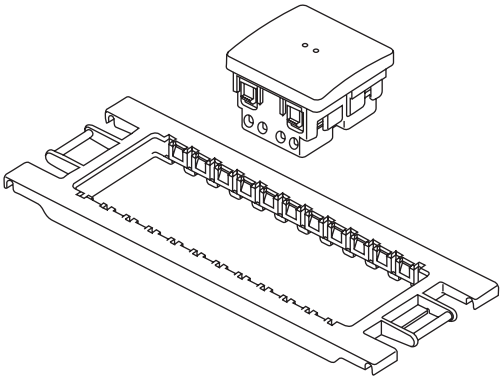

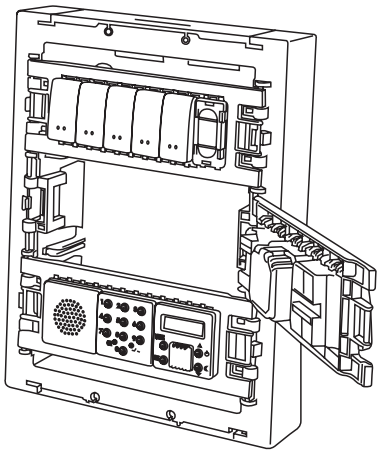

4. Una vez insertados se procede a cablearlos.

5. El bastidor se cierra por clipado.

6. Una vez cableados todos los mecanismos y con los bastidores metálicos correctamente posicionados, se instala la placa embellecedora por clipado.

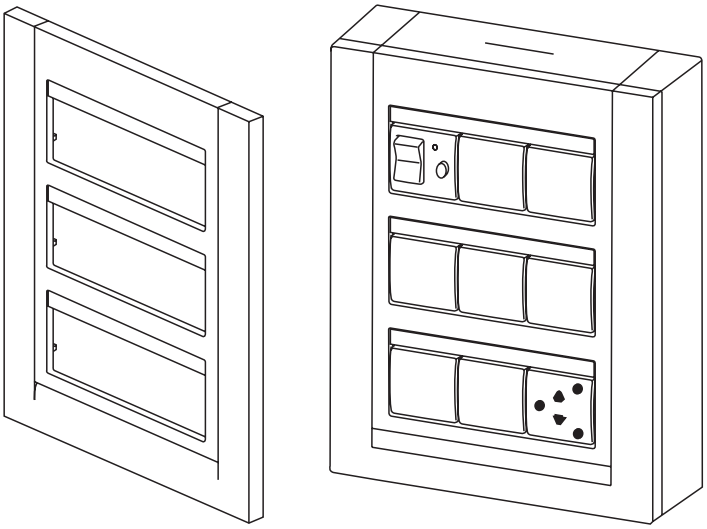

Montaje zócalo de superficie para puestos de trabajo

T1193, T1194, T1195

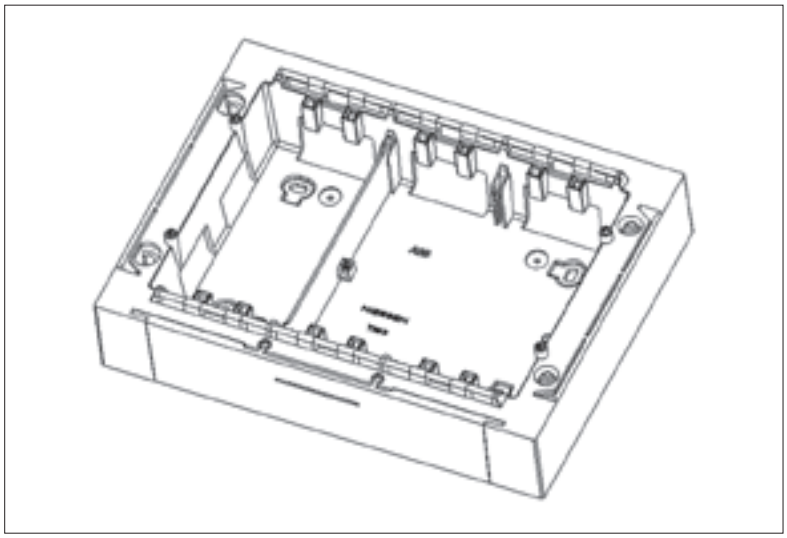

Enlace zócalos

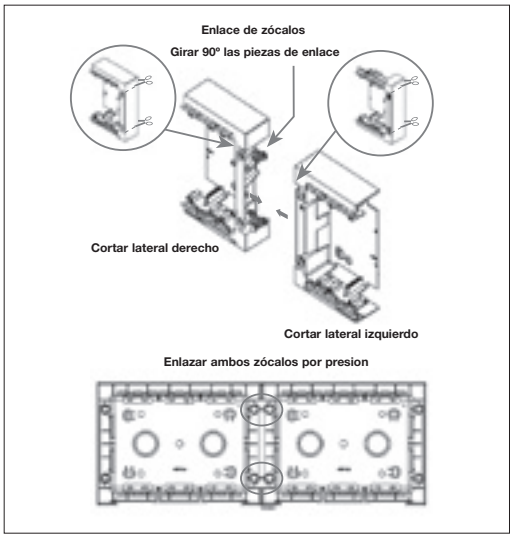

Zócalo para puestos de trabajo

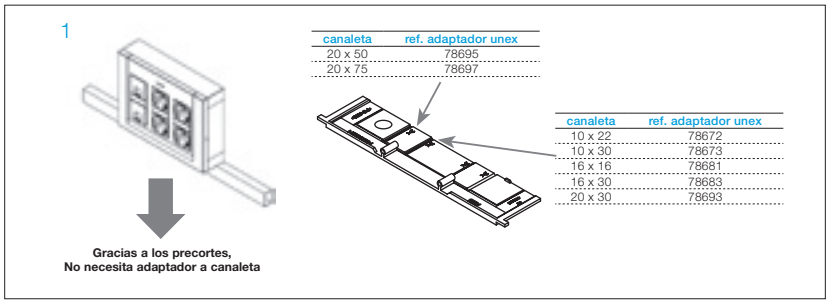

canaleta	ref. adaptador unex
20 x 50	78695
20 x 75	78697

canaleta	ref. adaptador unex
10 x 22	78672
10 x 30	78673
16 x 16	78681
16 x 30	78683
20 x 30	78693

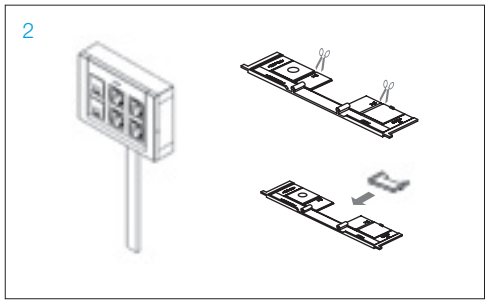

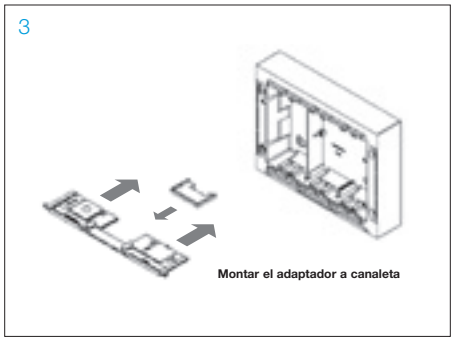

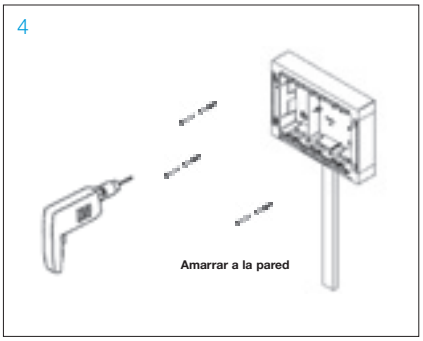

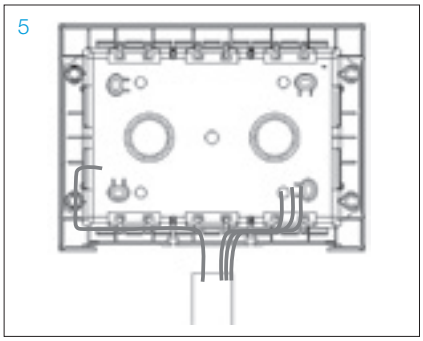

Instalación de mecanismos

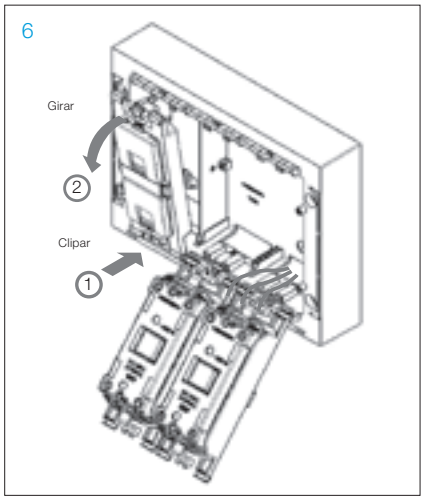

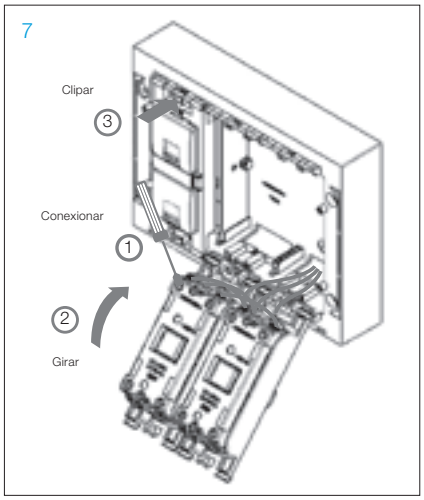

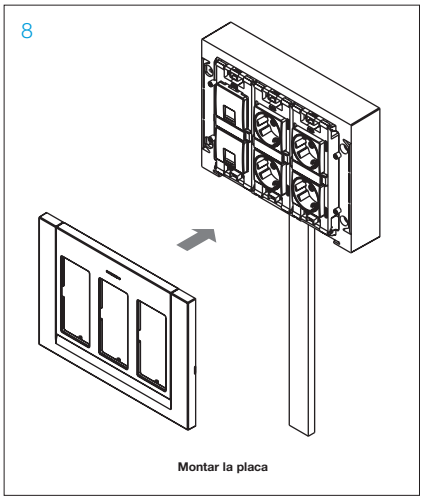

Montaje caja de empotrar para puestos de trabajo
Instalación en obra

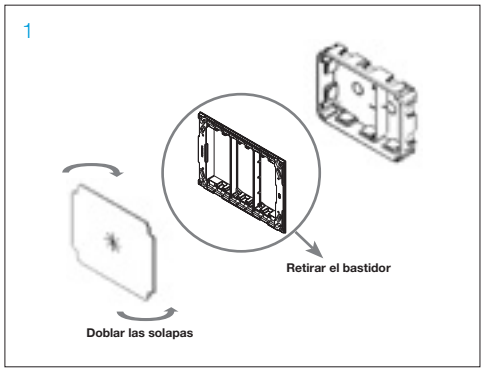

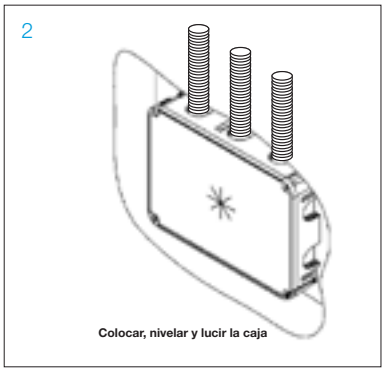

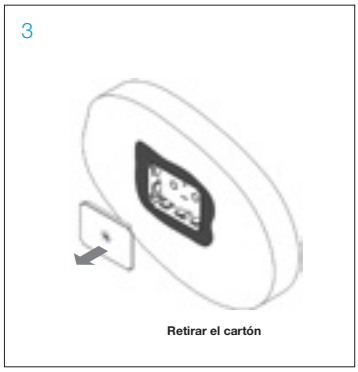

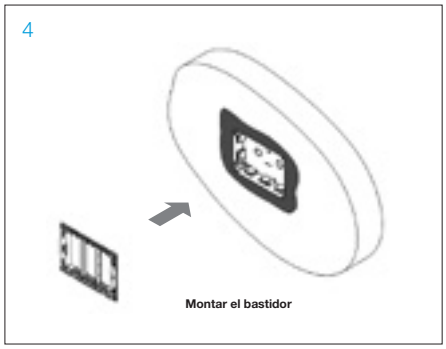

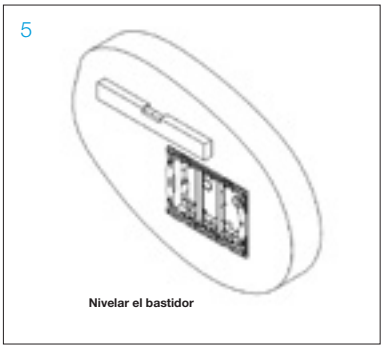

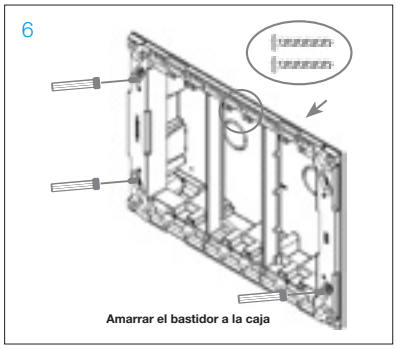

Instalación en tabiques huecos

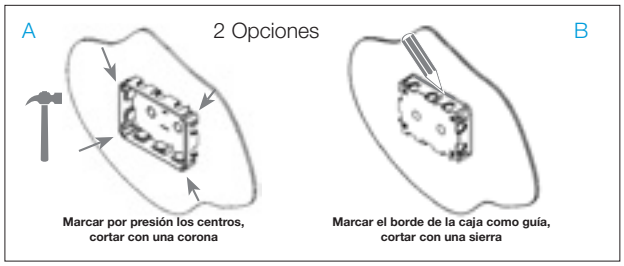

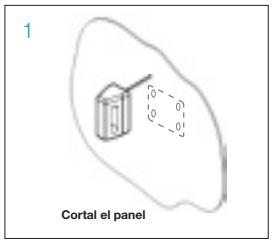

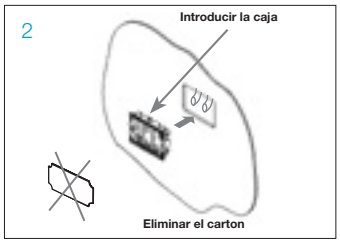

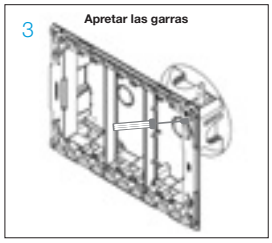

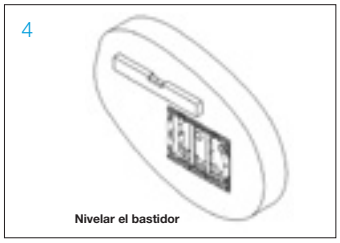

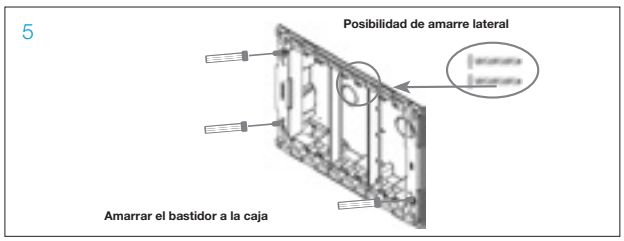

Enlace de cajas para obra

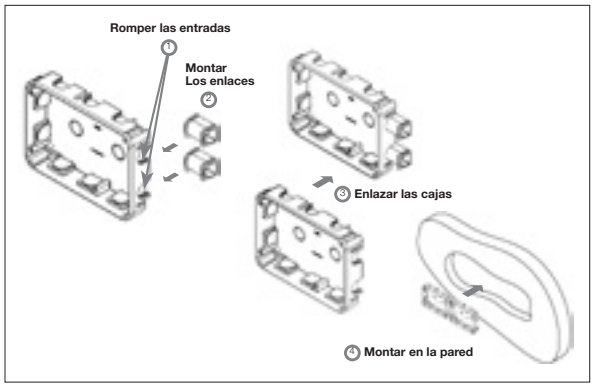

Enlace de cajas en tabiques huecos

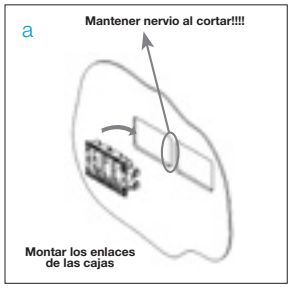

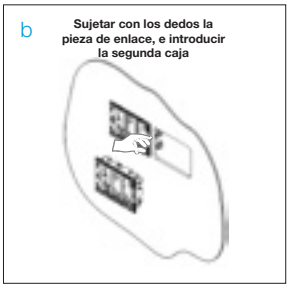

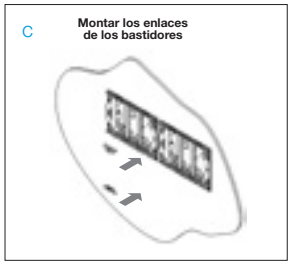

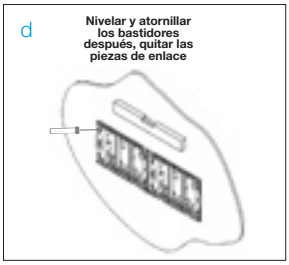

Montaje con/para caja de empotrar para puestos de trabajo
Instalación de mecanismos

1

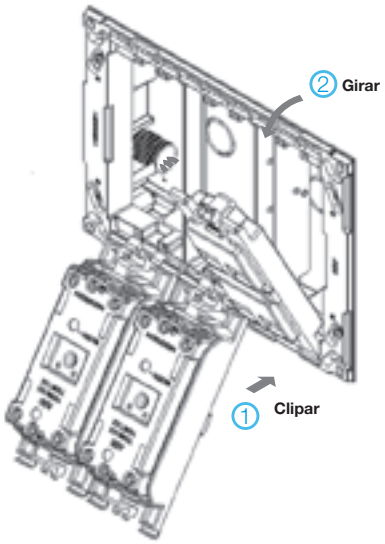

2

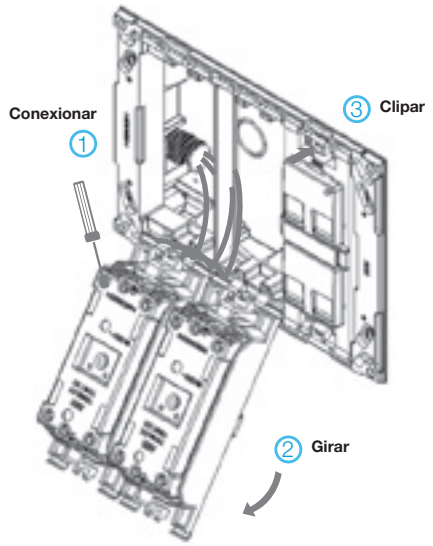

Montaje tapa embellecedora para puestos de trabajo
Tapa abatible para puestos de trabajo (opcional)

1

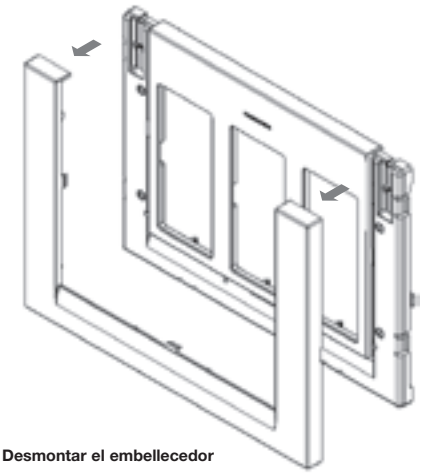

Desmontar el embellecedor

2

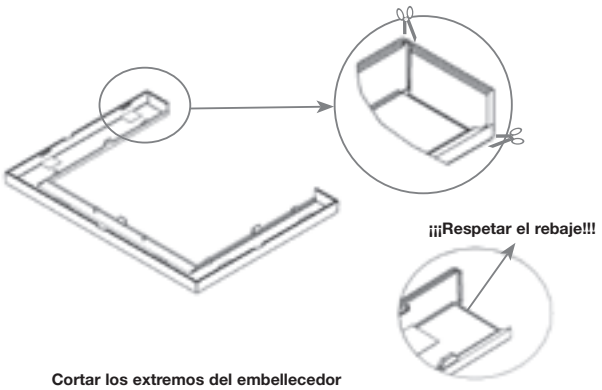

Cortar los extremos del embellecedor

3

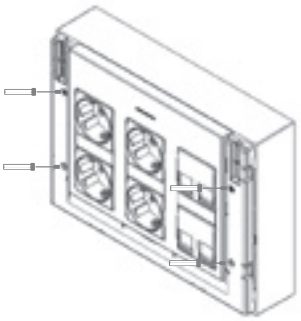

Amarrar la placa estructural

4

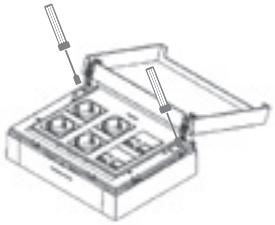

Amarrar las bisagras

5

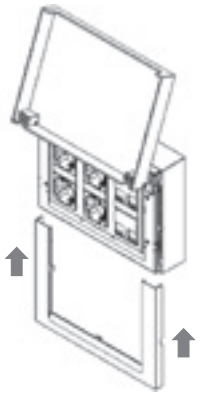

Montar el embellecedor

6

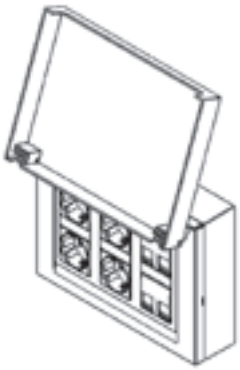

Montaje caja de suelo
Instalación de la placa T1373 y mecanismos T10XX

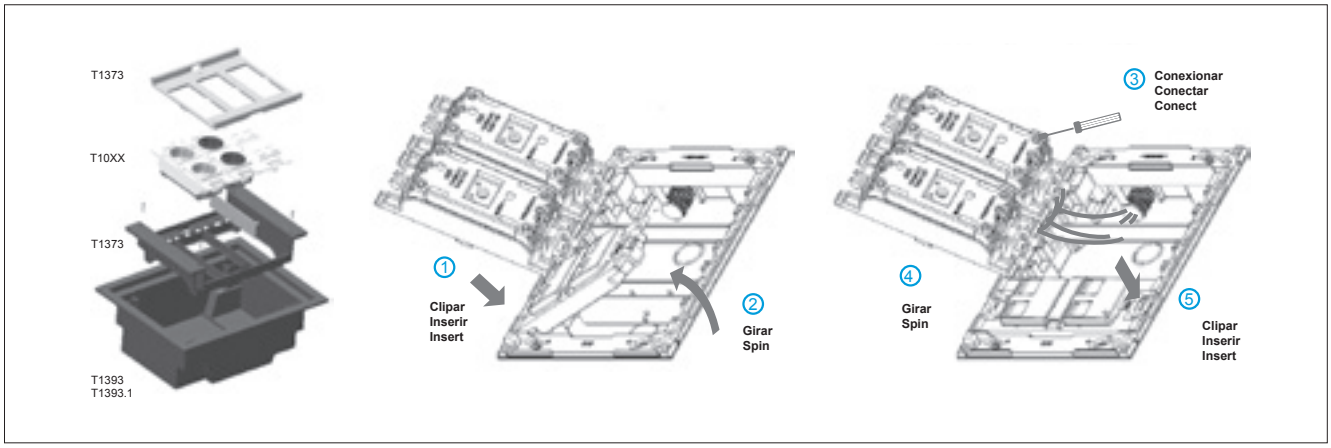

Montaje en suelo técnico

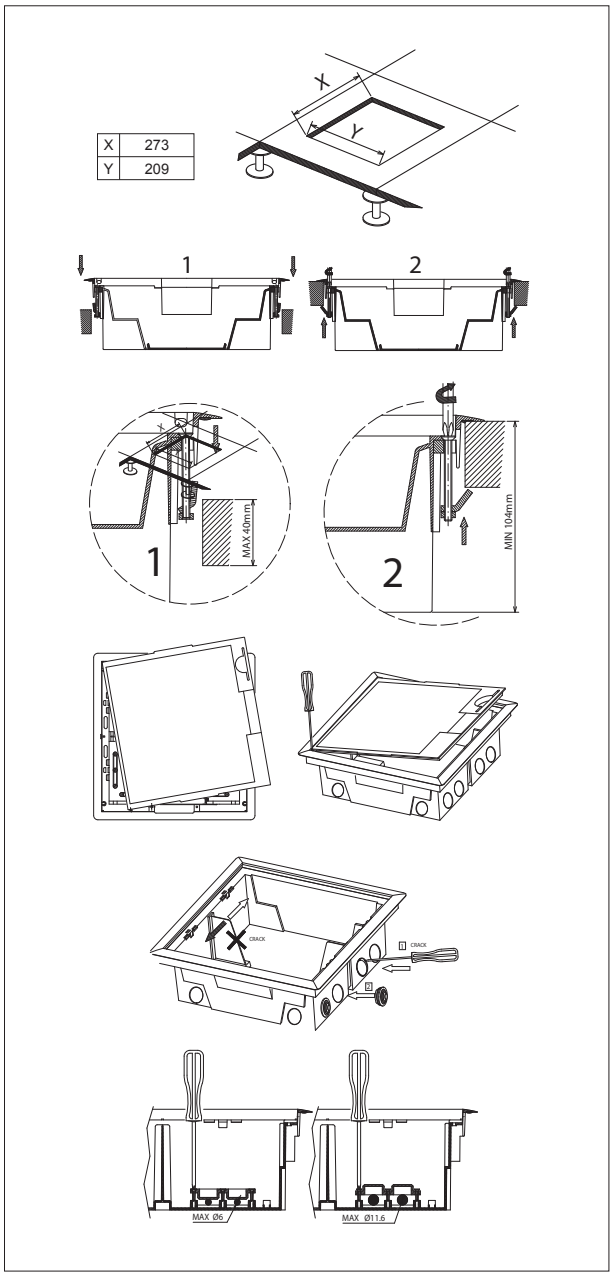

X	273
Y	209

Montaje soporte para bastidores T1393.4

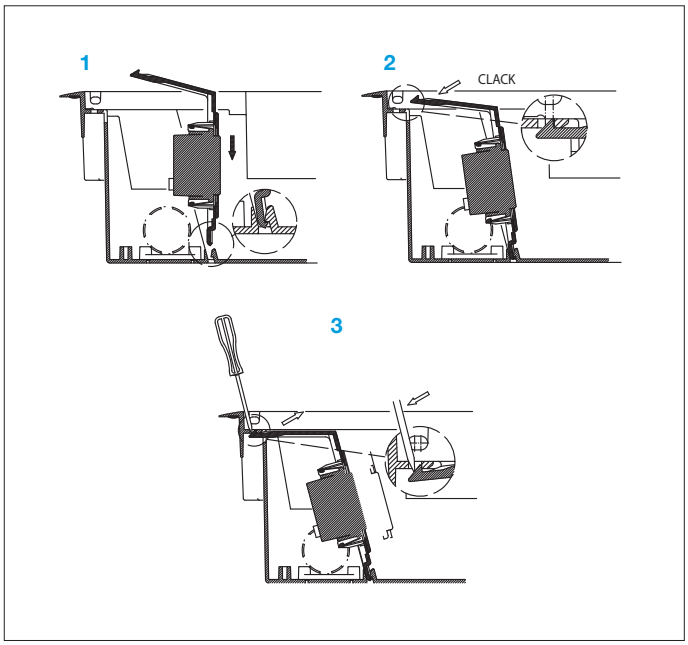

Montaje en suelo de pavimento T1393.9

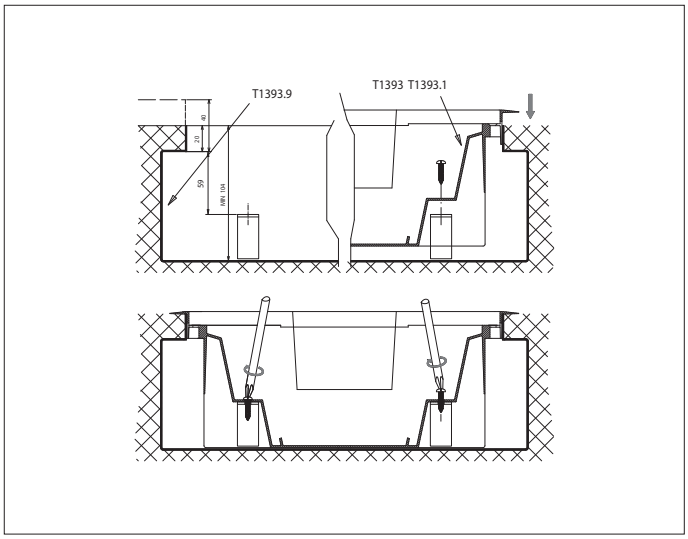

Punto de distribución
Instalación en obra T28XX

1- Instalación Punto de distribución con datos y toma Eléctrica

Con un destornillador de punta philips soltar la tapa superior como se muestra en la fig. 1.

Fig. 1

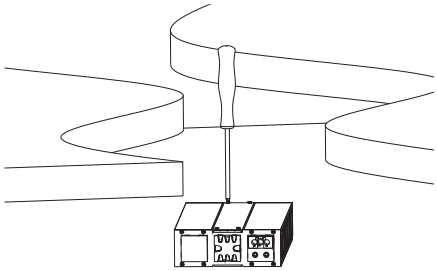

2-

Presentamos la base donde vayamos a colocarla. Marcamos, y con un taladro realizamos los agujeros necesarios, posteriormente introducimos los tacos y atornillamos la base al suelo tal y como muestra la fig. 2.

Fig. 2

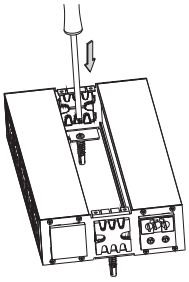

3- Soltar la tapa pasacables

Con un destonillador de punta plana ejercer palanca entre la tapa y la endidura del perfil, tal y como se muestra en la fig. 03.

Fig. 3

4-

Una vez que hemos soltado la tapa pasacables podremos pasar los cables de datos, la tapa esta diseñada para pasar cables con conector o sin conector, ya que dispone de una endidura en los extremos de la tapa para poder pasar cables con conectores incorporados.

Fig. 4

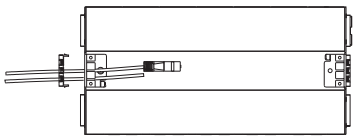

5- Soltar tapa de voz y datos

Con un destonillador de punta plana ejercer palanca entre la tapa de voz y datos y la endidura del perfil, tal y como se muestra en la fig. 3.

Conectar los cables de datos

Colocar los conectores RJ45 en la tapa y conectarlos como muestra el detalle A. Colocar la tapa al carril con los conectores y recoger el cable sobrante. Para cables de datos que dispongan de conector, en la placa se le puede incorporar un conector hembra de E/S.

Fig. 5

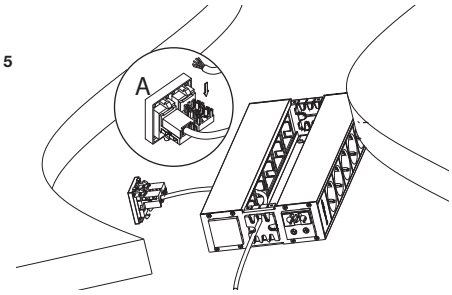

6- Conexión de la toma eléctrica

Conectar el cable de alimentación en el conector rápido que tiene incorporado en el extremo del carril B. Por último solo queda volver a colocar la tapa superior.

Fig. 6

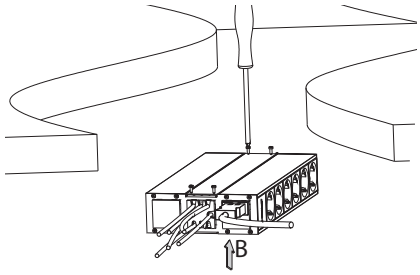

7- Instalación Punto de distribución con solo tomas Eléctrica

Presentamos la base donde vayamos a colocarla. Marcamos, y con un taladro realizamos los agujeros necesarios, posteriormente introducimos los tacos y atornillamos la base al suelo tal y como muestra la fig. 7.

Fig. 7

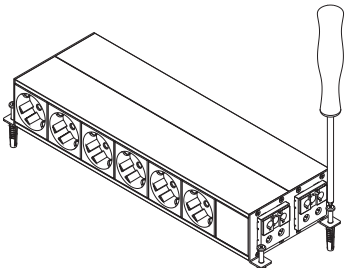

8- Conexión de la toma eléctrica

Conectar el cable de alimentación en el conector rápido que tiene incorporado en el extremo del carril B. Si se dispone de tomas de corriente estabilizada y corriente normal, los conectores rápido estaran diferenciados en dos corlores: Rojo: Estabilizada Negro: Normal.

Fig. 8

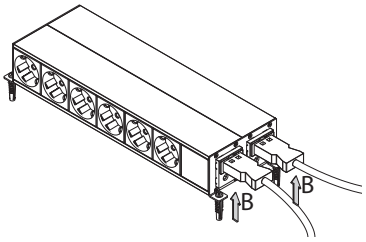

Punto de conexión multifunción
Instalación en obra T211X

1- Instalación en mesa

Realizar un agujero con una corona de 102 mm. de Ø para poder introducir el punto de conexión multifunción.

Fig. 1

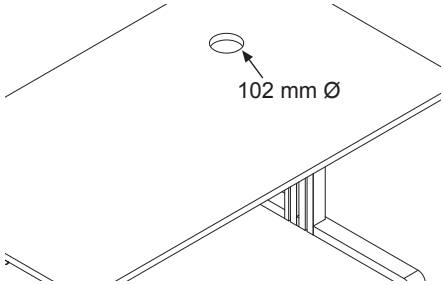

2- Soltar la tapa

Con un destornillador de corte fino extraer la tapa que recubre el mecanismo de fijación, tal y como se muestra en la fig. 2.

Fig. 2

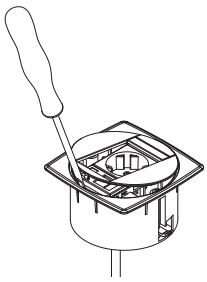

3- Fijar el sistema punto de conexión multifunción

Antes de introducir el sistema punto de conexión multifunción miramos que las patillas de anclaje esten recogidas, si no lo estan las recogemos dandole vueltas con el destornillador. Una vez terminado con esta operación introducimos el sistema punto de conexión multifunción en el agujero que hemos realizado. Fig. 3.

Fig. 3

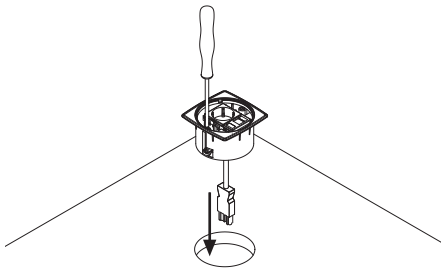

4- Ejemplo de funcionamiento del sistema de sujeción

IMPORTANTE: Si la operación se realiza con un atornillador eléctrico, hay que regular la fuerza de éste para no dañar el sistema de anclaje.

Fig. 4

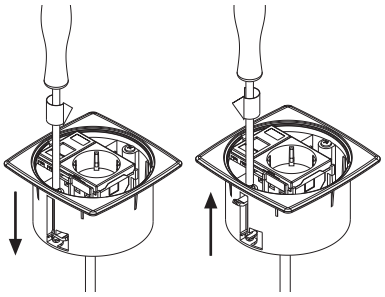

5- Fijando los anillos

Con un destornillador de punta philips, apretar los dos tornillos del sistema de sujeción hasta notar que ejercen la presión suficiente para evitar movimientos.

Fig. 5

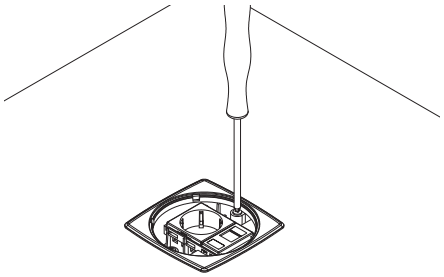

6-

Una vez que hemos terminado de sujetar el unit solo nos queda volver a colocar la tapa embellecedora tal y como se muestra en la fig. 6.

Fig. 6

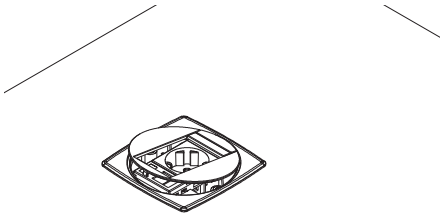

7- Ocultar los cables

Colocación de la vertebra.
Para poder ocultar los cables que alimentan al sistema punto de conexión multifunción podemos colocarle el sistema orgatech, el cual permite llegar a cualquier punto eléctrico ocultando los cables y los conectores.

Fig. 7

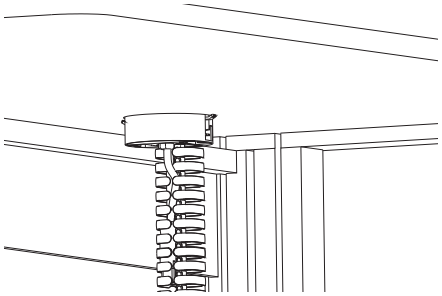

8- Pasacables

El punto de conexión multifunción permite con solo soltar una pestaña utilizarlo como un acceso pasacables. Fig. 8.

Fig. 8

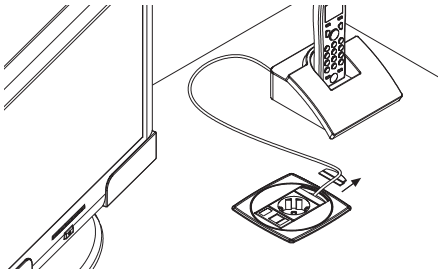

Punto de distribución
Instalación en obra T211X

Componentes del punto de conexión multifunción

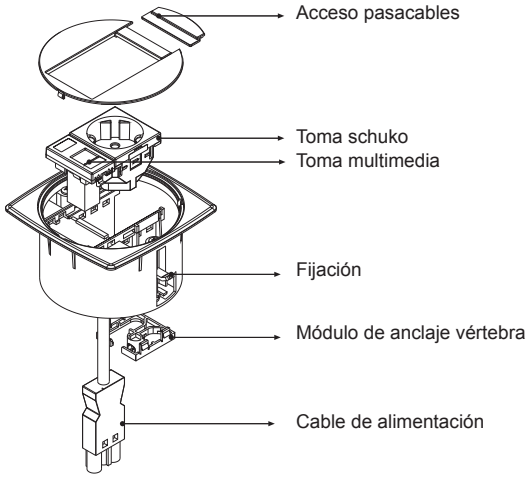

Componentes del pasacables

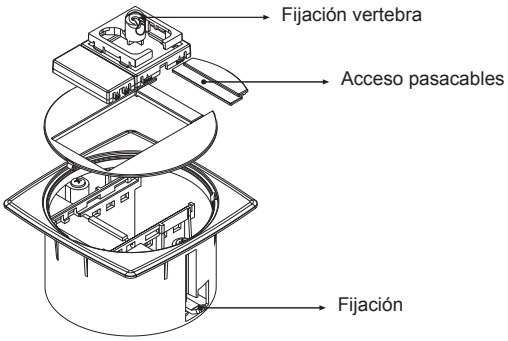

Punto de conexión multifunción
Instalación en obra T211X

Instalación en suelo

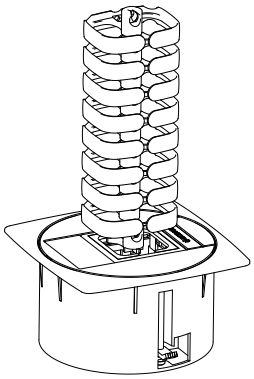

Instalación en mesa

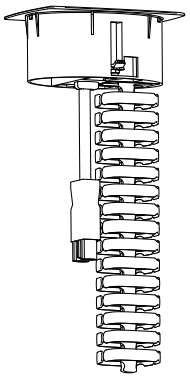

Comunicación suelo mesa

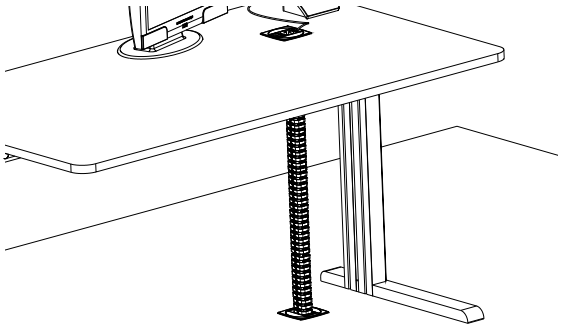

Instalación en suelo técnico

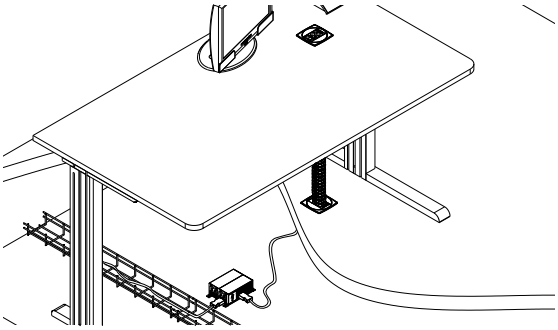

Minicolumna
Instalación en obra T22XX

1- Instalación fijación a suelo

Con un destornillador de punta plana ejercer palanca en las endiduras del embellecedor tal y como se muestra en la imagen para poder quitar el embellecedor frontal.

Fig. 1

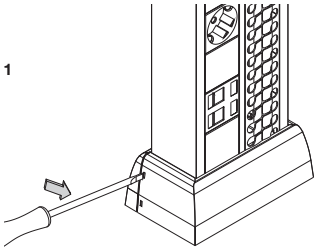

2- Instalación fijación a suelo

Una vez que hemos quitado el embellecedor ya podemos acceder al sistema de fijación.
Presentamos la base donde vayamos a colocarla. Marcamos, y con un taladro realizamos los agujeros necesarios, posteriormente introducimos los tacos y atornillamos la base al suelo tal y como muestra la fig. 2.

Fig. 2

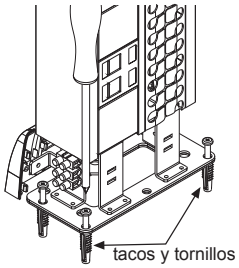

3- Soltar tapa de voz y datos

Con un destonillador de punta plana ejercer palanca entre la tapa de voz y datos y la endidura del perfil, tal y como se muestra en la fig. 3.

Fig. 3

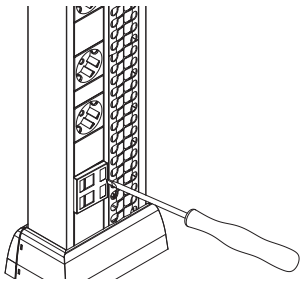

4-

Pasar los cables de V/D por la parte de abajo.
Colocar los conectores RJ45 en la tapa y conectarlos como muestra el detalle A.
Colocar la tapa al carril con los conectores y recoger el cable sobrante.
Para la conexión eléctrica pasar los cables por debajo y conexionar a la borna de conexión electrica dispuesta en el lateral de la base. detalle B.

Fig. 4

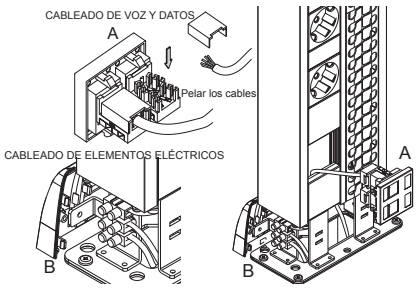

5-

Una vez que hemos conectado todo volvemos a colocar el embellecedor deslizandolo hasta escuchar un "*Clic*".

Fig. 5

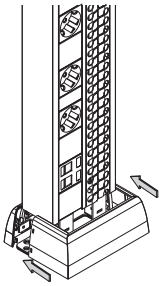

6- Colocación de vértebra

Con un destornillador de punta plana soltar la tapa superior derecha y sustituirla por el insertable A. Una vez colocado el insertable se puede proceder a la colocación de la vértrebra para el guiado de los cables tal y como se muestra en el dibujo B.
El perfil derecho esta preparado para la recogida del cableado sobrante.

Fig. 6

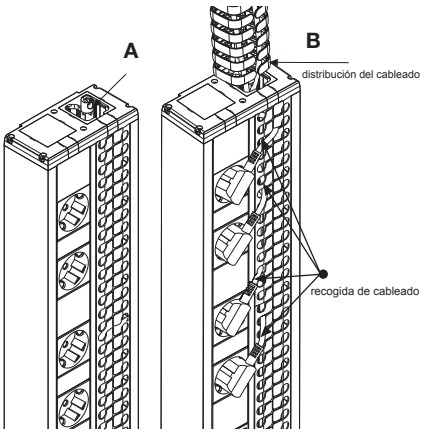

7-

El perfil mini columna queda totalmente instalado.

Fig. 7

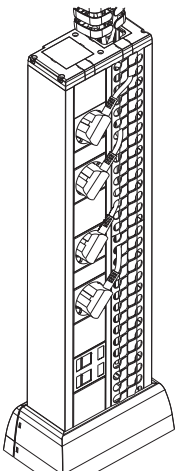

Columna
Instalación en obra T23XX

1- Instalación fijación a suelo

Con un destornillador de punta plana ejercer palanca en las endiduras del embellecedor tal y como se muestra en la imagen para poder quitar el embellecedor frontal.

Fig. 1

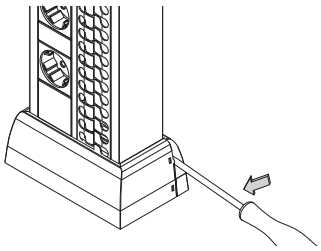

2- Instalación fijación a suelo

Una vez que hemos quitado el embellecedor ya podemos acceder al sistema de fijación.
Presentamos la base donde vayamos a colocarla. Marcamos, y con un taladro realizamos los agujeros necesarios, posteriormente introducimos los tacos y atornillamos la base al suelo tal y como muestra la fig. 2.

Fig. 2

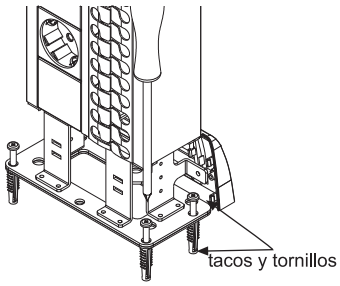

3-

Volvemos a colocar el embellecedor tal y como se muestra en la fig. 3.

Fig. 3

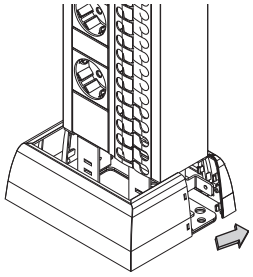

4- Soltar embellecedor superior

Con un destornillador de punta plana ejercer palanca en las endiduras del embellecedor tal y como se muestra en la imagen para poder quitar el embellecedor frontal trasero.

Fig. 4

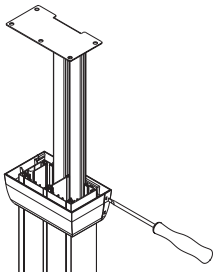

5-

Una vez que hemos soltado el embellecedor superior, tenemos que quitar las tapas de aluminio que recubren el perfil.
Con la mano ejercemos palanca en la parte superior de la tapa tirando hacia afuera de ella hasta hacerla salir del perfil.

Fig. 5

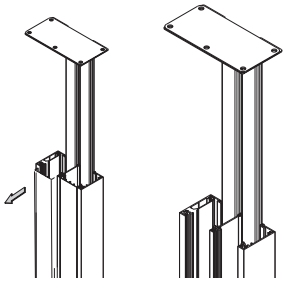

6- Fijación a techo

Una vez que hemos quitado las tapas de aluminio podemos acceder al sistema de fijación telescópico.
1) Hacemos girar las palomillas A y B en el sentido contrario a las agujas del reloj para poder soltarlas.
2) Una vez sueltas deslizamos el sistema a lo largo del perfil hasta que hayamos alcanzado el punto donde lo vayamos a fijar. Una vez ahí volvemos a apretar las palomillas cerciorándonos que la parte superior del sistema queda acoplada perfectamente en el techo.

Fig. 6

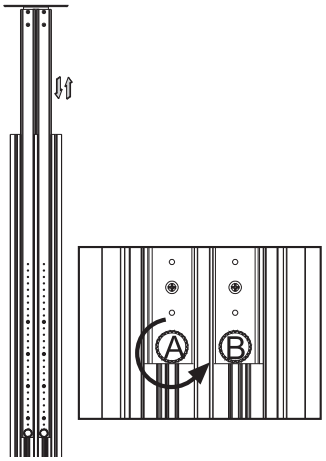

7- Pasar y conectar los cables

Una vez sujeto el sistema de fijación solo queda pasar los cables.

Fig. 7

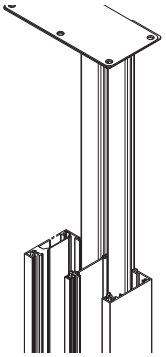

Columna
Instalación en obra T23XX

8- Cables de datos

Para pasar los cables de datos disponemos de un canal en la parte interior izquierda del perfil que llega hasta los conectores de datos, una vez allí seguimos los siguientes pasos para conectarlos a los conectores.

Fig. 8

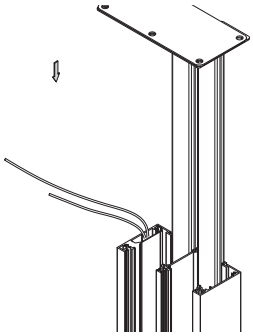

9- Cables eléctricos

Para pasar los cables eléctricos realizamos la misma operación que para los cables de datos, pero esta vez los pasamos por la canal mas grande.

Fig. 9

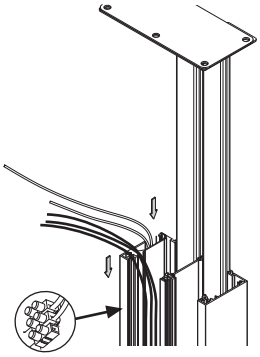

10A- Soltar tapa de voz y datos

Con un destornillador de punta plana ejercer palanca entre la tapa de voz y datos y la endidura del perfil, tal y como se muestra en la fig. 10.

10B- Conectar los cables de datos y eléctricos

Pasar los cables de V/D por la parte de abajo. Colocar los conectores RJ45 en la tapa y conectarlos como muestra el detalle A.
Colocar la tapa al carril con los conectores y recoger el cable sobrante.
Para la conexión eléctrica pasar los cables por debajo y conexionar a la borna de conexión eléctrica dispuesta en el lateral del perfil B.

Fig. 10

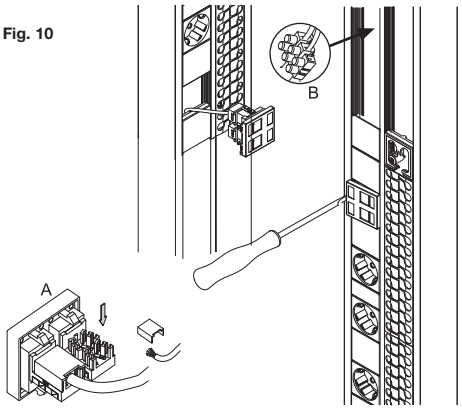

11/12-

Una vez instalados todos los cables volvemos a colocar las tapas de aluminio en el perfil presionando ligeramente sobre ellas hasta que queden encajadas.

Fig. 11

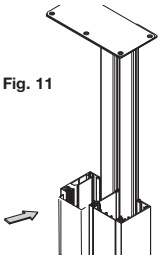

Fig. 12

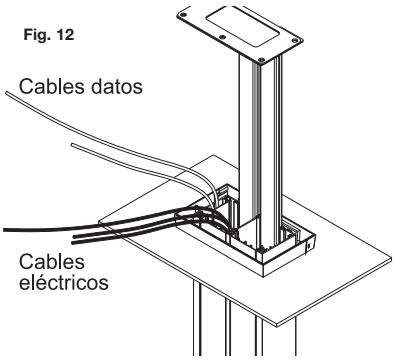

13-

Para terminar solo queda colocar el embellecedor superior, para ello hacemos encajar el embellecedor frontal con el trasero, una vez encajados lo deslizamos hacia arriba del perfil hasta el techo.

Fig. 13

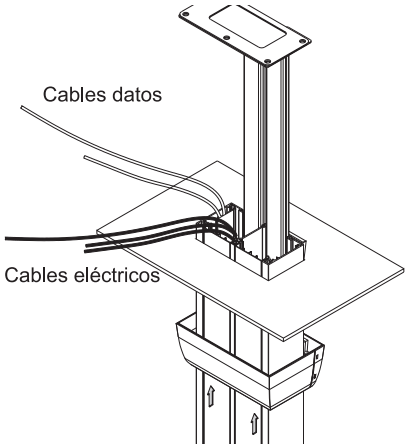

14- Colocación de vertebra

Con un destornillador de punta plana soltar la tapa superior derecha y sustituirla por el insertable A. Una vez colocado el insertable se puede proceder a la colocación de la vértrebra para el guiado de los cables tal y como se muestra en el dibujo B.
El perfil derecho esta preparado para la recogida del cableado sobrante.
El perfil queda totalmente instalado.

Fig. 14

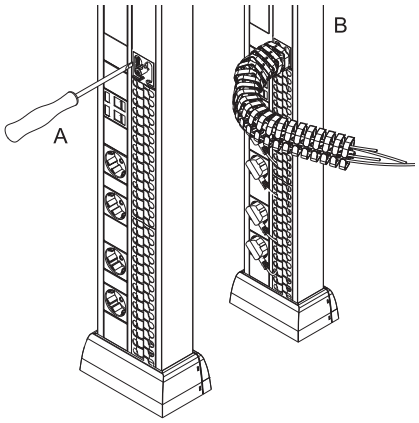

Conexión organizada de superficie
Instalación en obra T212X

1- Instalación en mesa

Introducir un destornillador plano en las muescas laterales que presentan la tapas señaladas en el dibujo, ejercer palanca para poder soltarlas. Para poder soltar la tapa de voz y datos es necesario ejercer palanca con el destornillador por la parte superior de esta.

Fig. 1

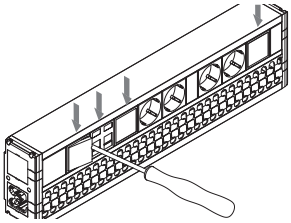

2-

Una vez que hemos quitado las tapas ya podemos acceder al interior del perfil. Nos dipondremos a marcar los centro de los orificios para su posterios sujeción en la pared. Los orificios por donde fijaremos el perfil son los señalados en la fig. 2.

Fig. 2

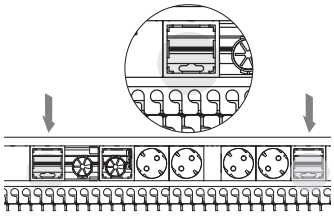

3-

Tras realizar el marcaje, procedemos a realizar los orificios con un taladro.Luego realizaremos la inserción de los tacos en los orificios realizados. El siguiente paso sera atornillar los tornillos en el interior de los tacos sin pretarlos del todo.

Fig. 3

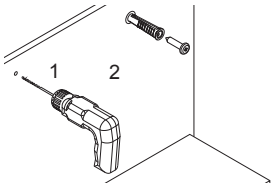

4- Realizar las conexiones

Antes de proceder a fijar el kit en la pared debemos pasar los cables que vienen del cuadro de conexiones de la pared a traves de los pasa cables que dispone el kit por la parte trasera. Uno destinado a la parte eléctrica y el otro a la parte de datos.

Fig. 4

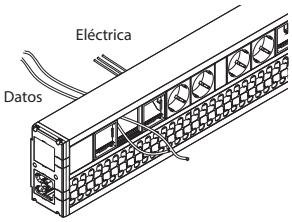

5-

Una vez que tenemos los cables introducidos en el interior del perfil ya podemos atornillar el kit a la pared. Para ello presentamos el kit de manera que coincidan los tornillos dispuestos en la pared con los orificios de anclaje del perfil. En cuanto tengamos las cabezas de los tornillos sobresaliendo por los orificios de anclaje solo tendremos que desplazar el perfil hacia un lateral para que al apretar el tornillo éste asiente en la parte estrecha del orificio de anclaje del perfil.

Fig. 5

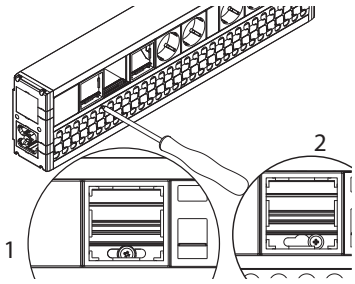

6- Conexionar la parte eléctrica

Los cables que hemos introducido en la parte trasera del perfil debemos conexionarlos en la borna interna del perfil haciendo conincidir los colores de los cables con los ya conectados.
Fase, Tierra y Neutro. Si el perfil consta de tomas de corriente estabilizada, tendremos unas bornas independientes para estas conexiones.

Fig. 6

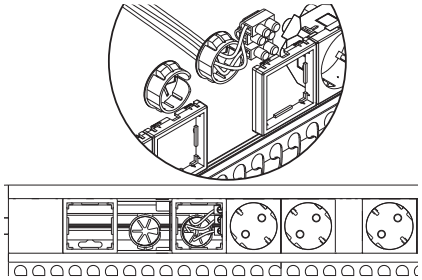

7- Conexionado de voz y datos

Los cables de datos que hemos introducido por la parte trasera del perfil los tenemos que conexionar a los conectores de voz y datos tal y como se muestra en la fig. 7.

Fig. 7

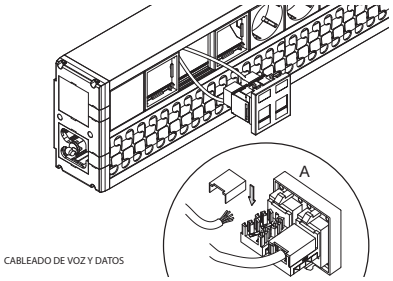

8-

Ahora solo queda colocar las tapa ciega que cubre el sistema de anclaje y el sistema de conexiones.

Fig. 8

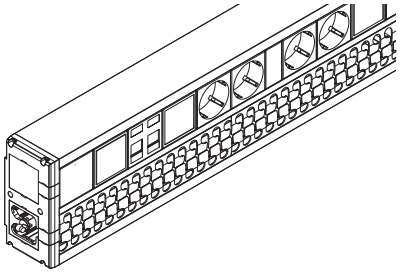

Conexión organizada empotrable
Instalación en obra T26XX

1- Instalación en mesa

Realizar el corte en la mesa respetando las tolerancias que se muestran en la fig.1. El perfil puede instalarse en mesas con expesores de 5 mm. a 31 mm.

Fig. 1

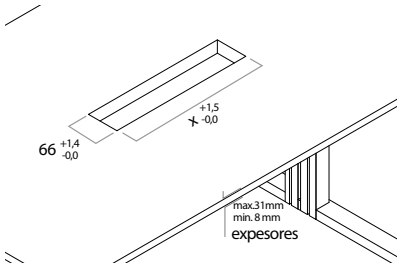

2-

Extraer las aletas embellecedoras tirando hacia afuera para poder acceder a las fijaciones.

Fig. 2

3-

Introducir primero el cable de alimentación y seguidamente introducir el perfil como se muestra en la fig.3. Con un destornillador de punta Torx y girando en el sentido de las agujas del reloj conseguiremos fijar el perfil en la mesa.

IMPORTANTE: Si la operación se realiza con un atornillador eléctrico, hay que regular la fuerza de éste para no dañar el sistema de anclaje.

Fig. 3

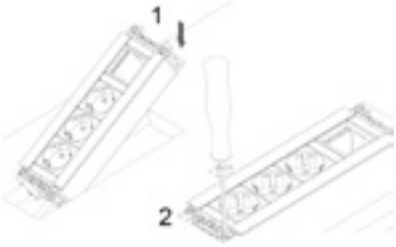

4-

Una vez que hemos fijado el perfil a la mesa volvemos a colocar las aletas embellecedoras como se muestra en la Fig.04

Fig. 4

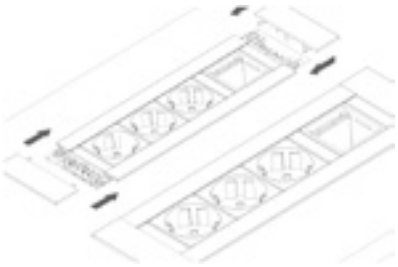

5-

Dimensiones

Fig. 5

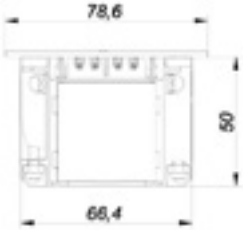

6- Instalación en mampara

Introducir primero el cable de alimentación y realizar las conexiones. Fig. 06

Fig. 6

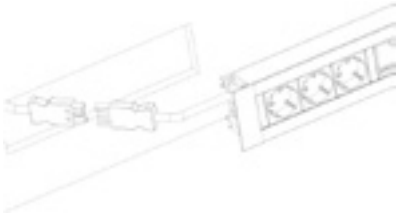

7-

Extraer las aletas embellecedoras tirando hacia afuera para poder acceder a las fijaciones. Con un destornillador de punta Torx y girando en el sentido de las agujas del reloj conseguiremos fijar el perfil en la mesa.

IMPORTANTE: Si la operación se realiza con un atornillador eléctrico, hay que regular la fuerza de éste para no dañar el sistema de anclaje.

Fig. 7

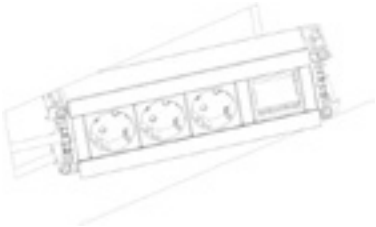

8-

Una vez que hemos fijado el perfil en la pared volvemos a colocar las aletas embellecedoras. Para cualquier consulta sobre el perfil ponerse en contacto con: www.abb.es/niessen

Fig. 8

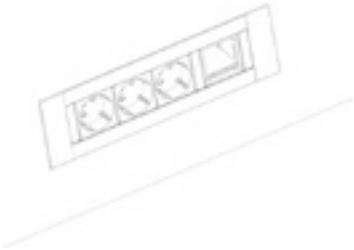

Conexión para mobiliario de superficie con tapa abatible
Instalación en obra T2442, T2443 y T29XX

1- Instalación en sobre de mesa

Soltar tapa trasera:
Desde la base ejercer fuerza hacia arriba hasta escuchar dos click tal y como se muestra en la fig. 1 B.
Una vez que se ha desenclabado la tapa del resto del producto, tiramos hacia atras hasta soltar completamente la tapa del resto del producto. Fig. 1 C.

Fig. 1

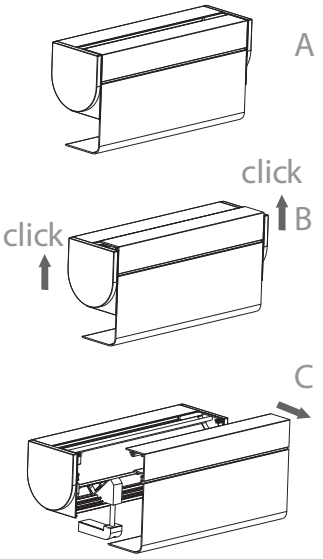

2-

Una vez que hemos soltado la tapa trasera, ya podemos acceder a las fijaciones. Con la ayuda de una llave allen del Nº 6 regulamos la altura de las fijaciones al grosor de mesa donde vamos a instalar el producto. Fig. 2.

Fig. 2

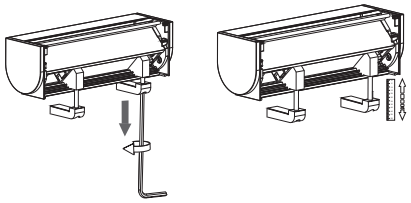

3-

Presentamos el producto en la mesa donde lo vamos a instalar y con la misma llave allen Nº 6 regulamos las fijaciones hasta que el producto queda completamente fijado a la mesa. Fig. 3.

Fig. 3

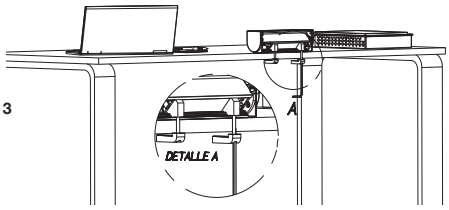

4-

Hay que asegurarse que el producto quede bien fijado a la mesa. Fig. 4.

Fig. 4

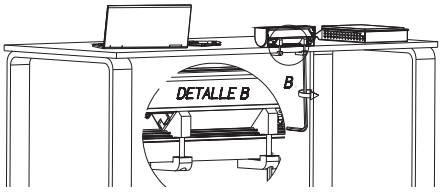

5-

Una vez fijado en la mesa y realizadas las conexiones hay que volver a colocar la tapa trasera, para ello la presentamos tal y como se muestra en la fig. 5 A.
Colocamos la tapa alineada con la parte superior de prisma fig. 5 B.
Una vez que tenemos la tapa alineada presionamos ligeramente hacia abajo en los laterales de prisma hasta escuchar un click.
Fig. 5 C.

Fig. 5

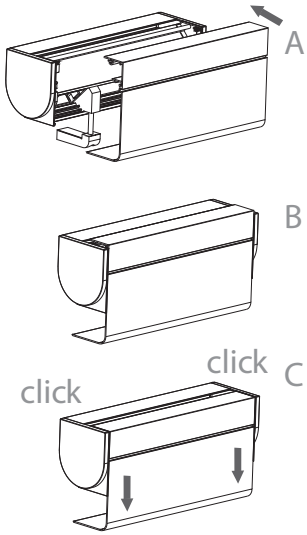

6- Instalación terminada

El producto queda totalmente instalado tal y como se muestra en la fig. 6.

Fig. 7

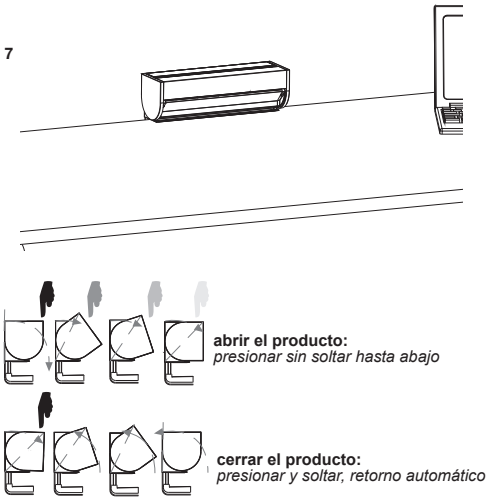

Conexión para mobiliario de superficie con tapa abatible
Instalación en obra T2452 y T2453

1- Instalación elevada. desmontar tapa trasera

Lo primero que tenemos que hacer para poder acceder a los conectores multimedia es retirar la tapa trasera del producto. Fig. 1 A.

PASO 1
Para poder retirar la tapa trasera del producto tenemos que ejercer fuerza hacia arriba en el canto inferior de la tapa. Fig. 1 B.

PASO 2
Una vez que hemos desanclado la tapa trasera solo nos queda retirarla hacia atras. Fig. 1 B.

Soltando el soporte
Una vez que hemos retirado la tapa trasera nos disponemos a soltar el soporte. Fig. 1 B.

PASO 1
Soltar la pieza principal del soporte (1) para ello la hacemos girar en sentido de las agujas del reloj hasta que quede completamente suelta. Fig. 1 B.

PASO 2
Quitamos la arandela (2). Fig. 1 B.

Fig. 1

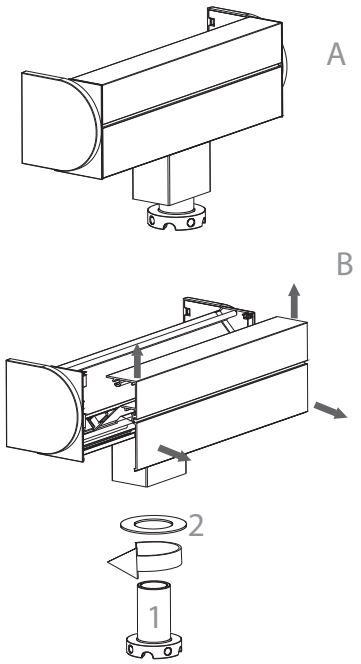

2- Realizar agujero para el soporte

Realizar un agujero pasante con una corona de 30 mm. Ø tal y como se muestra en la fig. 2.

Fig. 2

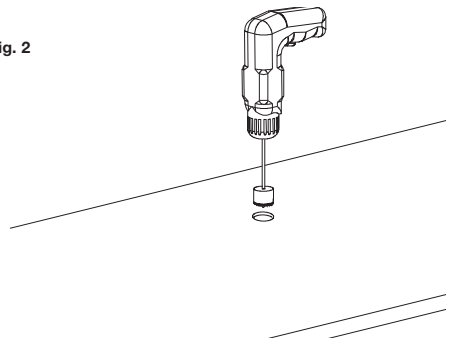

3- Fijando el producto

Una vez realizado el orificio lo primero que tenemos que hacer es pasar los cables tal y como se muestra en la fig. 3 A.

Fig. 3

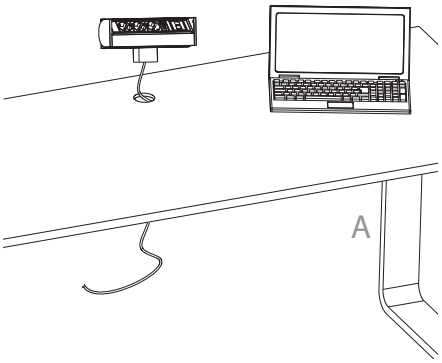

4-

PASO 1
Por la parte inferior de la mesa introducimos elos cables por la arandela que anteriormente habiam os quitado y seguidamente los introducimos por el hueco del tornillo de sujeción del soporte. Fig. 4 B.

PASO 2
Colocamos el prisma bien asentado sobre la mesa y por debajo comenzamos apretando el tornillo de fijación en el sentido contrario a las agujas del reloj hasta que quede firmemente sujeto. Fig. 4 C.

Fig. 4

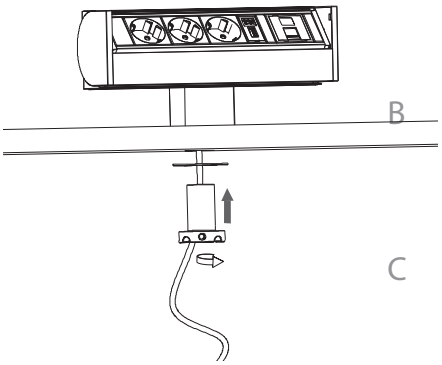

5-

PASO 3
Para terminar hay que colocar un conector rápido o enchufe en el extremo del cable. Fig. 5.

El producto esta instalado correctamente.

Fig. 5

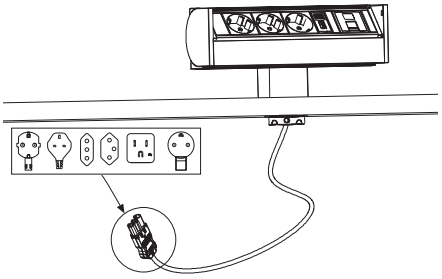

Conexión para mobiliario de superficie
Instalación en obra T242X, T244X, T245 y T246X

1- Instalación con fijación plana

Con un destornillador de punta philips atornillar las zetas de sujeción de los laterales.

Fig. 1

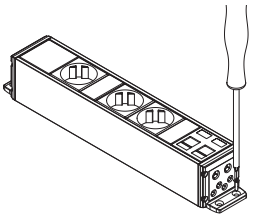

2-

Extraer la tapa de los conectores V/D con un destornillador de corte fino. Pasar los cables de V/D por los pasamuros situados en la tapa final.

Fig. 2

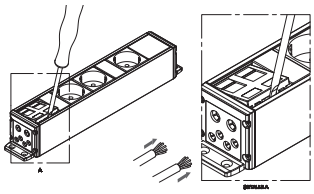

3-

Colocar los conectores RJ45 en la tapa conectores y crimparlos como muestra el detalle A.
Colocar la tapa al carril con los conectores y recoger el cable sobrante. El perfil queda totalmente instalado.

Fig. 3

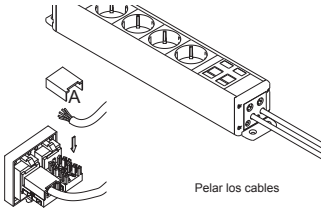

4- Instalación con zetas a 90º

Con un destornillador de punta philips atornillar las zetas de sujeción de los laterales.

Fig. 4

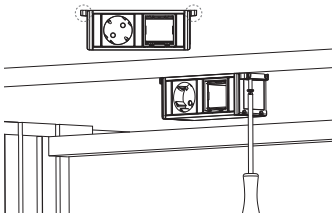

5- Instalación con fijación elevada

Con un destornillador de punta philips atornillar las zetas de sujeción de los laterales.
Esta vez la entrada a los conectores es directa con conectores de E/S. Alimentar el V/D : introducir el cable en el acceso directo B y conectarlo al RJ45, conecte otro cable a la placa de V/D A.

Fig. 5

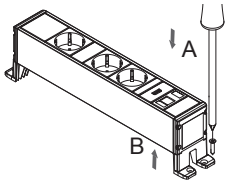

Detalle parte trasera acceso directo

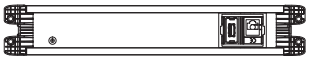

6- Instalación en rejilla pasacables

Para la instalación en rejilla pasacables, atornillar la pieza A a la Z de sujeción tal como indica el detalle A.

Fig. 6

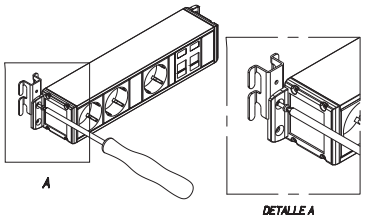

7-

Una vez instalada la pieza de sujeción en el carril, introducir las patillas 1 y 2 mostradas en la figura A en la rejilla, tal como indica la figura B. El carril queda perfectamente sujeto a la rejilla pasacables.

Fig. 7

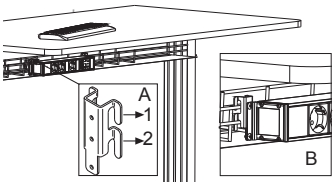

8- Instalación cubo soporte 2

Importante: Rango máximo 40 mm.

Fig. 8

9-

Alinear el soporte con el canto de la mesa a instalar. Introducirlo hasta hacer tope con la mesa tal y como se muestra en la fig.7. Una vez asentado el soporte hacemos girar los pomos inferiores en el sentido contrario a las agujas del reloj, esto hara que el pomo superior suba hasta hacer tope con la parte inferior del tablero de la mesa. Fig.8. El soporte esta completamente instalado.

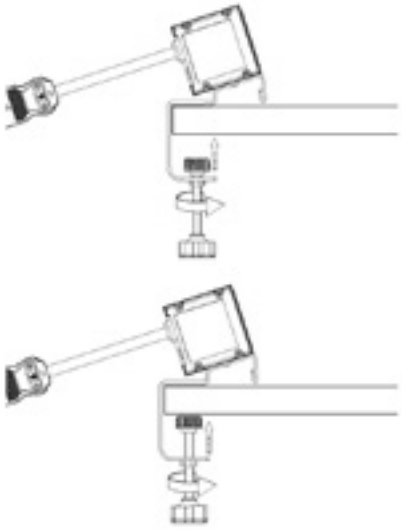

Conexión para mobiliario empotrada
Instalación en obra T2520, T2520.1 y T2530

1-

IMPORTANTE: No sobrepasar las dimensiones de tolerancia, el producto puede quedar mal instalado.
Practicar un orificio en el tablero de la mesa, para el empotramiento de la caja, según las medidas indicadas en el cuadro 1.

Fig. 1

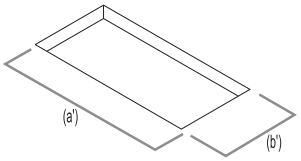

Módulos	Caja (mm)	Corte en mesa (mm)
4M	(A) 319 x (B) 154 x (C) 63,5	(a') 294 (+1) x (b') 147 (+0,5)
6 M	(A) 409 x (B) 154 x (C) 63,5	(a') 384 (+1) x (b') 147 (+0,5)

2-

Una vez realizado el orificio, introducir la caja por la parte superior de la mesa.

Fig. 2

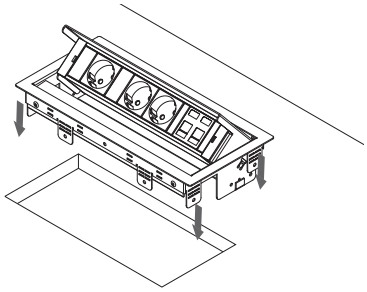

3-

Plegar manualmente las cuatro pestañas que se consiederen mas adecuadas para la sujeción de la caja a la mesa.

Fig. 3

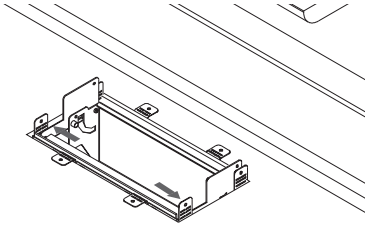

4-

Atornillar con un destornillador de punta philips la pestañas que se ha considerado doblar con los tornillos que se suministran.
La caja queda totalmente instalada.

Fig. 4

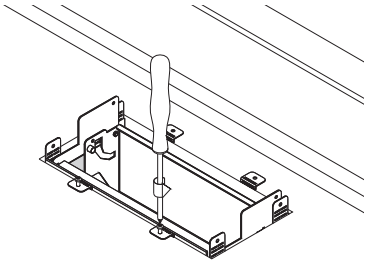

5-

Introducir un destornillador plano en las regatas de las solapas del carril, mover haciendo palanca siempre hacia el exterior de la caja.

IMPORTANTE: Es necesario desenclavar ambas pestañas antes de extraer el carril.

Fig. 5

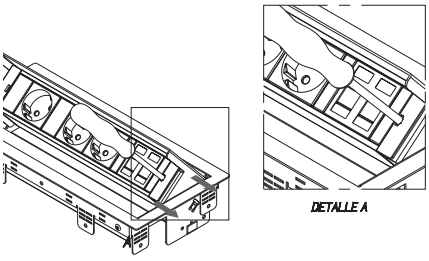

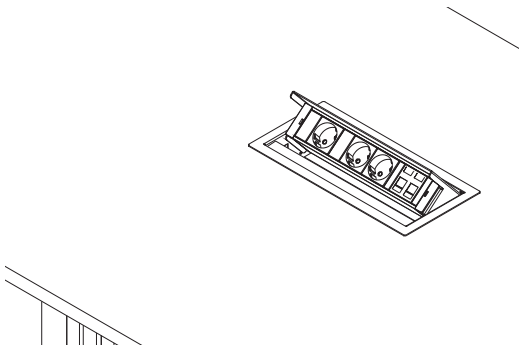

Conexión motorizada para mobiliario
Componentes de la conexión motorizada T2550

Características técnicas

Eléctrico

Tensión nominal: 230V a.c monofásico.
Intensidad nominal: 16 Amp máximo.
Frecuencia: 50Hz.
Sistema de apertura: Eléctrico.

Tipos de conexiones

» Alimentación eléctrica: Conector rápido.
» Salidas de corriente: Tomas Schuko.
» Voz y Datos: RJ45 Cat. 6
» Conexiones multimedia.

Gruesos de mesa: 25 / 30 / 40 mm.
Para grosores superiores a 40 mm.
es necesario realizar rebaje del tablero.

» Grueso de tapa: 5 mm.
» Dimensiones caja: 356 x 194 x 163 mm.

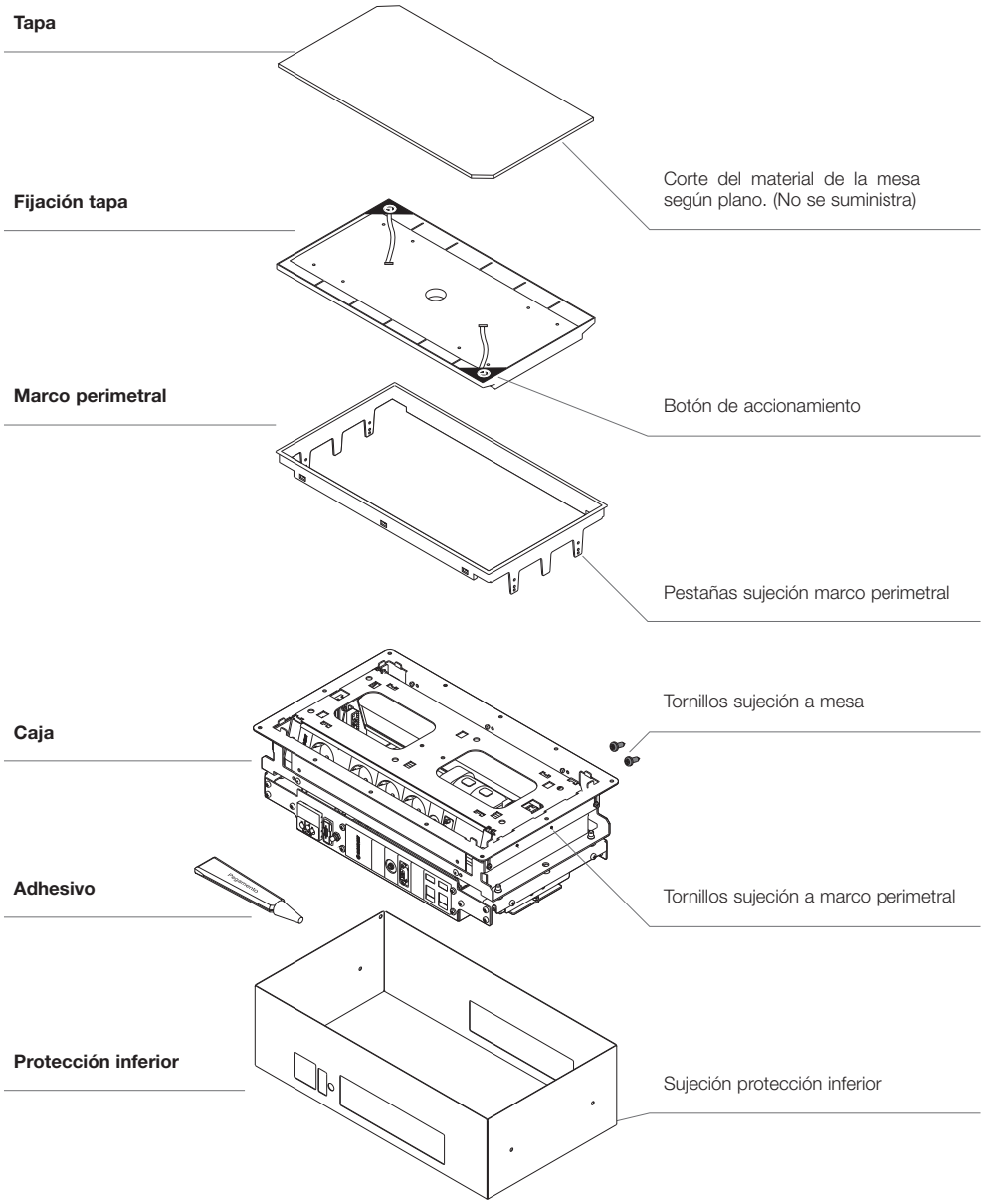

Conexión motorizada para mobiliario
Instalación en obra T2550

1-

Practicar el corte en el tablero.

IMPORTANTE: El radio de acabado de las esquinas no podrá ser superior a 2 mm.

Fig. 1

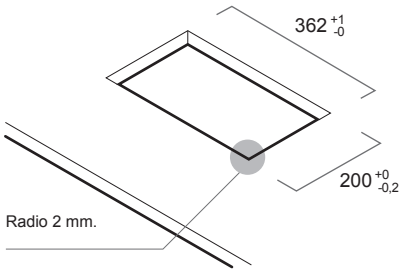

2-

Utilizar el material extraido del corte para realizar la tapa.

Fig. 2

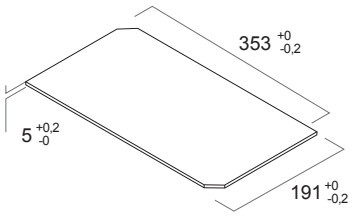

3-

Aplicar el adhesivo suministrado e introducirla en la base de plástico. El no utilizar este adhesivo puede causar problemas de mala fijación.

IMPORTANTE: Si es el caso, respete la posición y dirección de la veta de la madera.

Fig. 3

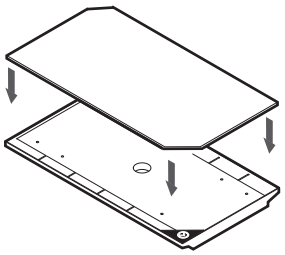

4-

Retirar la protección inferior de la caja soltando los tornillos de sujeción.

Fig. 4

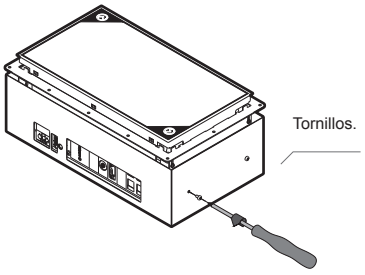

5-

Los siguientes pasos hay que realizarlos con la caja abierta. Para ello, conectela a la red, pulsar el botón rojo de accionamiento manual, y una vez abierta desconectarla de la red.
Soltar los cuatro tornillos de las sujeciones (pestañas) del marco perimetral de plástico.
Sacar el marco perimetral completamente.

Fig. 5

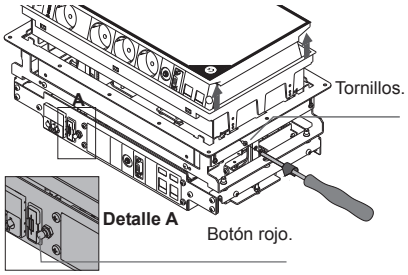

6-

Posicionar la caja por la parte inferior del tablero.
La caja dispone de cuatro pestañas que sirven de guía para su correcto posicionamiento (detalle A).
La pestaña de sujeción debe quedar perfectamente apoyada sobre el tablero antes de atornillar.

Fig. 6

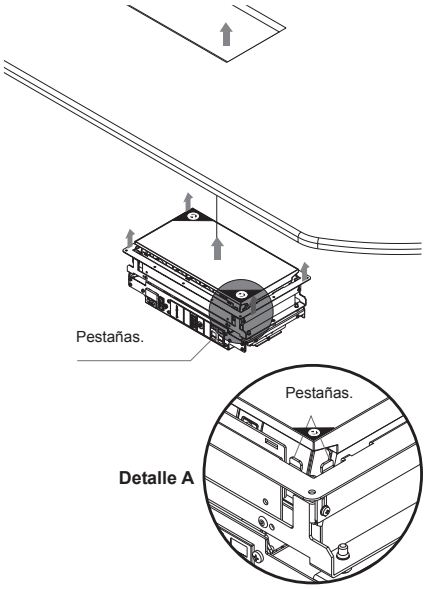

7-

Atornillar las cuatro esquinas de la pestaña de sujeción al tablero, sin apretar totalmente, para poder alinear la caja posteriormente. Una vez alineada colocar el resto de los tornillos.

IMPORTANTE: Nunca manipular los tornillos inferiores de nivelación.

Fig. 7

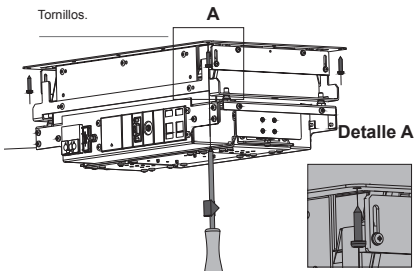

Conexión motorizada para mobiliario
Instalación en obra T2550

8-

Introducir el marco perimetral por la parte superior hasta que encaje sobre el tablero.

IMPORTANTE: Supervisar que el marco perimetral se introduce en la posición correcta.

IMPORTANTE: Vigile que cada pestaña se introduce en su alojamiento.

Fig. 8

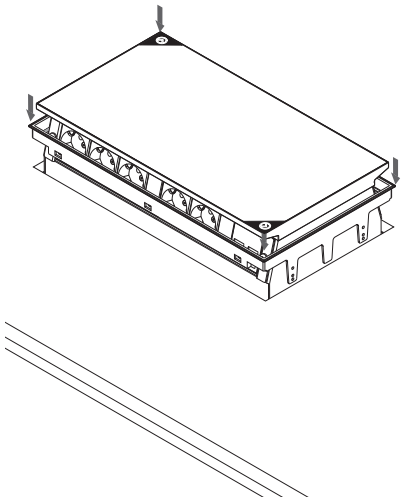

9-

Retocar el posicionamiento de la caja hasta alinearla.
Apretar los tornillos para terminar de sujetar la caja al tablero.

Fig. 9

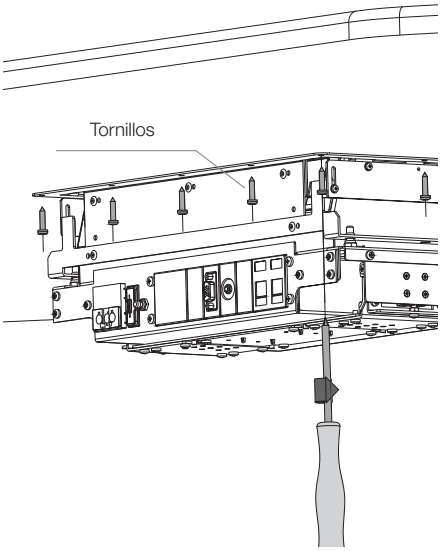

10- Sistema de regulación

Regulación de altura de la caja respecto del grosor del tablero de mesa.
La caja está regulada de fábrica para grosores de 25 mm. Para cambiar esta altura hay que acceder a los 4 tornillos de regulación de la caja. Fig. 10.

Fig. 10

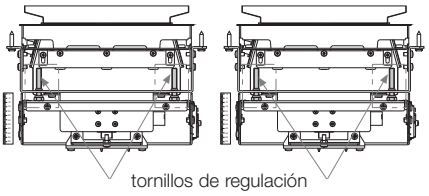

11-

Al actuar sobre los tornillos de regulación de la caja hacen que el chasis (parte gris. Fig. 11) suba o baje adaptándose al grosor de la mesa.

Fig. 11

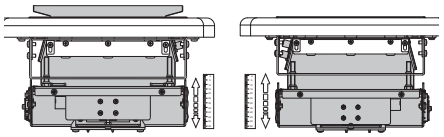

12- Modo de regular

La caja está regulada de fábrica para grosores de 25 mm. Si el grosor de la mesa es superior a 25 mm., al accionar la caja una vez instalada en la mesa veremos que baja y no queda enrasada con la mesa, sino que queda desplazada hacia abajo. Para solucionarlo hacer...

Fig. 12

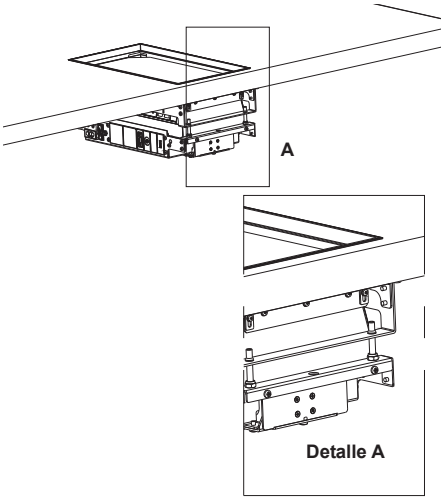

Conexión motorizada para mobiliario
Instalación en obra T2550

13-

Ajustar la caja para mesas de grosores superiores a 25 mm.
Con una llave de inglesa del Nº 10 bloquear la tuerca y con un destornillador allen hacer girar los cuatro tornillos de regulación en el sentido contrario a las agujas del reloj, hasta que la parte superior de la caja quede alineada con la mesa. Fig. 13.

Fig. 13

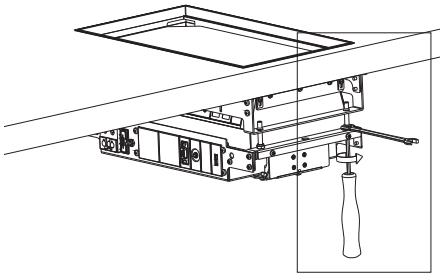

14-

IMPORTANTE: Subir los cuatro tornillos gradualmente.
La caja debe de quedar como el la fig. 14.

Fig. 14

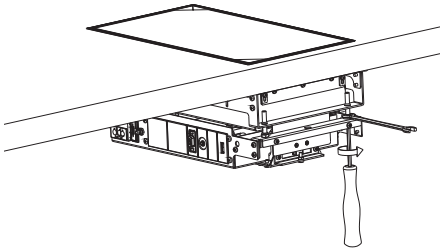

15-

Caja regulada a 40 mm. y mesa con grosores inferiores a 40 mm.
Con una llave de inglesa del Nº 10 bloquear la tuerca y con un destornillador allen hacer girar los cuatro tornillos de regulación en el sentido de las agujas del reloj, hasta que la parte superior de la caja quede alineada con la mesa. Fig. 15.

Fig. 15

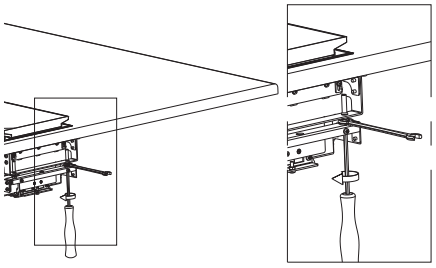

16-

IMPORTANTE: Bajar los cuatro tornillos gradualmente.
La caja debe de quedar como en la fig. 16.

Fig. 16

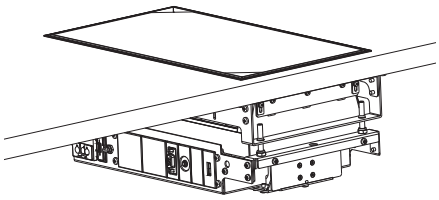

17-

Una vez sujeta y regulada en altura la caja, regular las sujeciones del marco perimetral.

IMPORTANTE: Asegurarse previamente de introducir correctamente las puntas de los tornillos fijos en los agujeros de las patillas del marco.
Las patillas disponen de tres agujeros diferentes para los distintos espesores de mesa.

Fig. 17

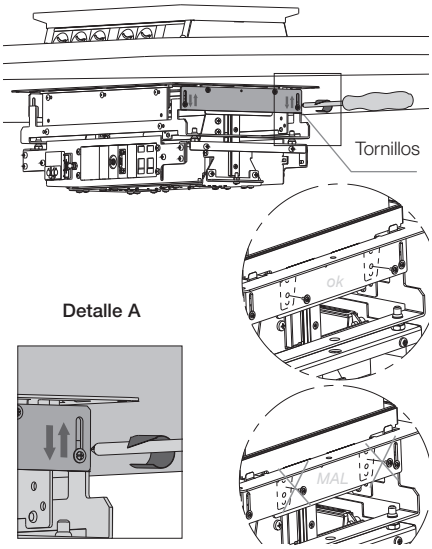

18-

Colocar la protección inferior y atornillar los cuatro tornillos. Una vez colocado todo, conecte la caja a la red eléctrica y las conexiones multimedia. La caja está preparada para ser utilizada.

Fig. 18

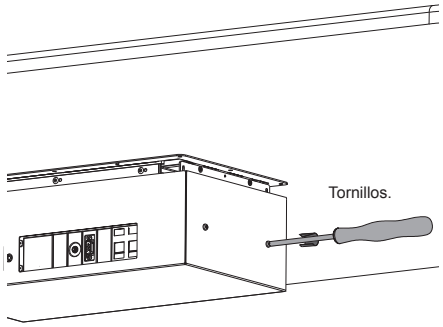

Conexión motorizada para mobiliario
Componentes de la conexión motorizada T2540

Características técnicas

Eléctrico

Tensión nominal: 230 V a.c monofásico.
Intensidad nominal: 16 Amp máximo.
Frecuencia: 50 Hz.
Sistema de apertura: Eléctrico.

Tipos de conexiones

» Alimentación eléctrica: Conector rápido.
» Salidas de corriente: Tomas Eléctricas.
» Voz y Datos: RJ45 Cat. 6
» Conexiones multimedia.

Gruesos de mesa: 25 / 30 / 40 mm.
Para grosores superiores a 40 mm. es necesario realizar rebaje del tablero.

» Grueso de tapa: 5 mm.
» Dimensiones caja: 295 x 121 x 163 mm.

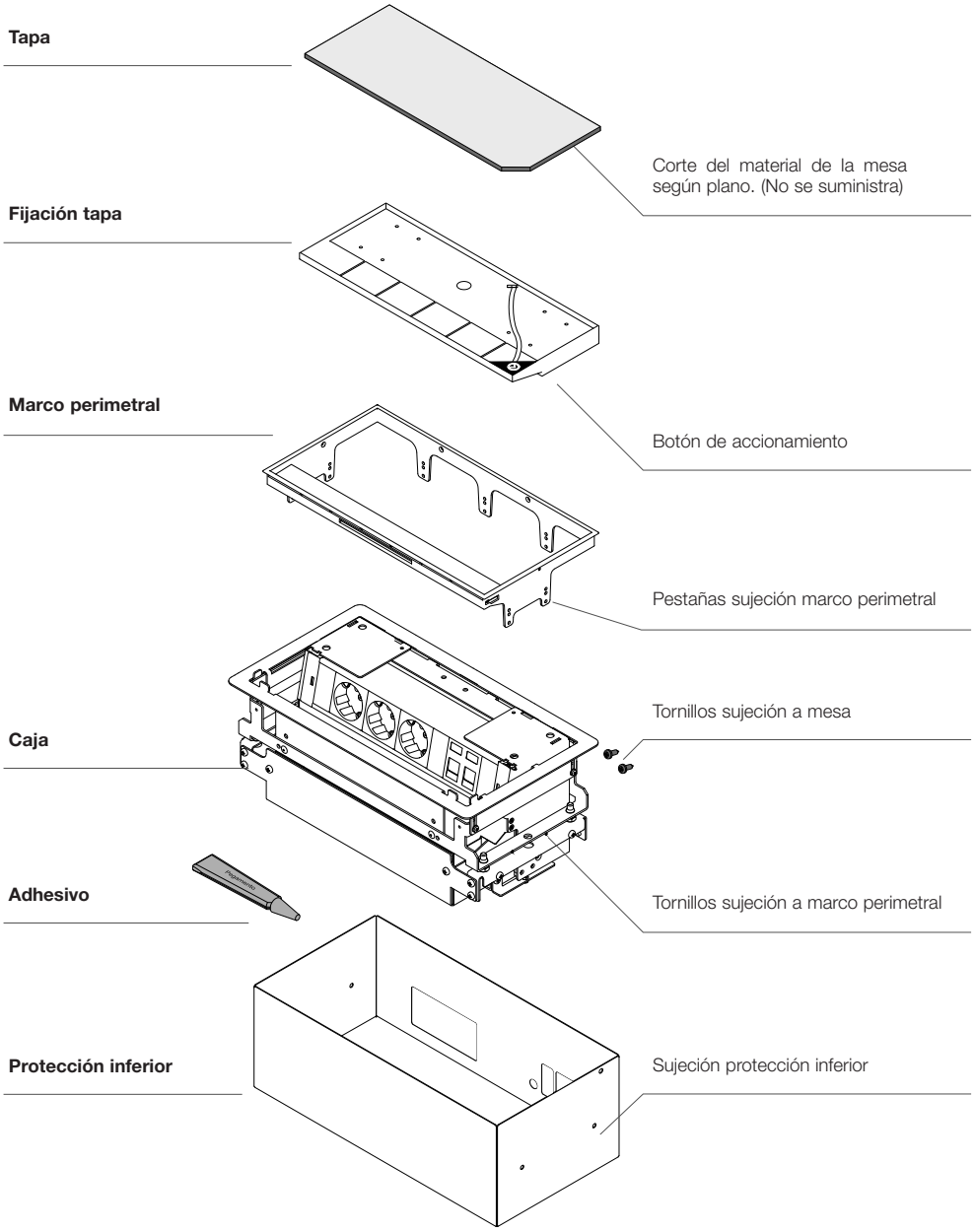

Conexión motorizada para mobiliario
Instalación en obra T2540

1-

Practicar el corte en el tablero.

IMPORTANTE: El radio de acabado de las esquinas no podrá ser superior a 2 mm.

Fig. 1

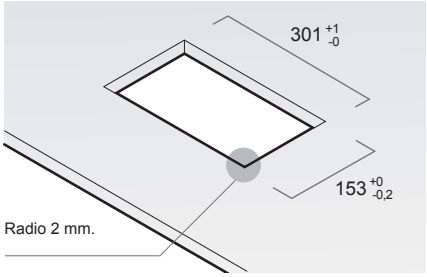

2-

Utilizar el material extraido del corte para realizar la tapa.

Fig. 2

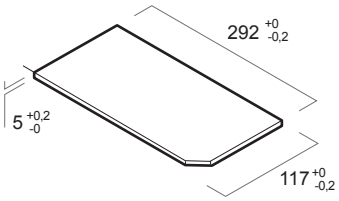

3-

Aplicar el adhesivo suministrado e introducirla en la base de plástico. El no utilizar este adhesivo puede causar problemas de mala fijación.
IMPORTANTE: Si es el caso, respete la posición y dirección de la veta de la madera.

Fig. 3

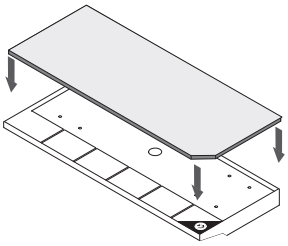

4-

Retirar la protección inferior de la caja soltando los tornillos de sujeción.

Fig. 4

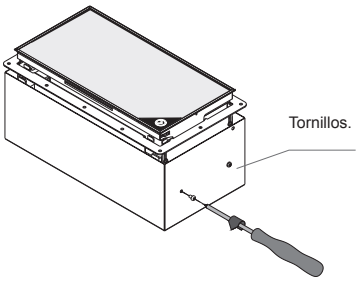

5-

Los siguientes pasos hay que realizarlos con la caja abierta. Para ello, conéctela a la red, pulsar el botón rojo de accionamiento manual, y una vez abierta desconectarla de la red.
Soltar los cuatro tornillos de las sujeciones (pestañas) del marco perimetral de plástico.
Sacar el marco perimetral completamente.

Fig. 5

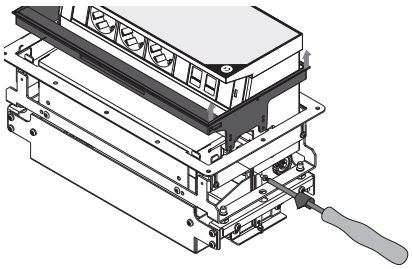

6-

Posicionar la caja por la parte inferior del tablero.
La caja dispone de cuatro pestañas que sirven de guía para su correcto posicionamiento (detalle A).
La pestaña de sujeción debe quedar perfectamente apoyada sobre el tablero antes de atornillar.

Fig. 6

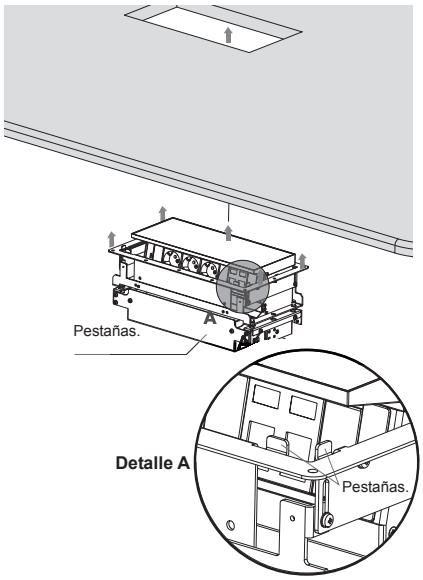

7-

Atornillar las cuatro esquinas de la pestaña de sujeción al tablero, sin apretar totalmente, para poder alinear la caja posteriormente. Una vez alineada colocar el resto de los tornillos.

IMPORTANTE: Nunca manipular los tornillos inferiores de nivelación.

Fig. 7

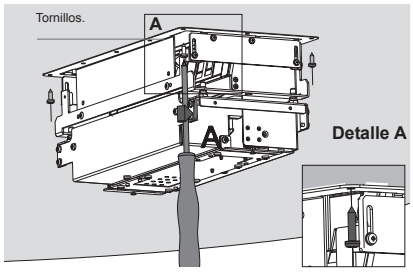

Conexión motorizada para mobiliario
Instalación en obra T2540

8-

Introducir el marco perimetral por la parte superior hasta que encaje sobre el tablero.

IMPORTANTE: Supervisar que el marco perimetral se introduce en la posición correcta.

IMPORTANTE: Vigile que cada pestaña se introduce en su alojamiento.

Fig. 8

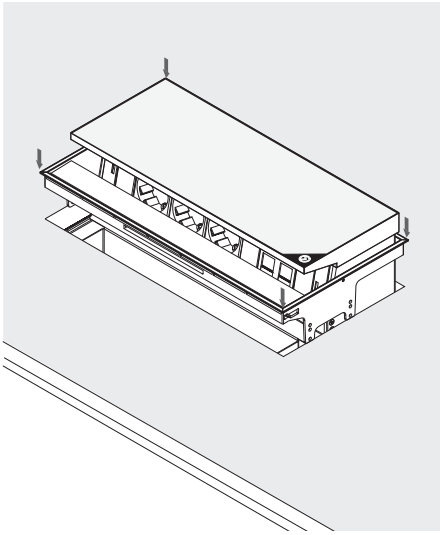

9-

Retocar el posicionamiento de la caja hasta alinearla.
Apretar los tornillos para terminar de sujetar la caja al tablero.

Fig. 9

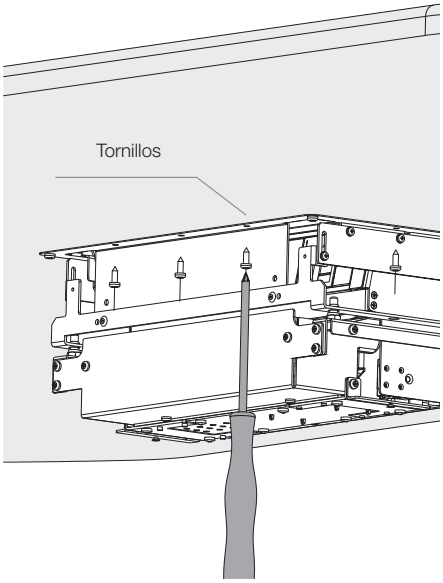

10- Sistema de regulación

Regulación de altura de la caja respecto del grosor del tablero de mesa.
La caja está regulada de fábrica para grosores de 25 mm. Para cambiar esta altura hay que acceder a los 4 tornillos de regulación de la caja. Fig. 10.1 y Fig. 10.2.

Fig. 10.1 **Fig. 10.2**

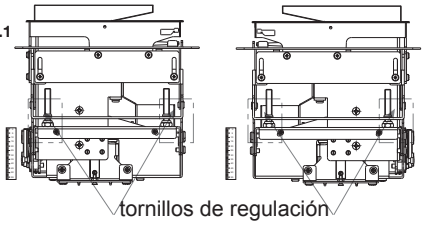

11-

Al actuar sobre los tornillos de regulación de la caja hacen que el chasis (parte gris. Fig. 03 y 04) suba o baje adaptándose al grosor de la mesa.

Fig. 11

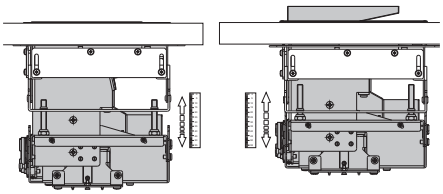

12- Modo de regular

La caja está regulada de fábrica para grosores de 25 mm. Si el grosor de la mesa es superior a 25 mm., al accionar la caja una vez instalada en la mesa veremos que baja y no queda enrasada con la mesa, sino que queda desplazada hacia abajo. Para solucionarlo hacer...

Fig. 12

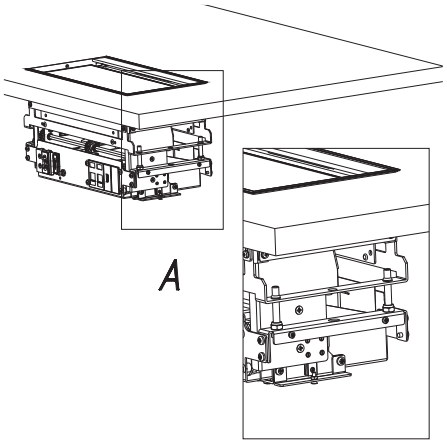

Detalle A

Conexión motorizada para mobiliario
Instalación en obra T2540

13-

Ajustar la caja para mesas de grosores superiores a 25 mm.
Con una llave inglesa del Nº 10 bloquear la tuerca y con un destornillador allen hacer girar los cuatro tornillos de regulación en el sentido contrario a las agujas del reloj, hasta que la parte superior de la caja quede alineada con la mesa. Fig. 13.

Fig. 13

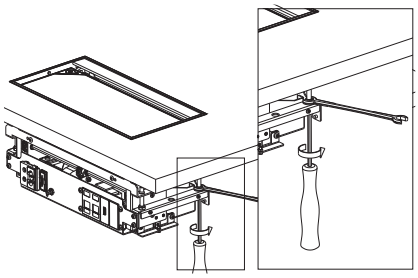

14-

IMPORTANTE: Subir los cuatro tornillos gradualmente.
La caja debe de quedar como el la fig. 14.

Fig. 14

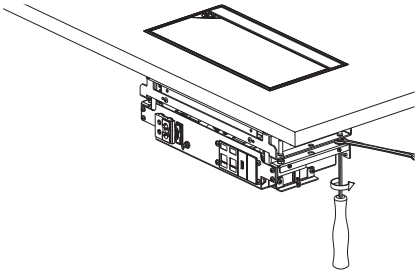

15-

Caja regulada a 40 mm. Y mesa con grosores inferiores a 40 mm.
Con una llave de inglesa del Nº 10 bloquear la tuerca y con un destornillador allen hacer girar los cuatro tornillos de regulación en el sentido de las agujas del reloj, hasta que la parte superior de la caja quede alineada con la mesa. Fig. 15.

Fig. 15

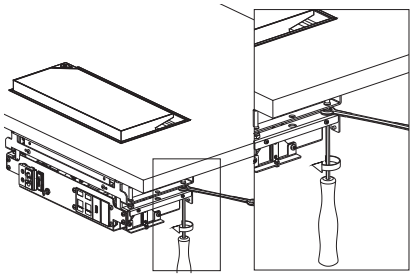

16-

IMPORTANTE: bajar los cuatro tornillos gradualmente.
La caja debe de quedar como el la fig. 16.

Fig. 16

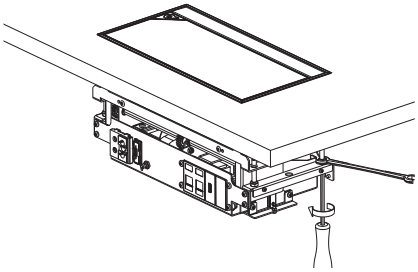

17-

Una vez sujeta y regulada en altura la caja, regular las sujeciones del marco perimetral.

IMPORTANTE: Asegurarse previamente de introducir correctamente las puntas de los tornillos fijos en los agujeros de las patillas del marco.
Las patillas disponen de tres agujeros diferentes para los distintos espesores de mesa.

Fig. 17

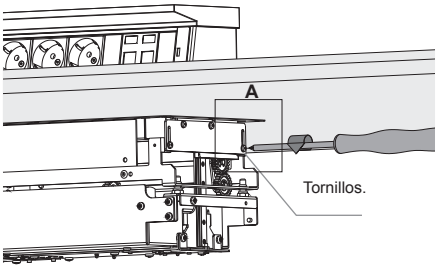

Detalle A

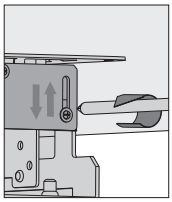

18-

Colocar la protección inferior y atornillar los cuatro tornillos. Una vez colocado todo, conecte la caja a la red eléctrica y las conexiones multimedia. La caja esta preparada para ser utilizada.

Fig. 18

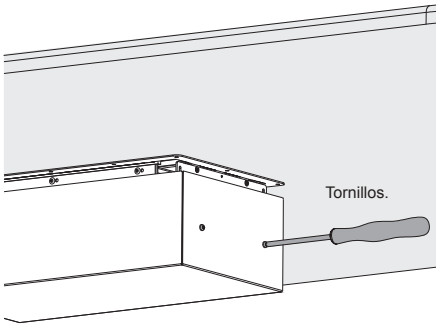

Organización de cableado
Instalación en obra T27XX

1- Unión de anillos

La longitud estándar es de un metro. Para conseguir la longitud deseada de la instalación, se pueden juntar varias tiras hasta conseguir la distancia deseada. Para realizar la unión de los anillos, enfrentar el pivote macho con el pivote hembra y deslizar verticalmente como se muestra en la fig. 1 hasta oír el clic de anclaje, lo que indica que la unión se ha realizado con éxito.

Fig. 1

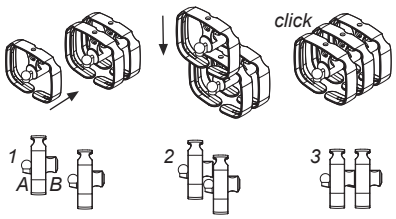

2- Soltar anillos

En el supuesto que se desee soltar algún anillo, basta con hacer fuerza hacia arriba hasta que el anillo se desprenda del que esta anclado.Fig 02. seguir pasos 1, 2, 3

Fig. 2

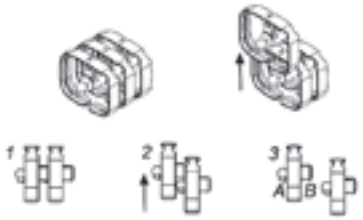

3- Fijación

Para fijar la vértebra a una superficie plana se utilizan las piezas de anclaje suministradas junto con los tornillos. Fig. 3.

PASO 1
Atornillar la pieza de anclaje a la superficie con un destornillador de estrella.

PASO 2
Ir fijando las restantes piezas de anclaje manteniendo una separación de 160 mm. entre centros de las piezas.
Se recomienda colocar 7 piezas de anclaje por cada metro de vertebra, a 1 pieza por cada 8 anillos.

PASO 3
Hacer coincidir los agujeros de los anillos a los pivotes de las piezas de anclaje y presionar hasta oír *clic*.

IMPORTANTE: los dos pivotes deben ser introducidos a la vez en los anillos.
Repetir la operación hasta dejar la vertebra fijada completamente.

Fig. 3

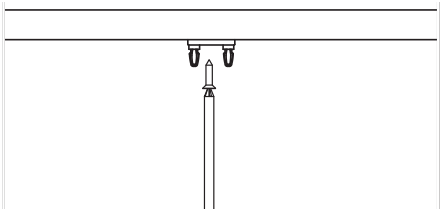

Fig. 4

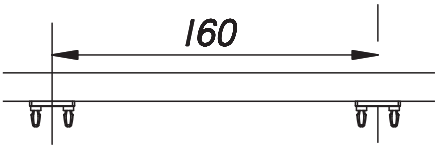

5- Fijando los anillos

Una vez instaladas las piezas de sujeción en la superficie, hay que hacer coincidir los agujeros de los anillos con los pivotes de las piezas de anclaje. Una vez hecho esto se presionan los anillos hasta que los pivotes queden introducidos en los agujeros de los anillos, se escuchara un clic.

IMPORTANTE: los dos pivotes deben ser introducidos a la vez en los anillos.

Fig. 5

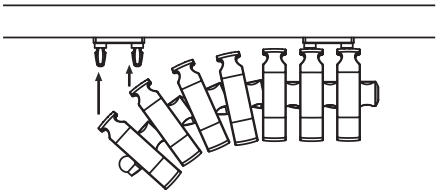

6-

Una vez que hemos introducido todos los anillos en los respectivos pivotes de las piezas de fijación el sistema queda totalmente instalado.

Fig. 6

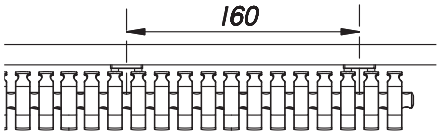

7- Crear derivaciones

La vertebra permite crear derivaciones para conseguir una mejor distribución de los cables y ahorrarse bajantes. Para conseguirlo, utilizar la pieza T de derivación como se indica en la fig. 7. Para unirla, seguir los mismos pasos expuestos en union de anillos.

Fig. 7

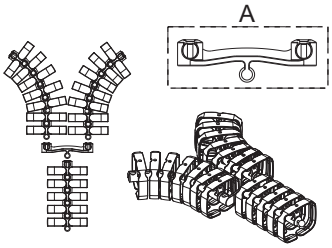

8- Soporte para suelo

Cuando la vertebra se utiliza como simple bajante de cables, para su estabilidad o fijación en el suelo, se utiliza una base metálica.
La base se suministra montada con un conjunto de 4 anillos, que se fijan al anillo con pivote macho.

Fig. 8

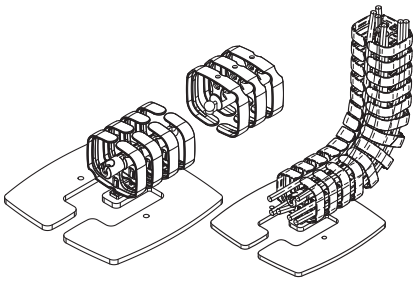

Organización de cableado
Instalación en obra T27XX

Columna

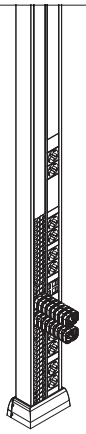

Minicolumna

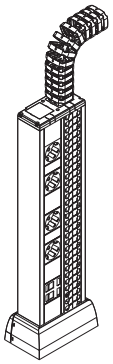

Con bajante a suelo

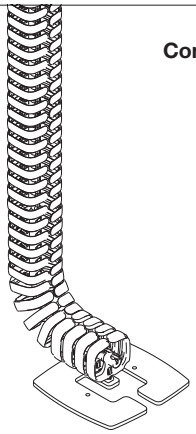

Kit en superficie

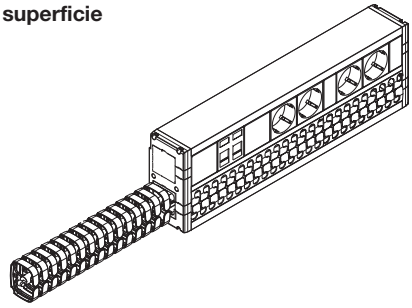

Kit empotrable

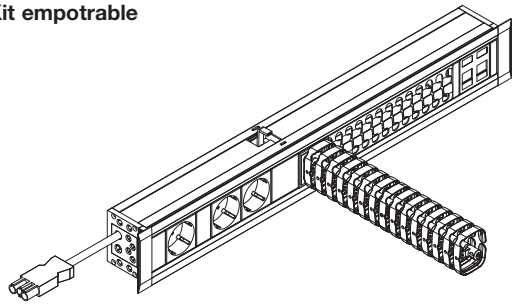

Punto de conexión multifunción en mesa

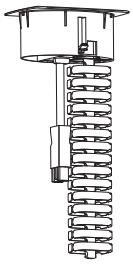

Pasacables suelo

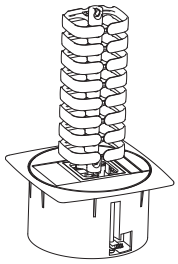

Como bandeja pasacables

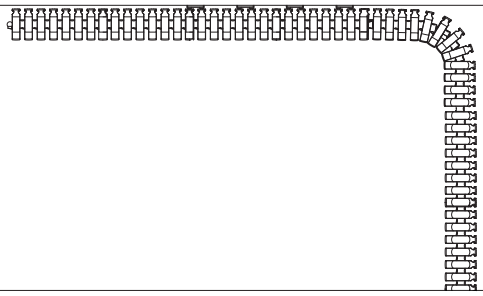

Dimensiones

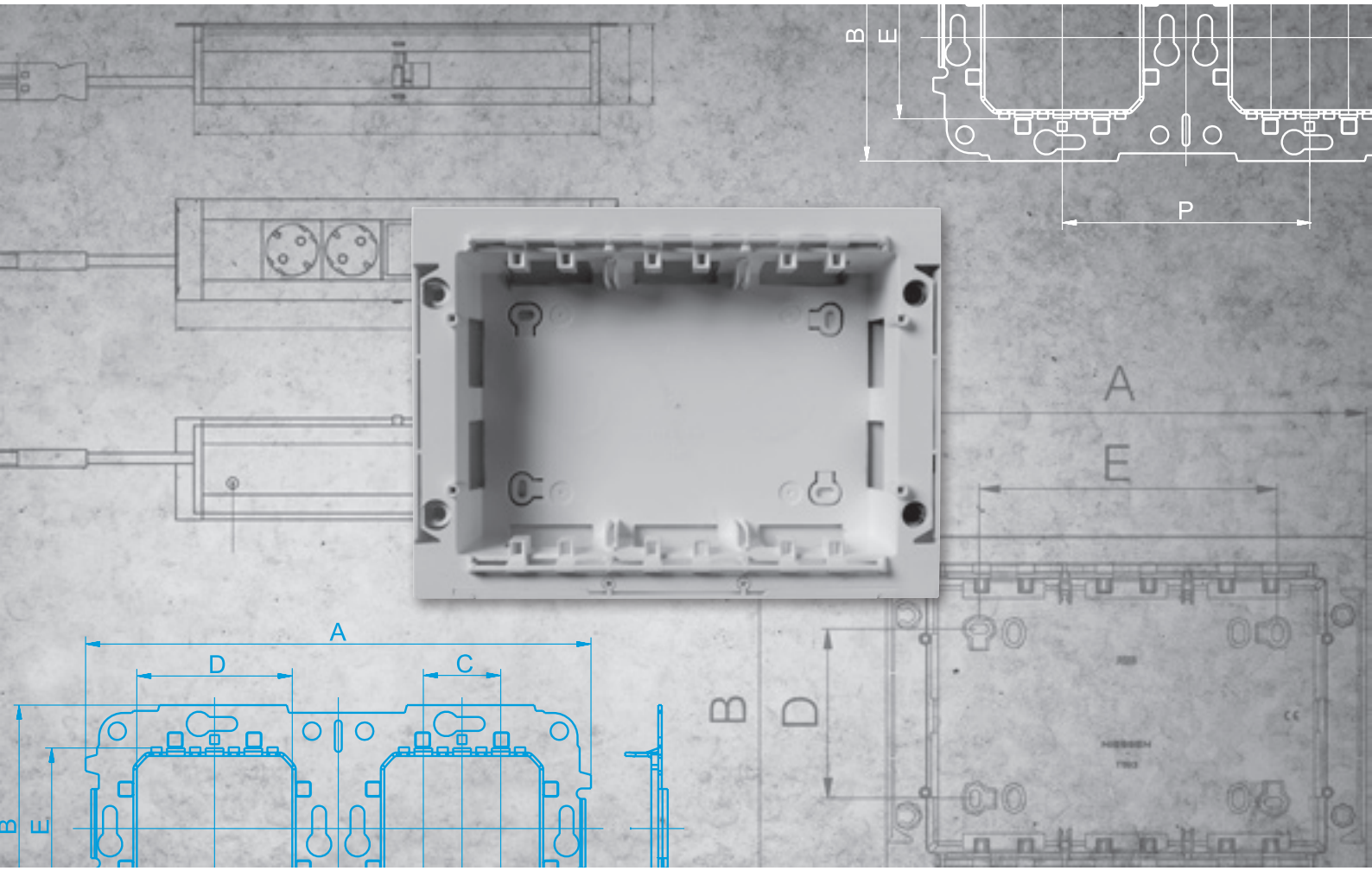

Sistemas de conectividad eléctrica y multimedia

Centralizaciones de mando

Zócalo

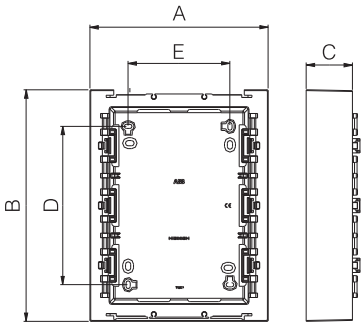

Ref.	A	B	C	D	E
T1292	212	204	55	117	121
T1293	212	275	55	188	121
T1294	212	346	55	259	121

Caja empotrada

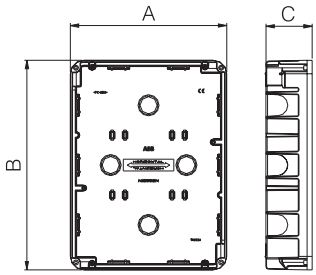

Ref.	A	B	C	D	E
T1092.1	186	178	55	-	-
T1093.1	186	249	55	-	-
T1094.1	186	320	55	-	-

Puestos de trabajo

Zócalo

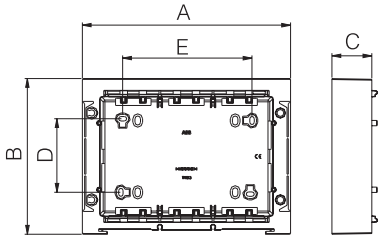

Ref.	A	B	C	D	E
T1193	235	176	45	83	146
T1194	295	176	45	83	206
T1195	355	176	45	83	266

Caja empotrada

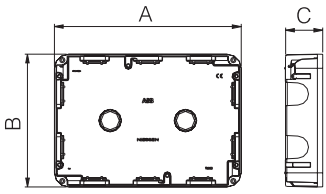

Ref.	A	B	C	D	E
T1093	211	150	42	-	-
T1094	271	150	42	-	-

Puesto de trabajo de suelo T1393 y T1393.1

Caja de suelo

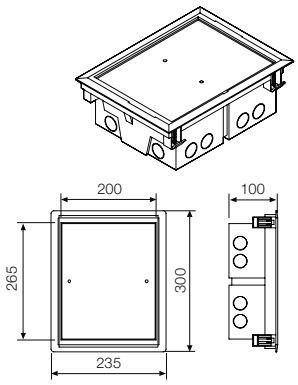

Ventana a practicar: 273 x 209

Cubeta metálica T1393.9

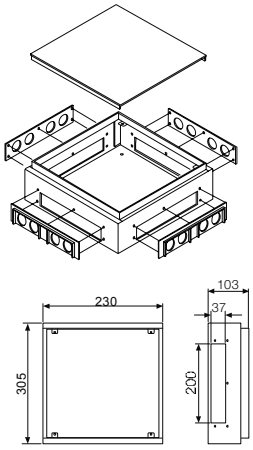

Placa adaptadora T1371.4

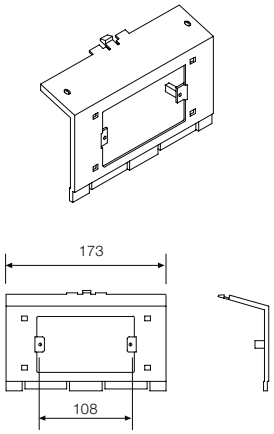

Nota: dimensiones expresadas en mm.

Sistemas de conectividad eléctrica y multimedia

Punto distribución

T2825

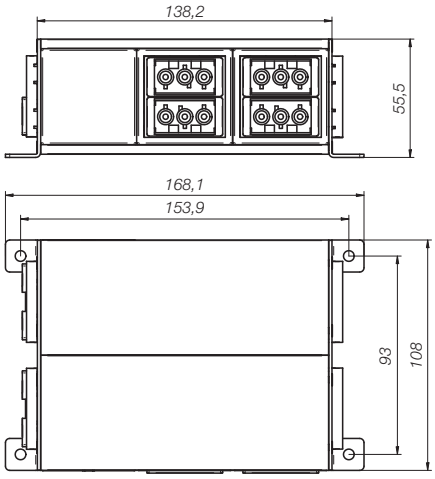

T2826, T2827 y T2828

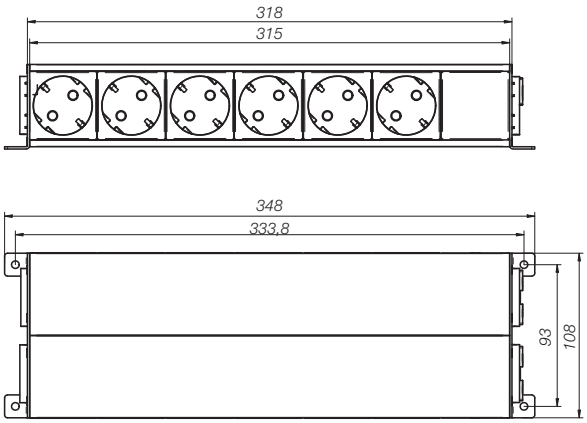

Punto conexión multifunción y pasacables

T2110

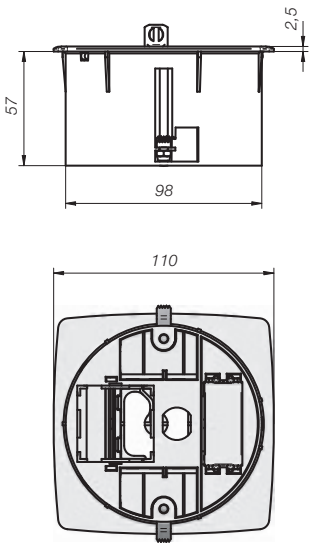

Dimensiones de corte recomendadas:
Corona 102 mm. Ø

T211, T2112, T2119 y T2119.1

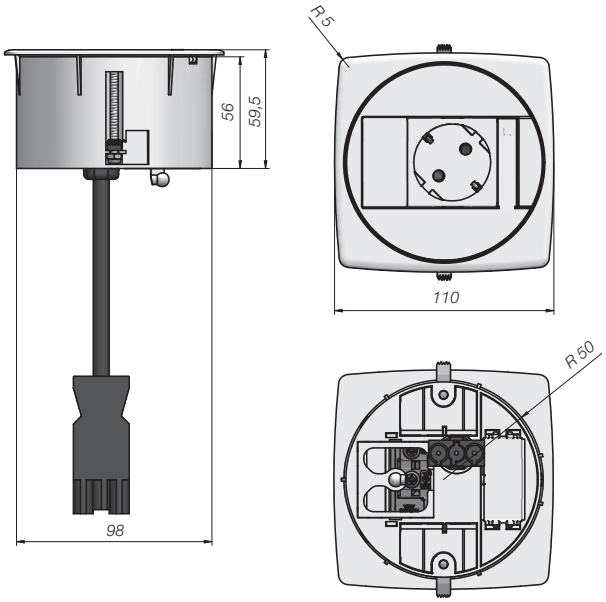

Dimensiones de corte recomendadas:
Corona 102 mm. Ø

Sistemas de conectividad eléctrica y multimedia

Minicolumna

T2210, T2214, T2216 y T2218

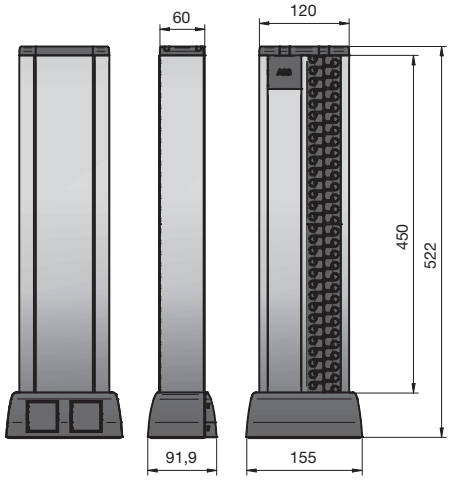

T2220, T2224, T2226 y T2228

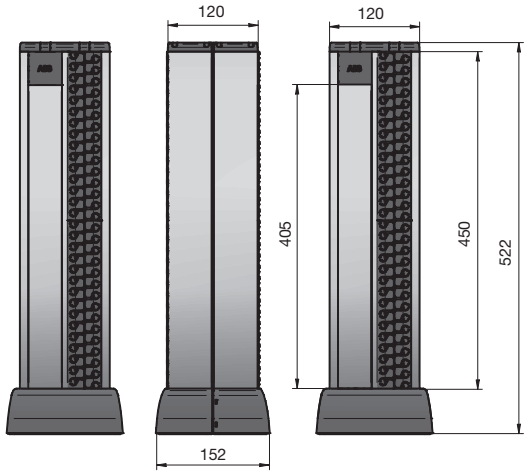

Columna

T2310, T2314, T2316 y T2318

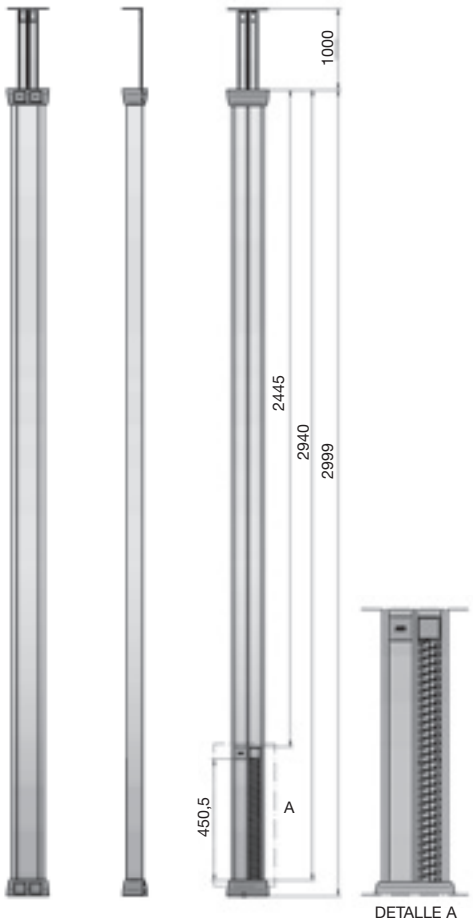

T2320, T2324, T2326 y T2328

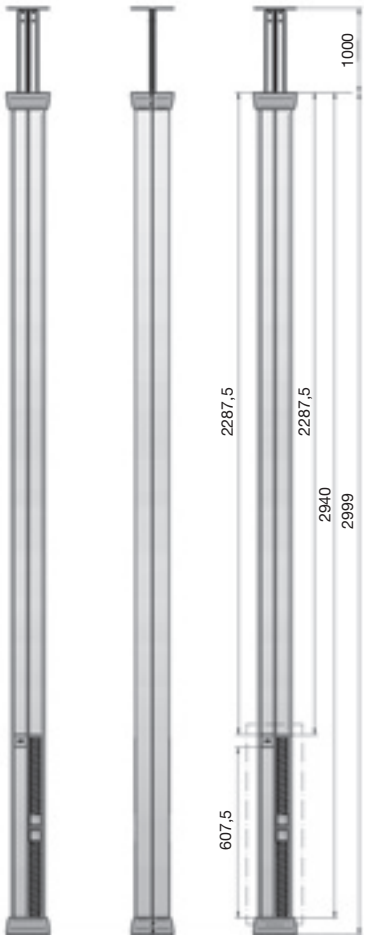

Sistemas de conectividad eléctrica y multimedia
Conexión organizada empotrada

T2124 y T2128

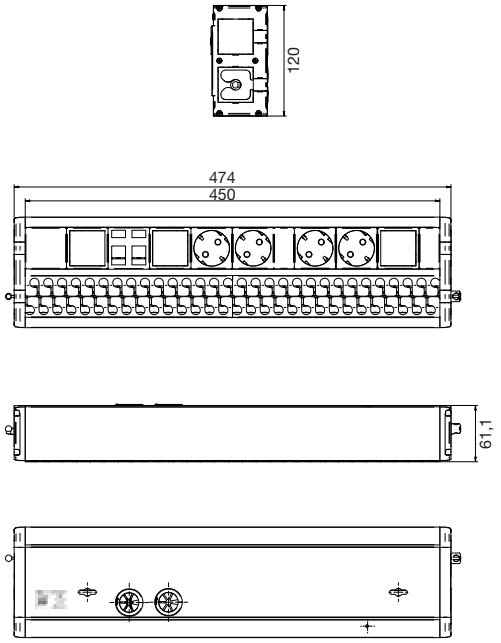

T2633.01

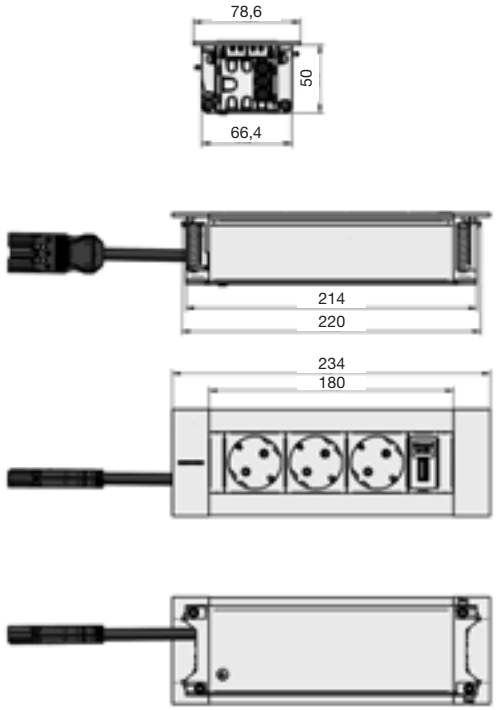

T2643

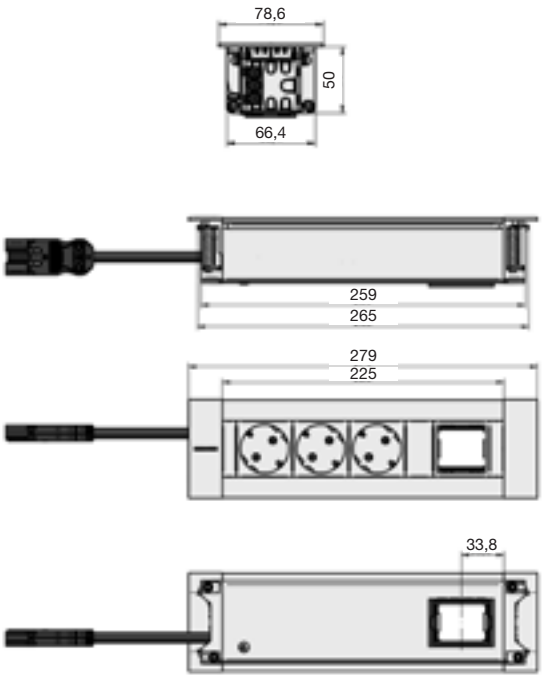

T2643.01

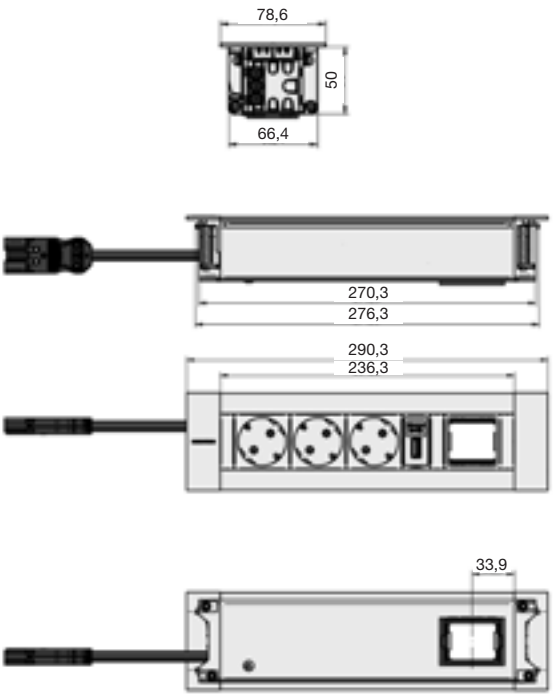

Sistemas de conectividad eléctrica y multimedia
Conexión organizada empotrada

T2654

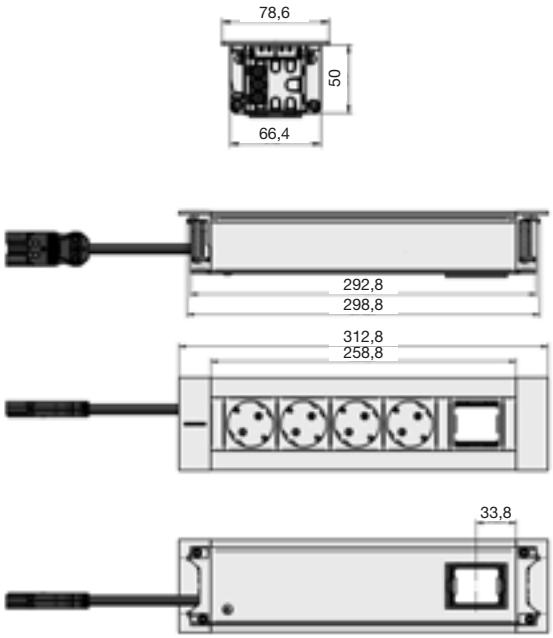

T2654.02

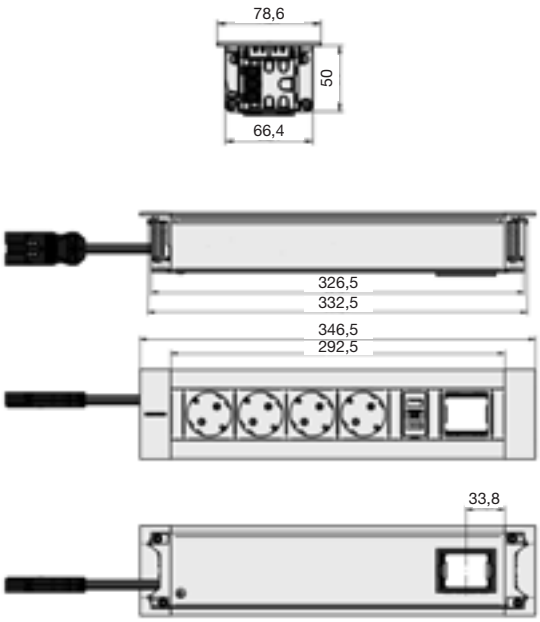

T2654.2

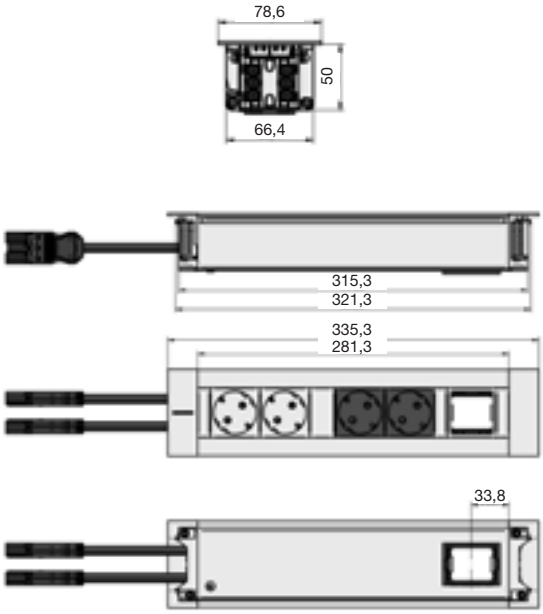

T2654.22

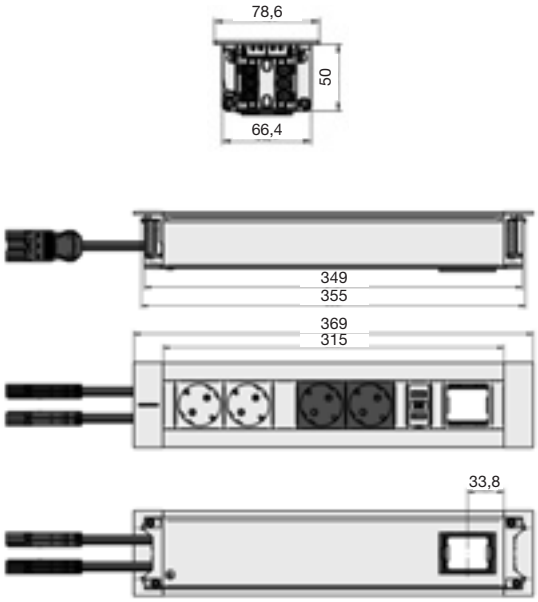

Sistemas de conectividad eléctrica y multimedia
Conexión organizada empotrada

T2664

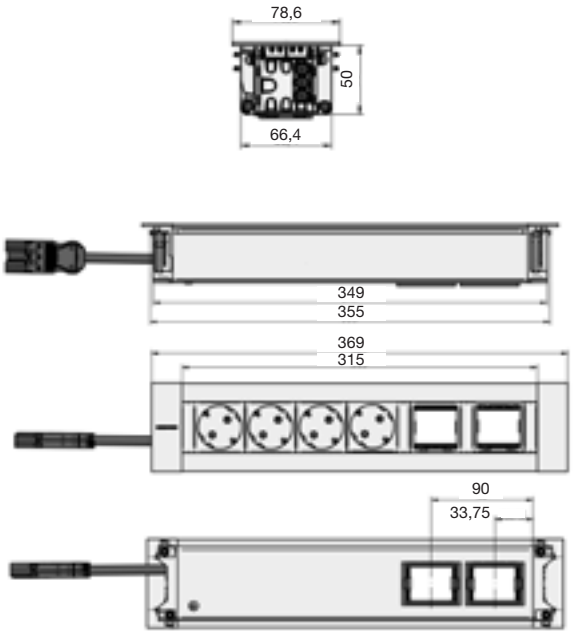

T2664.02

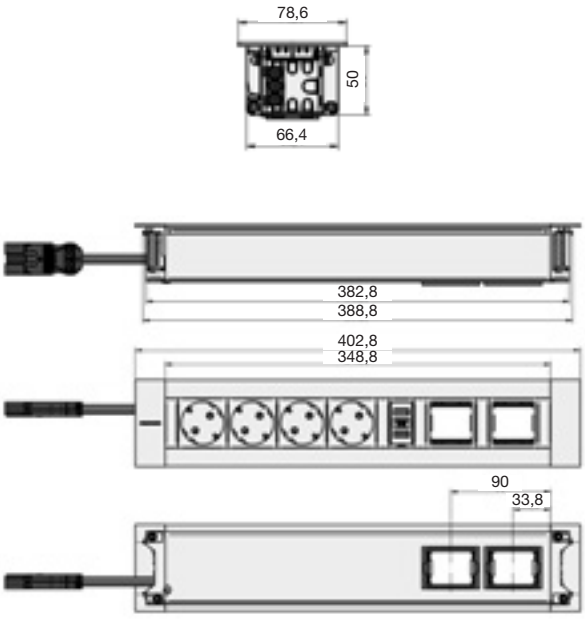

T2664.24

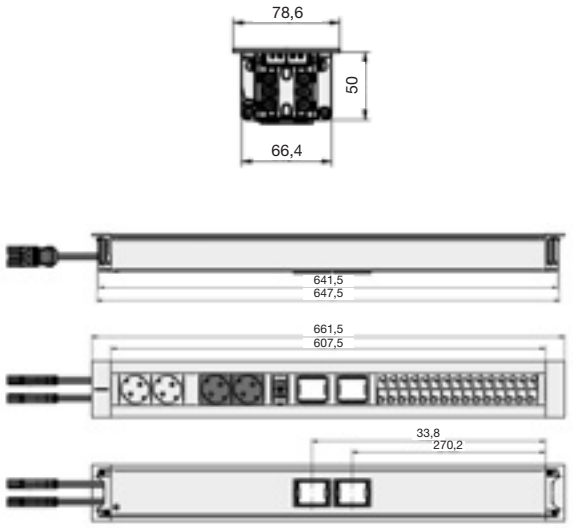

T2664.25

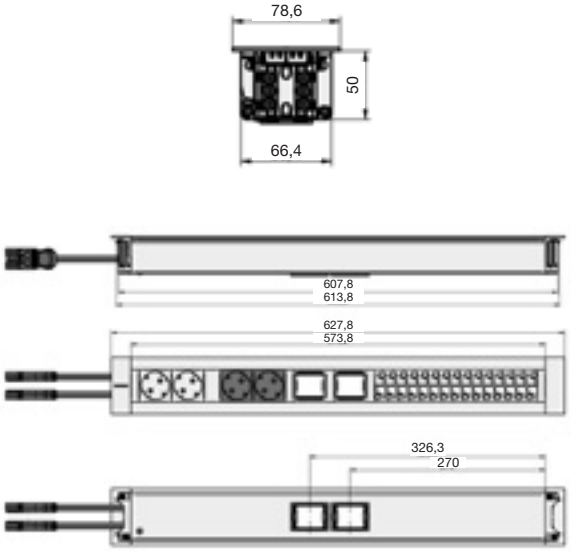

Sistemas de conectividad eléctrica y multimedia
Conexión con tapa abatible

T2442 y T2443

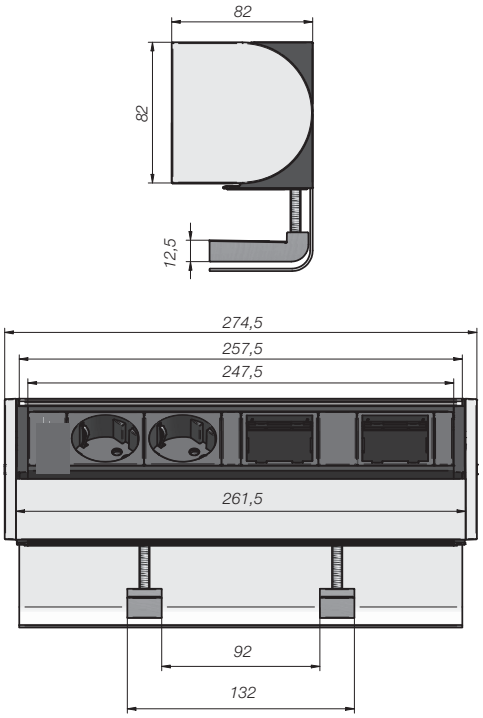

T2922.01

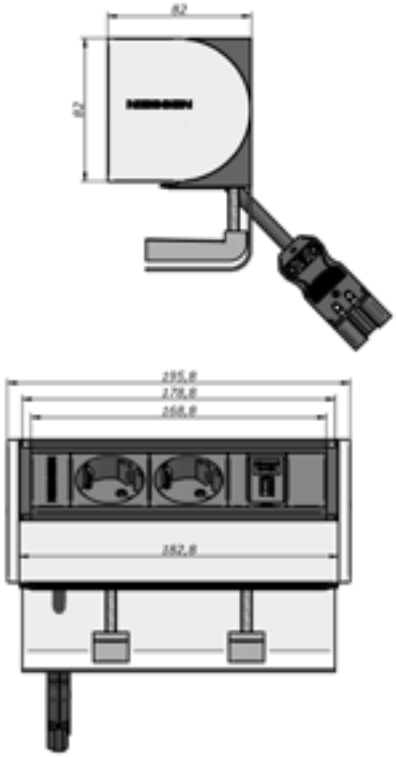

T2933

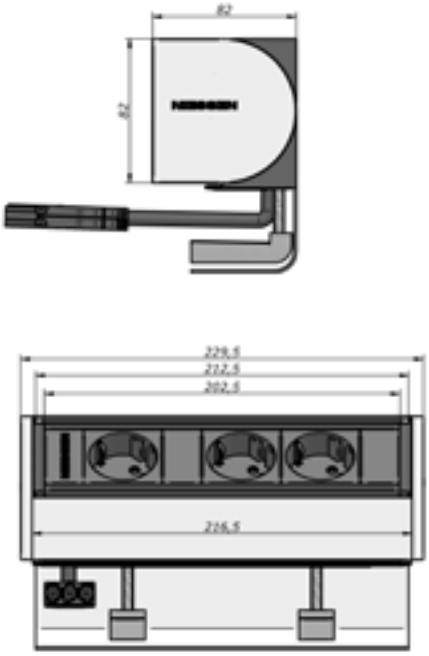

T2933.01

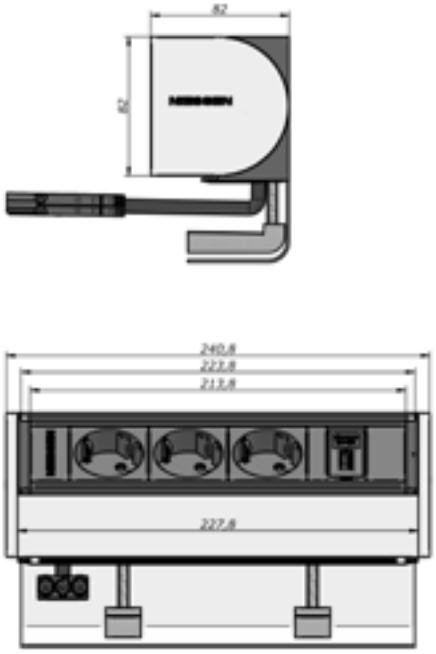

Sistemas de conectividad eléctrica y multimedia

Conexión con tapa abatible

T2943.01

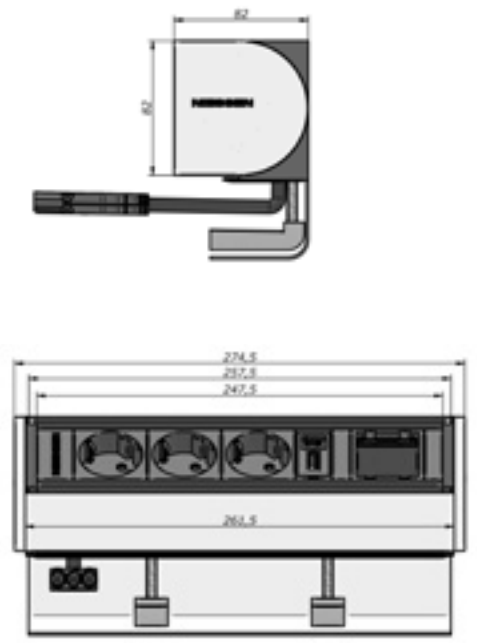

T2452

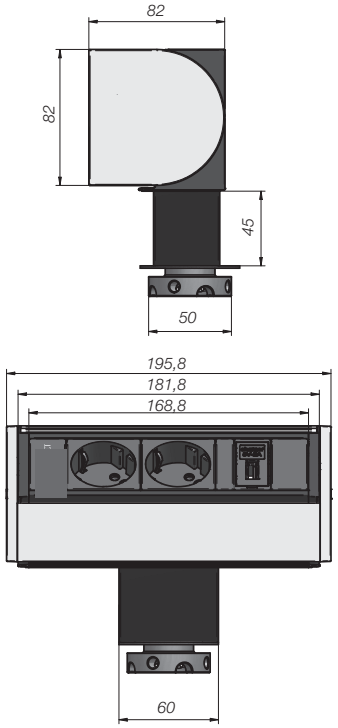

Conexión con tapa abatible

T2453

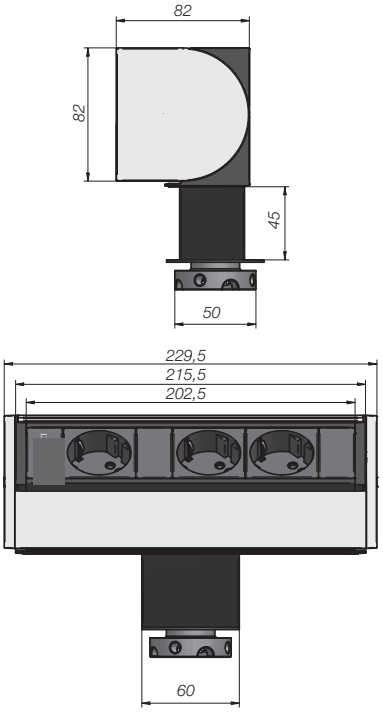

Conexión polivalente

T2423

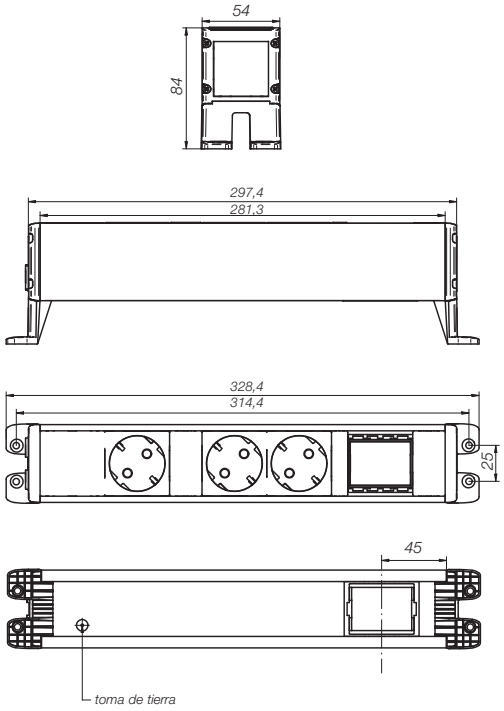

Sistemas de conectividad eléctrica y multimedia
Conexión polivalente

T2443.01

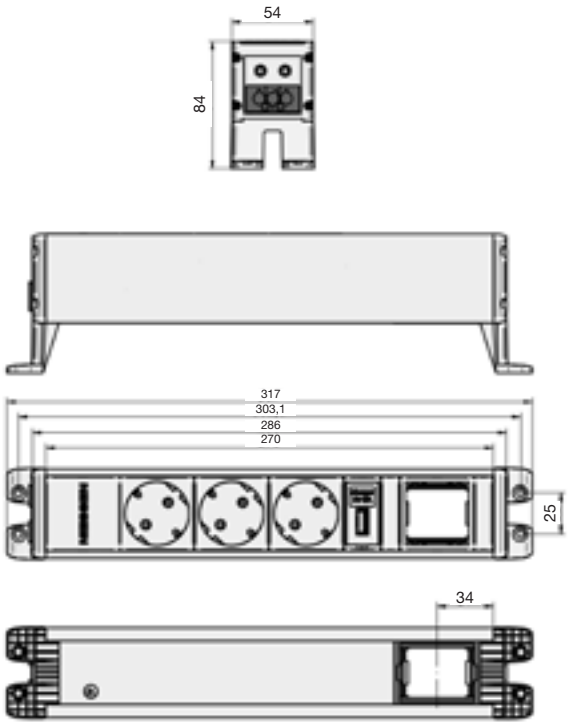

T2453.02

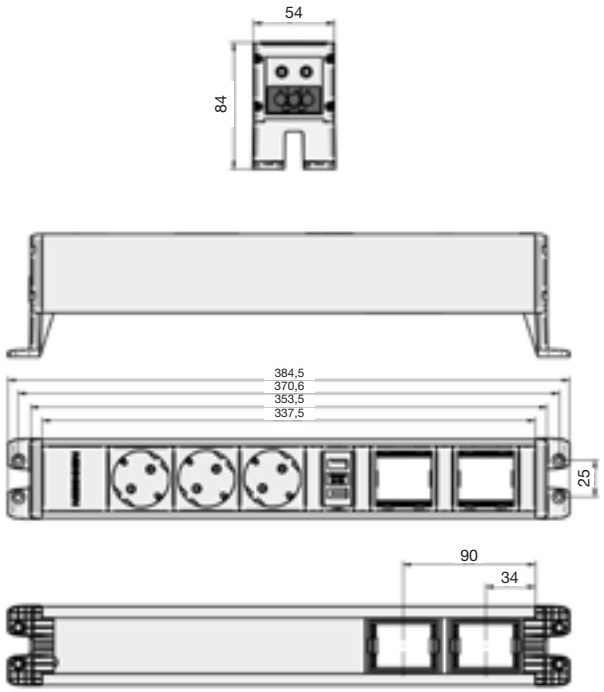

T2454.22

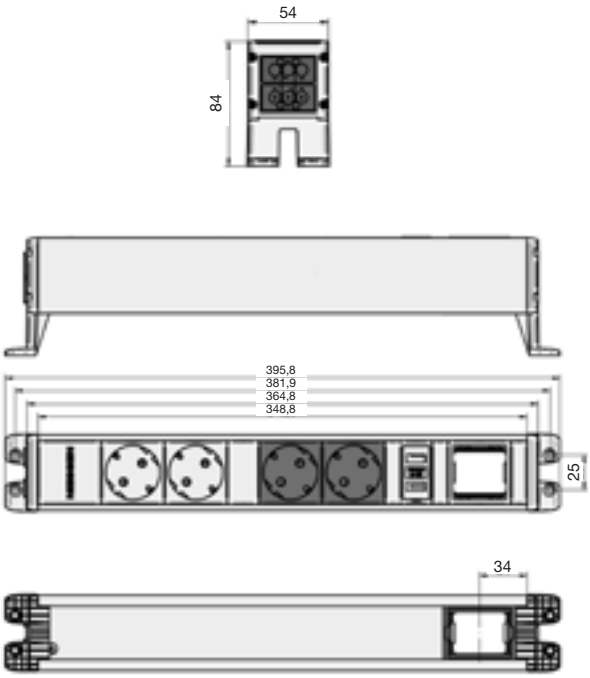

T2464.22

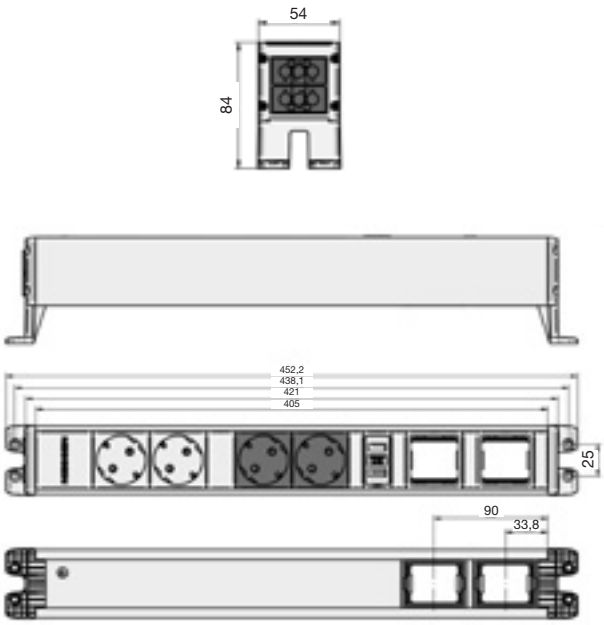

Sistemas de conectividad eléctrica y multimedia
Conexión polivalente

T2425

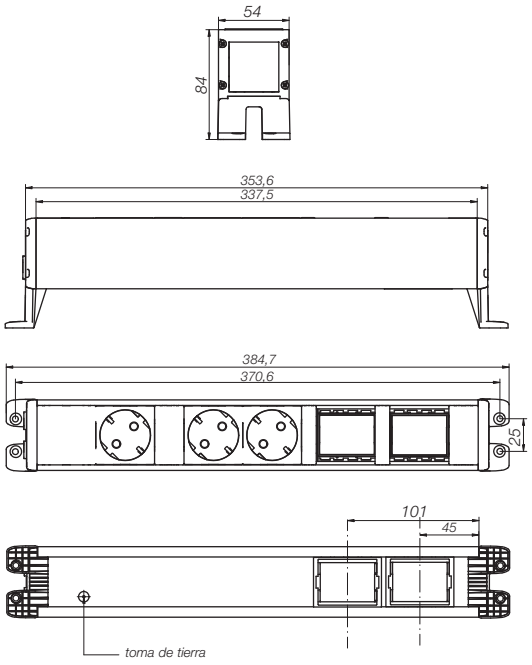

T2426

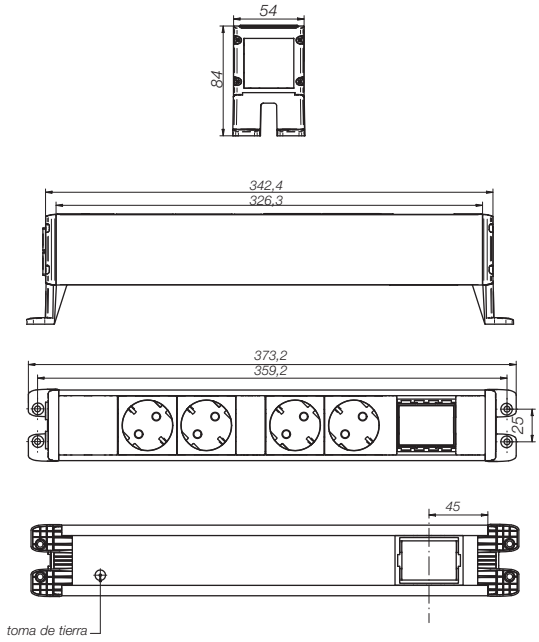

T2428

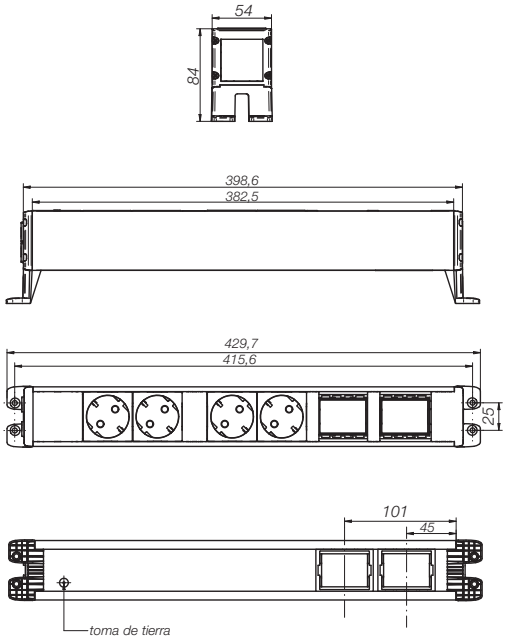

T2429

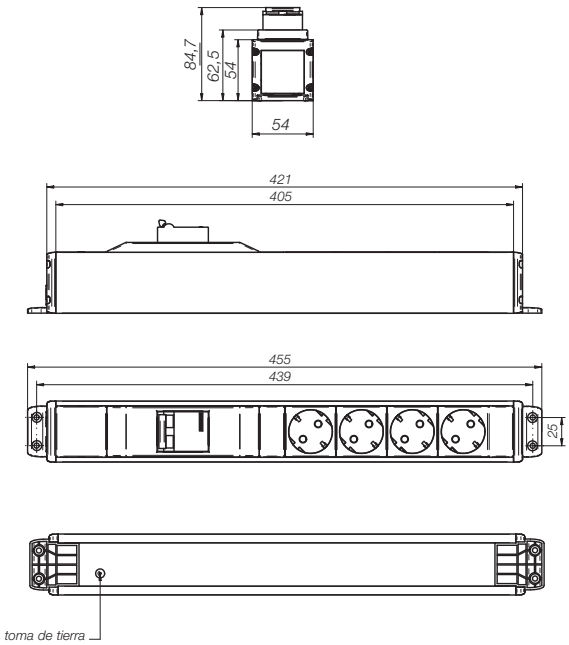

Sistemas de conectividad eléctrica y multimedia
Conexión polivalente

T2433

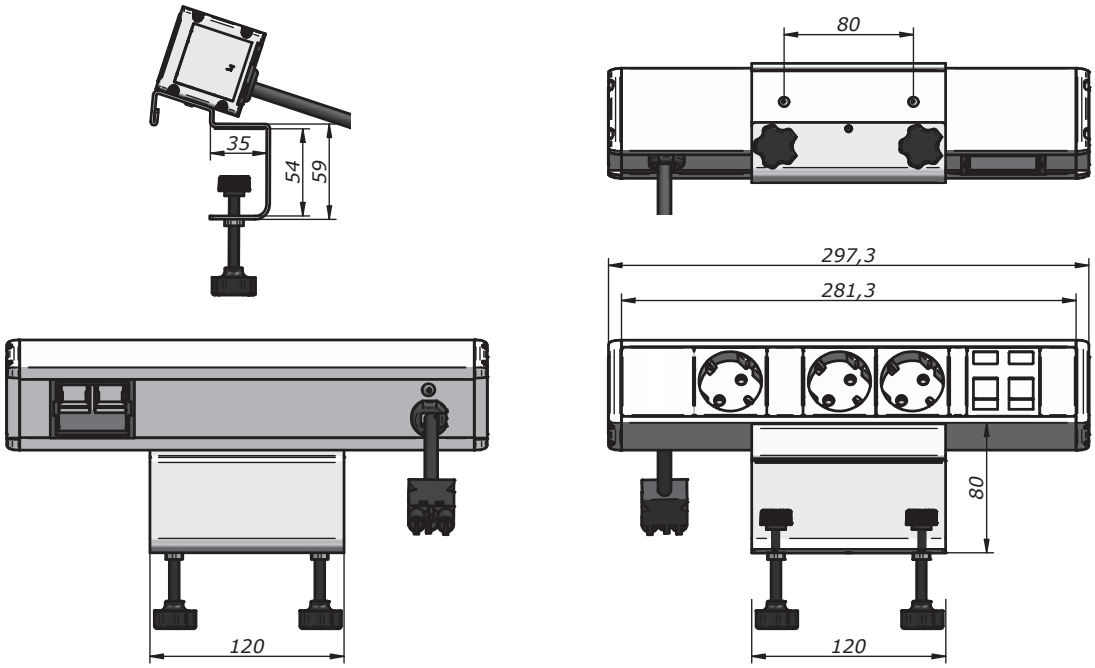

T2434

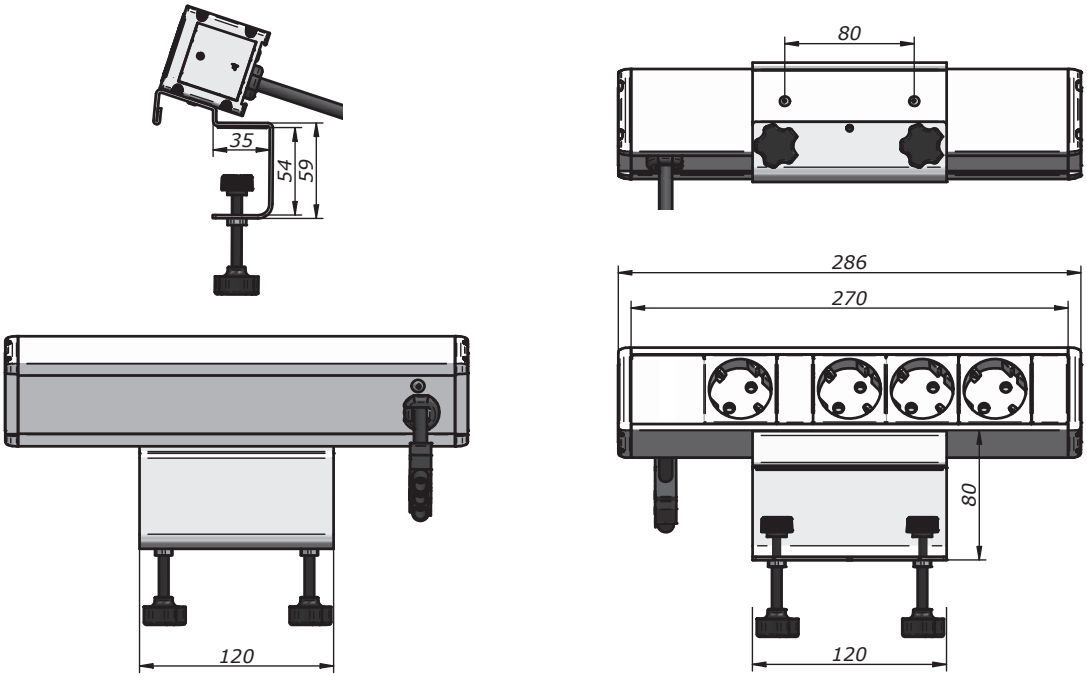

Sistemas de conectividad eléctrica y multimedia

Caja con regleta abatible de 4 elementos

T2520 y T2520.1

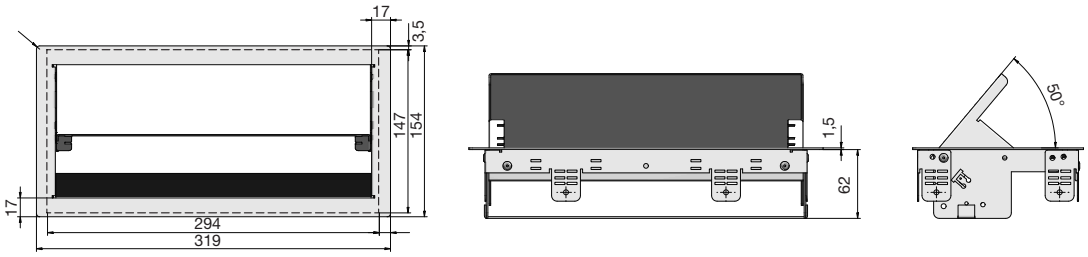

Dimensiones de corte recomendadas: 294 x 147 mm.

Conexión organizada empotrada para mobiliario de 6 elementos

T2530

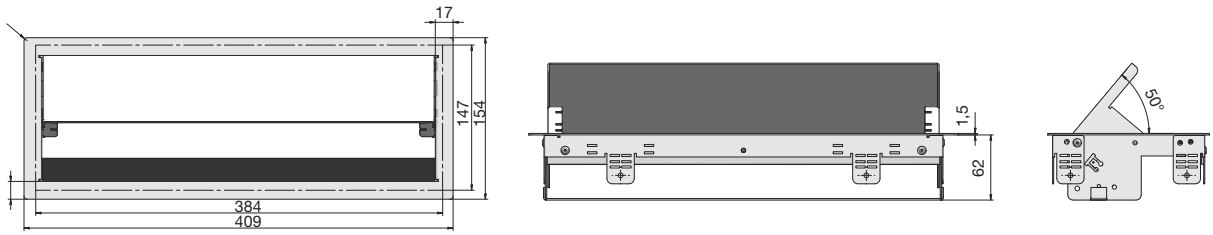

Dimensiones de corte recomendadas: 384 x 147 mm.

Puesto motorizado 1 cara

T2540

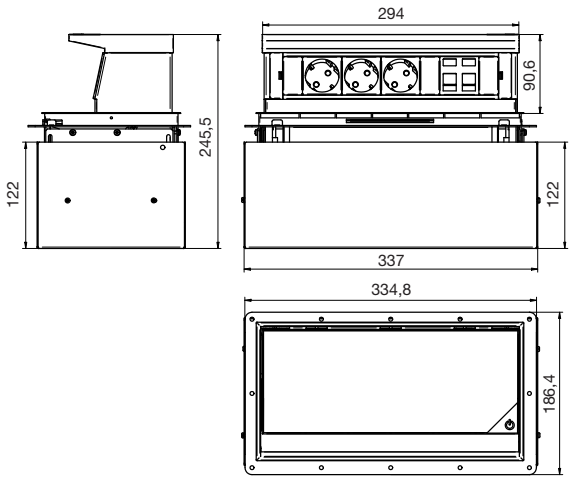

Dimensiones de corte recomendadas: 302 x 154 mm.

Puesto motorizado 2 caras

T2550

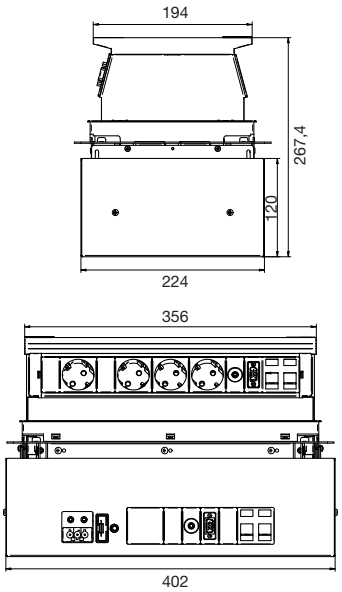

Dimensiones de corte recomendadas: 303 x 201mm.

Cajas de empotrar

1099/1199

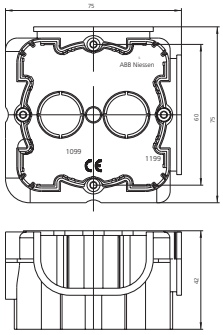

1299.3

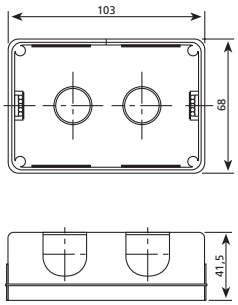

1499.4

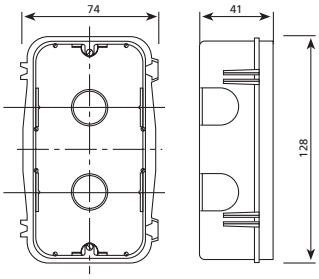

499.3

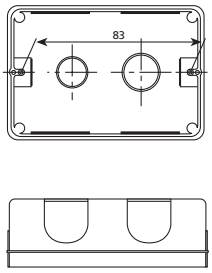

999

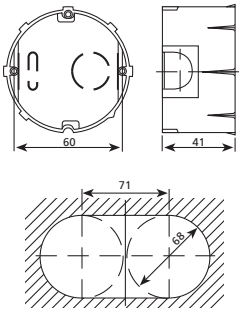

999.2

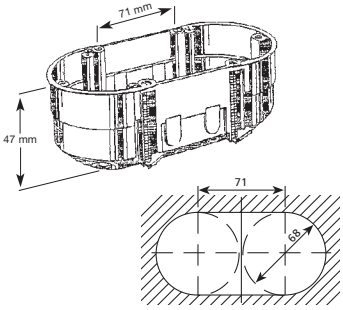

Bases de enchufe estancas para panel

Bases de enchufe estanca IP44 para paneles (3288)

Acabados disponibles:

- Gris RAL 7035
- Blanco RAL 9010
- Negro RAL 9005
- Azul RAL 5015

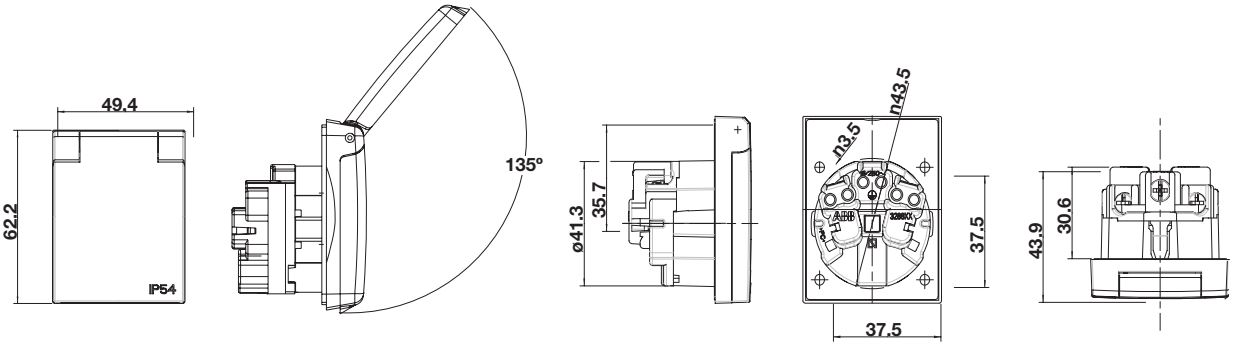

Aplicaciones para dispositivos móviles y catálogo Presto
División Electrification Products

En ABB nos esforzamos por seguir las tendencias del mercado y unirnos a las nuevas tecnologías en la comunicación.

Con el uso de estas nuevas tecnologías de comunicación, queremos contribuir a minimizar el impacto ambiental y preservar la biodiversidad de nuestro ecosistema, cumpliendo con nuestros compromisos de sostenibilidad con el medio ambiente.

App de la documentación de Baja Tensión de ABB

Con la APP de ABB podrá consultar y descargarse las tarifas, así como todos los catálogos, conocer las últimas novedades de producto, ver vídeos, y contactar directamente con cualquiera de las delegaciones del Área de Baja Tensión de ABB. Con esta aplicación, ampliamos nuestros servicios a nuestro clientes que, cada vez más, están conectados a nuestras soluciones a través de sus dispositivos móviles.

App del configurador Niessen para selección de series y acabados

Esté donde esté, podrá escoger toda la gama de interruptores Niessen, desde sus dispositivos moviles, de forma interactiva, igual que lo podria hacer desde un maletin muestrario.

Pasos:

1. El usuario escoje el diseño que más le guste en la galería inicial de diseños.
2. Selecciona un fondo de pared en nuestra paleta de fondos, o si lo prefiere saca una foto del fondo que quiera utilizar, o elige un fondo de su galería de imágenes.
3. Elige la combinación de colores de su interruptor para cada ambiente de la vivienda.
4. Una vez hecha la selección, puede guardar la imagen en su móvil o enviarla por e-mail, para que su elección sea atendida por su instalador profesional y distribuidor.

Catálogo Digital Presto

El Catálogo Digital, utilizado para la realización de memorias de prescripción en proyectos, es accesible desde Internet: **http://www.abb.es/bajatension,** en la sección de Catálogos y Tarifas, donde se puede encontrar en sus tres versiones: PRESTO, XHTMLy FIEBDC.

Especialmente dirigido a la prescripción de proyectos residencial y terciarios, para los colectivos de:

» Arquitectos, Estudios e Ingenierías que realizan proyectos.

» Empresas Constructoras y Promotoras.

Dispone de un árbol de selección que facilita la búsqueda y consulta de nuestros productos y soluciones. Contiene imágenes, texto comercial, especificaciones técnicas, precios unitarios, desgloses y archivos asociados (manuales de instrucciones, declaraciones de conformidad, etc.).

Pensado para ser consultado en el momento de proyectar o de comprar. Los textos, documentación e imágenes contenidas en él pueden ser exportados a los diferentes programas de presupuestos: Presto, Arquímedes, ITeC, Menfis, Construbit, etc.

Este Catálogo Digital ofrece más de 5.000 productos de la oferta de ABB Low Voltage Products, que podrán cómodamente ser utilizados para la prescripción de sus proyectos.

Red de ventas
División Electrification Products

Área Cataluña
C/ Illa de Buda, 55, Edificio C
08192 Sant Quirze del Vallès
Tel.: 934 842 112

Baleares
Gremi Passamaners, 24, 2º, Oficina 5
Polígono Son Rossinyol
07009 Palma De Mallorca
Tel.: 971 434 765

Área Centro
San Romualdo, 13
28037 Madrid
Tel.: 915 810 505

Canarias
Antonio María Manrique, 3 - Planta 2ª, Oficina 5
35011 Las Palmas De Gran Canaria
Tel.: 928 277 707

Área Norte
Bº Galindo, s/n, Edif. ABB
48510 Trapagarán
Tel.: 944 858 430

Guipúzcoa
Polígono de Aranguren, 6
20180 Oiartzun
Tel.: 943 260 266

Aragón
Ctra. Madrid km. 314, Edif. ABB
50012 Zaragoza
Tel.: 976 769 355

Navarra y La Rioja
Navarra, 5, Ofic. 9
31012 Pamplona
Tel.: 948 176 668

Área Levante
Narciso Monturiol y Estarriol, 17-B
Edificio As Center Azul - Oficinas b-1, b-2, b-11
Parque Tecnológico
46980 Paterna
Tel.: 963 617 651

Murcia
Avda. Ciudad de Aranjuez, 18
30007 Murcia
Tel.: 968 241 626

Área Noroeste
Polígono San Cristóbal - c/ Plata, 14, Nave 11
47012 Valladolid
Tel.: 983 292 644

Galicia
Centro de Negocios BCA-28, Of. -1.1
Polígono de la Grela, C/ Copérnico, 6
15008 A Coruña
Tel.: 981 275 099

Asturias
Avda. del Llano, 52 bajo
33209 Gijón
Tel.: 985 151 529

Área Sur
Avenida Pintor Sorolla, 125, 4º G
29018 Málaga
Tel.: 952 295 648

Avda. San Francisco Javier, 9
Edif. Sevilla 2, Planta 11, módulo 9
41018 Sevilla
Tel.: 954 661 203 / 654 511

Electrification Products
C/ Illa de Buda, 55
08192 Sant Quirze del Vallès
(Barcelona)
Tel.: 934 842 121
www.abb.es/bajatension

Administración de pedidos:
ES-SAIC.AdministracionBT@abb.com

Atención al Cliente:
Tel.: 901 76 00 65
ES-SAIC.AtencionclienteBT@abb.com

Soporte Técnico
Para productos ABB y Entrelec
soporte-tecnico.abb@es.abb.com

Centro Logístico
Electrification Products
Parc Logístic de l'Alt Penedès
Polígono industrial
Can Bosc d'Anoia
(Pas de Piles)
08739 Subirats (Barcelona)

Centro Logístico
Taller TMA Entrelec
Cronos, 57
28037 Madrid

Atención al Cliente:
Tel.: 901 76 00 65 - Ext. 4
Taller TMA Entrelec
saic.entrelec@es.abb.com

Fábrica Niessen
Pol. Ind. de Aranguren, 6
20180 Oiartzun (Gipuzkoa)
Tel.: 943 260 101
www.abb.es/niessen

Atención al Cliente Niessen:
Tel.: 901 76 00 65
saic.niessen@es.abb.com

Soporte Técnico
Para productos Niessen
soporte.niessen@es.abb.com

NiESSEN
Design for living spaces

Contacte con nosotros

Asea Brown Boveri, S.A.
Fábrica Niessen
Pol. Ind. de Aranguren, 6
20180 OIARTZUN
Tel.: 943 260 101
Fax: 943 260 240
www.abb.es/niessen

socio de voltimum
www.voltimum.es

Más información en:

Disponible en App Store

ANDROID APP EN Google play

Configurador Niessen
de interruptores:

Los datos y figuras no son vinculantes. ABB se reserva el derecho a modificar el contenido de este documento sin previo aviso en función de la evolución técnica de los productos.

1TXA600053C0702