Catalogue

Servomoteurs asynchrones
Série HDP

Power and productivity
for a better world™

Notre savoir-faire et notre offre de produits et services améliorent votre efficacité énergétique et vos performances industrielles sur le cycle de vie complet des produits, voire au-delà.

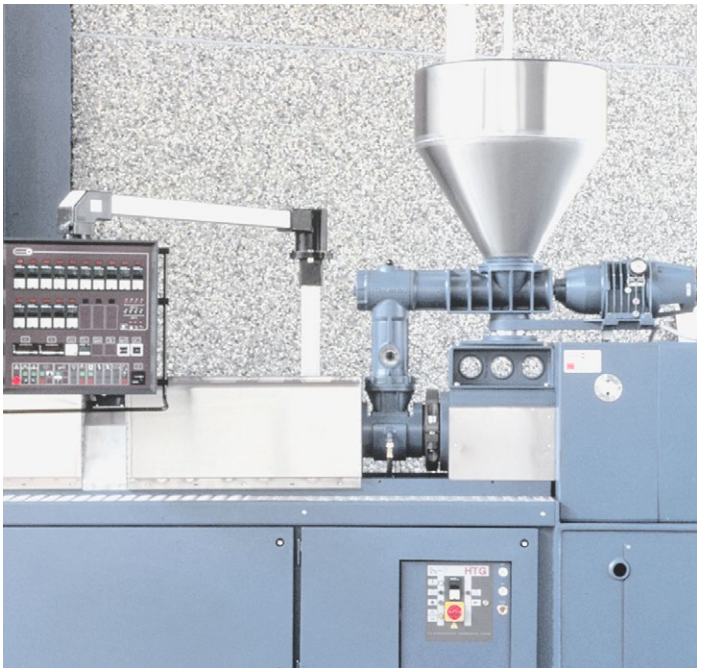

Servomoteurs asynchrones
Série HDP
Tailles H100 à H250, 2 à 750 kW

Informations générales 4
Formes de montage 4
Série HDP 5
Convertisseurs de fréquence 6

Moteurs HDP, IP54 9

Moteurs HDP, IP23 35

Accessoires 61
Frein d'arrêt 61
Ventilateur de refroidissement 62
Capteurs 63
Connecteurs 63
Protection thermique 63
Raccordements de la boîte à bornes 63

Gamme complète de produits 66

Services et assistance tout au long du cycle de vie 67

Informations générales
Formes de montage

Moteur à pattes

Code I / code II

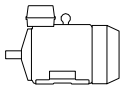 S07281	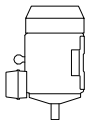	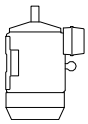	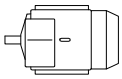 S07282	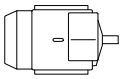	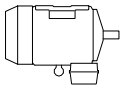
IM B3	IM V5	IM V6	IM B6	IM B7	IM B8
IM 1001	IM 1011	IM 1031	IM 1051	IM 1061	IM 1071

Moteur à bride, trous lisses

Code I / code II

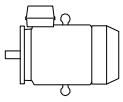 S07283	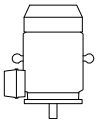	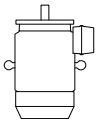	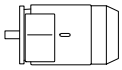 S07284	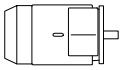	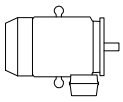
IM B5	IM V1	IM V3	*)	*)	*)
IM 3001	IM 3011	IM 3031	IM 3051	IM 3061	IM 3071

Moteur à pattes/bride avec patte, bride trous lisses

Code I / code II

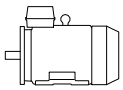 S07285	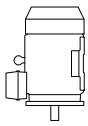	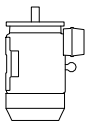	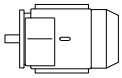 S07286	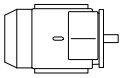	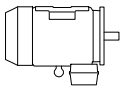
IM B35	IM V15	IM V35	*)	*)	*)
IM 2001	IM 2011	IM 2031	IM 2051	IM 2061	IM 2071

*) Non stipulé dans la CEI 60034-7.
Remarque : dans le cas des moteurs installés avec l'arbre vers le haut, l'exploitant doit fournir des dispositifs pour empêcher l'eau ou tout autre liquide de descendre sur l'arbre.

Série HDP

La série HDP a été conçue pour être utilisée dans des conditions de fonctionnement difficiles et uniquement avec un convertisseur de fréquence. Une conception de carcasse carrée et une grande capacité de surcharge procurent au moteur une excellente réponse dynamique due au faible moment d'inertie et au couple d'impulsion élevé. Les moteurs peuvent être équipés d'un frein d'arrêt mécanique intégré et/ou d'une grande variété de capteurs.

Industries et applications

La série HDP est idéale dans les cas suivants :

Remplacement de moteur CC	
Plastique & caoutchouc	Extrudeuses
	Machines de moulage par injection
	Mélangeurs
Papier	Machines à imprimer
	Machines à papier
	Impression de feuilles, impression commerciale
	Massicots et cisailles à carton
	Enroulage et débobinage
	Convoyeurs
Métaux	Enrouleuses et dérouleuses
	Presses
	Enroulage et débobinage
	Convoyeurs
	Machines à tréfiler
	Machines à toronner
Machines-outils	
Automobile	Bancs d'essai

HDP - Calcul de puissance et de couple

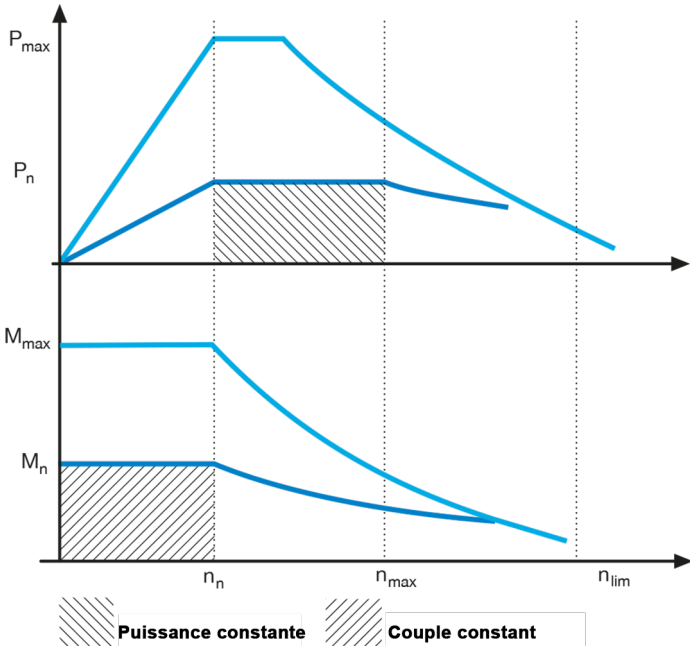

n_n	Vitesse nominale
n_{max}	Puissance constante finale
n_{lim}	Vitesse limite mécanique
P_n	Puissance nominale
P_{max}	Puissance maxi.
M_n	Couple nominal
M_{max}	Couple maxi.

Principales formules

Formule	Symbole	Unité	Signification
$P = M \times \omega$	P	(W)	Puissance
	M	(Nm)	Couple
	ω	(rad/s)	Vitesse angulaire
$\omega = n \times \frac{2\Pi}{60}$	ω	(rad/s)	Vitesse angulaire
	n	(tr/min)	Tours par minute
$M_{RMS} = \sqrt{\frac{\sum M^2 \times t}{T}}$	MRMS	(Nm)	Couple moyen
	M	(Nm)	Couple de cycle
	t	(s)	Temps de cycle
	T	(s)	Temps total

Convertisseurs de fréquence — Gamme complète de produits répondant aux besoins de commande de moteur et de machine

Une grande sélection de variateurs et d'automates programmables ABB est disponible pour les moteurs HDP et la commande de machine. Notre offre de variateurs propose des choix flexibles, de différentes alternatives de boîtiers aux fonctions de sécurité en passant par les performances de contrôle. La plupart des variateurs sont équipés de la technologie DTC, permettant une régulation haut de gamme du moteur, même sans capteur. La gamme AC500 d'API offre une plateforme adaptable pour le contrôle de machine avec un logiciel puissant de programmation et de supervision. Automation Builder est une nouvelle suite PC intégrant la programmation de l'API et du variateur avec de nombreuses autres fonctionnalités utiles pour la productivité technique.

ABB industrial drive

Les variateurs industriels ABB sont des variateurs CA très flexibles qui peuvent être personnalisés selon les besoins précis des applications industrielles. La nouvelle génération de variateurs ACS880 fait partie du portefeuille de nouveaux variateurs ABB 100 % compatibles conçus pour fournir aux clients des différentes industries et applications des niveaux sans précédent de compatibilité, de flexibilité et de facilité d'utilisation.

Série ACS880 - variateur 100 % compatible avec toutes les fonctionnalités intégrées :

- Plage de puissance : 0,55 à 560 kW (208 à 690 V)
- Boîtiers IP20, IP21 et IP55
- Variateurs compacts avec toutes les fonctionnalités importantes intégrées pour un gain d'espace et de temps
- Régulation haut de gamme du moteur avec la technologie DTC (Direct Torque Control)
- Fonctions de sécurité intégrées avec STO (Safe Torque Off) en série et plusieurs fonctions de sécurité en option
- Vaste gamme d'options pour une plus grande flexibilité et une connectivité universelle

Pour plus d'informations, consulter le catalogue « ABB industrial drives, ACS880, single drives », code : 3AUA0000098111 EN.

ABB machinery drives

Grâce à leur souplesse de configuration, les variateurs ABB machinery drives peuvent s'adapter aux demandes des différentes machines. Ils proposent une vaste gamme de fonctionnalités standard et optionnelles. La programmation utilisateur offre une flexibilité supplémentaire qui permet de répondre aux exigences des machines.

Série ACS850 - flexibilité et adaptabilité pour les applications de machines :

- Plage de puissance : 0,37 à 560 kW et plage de tension : 380 à 500 V
- Boîtier IP20 pour l'installation en armoire
- Compacité et montage côte à côte pour un gain d'espace dans les armoires
- Régulation haut de gamme du moteur avec la technologie DTC (Direct Torque Control)
- Le programme de commande standard peut facilement être modifié pour répondre aux besoins d'applications spécifiques, et la programmation de blocs fonctions avec le logiciel DriveSPC offre une flexibilité supplémentaire
- Sécurité intégrée avec la fonction STO (Safe Torque Off)

Pour plus d'informations, consulter le catalogue « ABB machinery drives, ACS850 », code : 3AUA0000041481 EN

ABB motion control drives

Les variateurs ABB motion control offrent une commande dynamique et très précise du moteur pour les systèmes simple axe et multi-axes. Ils proposent des options de communication ouverte ainsi que des technologies Ethernet en temps réel, telles que EtherCAT® et PowerLink. Parallèlement aux variateurs, ABB offre des solutions complètes de motion control, incluant des contrôleurs de mouvement, des automates programmables, des fonctions de sécurité et des interfaces homme-machine. Toutes ces fonctions s'intègrent parfaitement pour fournir une solution de commande de machines complète.

Série ACSM1 - un outil fiable et flexible pour de nombreuses applications très performantes :

- Plage de courant : 3 à 635 A eff. (0,75 à 355 kW)
- Plage de tension : 230 à 500 Vca (3 phases)
- Boîtier IP20 pour l'installation en armoire
- Différentes variantes de produit, options et flexibilité de programmation garantissent une solution optimale
- Régulation haut de gamme du moteur avec la technologie DTC (Direct Torque Control)
- Alimentation régénérative pour les applications présentant des cycles de service avec une puissance de freinage élevée
- Sécurité intégrée avec la fonction STO (Safe Torque Off)

Pour plus d'informations, consulter le catalogue « ABB motion control drives, ACSM1 », code : 3AFE68675073 EN.

Série MotiFlex e100 - variateur motion control polyvalent pour une vaste gamme d'applications :

- Plage de courant : 1,5 à 65 A eff. dans trois tailles de carcasse
- Plage de tension : 180 à 528 Vca (3 phases)
- Boîtier IP20 pour l'installation en armoire
- Technologie Ethernet PowerLink pour la commande de mouvement en temps réel
- Programmation Mint pour le contrôle multitâches des communications, logique, interaction entre le positionnement et l'IHM dans un seul langage de programmation puissant mais simple

Pour plus d'informations, consulter la brochure « ABB motion control products, MotiFlex e100 servo drives », code : 3AUA0000116019 EN.

Automates programmables industriels ABB (API)

ABB propose une gamme complète d'API modulables et puissants, une suite logicielle intégrée et des micro-consoles IHM robustes. La gamme d'API commence avec l'AC500-eCo, compact et abordable. L'AC500 est l'API phare puissant qui propose de nombreux niveaux de performance et l'AC500-S est l'API de sécurité qui peut être utilisé avec l'AC500 pour combiner des applications sûres et non-sûres sur une même plateforme. Les nombreuses configurations disponibles facilitent la mise en œuvre pour la redondance UC. La série AC500-XC est le premier choix pour les conditions eXtreme telles que les machines vibrantes utilisées dans des environnements ambiants difficiles (humidité et température extrêmes). -Automation Builder est la suite d'ingénierie conviviale et sans effort pour les API, variateurs , IHM, robots, services de mouvement et internet.

Pour plus d'informations, consulter le catalogue « PLC Industrial Automation », code : 1SBC125003C0205 EN et www.abb.com/plc

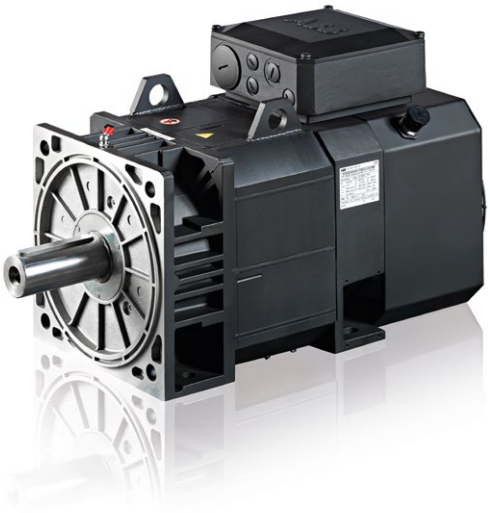

Série HDP, IP54

Conception mécanique **10**
Roulements 10
Boîtes à bornes 12

Plaque signalétique **14**

Informations de commande **15**

Caractéristiques techniques **16**
Ventilateur axial, H100 16
Ventilateur axial, H132 18
Ventilateur axial, H160 20
Ventilateur axial, H200 22
Ventilateur radial, H250 24

Codes options **26**

Schémas d'encombrement **27**
M3EB 100 A-F, IP54 27
M3EB 132 A-E, IP54 28
M3EB 160 A-E, IP54 29
M3EB 200 A-E, IP54 30
M3EB 250 A-F, IP54, à pattes 31
M3EB 250 A-F, IP54, à bride, bride trous lisses 32

Construction du moteur **33**

Moteurs en bref **34**

Conception mécanique
Roulements

Les moteurs sont généralement dotés de roulements rigides à une rangée de billes (voir le tableau ci-dessous). Si le roulement côté commande est remplacé par un roulement à rouleaux (NU), des charges radiales supérieures peuvent être rencontrées. Les roulements à rouleaux sont adaptés aux applications avec entraînement par courroie. Pour les applications grande vitesse, un roulement à billes ou un roulement à rouleaux spécial doit être utilisé. D'autres roulements spéciaux peuvent être montés sur demande, vérifier avec ABB si nécessaire.

Un roulement isolé côté opposé commande est nécessaire pour des puissances supérieures ou égales à 100 kW. Les moteurs HDP de tailles de carcasse 200 et 250 sont équipés en série de l'isolation des roulements côté opposé commande. Sur la carcasse 200, un roulement standard est utilisé, mais le flasque est isolé alors que sur la carcasse 250, un roulement isolé est utilisé. Les carcasses plus petites peuvent également être équipées d'un roulement isolé en option.

La durée de vie du roulement dépend de l'environnement et de la charge radiale. La durée de vie moyenne des roulements est de 20 000 heures de fonctionnement.

Version de base avec roulements à billes à gorge profonde

Type de moteur	Côté commande	Côté opposé commande
M3EB 100	6308-2Z/C3*	6206-2Z/C3*
M3EB 132	6310-2Z/C3*	6308-2Z/C3*
M3EB 160	6312-2Z/C3*	6309-2Z/C3*
M3EB 200	6315-2Z/C3*	6314-2Z/C3*
M3EB 250	6322-C3/LGHP2	6319-C4/VL0241

* Roulements graissés à vie

Version avec roulement à rouleaux côté commande (code option 037)

Type de moteur	Côté commande	Côté opposé commande
M3EB 100	NU308/LGMT3	6206-2Z/C3*
M3EB 132	NU310/LGMT3	6308-2Z/C3*
M3EB 160	NU312/LGMT3	6309-2Z/C3*
M3EB 200	NU315/LGMT3	6314-2Z/C3*
M3EB 250	NU322/LGMT3	6319-C4/VL0241

* Roulements graissés à vie

Version avec roulement à billes grande vitesse à gorge profonde côté commande (code option 640)

Type de moteur	Côté commande	Côté opposé commande
M3EB 100	6308-C3/LGHP2	6206-2Z/C3*
M3EB 132	6310-C3/LGHP2	6308-2Z/C3*
M3EB 160	6312-C3/LGHP2	6309-2Z/C3*
M3EB 200	6315-C3/LGHP2	6314-C3/LGHP2*
M3EB 250	6319-C3/LGHP2	6319-C4/VL0241

* Roulements graissés à vie

Version avec roulement à rouleaux grande vitesse à gorge profonde côté commande (code option 641)

Type de moteur	Côté commande	Côté opposé commande
M3EB 100	NU308/LGHP2	6206-2Z/C3*
M3EB 132	NU310/LGHP2	6308-2Z/C3*
M3EB 160	NU312/LGHP2	6309-2Z/C3*
M3EB 200	NU315/LGHP2	6314-C3/LGHP2*
M3EB 250	N/A	N/A

* Roulements graissés à vie

Vitesse maximale mécanique du moteur selon le type de roulement et de montage

Montage	Horizontal B3 - B5 - B35				Vertical V1 - V5 - V15 - V3 - V6 - V35			
	Standard		Grande vitesse		Standard		Grande vitesse	
Roulement côté commande	Roulement à billes graissé à vie	Roulement à rouleaux regraissable	Roulement à billes regraissable	Roulement à rouleaux regraissable	Roulement à billes graissé à vie	Roulement à rouleaux regraissable	Roulement à billes regraissable	Roulement à rouleaux regraissable
Roulement côté opposé commande	Roulement à billes graissé à vie		Roulement à billes graissé à vie		Roulement à billes graissé à vie		Roulement à billes graissé à vie	
	tr/min	tr/min	tr/min	tr/min	tr/min	tr/min	tr/min	tr/min
M3EB 100	7500	6700	11000	8000	5300	6700	7500	7500
M3EB 132	6000	5000	8500	6700	4300	5000	5300	5300
M3EB 160	5300	4800	6700	5600	3600	4800	5300	5300
M3EB 200	4300	3800	5600	5300 (1)	2800	3200	5600 (1)	5300 (1)
M3EB 250	3800 (1)	3000 (1)	4800 (1)	N/A	3000 (1)	3000 (1)	4500 (1)	N/A
			4200 (2)				4200 (2)	

(1) Taille de carcasse 200 & 250 avec roulements regraissables
(2) Taille de carcasse 250 avec longueur de stator 6

Lubrification

Les moteurs sont livrés avec une graisse de roulement pour une utilisation à des températures normales dans des environnements secs ou humides. Les moteurs sont lubrifiés pour des températures ambiantes de 40 °C.

Les moteurs de taille 100 à 200 sont dotés de roulements graissés à vie. Les tailles de moteur 100-200 peuvent être équipées en option de roulements regraissables. Les moteurs de taille 250 sont dotés de roulements regraissables.

L'intervalle de lubrification L1, adapté aux roulements regraissables, correspond au nombre d'heures de fonctionnement après lesquelles 99 % des roulements sont correctement lubrifiés.

À la livraison, les moteurs sont déjà graissés avec de la graisse de grande qualité. Pour plus de détails et d'instructions, consulter le manuel des moteurs HDP avant le premier démarrage. La graisse recommandée est indiquée dans le manuel relatif aux moteurs HDP d'ABB fourni avec le moteur.

Roulements à billes standard

Taille de carcasse	Type de roulement		Quantité de graisse (g)	Intervalles de lubrification pendant les heures de fonctionnement						
				500 tr/min	1000 tr/min	1500 tr/min	2000 tr/min	2500 tr/min	3000 tr/min	4000 tr/min
M3EB 100	CC	6308-2Z/C3	-	Roulements graissés à vie						
	COC	6206-2Z/C3	-	Roulements graissés à vie						
M3EB 132	CC	6310-2Z/C3	-	Roulements graissés à vie						
	COC	6308-2Z/C3	-	Roulements graissés à vie						
M3EB 160	CC	6312-2Z/C3	-	Roulements graissés à vie						
	COC	6309-2Z/C3	-	Roulements graissés à vie						
M3EB 200	CC	6315-2Z/C3	-	Roulements graissés à vie						
	COC	6314-2Z/C3	-	Roulements graissés à vie						
M3EB 250	CC	6322-C3/LGHP2	120	13000	10000	6000	3000	2000	-	-
	COC	6319-C4/VL0241	90	20000	13000	10000	6000	4000	-	-

Roulement à billes grande vitesse côté commande (code option 640)

Taille de carcasse	Type de roulement		Quantité de graisse (g)	Intervalles de lubrification pendant les heures de fonctionnement						
				500 tr/min	1000 tr/min	1500 tr/min	2000 tr/min	2500 tr/min	3000 tr/min	4000 tr/min
M3EB 100	CC	6308-C3/LGHP2	10	-	25000	20000	16000	12000	10000	6000
	COC	6206-2Z/C3	-	Roulements graissés à vie						
M3EB 132	CC	6310-C3/LGHP2	30	24000	24000	18500	14500	11000	9000	5600
	COC	6308-2Z/C3	-	Roulements graissés à vie						
M3EB 160	CC	6312-C3/LGHP2	40	24000	23000	17500	13500	12000	8000	-
	COC	6309-2Z/C3	-	Roulements graissés à vie						
M3EB 200	CC	6315-C3/LGHP2	60	18000	15000	11500	8000	6000	-	-
	COC	6314-C3/LGHP2	50	25000	15000	12000	9000	7000	-	-
M3EB 250	CC	6319-C3/LGHP2	90	20000	13000	10000	6000	4000	-	-
	COC	6319-C4/VL0241	90	20000	13000	10000	6000	4000	-	-

Roulement à rouleaux standard côté commande (code option 037) et roulement à rouleaux grande vitesse côté commande (code option 641)

Taille de carcasse	Type de roulement		Quantité de graisse (g)	Intervalles de lubrification pendant les heures de fonctionnement						
				500 tr/min	1000 tr/min	1500 tr/min	2000 tr/min	2500 tr/min	3000 tr/min	4000 tr/min
M3EB 100	CC	NU308	10	-	12000	10000	8000	6000	5000	2000
	COC	6206-2Z/C3	-	Roulements graissés à vie						
M3EB 132	CC	NU310	30	12000	12000	9000	7000	5500	4500	3000
	COC	6308-2Z/C3	-	Roulements graissés à vie						
M3EB 160	CC	NU312	40	12000	11500	8500	6500	5000	4000	2000
	COC	6309-2Z/C3	-	Roulements graissés à vie						
M3EB 200	CC	NU315	60	9000	7500	5500	4000	3000	2000	500
	COC	6314-C3/LGHP2**	50	25000	15000	12000	9000	7000	-	-
M3EB 250*	CC	NU322	120	6500	5000	3000	1500	1000	-	-
	COC	6319-C4/VL0241	90	20000	13000	10000	6000	4000	-	-

* Version grande vitesse non disponible
** Avec roulement à rouleaux +037, type de roulement graissés à vie 6314-2Z/C3

Boîte à bornes
Boîte à bornes standard et dimensions

Boîte à bornes standard - moteurs IP54

Les boîtes à bornes sont montées en série sur le dessus du moteur côté opposé commande pour les tailles de carcasse 100, 132, 160 et 200. Sur la taille de carcasse 250, la boîte à bornes est montée en série sur le côté droit vu côté commande. Les boîtes à bornes peuvent être tournées de 4x90° pour permettre différentes positions des entrées de câble. Les tailles de moteur 100, 132 et 160 sont équipées d'une boîte à bornes en alliage d'aluminium avec des entrées de câble taraudées. La taille de moteur 200 est équipée d'une boîte à bornes en acier avec une bride de raccordement et des entrées de câble taraudées. La taille de moteur 250 est équipée d'une boîte à bornes en acier avec une bride de raccordement non-percée. Les presse-étoupes ne sont pas inclus en standard sur les moteurs HDP, mais ils peuvent être commandés en option.

Type de moteur	Taraudage
M3EB 100	1xM50 + 1xM20 + 3xM16
M3EB 132	1xM50 + 1xM20 + 3xM16
M3EB 160	1xM50 + 1xM20 + 3xM16
M3EB 200	2xM63 + 1xM20 + 1xM16
M3EB 250	Bride borgne

Boîtes et plaques à bornes

Les figures ci-dessous représentent des exemples de boîtes à bornes standard et de pièces de raccordement pour différentes tailles de moteur.

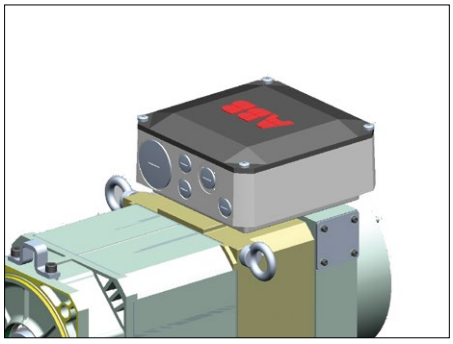

Fig. 1. Boîte à bornes pour tailles de moteur 100 - 160

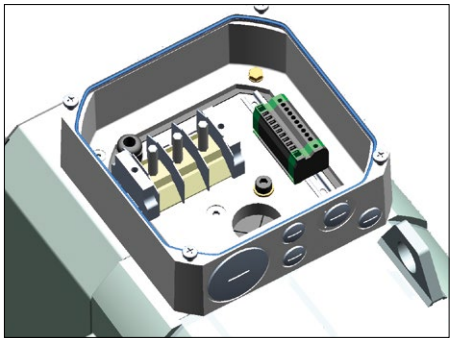

Fig. 2. Plaque à bornes pour tailles de moteur 100 - 160

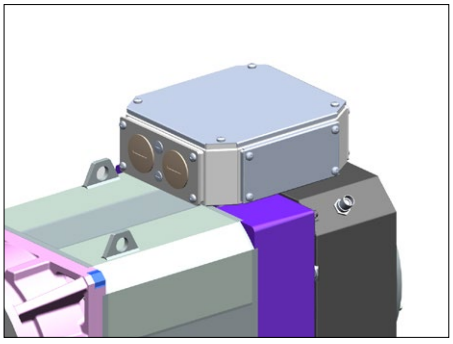

Fig. 3. Boîte à bornes pour tailles de moteur 200

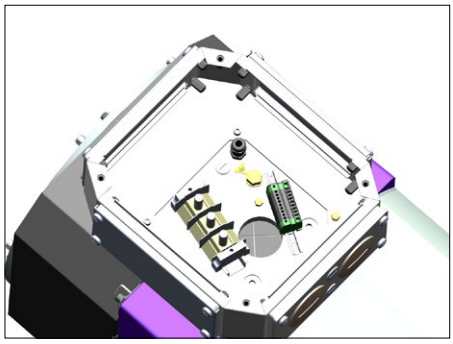

Fig. 4. Plaque à bornes pour tailles de moteur 200

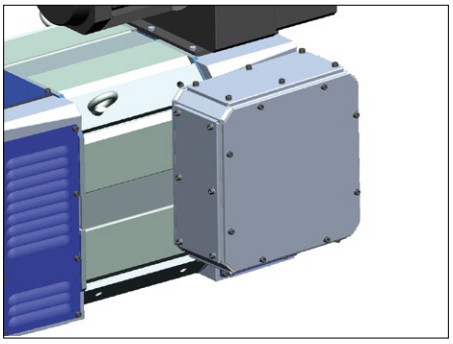

Fig. 5. Boîte à bornes pour tailles de moteur 250

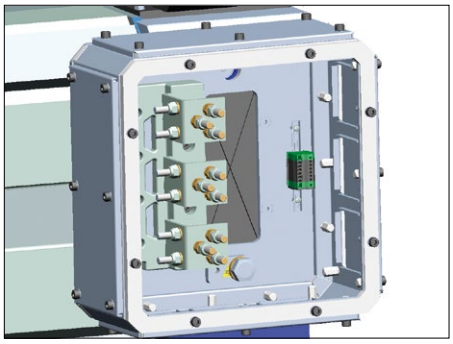

Fig. 6. Plaque à bornes pour tailles de moteur 250

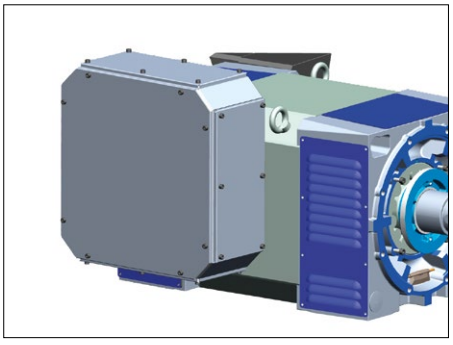

Fig. 7. Boîte à bornes pour tailles de moteur 250 (_XL)

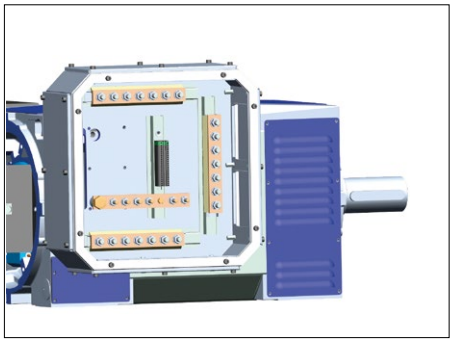

Fig. 8. Plaque à bornes pour tailles de moteur 250 (_XL)

Dimensions de la carcasse

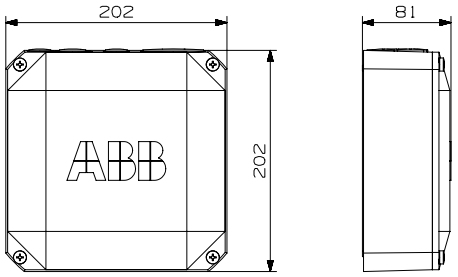

Fig. 1 Tailles de moteur 100 – 160, version standard avec 3 bornes

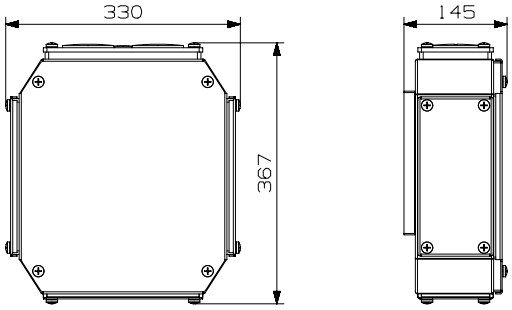

Fig. 2 Taille de moteur 200, version standard avec 3 bornes

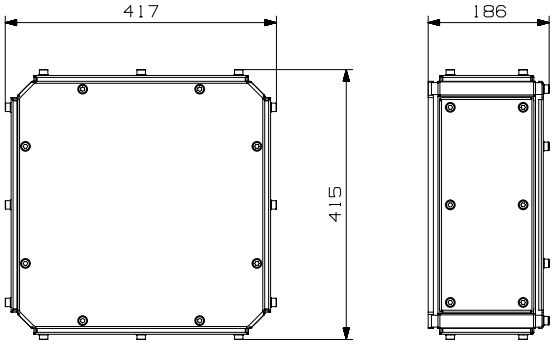

Fig. 3 Taille de moteur 250, version standard avec 9 bornes

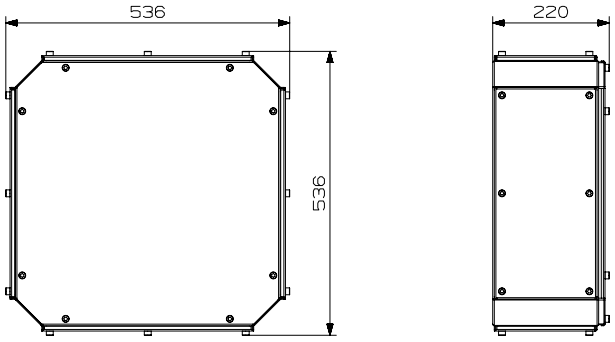

Fig. 4 Taille de moteur 250, avec boîte à bornes
plus grande que standard (code option 019), avec 21 bornes

Plaque signalétique

La plaque signalétique est présentée sous forme de tableau et fournit les valeurs de vitesse, de courant, de facteur de puissance, de fréquence et de couple pour une tension. Les valeurs relatives au moteur de ventilateur externe sont également visibles sur la plaque signalétique du moteur.

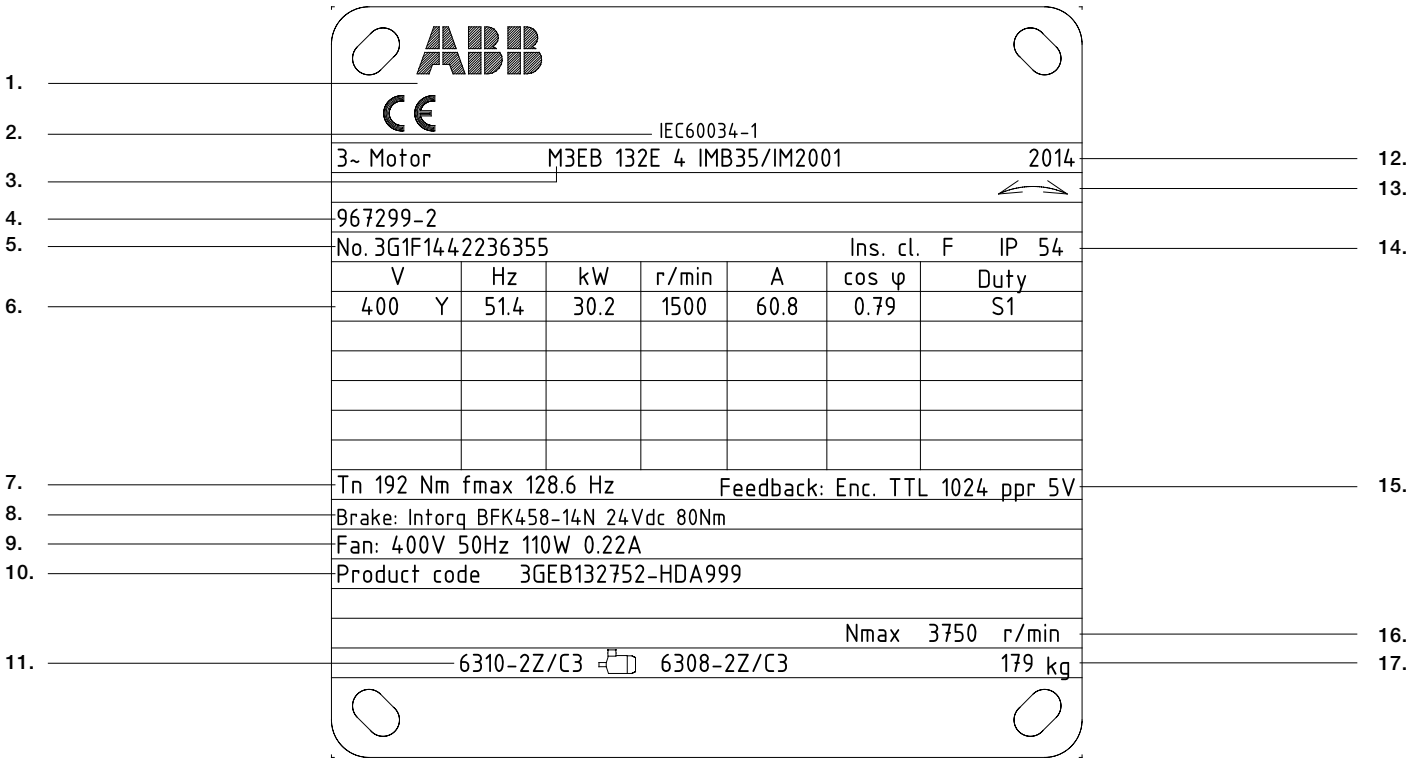

1. **Marquage CE et logo ABB**
2. **Normes de fabrication (CEI 60034-1)**
3. **Désignation du type de moteur**
4. **Numéro de référence de commande usine**
5. **Numéro de série du moteur**
6. **Valeurs nominales : tension d'alimentation, fréquence, puissance, vitesse, courant, facteur de puissance et type de service**
7. **Couple nominal et fréquence maximale**
8. **Frein mécanique : tension nominale et couple nominal**
9. **Moteur du ventilateur : tension, fréquence, puissance et courant**
10. **Code produit du moteur**
11. **Type de roulement**
12. **Année de fabrication**
13. **Sens de rotation**
14. **Détails de fabrication (classe IP, classe d'isolation)**
15. **Type de capteur**
16. **Vitesse maximale**
17. **Poids du moteur**

Informations de commande

Pour toute commande, indiquer le type de moteur et tout autre code produit du moteur selon l'exemple ci-dessous.

Signification du code produit

Type de moteur	Taille du moteur / carcasse	Code produit	Code de forme de montage, code de tension/fréquence, code de génération	Codes options
M3EB	132A 4	3GEB 132 711	-HDA	122, etc.
		1 2 3 4 5 6 7 8 9 10	11 12 13 14	

Positions 1 à 4

3GEB : Moteur HDP IP54

Positions 5-6

Taille CEI

10 :	100	
13 :	132	
16 :	160	
20 :	200	
25 :	250	

Position 7

Paires de pôles (numéro des pôles)

2 :	4 pôles	(tailles de carcasse 132-250)
3 :	6 pôles	(taille de carcasse 100)

Position 8

7 : Pour tous les moteurs

Position 9

Longueur du stator

1 :	Longueur A
2 :	Longueur B
3 :	Longueur C
4 :	Longueur D
5 :	Longueur E
6 :	Longueur F

Position 10

Vitesse nominale

1 :	500 tr/min
2 :	1000 tr/min
3 :	1500 tr/min
4 :	1750 tr/min
5 :	2000 tr/min
6 :	2500 tr/min
7 :	3000 tr/min
8 :	4000 tr/min

Position 11

- (tiret)

Position 12

Forme de montage

H : Moteur à pattes/bride, boîte à bornes sur le dessus

(Note : taille de carcasse 250 avec boîte à bornes à droite vue côté commande)

Position 13

Tension et fréquence

D :	400 V 50 Hz
X :	460 V 60 Hz

Position 14

Code de génération

A, B, C, …, G, …, K

Le code produit doit être, si nécessaire, suivi des codes options.

Le moteur HDP standard est toujours équipé comme suit :

- Sans transducteur
- Sans frein
- Arbre avec rainure de clavette, sans joint d'huile
- Avec roulements à billes
- Avec 3 x sondes PTC, 140 °C, raccordées dans la boîte à bornes

Caractéristiques techniques — Moteurs HDP, IP54
Ventilateur axial, H100

Tension nominale 400 V/370 V, [H100 IP54]

Service	S1 400 V								S1 370 V							
Code produit	Puissance P_N kW	Vitesse nominale n_N tr/min	Vitesse maxi. à P constant n_{max} tr/min	Fréq. f_N Hz	Couple C_N Nm	Courant I_N A	Facteur de puissance cos φ	Eff. %	Puissance P_N kW	Vitesse nominale n_N tr/min	Vitesse maxi. à P constant n_{max} tr/min	Fréq. f_N Hz	Couple C_N Nm	Courant I_N A	Couple C_{max} / C_n	Inertie J kgm²
M3EB 100A 6																
3GEB103711-HDA	2,0	1000	2000	52,5	19,1	5,4	0,647	82,7	1,9	925	1850	48,6	19,1	5,4	2,28	0,0144
3GEB103712-HDA	3,0	1500	3000	77,4	19,1	7,9	0,629	86,8	2,8	1388	2775	71,6	19,1	7,9	2,44	
3GEB103714-HDA	4,0	2000	4000	102,4	19,1	10,2	0,636	88,7	3,7	1850	3700	94,7	19,1	10,2	2,45	
3GEB103716-HDA	5,0	3000	6000	152,2	15,9	12,7	0,626	91,0	4,6	2775	5550	140,8	15,9	12,7	2,77	
3GEB103718-HDA	6,0	4000	8000	202,3	14,3	15,4	0,613	91,8	5,6	3700	7400	187,1	14,3	15,4	2,85	
M3EB 100B 6																
3GEB103721-HDA	2,7	1000	2000	52,4	25,8	7,1	0,649	84,1	2,5	925	1850	48,5	25,8	7,1	2,30	0,0181
3GEB103722-HDA	4,0	1500	3000	77,3	25,5	10,3	0,636	87,9	3,7	1388	2775	71,5	25,5	10,3	2,45	
3GEB103724-HDA	5,3	2000	4000	102,3	25,3	13,4	0,634	89,6	4,9	1850	3700	94,6	25,3	13,4	2,51	
3GEB103726-HDA	6,7	3000	6000	152,1	21,3	17,1	0,619	91,5	6,2	2775	5550	140,7	21,3	17,1	2,83	
3GEB103728-HDA	8,2	4000	8000	202,1	19,6	21,2	0,605	92,2	7,6	3700	7400	186,9	19,6	21,2	2,94	
M3EB 100C 6																
3GEB103731-HDA	3,7	1000	2000	52,3	35,4	9,5	0,659	85,0	3,4	925	1850	48,4	35,4	9,5	2,27	0,0232
3GEB103732-HDA	5,4	1500	3000	77,2	34,4	13,7	0,641	88,6	5,0	1388	2775	71,4	34,4	13,7	2,46	
3GEB103734-HDA	7,2	2000	4000	102,3	34,4	17,8	0,647	90,3	6,7	1850	3700	94,6	34,4	17,8	2,46	
3GEB103736-HDA	9,4	3000	6000	152,0	29,9	23,4	0,630	92,0	8,7	2775	5550	140,6	29,9	23,4	2,75	
3GEB103738-HDA	11,3	4000	8000	202,2	27,0	27,8	0,632	92,7	10,5	3700	7400	187,0	27,0	27,8	2,77	
M3EB 100D 6																
3GEB103741-HDA	5,0	1000	2000	52,3	47,7	12,5	0,667	86,4	4,6	925	1850	48,4	47,7	12,5	2,3	0,0305
3GEB103742-HDA	7,4	1500	3000	77,2	47,1	18,4	0,650	89,4	6,8	1388	2775	71,4	47,1	18,4	2,44	
3GEB103744-HDA	9,7	2000	4000	102,2	46,3	23,5	0,654	91,0	9,0	1850	3700	94,5	46,3	23,5	2,46	
3GEB103746-HDA	12,6	3000	6000	151,9	40,1	31,2	0,631	92,4	11,7	2775	5550	140,5	40,1	31,2	2,8	
3GEB103748-HDA	15,3	4000	8000	202,0	36,5	38,9	0,611	92,9	14,2	3700	7400	186,9	36,5	38,9	2,98	
M3EB 100E 6																
3GEB103751-HDA	6,0	1000	2000	52,2	57,3	15,0	0,665	86,6	5,6	925	1850	48,3	57,3	15,0	2,33	0,0363
3GEB103752-HDA	9,0	1500	3000	77,1	57,3	22,2	0,654	89,7	8,3	1388	2775	71,3	57,3	22,2	2,44	
3GEB103754-HDA	11,7	2000	4000	102,1	55,9	28,5	0,649	91,2	10,8	1850	3700	94,4	55,9	28,5	2,50	
3GEB103756-HDA	15,0	3000	6000	151,9	47,7	36,5	0,640	92,6	13,9	2775	5550	140,5	47,7	36,5	2,81	
3GEB103758-HDA	18,0	4000	8000	202,0	43,0	44,5	0,627	93,1	16,7	3700	7400	186,9	43,0	44,5	2,89	
M3EB 100F 6																
3GEB103761-HDA	7,4	1000	2000	52,3	70,6	18,1	0,677	86,9	6,8	925	1850	48,4	70,6	18,1	2,24	0,0429
3GEB103762-HDA	11,0	1500	3000	77,1	70,1	26,9	0,657	89,9	10,2	1388	2775	71,3	70,1	26,9	2,41	
3GEB103764-HDA	14,2	2000	4000	102,2	67,8	33,7	0,665	91,4	13,1	1850	3700	94,5	67,8	33,7	2,43	
3GEB103766-HDA	18,0	3000	6000	151,9	57,3	43,8	0,639	92,7	16,7	2775	5550	140,5	57,3	43,8	2,82	
3GEB103768-HDA	20,5	4000	8000	202,0	48,9	49,8	0,637	93,3	19,0	3700	7400	186,9	48,9	49,8	2,87	

Exemple de désignation de type et de code produit : M3EB 100A 6, 3GEB103711-HDA

Caractéristiques techniques — Moteurs HDP, IP54
Ventilateur axial, H100

Tension nominale 460 V/430 V, [H100 IP54]

Service	S1 460 V								S1 430 V							
Code produit	Puis-sance P_N kW	Vitesse nomi-nale n_N tr/min	Vitesse maxi. à P constant n_{max} tr/min	Fréq. f_N Hz	Couple C_N Nm	Courant I_N A	Facteur de puissance cos φ	Eff. %	Puis-sance P_N kW	Vitesse nomi-nale n_N tr/min	Vitesse maxi. à P constant n_{max} tr/min	Fréq. f_N Hz	Couple C_N Nm	Courant I_N A	Couple C_{max} / C_n	Inertie J kgm²
M3EB 100A 6																
3GEB103711-HXA	2,0	1000	2000	52,5	19,1	4,7	0,648	82,7	1,9	935	1870	49,1	19,1	4,7	2,27	0,0144
3GEB103712-HXA	3,0	1500	3000	77,3	19,1	7,1	0,613	86,6	2,8	1402	2804	72,3	19,1	7,1	2,49	
3GEB103714-HXA	4,0	2000	4000	102,5	19,1	8,8	0,640	89,0	3,7	1870	3739	95,8	19,1	8,8	2,43	
3GEB103716-HXA	5,0	3000	6000	152,2	15,9	11,0	0,628	91,0	4,7	2804	5609	142,3	15,9	11,0	2,75	
3GEB103718-HXA	6,0	4000	8000	202,3	14,3	13,4	0,611	91,8	5,6	3739	7478	189,1	14,3	13,4	2,87	
M3EB 100B 6																
3GEB103721-HXA	2,7	1000	2000	52,4	25,8	6,2	0,646	84,1	2,5	935	1870	49,0	25,8	6,2	2,32	0,0181
3GEB103722-HXA	4,0	1500	3000	77,3	25,5	9,1	0,630	87,8	3,7	1402	2804	72,3	25,5	9,1	2,47	
3GEB103724-HXA	5,3	2000	4000	102,4	25,3	11,4	0,647	89,8	5,0	1870	3739	95,7	25,3	11,4	2,42	
3GEB103726-HXA	6,7	3000	6000	152,1	21,3	14,7	0,624	91,6	6,3	2804	5609	142,2	21,3	14,7	2,80	
3GEB103728-HXA	8,2	4000	8000	202,1	19,6	18,7	0,597	92,1	7,7	3739	7478	188,9	19,6	18,7	3,00	
M3EB 100C 6																
3GEB103731-HXA	3,7	1000	2000	52,3	35,4	8,3	0,657	85,2	3,5	935	1870	48,9	35,4	8,3	2,29	0,0232
3GEB103732-HXA	5,4	1500	3000	77,1	34,4	12,5	0,614	88,4	5,0	1402	2804	72,1	34,4	12,5	2,56	
3GEB103734-HXA	7,2	2000	4000	102,2	34,4	15,6	0,641	90,3	6,7	1870	3739	95,5	34,4	15,6	2,50	
3GEB103736-HXA	9,4	3000	6000	152,0	29,9	20,4	0,627	92,0	8,8	2804	5609	142,1	29,9	20,4	2,76	
3GEB103738-HXA	11,3	4000	8000	202,2	27,0	24,3	0,628	92,7	10,6	3739	7478	189,0	27,0	24,3	2,80	
M3EB 100D 6																
3GEB103741-HXA	5,0	1000	2000	52,2	47,8	11,0	0,659	86,2	4,7	935	1870	48,8	47,8	11,0	2,33	0,0305
3GEB103742-HXA	7,4	1500	3000	77,2	47,1	16,1	0,647	89,3	6,9	1402	2804	72,2	47,1	16,1	2,46	
3GEB103744-HXA	9,7	2000	4000	102,1	46,3	20,7	0,645	90,9	9,1	1870	3739	95,4	46,3	20,7	2,52	
3GEB103746-HXA	12,6	3000	6000	152,0	40,1	26,8	0,639	92,4	11,8	2804	5609	142,1	40,1	26,8	2,77	
3GEB103748-HXA	15,3	4000	8000	202,0	36,5	34,1	0,607	92,9	14,3	3739	7478	188,8	36,5	34,1	3,01	
M3EB 100E 6																
3GEB103751-HXA	6,0	1000	2000	52,1	57,3	13,3	0,652	86,6	5,6	935	1870	48,7	57,3	13,3	2,39	0,0363
3GEB103752-HXA	9,0	1500	3000	77,1	57,3	19,3	0,653	89,7	8,4	1402	2804	72,1	57,3	19,3	2,44	
3GEB103754-HXA	11,7	2000	4000	102,1	55,9	25,0	0,643	91,2	10,9	1870	3739	95,4	55,9	25,0	2,53	
3GEB103756-HXA	15,0	3000	6000	151,9	47,8	31,1	0,653	92,7	14,0	2804	5609	142,0	47,8	31,1	2,75	
3GEB103758-HXA	18,0	4000	8000	202,0	43,0	38,0	0,637	93,2	16,8	3739	7478	188,8	43,0	38,0	2,82	
M3EB 100F 6																
3GEB103761-HXA	7,4	1000	2000	52,2	70,7	15,9	0,671	87,1	6,9	935	1870	48,8	70,7	15,9	2,29	0,0429
3GEB103762-HXA	11,0	1500	3000	77,1	70,0	23,8	0,644	89,9	10,3	1402	2804	72,1	70,0	23,8	2,48	
3GEB103764-HXA	14,2	2000	4000	102,2	67,8	29,1	0,668	91,4	13,3	1870	3739	95,5	67,8	29,1	2,41	
3GEB103766-HXA	18,0	3000	6000	151,9	57,3	37,3	0,652	92,8	16,8	2804	5609	142,0	57,3	37,3	2,77	
3GEB103768-HXA	20,5	4000	8000	202,0	48,9	43,1	0,639	93,3	19,2	3739	7478	188,8	48,9	43,1	2,85	

Exemple de désignation de type et de code produit : M3EB 100A 6, 3GEB103711-HXA

Caractéristiques techniques — Moteurs HDP, IP54
Ventilateur axial, H132

Tension nominale 400 V/370 V, [H132 IP54]

Service	S1 400 V								S1 370 V							
Code produit	Puissance P_N kW	Vitesse nominale n_N tr/min	Vitesse maxi. à P constant n_{max} tr/min	Fréq. f_N Hz	Couple C_N Nm	Courant I_N A	Facteur de puissance cos φ	Eff. %	Puissance P_N kW	Vitesse nominale n_N tr/min	Vitesse maxi. à P constant n_{max} tr/min	Fréq. f_N Hz	Couple C_N Nm	Courant I_N A	Couple C_{max} / C_n	Inertie J kgm²
M3EB 132A 4																
3GEB132711-HDA	7,8	1000	2500	35,2	74,3	17,4	0,777	83,1	7,2	925	2313	32,6	74,3	17,4	2,86	0,061
3GEB132712-HDA	11,0	1500	3750	51,6	70,0	25,7	0,708	87,0	10,2	1388	3469	47,7	70,0	25,7	3,68	
3GEB132714-HDA	14,2	2000	5000	68,2	68,0	29,0	0,785	89,8	13,1	1841	4625	63,1	68,0	29,0	3,61	
3GEB132716-HDA	18,3	3000	7500	101,7	58,2	36,1	0,795	92,0	16,9	2775	6938	94,1	58,2	36,1	3,60	
3GEB132718-HDA	21,0	4000	8000	135,6	50,1	37,2	0,877	92,8	19,4	3700	7400	125,4	50,1	37,2	3,20	
M3EB 132B 4																
3GEB132721-HDA	10,4	1000	2500	35,0	99,4	22,0	0,802	84,8	9,6	925	2313	32,4	99,4	22,0	3,02	0,080
3GEB132722-HDA	14,8	1500	3750	51,5	94,3	32,1	0,751	88,5	13,7	1388	3469	47,6	94,3	32,1	3,60	
3GEB132724-HDA	19,3	2000	5000	68,3	92,2	37,4	0,820	90,8	17,9	1850	4625	63,2	92,2	37,4	3,68	
3GEB132726-HDA	24,6	3000	7500	101,5	78,3	48,2	0,795	92,6	22,8	2775	6938	93,9	78,3	48,2	3,70	
3GEB132728-HDA	30,0	4000	8000	135,9	71,6	51,8	0,898	93,0	27,8	3700	7400	125,7	71,6	51,8	2,85	
M3EB 132C 4																
3GEB132731-HDA	12,5	1000	2500	34,9	119,4	26,3	0,798	85,8	11,6	925	2313	32,3	119,4	26,3	3,20	0,094
3GEB132732-HDA	18,0	1500	3750	51,5	114,7	37,1	0,783	89,3	16,7	1388	3469	47,6	114,7	37,1	3,70	
3GEB132734-HDA	23,5	2000	5000	68,2	112,3	46,1	0,805	91,2	21,7	1850	4625	63,1	112,3	46,1	3,80	
3GEB132736-HDA	29,6	3000	7500	101,6	94,2	55,7	0,825	93,0	27,4	2775	6938	94,0	94,2	55,7	3,80	
3GEB132738-HDA	34,5	4000	8000	135,5	82,4	59,6	0,893	93,5	31,9	3700	7400	125,3	82,4	59,6	3,26	
M3EB 132D 4																
3GEB132741-HDA	16,2	1000	2500	34,8	154,7	33,2	0,808	87,1	15,0	925	2313	32,2	154,7	33,2	3,43	0,122
3GEB132742-HDA	23,5	1500	3750	51,5	149,6	46,3	0,812	90,2	21,7	1388	3469	47,6	149,6	46,3	3,70	
3GEB132744-HDA	30,6	2000	5000	68,2	146,1	57,4	0,838	91,8	28,3	1850	4625	63,1	146,1	57,4	3,80	
3GEB132746-HDA	38,2	3000	7500	101,5	121,6	70,3	0,840	93,4	35,3	2775	6938	93,9	121,6	70,3	3,80	
3GEB132748-HDA	43,2	4000	8000	135,3	103,1	74,5	0,892	93,9	40,0	3700	7400	125,2	103,1	74,5	3,57	
M3EB 132E 4																
3GEB132751-HDA	21,0	1000	2500	34,8	200,5	42,6	0,810	87,6	19,4	925	2313	32,2	200,5	42,6	3,51	0,150
3GEB132752-HDA	30,2	1500	3750	51,4	192,3	60,8	0,791	90,5	27,9	1388	3469	47,5	192,3	60,8	3,70	
3GEB132754-HDA	40,0	2000	5000	68,2	190,9	75,6	0,829	92,1	37,0	1850	4625	63,1	190,9	75,6	3,60	
3GEB132756-HDA	49,3	3000	7500	101,4	157,0	91,4	0,831	93,6	45,6	2775	6938	93,8	157,0	91,4	3,60	
3GEB132758-HDA	54,4	4000	8000	135,5	129,8	92,5	0,904	93,9	50,3	3700	7400	125,3	129,8	92,5	3,29	

Exemple de désignation de type et de code produit : M3EB 132A 4, 3GEB132711-HDA

Caractéristiques techniques — Moteurs HDP, IP54
Ventilateur axial, H132

Tension nominale 460 V/430 V, [H132 IP54]

Service	S1 460 V								S1 430 V							
Code produit	Puis-sance P_N kW	Vitesse nomi-nale n_N tr/min	Vitesse maxi. à P constant n_{max} tr/min	Fréq. f_N Hz	Couple C_N Nm	Courant I_N A	Facteur de puissance cos φ	Eff. %	Puis-sance P_N kW	Vitesse nomi-nale n_N tr/min	Vitesse maxi. à P constant n_{max} tr/min	Fréq. f_N Hz	Couple C_N Nm	Courant I_N A	Couple C_{max} / C_n	Inertie J kgm²
M3EB 132A 4																
3GEB132711-HXA	7,8	1000	2500	35,1	74,5	15,2	0,776	82,9	7,3	935	2337	32,8	74,5	15,2	2,85	0,061
3GEB132712-HXA	11,0	1500	3750	51,6	70,0	22,5	0,705	87,1	10,3	1402	3505	48,2	70,0	22,5	3,71	
3GEB132714-HXA	14,2	2000	5000	68,4	67,8	25,6	0,775	89,7	13,3	1870	4674	63,9	67,8	25,6	3,67	
3GEB132716-HXA	18,3	3000	7500	101,6	58,3	32,2	0,775	91,9	17,1	2804	7011	95,0	58,3	32,2	3,80	
3GEB132718-HXA	21,0	4000	8000	135,5	50,1	32,5	0,873	92,9	19,6	3739	7478	126,7	50,1	32,5	3,30	
M3EB 132B 4																
3GEB132721-HXA	10,4	1000	2500	34,9	99,4	19,7	0,778	85,0	9,7	935	2337	32,6	99,4	19,7	3,16	0,080
3GEB132722-HXA	14,8	1500	3750	51,5	94,2	28,2	0,742	88,6	13,8	1402	3505	48,1	94,2	28,2	3,66	
3GEB132724-HXA	19,3	2000	5000	68,4	92,2	31,8	0,840	90,7	18,0	1870	4674	63,9	92,2	31,8	3,52	
3GEB132726-HXA	24,6	3000	7500	101,6	78,3	41,2	0,809	92,6	23,0	2804	7011	95,0	78,3	41,2	3,70	
3GEB132728-HXA	30,0	4000	8000	136,0	71,6	45,0	0,901	92,9	28,0	3739	7478	127,1	71,6	45,0	2,77	
M3EB 132C 4																
3GEB132731-HXA	12,5	1000	2500	34,9	119,5	22,8	0,803	85,7	11,7	935	2337	32,6	119,5	22,8	3,17	0,094
3GEB132732-HXA	18,0	1500	3750	51,6	114,6	31,5	0,802	89,3	16,8	1402	3505	48,2	114,6	31,5	3,57	
3GEB132734-HXA	23,5	2000	5000	68,2	112,2	40,5	0,799	91,2	22,0	1870	4674	63,8	112,2	40,5	3,67	
3GEB132736-HXA	29,6	3000	7500	101,6	94,2	48,2	0,828	93,0	27,7	2804	7011	95,0	94,2	48,2	3,72	
3GEB132738-HXA	34,5	4000	8000	135,6	82,4	51,7	0,897	93,4	32,3	3739	7478	126,8	82,4	51,7	3,11	
M3EB 132D 4																
3GEB132741-HXA	16,2	1000	2500	34,8	154,7	28,9	0,808	87,1	15,1	935	2337	32,5	154,7	28,9	3,43	0,122
3GEB132742-HXA	23,5	1500	3750	51,5	149,5	40,6	0,805	90,2	22,0	1402	3505	48,1	149,5	40,6	3,64	
3GEB132744-HXA	30,6	2000	5000	68,2	146,2	49,8	0,841	91,8	28,6	1870	4674	63,8	146,2	49,8	3,61	
3GEB132746-HXA	38,2	3000	7500	101,5	121,6	61,4	0,836	93,4	35,7	2804	7011	94,9	121,6	61,4	3,71	
3GEB132748-HXA	43,2	4000	8000	135,3	103,1	64,7	0,892	93,9	40,4	3739	7478	126,5	103,1	64,7	3,54	
M3EB 132E 4																
3GEB132751-HXA	21,0	1000	2500	34,7	200,7	38,4	0,783	87,5	19,6	935	2337	32,4	200,7	38,4	3,65	0,150
3GEB132752-HXA	30,2	1500	3750	51,5	192,2	50,8	0,823	90,6	28,2	1402	3505	48,1	192,2	50,8	3,71	
3GEB132754-HXA	40,0	2000	5000	68,1	191,0	66,9	0,815	92,1	37,4	1870	4674	63,7	191,0	66,9	3,79	
3GEB132756-HXA	49,3	3000	7500	101,5	157,0	77,9	0,849	93,6	46,1	2804	7011	94,9	157,0	77,9	3,81	
3GEB132758-HXA	54,4	4000	8000	135,2	129,9	81,2	0,893	94,1	50,9	3739	7478	126,4	129,9	81,2	3,67	

Exemple de désignation de type et de code produit : M3EB 132A 4, 3GEB132711-HXA

Caractéristiques techniques — Moteurs HDP, IP54
Ventilateur axial, H160

Tension nominale 400 V/370 V, [H160 IP54]

Service	S1 400 V								S1 370 V							
Code produit	Puissance P_N kW	Vitesse nominale n_N tr/min	Vitesse maxi. à P constant n_{max} tr/min	Fréq. f_N Hz	Couple C_N Nm	Courant I_N A	Facteur de puissance cos φ	Eff. %	Puissance P_N kW	Vitesse nominale n_N tr/min	Vitesse maxi. à P constant n_{max} tr/min	Fréq. f_N Hz	Couple C_N Nm	Courant I_N A	Couple C_{max} / C_n	Inertie J kgm²
M3EB 160A 4																
3GEB162710-HDA	11,0	500	1250	17,6	210	25,3	0,766	82,0	10,2	463	1156	16,3	210	25,3	2,92	0,24
3GEB162711-HDA	21,4	1000	2500	34,2	205	43,5	0,792	89,6	19,8	925	2313	31,6	205	43,5	3,26	
3GEB162712-HDA	30,0	1500	3750	50,9	191	57,8	0,811	92,2	27,8	1388	3469	47,1	191	57,8	3,50	
3GEB162714-HDA	36,0	2000	5000	67,5	172	68,2	0,816	93,4	33,3	1850	4625	62,4	172	68,2	3,62	
3GEB162716-HDA	46,0	3000	7500	100,8	147	83,2	0,844	94,5	42,6	2775	6938	93,2	147	83,2	3,76	
M3EB 160B 4																
3GEB162720-HDA	13,5	500	1250	17,5	258	29,7	0,786	83,3	12,5	463	1156	16,2	258	29,7	3,00	0,28
3GEB162721-HDA	26,4	1000	2500	34,2	252	52,6	0,801	90,3	24,4	925	2313	31,6	252	52,6	3,39	
3GEB162722-HDA	37,0	1500	3750	50,8	236	70,7	0,815	92,6	34,2	1388	3469	47,0	236	70,7	3,50	
3GEB162724-HDA	45,1	2000	5000	67,5	215	84,7	0,820	93,7	41,7	1850	4625	62,4	215	84,7	3,72	
3GEB162726-HDA	56,0	3000	7500	100,9	178	97,2	0,877	94,7	51,8	2775	6938	93,3	178	97,2	3,65	
M3EB 160C 4																
3GEB162730-HDA	16,3	500	1250	17,5	311	34,4	0,807	84,6	15,1	463	1156	16,2	311	34,4	3,10	0,34
3GEB162731-HDA	31,7	1000	2500	34,2	302	60,6	0,830	90,8	29,3	925	2313	31,6	302	60,6	3,38	
3GEB162732-HDA	45,0	1500	3750	50,8	286	85,1	0,821	93,0	41,6	1388	3469	47,0	286	85,1	3,43	
3GEB162734-HDA	54,4	2000	5000	67,4	260	100,5	0,831	94,0	50,3	1850	4625	62,3	260	100,5	3,82	
3GEB162736-HDA	69,0	3000	7500	100,9	220	118,4	0,886	94,9	63,8	2775	6938	93,3	220	118,4	3,65	
M3EB 160D 4																
3GEB162740-HDA	19,2	500	1250	17,5	367	39,2	0,826	85,4	17,8	463	1156	16,2	367	39,2	3,13	0,40
3GEB162741-HDA	37,3	1000	2500	34,2	356	70,2	0,840	91,2	34,5	925	2313	31,6	356	70,2	3,33	
3GEB162742-HDA	52,7	1500	3750	50,8	335	99,2	0,822	93,2	48,7	1388	3469	47,0	335	99,2	3,45	
3GEB162744-HDA	64,6	2000	5000	67,4	309	119,3	0,830	94,1	59,8	1850	4625	62,3	309	119,3	3,73	
3GEB162746-HDA	80,0	3000	7500	100,8	255	137,3	0,885	95,0	74,0	2775	6938	93,2	255	137,3	3,62	
M3EB 160E 4																
3GEB162750-HDA	22,0	500	1250	17,4	420	47,3	0,782	85,6	20,4	463	1156	16,1	420	47,3	3,13	0,46
3GEB162751-HDA	42,0	1000	2500	34,1	401	78,8	0,840	91,5	38,9	925	2313	31,5	401	78,8	3,29	
3GEB162752-HDA	59,0	1500	3750	50,8	375	107,8	0,845	93,4	54,6	1388	3469	47,0	375	107,8	3,35	
3GEB162754-HDA	72,0	2000	5000	67,4	344	134,7	0,819	94,2	66,6	1850	4625	62,3	344	134,7	3,88	
3GEB162756-HDA	92,0	3000	7500	100,8	293	156,6	0,891	95,1	85,1	2775	6938	93,2	293	156,6	3,58	

Exemple de désignation de type et de code produit : M3EB 160A 4, 3GEB162710-HDA

Caractéristiques techniques — Moteurs HDP, IP54
Ventilateur axial, H160

Tension nominale 460 V/430 V, [H160 IP54]

Service	S1 460 V								S1 430 V							
Code produit	Puis-sance P_N kW	Vitesse nomi-nale n_N tr/min	Vitesse maxi. à P constant n_{max} tr/min	Fréq. f_N Hz	Couple C_N Nm	Courant I_N A	Facteur de puissance cos φ	Eff. %	Puis-sance P_N kW	Vitesse nomi-nale n_N tr/min	Vitesse maxi. à P constant n_{max} tr/min	Fréq. f_N Hz	Couple C_N Nm	Courant I_N A	Couple C_{max} / C_n	Inertie J kgm²
M3EB 160A 4																
3GEB162710-HXA	11,0	500	1250	17,6	210	21,5	0,779	82,3	10,3	467	1168	16,5	210	21,5	2,90	0,24
3GEB162711-HXA	21,4	1000	2500	34,2	205	37,8	0,792	89,6	20,0	935	2337	32,0	205	37,8	3,36	
3GEB162712-HXA	30,0	1500	3750	50,9	191	50,6	0,807	92,2	28,0	1402	3505	47,6	191	50,6	3,40	
3GEB162714-HXA	36,0	2000	5000	67,5	172	57,5	0,841	93,5	33,7	1870	4674	63,1	172	57,5	3,50	
3GEB162716-HXA	46,0	3000	7500	100,9	146	70,6	0,865	94,5	43,0	2804	7011	94,3	146	70,6	3,66	
M3EB 160B 4																
3GEB162720-HXA	13,5	500	1250	17,6	257	25,1	0,806	83,5	12,6	467	1168	16,5	257	25,1	2,93	0,28
3GEB162721-HXA	26,4	1000	2500	34,2	252	45,7	0,803	90,3	24,7	935	2337	32,0	252	45,7	3,37	
3GEB162722-HXA	37,0	1500	3750	50,9	235	59,8	0,838	92,7	34,6	1402	3505	47,6	235	59,8	3,54	
3GEB162724-HXA	45,1	2000	5000	67,5	215	72,4	0,833	93,8	42,2	1870	4674	63,1	215	72,4	3,61	
3GEB162726-HXA	56,0	3000	7500	100,9	178	84,3	0,879	94,8	52,3	2804	7011	94,3	178	84,3	3,63	
M3EB 160C 4																
3GEB162730-HXA	16,3	500	1250	17,5	311	29,8	0,812	84,5	15,2	467	1168	16,4	311	29,8	3,07	0,34
3GEB162731-HXA	31,7	1000	2500	34,2	302	53,0	0,826	90,8	29,6	935	2337	32,0	302	53,0	3,32	
3GEB162732-HXA	45,0	1500	3750	50,8	286	73,3	0,828	93,0	42,1	1402	3505	47,5	286	73,3	3,47	
3GEB162734-HXA	54,4	2000	5000	67,4	260	87,1	0,834	94,0	50,9	1870	4674	63,0	260	87,1	3,79	
3GEB162736-HXA	69,0	3000	7500	100,9	220	103	0,886	94,9	64,5	2804	7011	94,3	220	103,0	3,65	
M3EB 160D 4																
3GEB162740-HXA	19,2	500	1250	17,5	367	33,9	0,832	85,3	17,9	467	1168	16,4	367	33,9	3,09	0,40
3GEB162741-HXA	37,3	1000	2500	34,2	356	60,1	0,853	91,2	34,9	935	2337	32,0	356	60,1	3,33	
3GEB162742-HXA	52,7	1500	3750	50,7	336	87,2	0,814	93,1	49,3	1402	3505	47,4	336	87,2	3,71	
3GEB162744-HXA	64,6	2000	5000	67,5	308	100,8	0,854	94,2	60,4	1870	4674	63,1	308	100,8	3,79	
3GEB162746-HXA	80,0	3000	7500	100,8	255	118,3	0,893	95,0	74,8	2804	7011	94,2	255	118,3	3,71	
M3EB 160E 4																
3GEB162750-HXA	22,0	500	1250	17,4	421	40,5	0,793	85,8	20,6	467	1168	16,3	421	40,5	3,10	0,46
3GEB162751-HXA	42,0	1000	2500	34,1	401	69,0	0,834	91,6	39,3	935	2337	31,9	401	69,0	3,46	
3GEB162752-HXA	59,0	1500	3750	50,8	375	92,8	0,853	93,5	55,2	1402	3505	47,5	375	92,8	3,68	
3GEB162754-HXA	72,0	2000	5000	67,4	344	116,2	0,825	94,2	67,3	1870	4674	63,0	344	116,2	3,81	
3GEB162756-HXA	92,0	3000	7500	100,8	293	137,0	0,886	95,1	86,0	2804	7011	94,2	293	137,0	3,62	

Exemple de désignation de type et de code produit : M3EB 160A 4, 3GEB162710-HXA

Caractéristiques techniques — Moteurs HDP, IP54
Ventilateur axial, H200

Tension nominale 400 V/370 V [H200 IP54]

Service	S1 400 V								S1 370 V							
Code produit	Puissance P_N kW	Vitesse nominale n_N tr/min	Vitesse maxi. à P constant n_{max} tr/min	Fréq. f_N Hz	Couple C_N Nm	Courant I_N A	Facteur de puissance cos φ	Eff. %	Puissance P_N kW	Vitesse nominale n_N tr/min	Vitesse maxi. à P constant n_{max} tr/min	Fréq. f_N Hz	Couple C_N Nm	Courant I_N A	Couple C_{max} / C_n	Inertie J kgm²
M3EB 200A 4																
3GEB202710-HDA	20,0	500	1250	17,3	381	44	0,765	86,5	18,5	463	1156	16,0	381	44	3,21	0,68
3GEB202711-HDA	37,5	1000	2500	33,9	358	79	0,745	91,9	34,7	925	2313	31,4	358	79	3,31	
3GEB202712-HDA	53,0	1500	3750	50,6	337	104	0,787	93,8	49,0	1388	3469	46,8	337	104	3,53	
3GEB202714-HDA	65,5	2000	5000	67,2	313	123	0,813	94,7	60,6	1850	4625	62,2	313	123	3,71	
3GEB202715-HDA	74,0	2500	6250	83,9	283	134	0,839	95,2	68,5	2313	5781	77,6	283	134	3,85	
M3EB 200B 4																
3GEB202720-HDA	25,0	500	1250	17,3	477	52	0,796	86,9	23,1	463	1156	16,0	477	52	3,08	0,78
3GEB202721-HDA	45,5	1000	2500	33,9	434	95	0,750	92,2	42,1	925	2313	31,4	434	95	3,35	
3GEB202722-HDA	62,5	1500	3750	50,5	398	123	0,778	94,0	57,8	1388	3469	46,7	398	123	3,62	
3GEB202724-HDA	75,0	2000	5000	67,2	358	143	0,799	94,8	69,4	1850	4625	62,2	358	143	3,85	
3GEB202725-HDA	85,5	2500	6250	83,9	326	153	0,846	95,3	79,1	2313	5781	77,6	326	153	3,77	
M3EB 200C 4																
3GEB202730-HDA	28,0	500	1250	17,2	536	57	0,807	88,0	25,9	463	1156	15,9	536	57	3,27	0,91
3GEB202731-HDA	52,0	1000	2500	33,9	496	104	0,781	92,8	48,1	925	2313	31,4	496	104	3,33	
3GEB202732-HDA	72,5	1500	3750	50,5	462	140	0,790	94,3	67,1	1388	3469	46,7	462	140	3,66	
3GEB202734-HDA	88,5	2000	5000	67,2	422	163	0,824	95,1	81,9	1850	4625	62,2	422	163	3,82	
3GEB202735-HDA	103,0	2500	6250	83,9	393	183	0,850	95,5	95,3	2313	5781	77,6	393	183	3,84	
M3EB 200D 4																
3GEB202740-HDA	33,0	500	1250	17,2	631	64	0,835	88,9	30,5	463	1156	15,9	631	64	3,35	1,09
3GEB202741-HDA	60,0	1000	2500	33,9	572	111	0,840	93,3	55,5	925	2313	31,4	572	111	3,52	
3GEB202742-HDA	85,0	1500	3750	50,5	541	153	0,849	94,7	78,6	1388	3469	46,7	541	153	3,65	
3GEB202744-HDA	103,0	2000	5000	67,2	491	185	0,844	95,3	95,3	1850	4625	62,2	491	185	3,84	
3GEB202745-HDA	117,5	2500	6250	83,9	449	201	0,882	95,7	108,7	2313	5781	77,6	449	201	3,71	
M3EB 200E 4																
3GEB202750-HDA	40,5	500	1250	17,2	775	76	0,861	89,6	37,5	463	1156	15,9	775	76	3,36	1,34
3GEB202751-HDA	70,0	1000	2500	33,8	669	129	0,838	93,8	64,8	925	2313	31,3	669	129	3,51	
3GEB202752-HDA	94,5	1500	3750	50,4	602	170	0,847	95,0	87,4	1388	3469	46,6	602	170	3,81	
3GEB202754-HDA	111,5	2000	5000	67,1	533	190	0,887	95,5	103,1	1850	4625	62,1	533	190	3,73	
3GEB202755-HDA	134,0	2500	6250	83,9	512	223	0,904	95,8	124,0	2313	5781	77,6	512	223	3,69	

Exemple de désignation de type et de code produit : M3EB 200A 4, 3GEB202710-HDA

Caractéristiques techniques — Moteurs HDP, IP54
Ventilateur axial, H200

Tension nominale 460 V/430 V [H200 IP54]

Service	S1 460 V								S1 430 V							
Code produit	Puis-sance P_N kW	Vitesse nomi-nale n_N tr/min	Vitesse maxi. à P constant n_{max} tr/min	Fréq. f_N Hz	Couple C_N Nm	Courant I_N A	Facteur de puissance cos φ	Eff. %	Puis-sance P_N kW	Vitesse nomi-nale n_N tr/min	Vitesse maxi. à P constant n_{max} tr/min	Fréq. f_N Hz	Couple C_N Nm	Courant I_N A	Couple C_{max} / C_n	Inertie J kgm²
M3EB 200A 4																
3GEB202710-HXA	20,0	500	1250	17,3	381	38	0,763	86,4	18,7	467	1168	16,2	381	38	3,21	0,68
3GEB202711-HXA	37,5	1000	2500	33,9	358	70	0,736	91,8	35,1	935	2337	31,7	358	70	3,38	
3GEB202712-HXA	53,0	1500	3750	50,6	337	92	0,769	93,7	49,5	1402	3505	47,3	337	92	3,56	
3GEB202714-HXA	65,5	2000	5000	67,2	313	107	0,811	94,7	61,2	1870	4674	62,8	313	107	3,63	
3GEB202715-HXA	74,0	2500	6250	83,9	283	119	0,824	95,2	69,2	2337	5842	78,4	283	119	3,72	
M3EB 200B 4																
3GEB202720-HXA	25,0	500	1250	17,3	477	45	0,794	87,1	23,4	467	1168	16,2	477	45	3,11	0,78
3GEB202721-HXA	45,5	1000	2500	33,9	434	84	0,741	92,2	42,5	935	2337	31,7	434	84	3,33	
3GEB202722-HXA	62,5	1500	3750	50,5	398	106	0,787	94,1	58,4	1402	3505	47,2	398	106	3,40	
3GEB202724-HXA	75,0	2000	5000	67,2	358	121	0,822	94,9	70,1	1870	4674	62,8	358	121	3,59	
3GEB202725-HXA	85,5	2500	6250	83,9	326	133	0,846	95,4	79,9	2337	5842	78,4	326	133	3,68	
M3EB 200C 4																
3GEB202730-HXA	28,0	500	1250	17,3	534	48	0,832	88,3	26,2	467	1168	16,2	534	48	3,19	0,91
3GEB202731-HXA	52,0	1000	2500	33,9	496	91	0,774	92,8	48,6	935	2337	31,7	496	91,0	3,33	
3GEB202732-HXA	72,5	1500	3750	50,5	462	123	0,786	94,3	67,8	1402	3505	47,2	462	123	3,62	
3GEB202734-HXA	88,5	2000	5000	67,2	422	142	0,824	95,1	82,7	1870	4674	62,8	422	142	3,73	
3GEB202735-HXA	103,0	2500	6250	83,8	394	164	0,826	95,4	96,3	2337	5842	78,3	394	164	3,83	
M3EB 200D 4																
3GEB202740-HXA	33,0	500	1250	17,2	631	56	0,828	89,0	30,8	467	1168	16,1	631	56	3,41	1,09
3GEB202741-HXA	60,0	1000	2500	33,9	572	97	0,833	93,3	56,1	935	2337	31,7	572	97	3,43	
3GEB202742-HXA	85,0	1500	3750	50,5	542	131	0,861	94,7	79,5	1402	3505	47,2	542	131	3,45	
3GEB202744-HXA	103,0	2000	5000	67,2	492	157	0,862	95,3	96,3	1870	4674	62,8	492	157	3,65	
3GEB202745-HXA	117,5	2500	6250	83,9	449	176	0,875	95,7	109,8	2337	5842	78,4	449	176	3,76	
M3EB 200E 4																
3GEB202750-HXA	40,5	500	1250	17,2	774	67	0,851	89,8	37,9	467	1168	16,1	774	67	3,47	1,34
3GEB202751-HXA	70,0	1000	2500	33,8	669	113	0,828	93,8	65,4	935	2337	31,6	669	113	3,62	
3GEB202752-HXA	94,5	1500	3750	50,5	602	142	0,880	95,0	88,3	1402	3505	47,2	602	142	3,60	
3GEB202754-HXA	111,5	2000	5000	67,2	532	162	0,905	95,6	104,2	1870	4674	62,8	532	162	3,54	
3GEB202755-HXA	134,0	2500	6250	83,9	512	194	0,904	95,8	125,3	2337	5842	78,4	512	194	3,57	

Exemple de désignation de type et de code produit : M3EB 200A 4, 3GEB202710-HXA

Caractéristiques techniques — Moteurs HDP, IP54
Ventilateur radial, H250

Tension nominale 400 V/370 V, [H250 IP54]

Service	S1 400 V									S1 370 V								
Code produit	Puissance P_N kW	Vitesse nominale n_N tr/min	Vitesse maxi. à P const. n_{max} tr/min	Fréq. f_N Hz	Fréq. maxi. à P const. f_{max} Hz	Couple C_N Nm	Courant I_N A	Facteur de puissance cos φ	Eff. %	Puissance P_N kW	Vitesse nominale n_N tr/min	Vitesse maxi. à P const. n_{max} tr/min	Fréq. f_N Hz	Fréq. maxi. à P const. f_{max} Hz	Couple C_N Nm	Courant I_N A	Couple C_{max} / C_n	Inertie J kgm²
M3EB 250A 4																		
3GEB252710-HDA	43	500	1000	17,1	34,3	822	81	0,854	90,0	39,8	463	925	15,8	31,7	822	81	2,62	2,12
3GEB252711-HDA	85	1000	2000	33,8	67,7	812	152	0,862	93,9	78,6	925	1850	31,3	62,6	812	152	2,83	
3GEB252712-HDA	123	1500	3400	50,4	114,4	784	219	0,851	95,2	113,8	1388	3145	46,6	105,8	784	219	3,09	
3GEB252713-HDA	142	1750	4000	58,8	134,4	774	253	0,849	95,5	131,4	1619	3700	54,4	124,3	774	253	3,17	
3GEB252714-HDA	160	2000	4500	67,1	151,1	764	281	0,857	95,8	148,0	1850	4163	62,1	139,8	764	281	3,13	
3GEB252715-HDA	183	2500	5100	83,8	171,1	699	310	0,887	96,2	169,3	2313	4718	77,5	158,3	699	310	2,98	
M3EB 250B 4																		
3GEB252720-HDA	55	500	1000	17,1	34,2	1050	102	0,855	90,9	50,9	463	925	15,8	31,6	1050	102	2,73	2,55
3GEB252721-HDA	105	1000	2400	33,7	81,1	1004	187	0,858	94,5	97,1	925	2220	31,2	75,0	1004	187	3,12	
3GEB252722-HDA	150	1500	3400	50,4	114,4	955	262	0,864	95,5	138,8	1388	3145	46,6	105,8	955	262	3,24	
3GEB252723-HDA	175	1750	4000	58,7	134,3	955	310	0,850	95,8	161,9	1619	3700	54,3	124,2	955	310	3,34	
3GEB252724-HDA	200	2000	4500	67,1	151,0	954	350	0,858	96,0	185,0	1850	4163	62,1	139,7	954	350	3,27	
3GEB252725-HDA	230	2500	5100	83,8	171,0	878	388	0,887	96,3	212,8	2313	4718	77,5	158,2	878	388	3,03	
M3EB 250C 4																		
3GEB252730-HDA	68	500	1100	17,0	37,6	1302	126	0,848	91,7	62,9	463	1018	15,7	34,8	1302	126	2,98	3,18
3GEB252731-HDA	130	1000	2400	33,7	81,0	1241	232	0,853	94,7	120,3	925	2220	31,2	74,9	1241	232	3,29	
3GEB252732-HDA	183	1500	3500	50,4	117,6	1164	320	0,861	95,7	169,3	1388	3238	46,6	108,8	1164	320	3,41	
3GEB252733-HDA	202	1750	4000	58,7	134,4	1103	341	0,890	96,0	186,9	1619	3700	54,3	124,3	1103	341	3,21	
3GEB252734-HDA	220	2000	4450	67,0	149,3	1051	373	0,885	96,2	203,5	1850	4116	62,0	138,1	1051	373	3,41	
3GEB252735-HDA	255	2500	5100	83,7	170,8	974	432	0,884	96,4	235,9	2313	4718	77,4	158,0	974	432	3,45	
M3EB 250D 4																		
3GEB252740-HDA	77	500	1000	17,0	34,1	1474	140	0,865	92,1	71,2	463	925	15,7	31,5	1474	140	2,98	3,68
3GEB252741-HDA	150	1000	2300	33,7	77,6	1432	261	0,874	95,0	138,8	925	2128	31,2	71,8	1432	261	3,28	
3GEB252742-HDA	218	1500	3600	50,3	120,9	1389	385	0,852	95,9	201,7	1388	3330	46,5	111,8	1389	385	3,59	
3GEB252743-HDA	245	1750	4100	58,7	137,5	1336	435	0,846	96,1	226,6	1619	3793	54,3	127,2	1336	435	3,77	
3GEB252744-HDA	270	2000	4300	67,0	144,2	1289	462	0,875	96,3	249,8	1850	3978	62,0	133,4	1289	462	3,48	
3GEB252745-HDA	320	2500	5200	83,7	174,1	1222	541	0,885	96,5	296,0	2313	4810	77,4	161,0	1222	541	3,43	
M3EB 250E 4																		
3GEB252750-HDA	87	500	1100	17,0	37,5	1662	160	0,850	92,4	80,5	463	1018	15,7	34,7	1662	160	3,19	4,12
3GEB252751-HDA	163	1000	2300	33,7	77,6	1556	280	0,882	95,1	150,8	925	2128	31,2	71,8	1556	280	3,28	
3GEB252752-HDA	240	1500	3600	50,3	120,9	1529	417	0,865	96,0	222,0	1388	3330	46,5	111,8	1529	417	3,56	
3GEB252753-HDA	270	1750	4000	58,7	134,2	1473	462	0,877	96,2	249,8	1619	3700	54,3	124,1	1473	462	3,58	
3GEB252754-HDA	295	2000	4300	67,0	144,1	1409	504	0,877	96,4	272,9	1850	3978	62,0	133,3	1409	504	3,58	
3GEB252755-HDA	350	2500	5300	83,7	177,4	1336	598	0,875	96,6	323,8	2313	4903	77,4	164,1	1336	598	3,74	
M3EB 250F 4																		
3GEB252760-HDA	96	500	1100	17,0	37,5	1835	172	0,868	92,7	88,8	463	1018	15,7	34,7	1835	172	3,15	4,52
3GEB252761-HDA	175	1000	2300	33,7	77,5	1670	303	0,876	95,3	161,9	925	2128	31,2	71,7	1670	303	3,47	
3GEB252762-HDA	260	1500	3600	50,3	120,8	1656	452	0,863	96,1	240,5	1388	3330	46,5	111,7	1656	452	3,65	
3GEB252763-HDA	300	1750	4000	58,7	134,1	1636	519	0,867	96,3	277,5	1619	3700	54,3	124,0	1636	519	3,65	
3GEB252764-HDA	323	2000	4300	67,0	144,1	1542	547	0,883	96,4	298,8	1850	3978	62,0	133,3	1542	547	3,52	
3GEB252765-HDA	385	2500	5000	83,7	167,5	1471	641	0,897	96,6	356,1	2313	4625	77,4	154,9	1471	641	3,38	

Exemple de désignation de type et de code produit : M3EB 250A 4, 3GEB252710-HDA

Caractéristiques techniques — Moteurs HDP, IP54
Ventilateur radial, H250

Tension nominale 460 V/430 V, [H250 IP54]

Service	S1 460 V									S1 430 V								
Code produit	Puissance P_N kW	Vitesse nominale n_N tr/min	Vitesse maxi. à P const. n_{max} tr/min	Fréq. f_N Hz	Fréq. maxi. à P const. f_{max} Hz	Couple C_N Nm	Courant I_N A	Facteur de puissance cos φ	Eff. %	Puissance P_N kW	Vitesse nominale n_N tr/min	Vitesse maxi. à P const. n_{max} tr/min	Fréq. f_N Hz	Fréq. maxi. à P const. f_{max} Hz	Couple C_N Nm	Courant I_N A	Couple C_{max} / C_n	Inertie J kgm²
M3EB 250A 4																		
3GEB252710-HXA	43	500	1000	17,1	34,3	822	70	0,854	90,1	40,2	467	935	16,0	32,1	822	70,0	2,63	2,12
3GEB252711-HXA	85	1000	2000	33,8	67,7	811	132	0,859	93,9	79,5	935	1870	31,6	63,3	811	132	2,86	
3GEB252712-HXA	123	1500	3400	50,4	114,4	784	191	0,848	95,2	115,0	1402	3178	47,1	106,9	784	191	3,13	
3GEB252713-HXA	142	1750	4000	58,8	134,5	774	218	0,857	95,5	132,7	1636	3739	55,0	125,7	774	218	3,08	
3GEB252714-HXA	160	2000	4500	67,1	151,1	764	242	0,866	95,8	149,6	1870	4207	62,7	141,2	764	242	3,10	
3GEB252715-HXA	183	2500	5100	83,8	171,1	699	270	0,883	96,2	171,1	2337	4767	78,3	159,9	699	270	2,96	
M3EB 250B 4																		
3GEB252720-HXA	55	500	1000	17,1	34,3	1050	89	0,858	90,8	51,4	467	935	16,0	32,1	1050	89	2,70	2,55
3GEB252721-HXA	105	1000	2300	33,8	77,8	1001	162	0,860	94,5	98,2	935	2150	31,6	72,7	1001	162	3,03	
3GEB252722-HXA	150	1500	3400	50,4	114,4	956	225	0,878	95,5	140,2	1402	3178	47,1	106,9	956	225	3,07	
3GEB252723-HXA	175	1750	4000	58,8	134,4	954	263	0,871	95,8	163,6	1636	3739	55,0	125,6	954	263	3,19	
3GEB252724-HXA	200	2000	4500	67,1	150,9	954	309	0,846	96,0	187,0	1870	4207	62,7	141,1	954	309	3,41	
3GEB252725-HXA	230	2500	5100	83,8	171,0	878	338	0,885	96,3	215,0	2337	4767	78,3	159,8	878	338	3,06	
M3EB 250C 4																		
3GEB252730-HXA	68	500	1100	17,1	37,6	1295	108	0,863	91,8	63,6	467	1028	16,0	35,1	1295	108	2,95	3,18
3GEB252731-HXA	130	1000	2400	33,7	81,0	1242	202	0,854	94,7	121,5	935	2243	31,5	75,7	1242	202	3,27	
3GEB252732-HXA	183	1500	3500	50,4	117,6	1164	276	0,868	95,8	171,1	1402	3272	47,1	109,9	1164	276	3,44	
3GEB252733-HXA	202	1750	4000	58,7	134,3	1103	299	0,882	96,0	188,8	1636	3739	54,9	125,5	1103	299	3,35	
3GEB252734-HXA	220	2000	4450	67,0	149,3	1051	325	0,883	96,2	205,7	1870	4160	62,6	139,6	1051	325	3,45	
3GEB252735-HXA	255	2500	5000	83,7	167,5	974	374	0,888	96,4	238,4	2337	4674	78,2	156,6	974	374	3,35	
M3EB 250D 4																		
3GEB252740-HXA	77	500	1000	17,0	34,1	1473	122	0,858	92,2	72,0	467	935	15,9	31,9	1473	122	3,05	3,68
3GEB252741-HXA	150	1000	2300	33,7	77,5	1432	231	0,858	95,1	140,2	935	2150	31,5	72,4	1432	231	3,38	
3GEB252742-HXA	218	1500	3600	50,3	120,9	1389	336	0,848	95,9	203,8	1402	3365	47,0	113,0	1389	336	3,63	
3GEB252743-HXA	245	1750	4100	58,7	137,5	1336	374	0,855	96,2	229,0	1636	3833	54,9	128,5	1336	374	3,66	
3GEB252744-HXA	270	2000	4300	67,0	144,2	1290	400	0,881	96,3	252,4	1870	4020	62,6	134,8	1290	400	3,38	
3GEB252745-HXA	320	2500	5200	83,7	174,2	1222	470	0,886	96,5	299,1	2337	4861	78,2	162,8	1222	470	3,40	
M3EB 250E 4																		
3GEB252750-HXA	87	500	1100	17,0	37,5	1662	138	0,854	92,6	81,3	467	1028	15,9	35,1	1662	138	3,26	4,12
3GEB252751-HXA	163	1000	2300	33,7	77,6	1556	246	0,873	95,2	152,4	935	2150	31,5	72,5	1556	246	3,33	
3GEB252752-HXA	240	1500	3600	50,3	120,9	1529	362	0,867	96,0	224,3	1402	3365	47,0	113,0	1529	362	3,63	
3GEB252753-HXA	270	1750	4000	58,7	134,2	1472	406	0,867	96,2	252,4	1636	3739	54,9	125,4	1472	406	3,62	
3GEB252754-HXA	295	2000	4300	67,0	144,1	1409	434	0,885	96,4	275,8	1870	4020	62,6	134,7	1409	434	3,55	
3GEB252755-HXA	350	2500	5300	83,7	177,4	1336	522	0,872	96,6	327,2	2337	4954	78,2	165,8	1336	522	3,78	
M3EB 250F 4																		
3GEB252760-HXA	96	500	1100	17,0	37,5	1835	150	0,865	92,8	89,7	467	1028	15,9	35,1	1835	150	3,11	4,52
3GEB252761-HXA	175	1000	2300	33,7	77,5	1669	265	0,871	95,3	163,6	935	2150	31,5	72,4	1669	265	3,45	
3GEB252762-HXA	260	1500	3600	50,3	120,9	1656	389	0,873	96,0	243,0	1402	3365	47,0	113,0	1656	389	3,62	
3GEB252763-HXA	300	1750	4000	58,7	134,1	1636	450	0,869	96,3	280,4	1636	3739	54,9	125,4	1636	450	3,62	
3GEB252764-HXA	323	2000	4400	67,0	147,4	1542	481	0,874	96,4	301,9	1870	4113	62,6	137,8	1542	481	3,67	
3GEB252765-HXA	385	2500	5000	83,7	167,4	1470	558	0,896	96,6	359,9	2337	4674	78,2	156,5	1470	558	3,42	

Exemple de désignation de type et de code produit : M3EB 250A 4, 3GEB252710-HXA

Codes options
Moteurs HDP, IP54

Code / Variante		Taille de carcasse				
		100	132	160	200	250
Roulements et lubrification						
037	Roulement à rouleaux côté commande	●	●	●	●	●
130	Sonde PT100 3 fils dans les paliers	●	●	●	●	●
640	Roulement à billes grande vitesse côté commande	●	●	●	●	●
641	Roulement à rouleaux grande vitesse côté commande	●	●	●	●	-
Freins						
638	Frein à ressort standard	●	●	●	●	●
639	Frein à ressort à couple amélioré	●	●	●	●	●
Exécutions diverses						
425	Protection anticorrosion stator et rotor	●	●	●	●	●
Système de refroidissement						
642	Ventilateur radial monté côté droit (vue côté commande)	-	-	-	-	●
643	Ventilateur radial monté côté gauche (vue côté commande)	-	-	-	-	●
Résistances de réchauffage						
450	Résistance de réchauffage, 100 - 120 V	●	●	●	●	●
451	Résistance de réchauffage, 200 - 240 V	●	●	●	●	●
Formes de montage						
009	IM 2001 à pattes/bride, bride CEI, à partir de IM 1001 (B35 à partir de B3)	○	○	○	○	●
066	Modification pour position de montage différente de IM B3 (1001), IM B5 (3001), B14 (3601), IM B35 (2001) & IM B34 (2101)	●	●	●	●	●
Peinture						
114	Couleur de peinture spéciale, classe standard	●	●	●	●	●
Protection						
073	Étanchéité à l'huile côté commande	●	●	●	●	●
Plaques signalétiques et & d'instructions						
002	Retimbrage de la tension, de la fréquence et de la puissance, en fonctionnement continu	●	●	●	●	●
645	Tension et fréquence du moteur du ventilateur	●	●	●	●	●
Arbre & rotor						
070	Un ou deux bouts d'arbre spéciaux, matière standard	●	●	●	●	●
155	Bout d'arbre cylindrique, côté commande, sans rainure de clavette	●	●	●	●	●
600	Bout d'arbre spécial côté opposé commande, matière standard	-	-	-	-	●
Sondes thermiques dans bobinage stator						
120	KTY 84-130 (1 par phase) dans bobinage stator	●	●	●	●	●
124	Sondes bilames à ouverture, (3 en série), 140°C, dans bobinage stator	●	●	●	●	●
445	Sonde PT100 2 fils dans bobinage stator, 1 par phase	●	●	●	●	●
502	Sonde PT100 3 fils dans bobinage stator, 1 par phase	●	●	●	●	●
Boîte à bornes						
019	Plus grande que boîte à bornes standard	-	-	-	-	●
021	Boîte à bornes à gauche (vue côté commande)	-	-	-	-	●
Variateurs de vitesse						
470	Préparé pour codeur à impulsions à arbre creux (équivalent L&L)	●	●	●	●	●
632	Codeur à impulsions 1024 points, HTL (L&L RHI 593)	●	●	●	●	●
633	Codeur à impulsions 1024 points, TTL (L&L RHI 593)	●	●	●	●	●
634	Codeur à impulsions 2048 points, HTL (L&L RHI 593)	●	●	●	●	●
635	Codeur à impulsions 2048 points, TTL (L&L RHI 593)	●	●	●	●	●
636	Codeur à impulsions 1024 points, sincos 0,5 Vpp (Sick Stegmann VFS60E)	●	●	●	●	●
637	Codeur à impulsions 2048 points, sincos 1 Vpp (Heidenhain ERN1387)	●	●	●	●	●

○ = Inclus en standard
● = Disponible en option
- = Non applicable

Schémas d’encombrement
Types de moteur HDP, IP54, H100

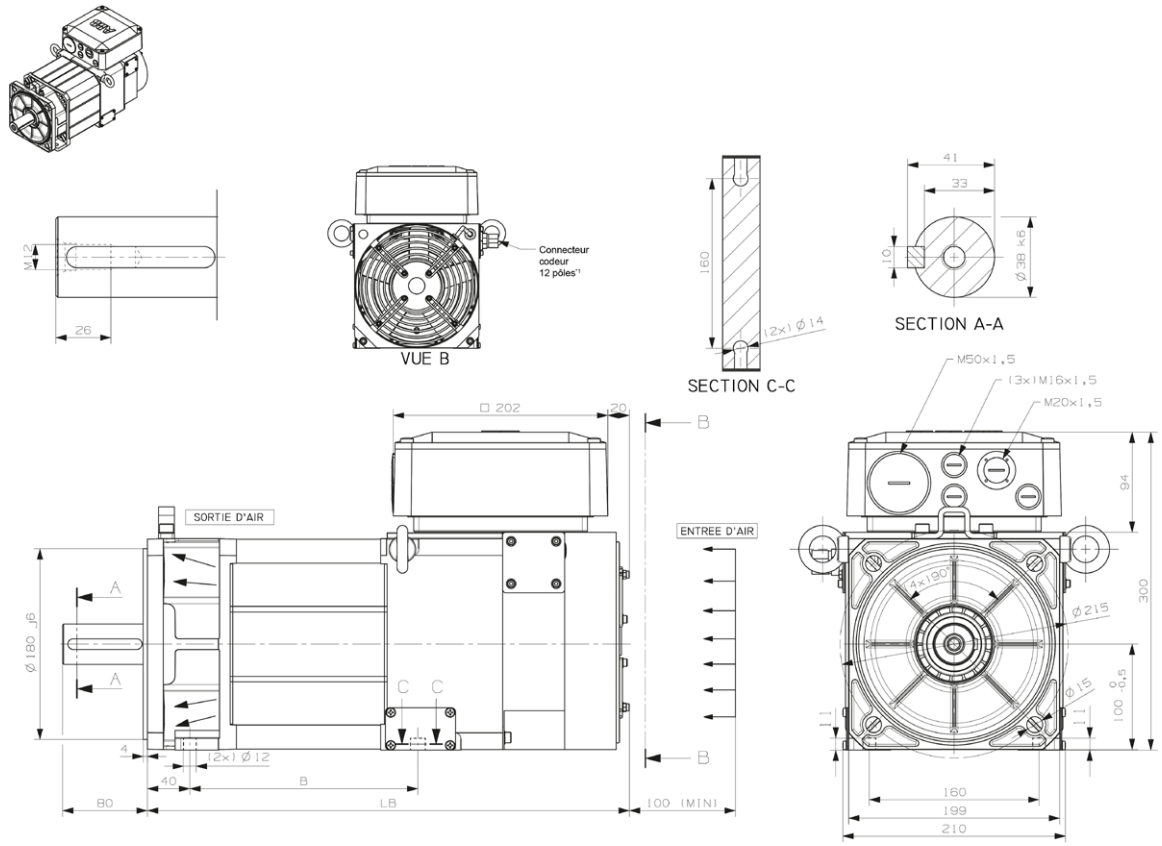

Types de moteur, IP54, H100

Type de moteur	B [mm]	LB [mm]	LB*2 avec frein [mm]	Masse [kg]
M3EB 100A 6	155	395	458	30
M3EB 100B 6	180	420	483	36
M3EB 100C 6	215	455	518	44
M3EB 100D 6	265	505	568	56
M3EB 100E 6	305	545	608	65
M3EB 100F 6	350	590	653	76

*1 Connecteur dans boîte à bornes sur demande.
*2 Valeur pour frein standard uniquement. Pour la valeur relative au frein amélioré, consulter le département technique.

Schémas d’encombrement
Types de moteur HDP, IP54, H132

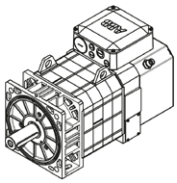

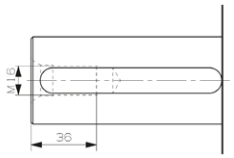

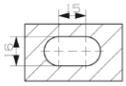

SECTION B-B

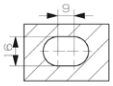

SECTION C-C

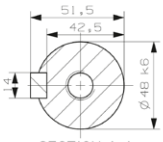

SECTION A-A

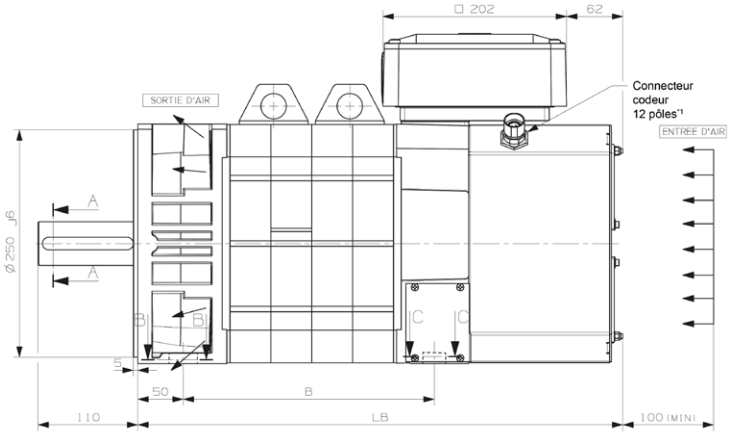

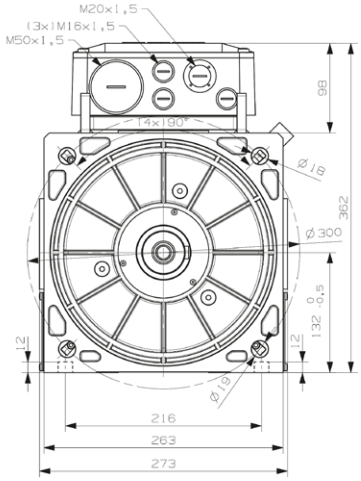

Types de moteur, IP54, H132

Type de moteur	B [mm]	LB [mm]	LB*2 avec frein [mm]	Masse [kg]
M3EB 132A 4	219,5 à 243,5	489	599	91
M3EB 132B 4	264,5 à 288,5	534	644	109
M3EB 132C 4	299,5 à 323,5	569	679	123
M3EB 132D 4	369,5 à 393,5	639	749	151
M3EB 132E 4	439,5 à 463,5	709	819	179

*1 Connecteur dans boîte à bornes sur demande.
*2 Valeur pour frein standard uniquement. Pour la valeur relative au frein amélioré, consulter le département technique.

Schémas d’encombrement
Types de moteur HDP, IP54, H160

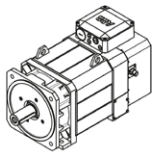

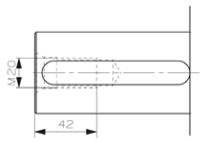

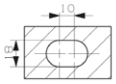

SECTION B-B

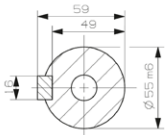

SECTION A-A

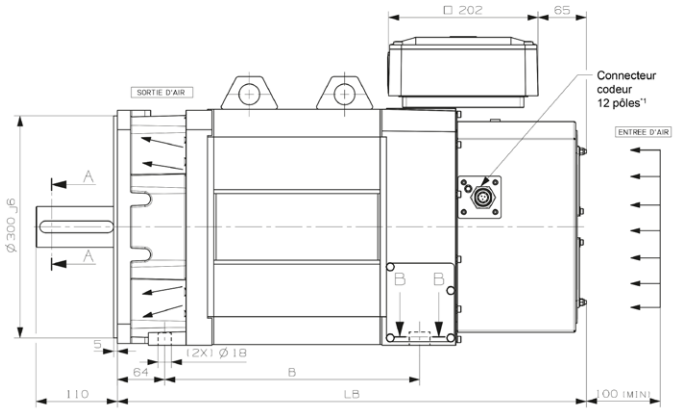

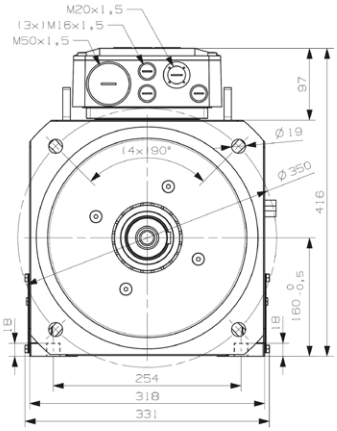

Types de moteur, IP54, H160

Type de moteur	B [mm]	LB [mm]	LB*2 avec frein [mm]	Masse [kg]
M3EB 160A 4	340 à 350	635	765	183
M3EB 160B 4	390 à 400	685	815	212
M3EB 160C 4	450 à 460	745	875	247
M3EB 160D 4	510 à 520	805	935	282
M3EB 160E 4	570 à 580	865	995	317

*1 Connecteur dans boîte à bornes sur demande.
*2 Valeur pour frein standard uniquement. Pour la valeur relative au frein amélioré, consulter le département technique.

Schémas d’encombrement
Types de moteur HDP, IP54, H200

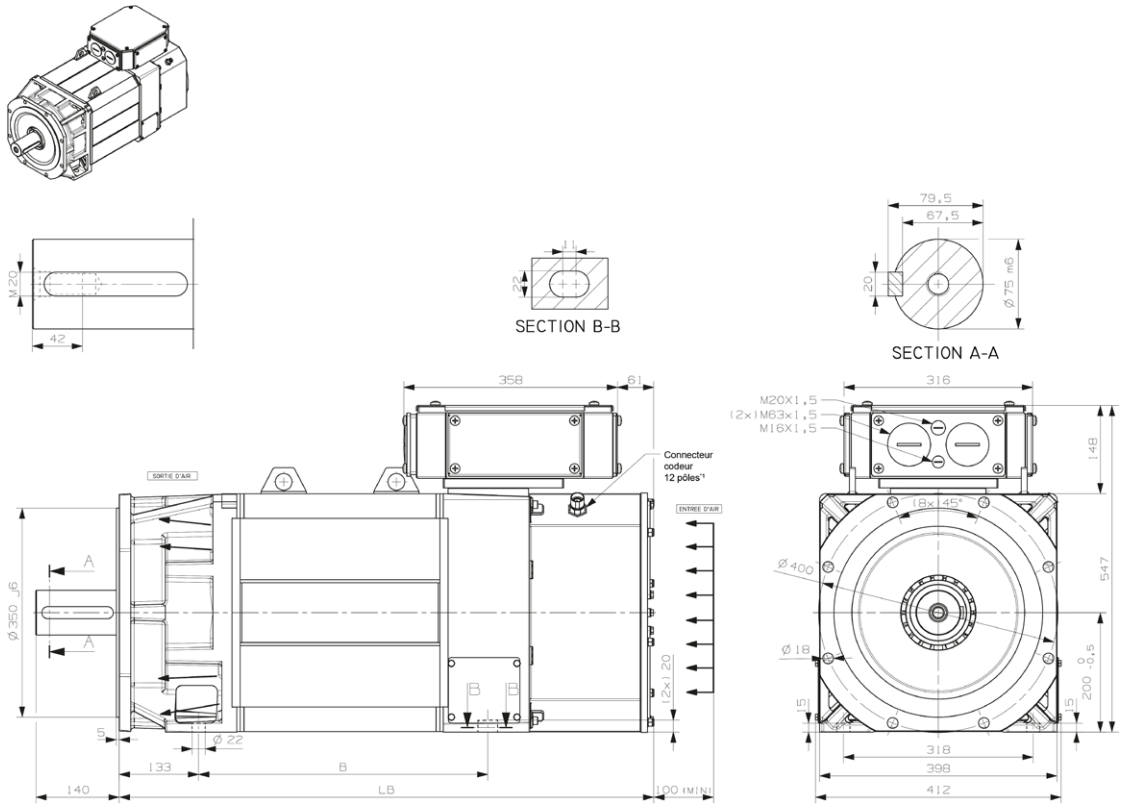

Types de moteur, IP54, H200

Type de moteur	B [mm]	LB [mm]	LB*2 avec frein [mm]	Masse [kg]
M3EB 200A 4	389 à 400	806	956	359
M3EB 200B 4	429 à 440	846	996	396
M3EB 200C 4	479 à 490	896	1046	443
M3EB 200D 4	549 à 560	966	1116	509
M3EB 200E 4	649 à 660	1066	1216	603

*1 Connecteur dans boîte à bornes sur demande.
*2 Valeur pour frein standard uniquement. Pour la valeur relative au frein amélioré, consulter le département technique.

Schémas d’encombrement
Types de moteur HDP, à pattes, IP54, H250

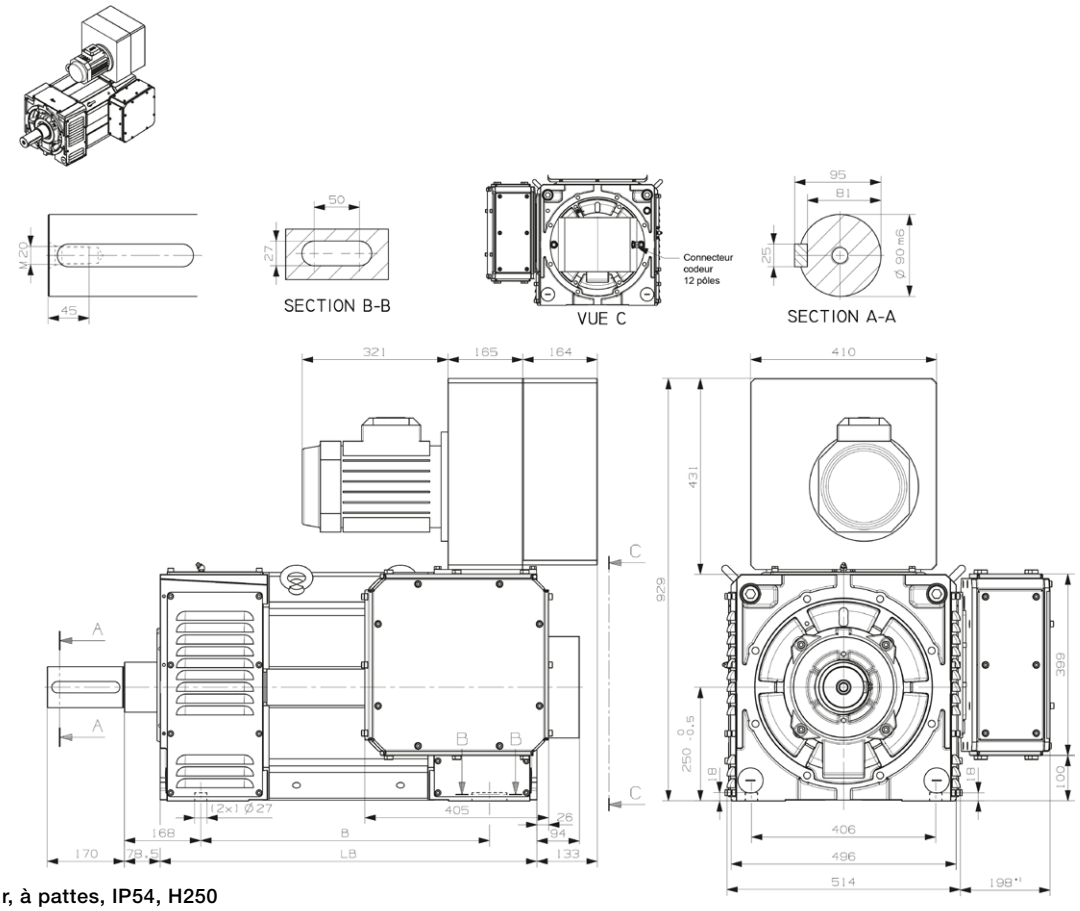

Types de moteur, à pattes, IP54, H250

Type de moteur	B [mm]	LB [mm]	Masse [kg]
M3EB 250A 4	541 à 591	760	843
M3EB 250B 4	611 à 661	830	973
M3EB 250C 4	711 à 761	930	1153
M3EB 250D 4	791 à 841	1010	1303
M3EB 250E 4	861 à 911	1080	1423
M3EB 250F 4	921 à 971	1140	1543

*1 Dimensions équivalentes entre la variante standard +180, boîte à bornes à droite (vue côté commande), et la variante optionnelle +021, boîte à bornes à gauche (vue côté commande).

Schémas d’encombrement
Types de moteur HDP, à bride, bride trous lisses, IP54, H250

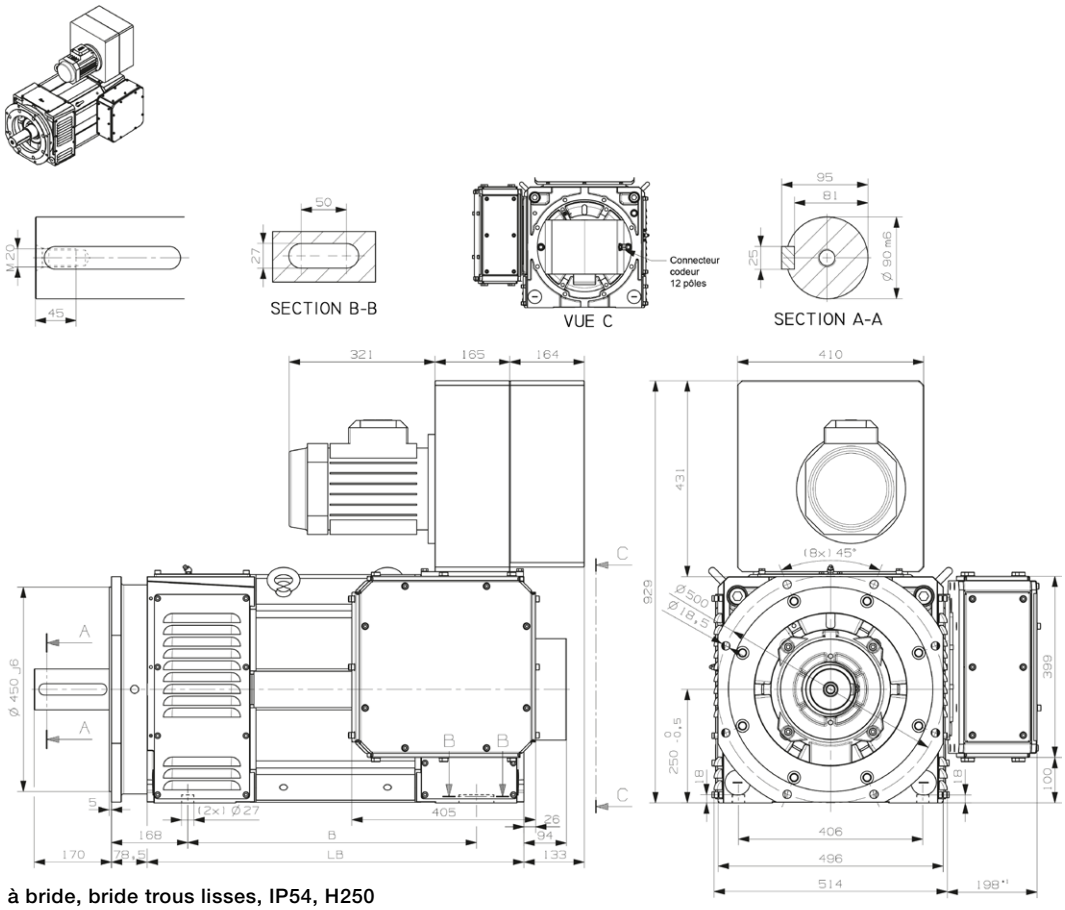

Types de moteur, à bride, bride trous lisses, IP54, H250

Type de moteur	B [mm]	LB [mm]	Masse [kg]
M3EB 250A 4	541 à 591	760	893
M3EB 250B 4	611 à 661	830	1023
M3EB 250C 4	711 à 761	930	1203
M3EB 250D 4	791 à 841	1010	1353
M3EB 250E 4	861 à 911	1080	1473
M3EB 250F 4	921 à 971	1140	1593

*1 Dimensions équivalentes entre la variante standard +180, boîte à bornes à droite (vue côté commande), et la variante optionnelle +021, boîte à bornes à gauche (vue côté commande).

Construction du moteur
Moteurs HDP, IP54

Vue explosée type de la taille de carcasse H200

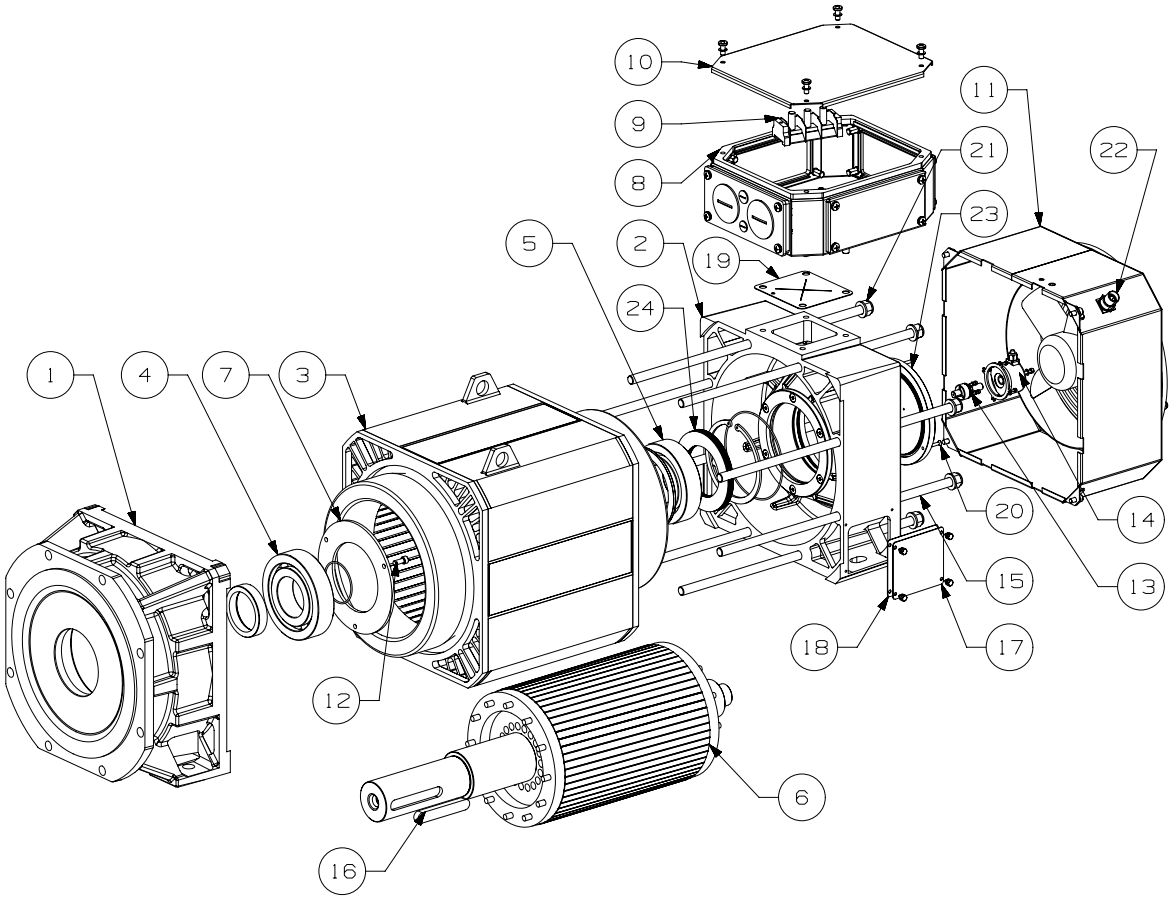

1 Flasque, côté commande
2 Flasque, côté opposé commande
3 Stator
4 Roulement, côté commande
5 Roulement, côté opposé commande
6 Rotor avec arbre
7 Couvercle de roulements interne, côté commande
8 Boîte à bornes
9 Plaque à bornes
10 Couvercle de boîte à bornes avec vis
11 Kit soufflante
12 Vis pour couvercle de roulements, côté commande
13 Arbre adapt. pour codeur avec vis
14 Codeur
15 Barres de liaison
16 Clavette
17 Capot de protection des pattes avec vis
18 Joint capot de protection des pattes
19 Joint support boîte à bornes
20 Vis pour bride de codeur
21 Écrous pour barres de liaison avec rondelles
22 Connecteur du codeur
23 Bride du codeur
24 Rondelles

Moteurs en bref
Moteurs HDP, IP54

Taille	HDP	IP54 100	IP54 132	IP54 160	IP54 200	IP54 250
Stator	Couleur	Noir RAL 9005				
Patte		Intégré dans les flasques				
	Matériau	Alliage d'aluminium moulé				Fonte
Flasques paliers	Matériau	Alliage d'aluminium moulé				Fonte
	Couleur	Noir RAL 9005				
Roulements	Côté commande	6308-2Z/C3	6310-2Z/C3	6312-2Z/C3	6315-2Z/C3	6322-C3/LGHP2
	Côté opposé commande	6206-2Z/C3	6308-2Z/C3	6309-2Z/C3	6314-2Z/C3	6319-C4/VL0241
Roulements bloqués axialement	Couvercle de palier interne	En standard, bloqué côté commande				
Lubrification		Flasques paliers graissés à vie				Relubrification Température graisse -40 à 150 °C
Boîte à bornes	Matériau	Aluminium	Aluminium	Aluminium	Acier	Acier
	Vis	Acier 8.8, électrozingué et chromaté				
Raccordements	Entrées de câbles	1 × M50, 1 × M20, 3 × M16			2 × M63, 1 × M20, 1 × M16	Plaque d'obturation
	Presse-étoupes	Disponible sur demande				
Capot du ventilateur	Matériau	Acier				
	Couleur	Noir RAL 9005				
Bobinage stator	Matériau	Cuivre				
	Isolation	Classe F				
	Échauffement	Classe F				
	Protection	3 x sondes PTC en standard, 140 °C				
Bobinage rotor	Matériau	Aluminium moulé				Cuivre
Équilibrage		Équilibrage demi-clavette				
Rainure de clavette		Fermée				
Résistance de réchauffage, 220-240 V	Sur demande CE	21 W	40 W	26 W	54 W	65 W
Résistance de réchauffage, 110-120 V	Sur demande UL	28 W	53 W	35 W	63 W	84 W
Enveloppe		IP54				
Refroidissement		IC 416 - refroidissement axial				IC 06 - refroidissement radial
Conditions ambiantes	Conditions ambiantes	0-40 °C				
	Conditions d'altitude	0-1000 mètres au-dessus du niveau de la mer				

Série HDP, IP23

Conception mécanique **36**
Roulements 36
Boîtes à bornes 38

Plaque signalétique **40**

Informations de commande **41**

Caractéristiques techniques **42**
Ventilateur radial, H100 42
Ventilateur radial, H132 44
Ventilateur radial, H160 46
Ventilateur radial, H200 48
Ventilateur radial, H250 50

Codes options **52**

Schémas d'encombrement **53**
Types de moteur HDP M3EH 100 A-F, IP23 53
Types de moteur HDP M3EH 132 A-E, IP23 54
Types de moteur HDP M3EH 160 A-E, IP23 55
Types de moteur HDP M3EH 200 A-E, IP23 56
Types de moteur HDP M3EH 250 A-F, IP23, à pattes 57
Types de moteur HDP M3EH 250 A-F, IP23, à bride, bride trous lisses 58

Construction du moteur **59**

Moteurs en bref **60**

Conception mécanique
Roulements

Les moteurs sont généralement dotés de roulements rigides à une rangée de billes (voir le tableau ci-dessous). Si le roulement côté commande est remplacé par un roulement à rouleaux (NU), des charges radiales supérieures peuvent être rencontrées. Les roulements à rouleaux sont adaptés aux applications avec entraînement par courroie. Pour les applications grande vitesse, un roulement à billes ou un roulement à rouleaux spécial doit être utilisé. D'autres roulements spéciaux peuvent être montés sur demande, vérifier avec ABB si nécessaire.

Un roulement isolé côté opposé commande est nécessaire pour des puissances supérieures ou égales à 100 kW. Les moteurs HDP de tailles de carcasse 200 et 250 sont équipés en série de l'isolation des roulements côté opposé commande. Sur la carcasse 200, un roulement standard est utilisé, mais le flasque est isolé alors que sur la carcasse 250, un roulement isolé est utilisé. Les carcasses plus petites peuvent également être équipées d'un roulement isolé en option.

La durée de vie du roulement dépend de l'environnement et de la charge radiale. La durée de vie moyenne des roulements est de 20 000 heures de fonctionnement.

Version de base avec roulements à billes à gorge profonde

Type de moteur	Côté commande	Côté opposé commande
M3EH 100	6308-2Z/C3*	6206-2Z/C3*
M3EH 132	6310-2Z/C3*	6308-2Z/C3*
M3EH 160	6312-2Z/C3*	6309-2Z/C3*
M3EH 200	6315-2Z/C3*	6314-2Z/C3*
M3EH 250	6322-C3/LGHP2	6319-C4/VL0241

* Roulements graissés à vie

Version avec roulement à rouleaux côté commande (code option 037)

Type de moteur	Côté commande	Côté opposé commande
M3EH 100	NU308/LGMT3	6206-2Z/C3*
M3EH 132	NU310/LGMT3	6308-2Z/C3*
M3EH 160	NU312/LGMT3	6309-2Z/C3*
M3EH 200	NU315/LGMT3	6314-2Z/C3*
M3EH 250	NU322/LGMT3	6319-C4/VL0241

* Roulements graissés à vie

Version avec roulement à billes grande vitesse à gorge profonde côté commande (code option 640)

Type de moteur	Côté commande	Côté opposé commande
M3EH 100	6308-C3/LGHP2	6206-2Z/C3*
M3EH 132	6310-C3/LGHP2	6308-2Z/C3*
M3EH 160	6312-C3/LGHP2	6309-2Z/C3*
M3EH 200	6315-C3/LGHP2	6314-C3/LGHP2*
M3EH 250	6319-C3/LGHP2	6319-C4/VL0241

* Roulements graissés à vie

Version avec roulement à rouleaux grande vitesse à gorge profonde côté commande (code option 641)

Type de moteur	Côté commande	Côté opposé commande
M3EH 100	NU308/LGHP2	6206-2Z/C3*
M3EH 132	NU310/LGHP2	6308-2Z/C3*
M3EH 160	NU312/LGHP2	6309-2Z/C3*
M3EH 200	NU315/LGHP2	6314-C3/LGHP2*
M3EH 250	N/A	N/A

* Roulements graissés à vie

Vitesse maximale mécanique du moteur selon le type de roulement et de montage

Montage	Horizontal B3 - B5 - B35				Vertical V1 - V5 - V15 - V3 - V6 - V35			
	Standard		Grande vitesse		Standard		Grande vitesse	
Roulement côté commande	Roulement à billes graissé à vie	Roulement à rouleaux regraissable	Roulement à billes regraissable	Roulement à rouleaux regraissable	Roulement à billes graissé à vie	Roulement à rouleaux regraissable	Roulement à billes regraissable	Roulement à rouleaux regraissable
Roulement côté opposé commande	Roulement à billes graissé à vie		Roulement à billes graissé à vie		Roulement à billes graissé à vie		Roulement à billes graissé à vie	
	tr/min	tr/min	tr/min	tr/min	tr/min	tr/min	tr/min	tr/min
M3EH 100	7500	6700	11000	8000	5300	6700	7500	7500
M3EH 132	6000	5000	8500	6700	4300	5000	5300	5300
M3EH 160	5300	4800	6700	5600	3600	4800	5300	5300
M3EH 200	4300	3800	5600	5300 (1)	2800	3200	5600 (1)	5300 (1)
M3EH 250	3800 (1)	3000 (1)	4800 (1)	N/A	3000 (1)	3000 (1)	4500 (1)	N/A
			4200 (2)				4200 (2)	

(1) Taille de carcasse 200 & 250 avec roulements regraissables
(2) Taille de carcasse 250 avec longueur de stator 6

Lubrification

Les moteurs sont livrés avec une graisse de roulement pour une utilisation à des températures normales dans des environnements secs ou humides. Les moteurs sont lubrifiés pour des températures ambiantes de 40 °C.

Les moteurs de taille 100 à 200 sont dotés de roulements graissés à vie. Les tailles de moteur 100-200 peuvent être équipées en option de roulements regraissables. Les moteurs de taille 250 sont dotés de roulements regraissables.

L'intervalle de lubrification L1, adapté aux roulements regraissables, correspond au nombre d'heures de fonctionnement après lesquelles 99 % des roulements sont correctement lubrifiés.

À la livraison, les moteurs sont déjà graissés avec de la graisse de grande qualité. Pour plus de détails et d'instructions, consulter le manuel des moteurs HDP avant le premier démarrage. La graisse recommandée est indiquée dans le manuel relatif aux moteurs HDP d'ABB fourni avec le moteur.

Roulements à billes standard

Taille de carcasse	Type de roulement		Quantité de graisse (g)	Intervalles de lubrification pendant les heures de fonctionnement						
				500 tr/min	1000 tr/min	1500 tr/min	2000 tr/min	2500 tr/min	3000 tr/min	4000 tr/min
M3EH 100	CC	6308-2Z/C3	-	Roulements graissés à vie						
	COC	6206-2Z/C3	-	Roulements graissés à vie						
M3EH 132	CC	6310-2Z/C3	-	Roulements graissés à vie						
	COC	6308-2Z/C3	-	Roulements graissés à vie						
M3EH 160	CC	6312-2Z/C3	-	Roulements graissés à vie						
	COC	6309-2Z/C3	-	Roulements graissés à vie						
M3EH 200	CC	6315-2Z/C3	-	Roulements graissés à vie						
	COC	6314-2Z/C3	-	Roulements graissés à vie						
M3EH 250	CC	6322-C3/LGHP2	120	13000	10000	6000	3000	2000	-	-
	COC	6319-C4/VL0241	90	20000	13000	10000	6000	4000	-	-

Roulement à billes grande vitesse côté commande (code option 640)

Taille de carcasse	Type de roulement		Quantité de graisse (g)	Intervalles de lubrification pendant les heures de fonctionnement						
				500 tr/min	1000 tr/min	1500 tr/min	2000 tr/min	2500 tr/min	3000 tr/min	4000 tr/min
M3EH 100	CC	6308-C3/LGHP2	10	-	25000	20000	16000	12000	10000	6000
	COC	6206-2Z/C3	-	Roulements graissés à vie						
M3EH 132	CC	6310-C3/LGHP2	30	24000	24000	18500	14500	11000	9000	5600
	COC	6308-2Z/C3	-	Roulements graissés à vie						
M3EH 160	CC	6312-C3/LGHP2	40	24000	23000	17500	13500	12000	8000	-
	COC	6309-2Z/C3	-	Roulements graissés à vie						
M3EH 200	CC	6315-C3/LGHP2	60	18000	15000	11500	8000	6000	-	-
	COC	6314-C3/LGHP2	50	25000	15000	12000	9000	7000	-	-
M3EH 250	CC	6319-C3/LGHP2	90	20000	13000	10000	6000	4000	-	-
	COC	6319-C4/VL0241	90	20000	13000	10000	6000	4000	-	-

Roulement à rouleaux standard côté commande (code option 037) et roulement à rouleaux grande vitesse côté commande (code option 641)

Taille de carcasse	Type de roulement		Quantité de graisse (g)	Intervalles de lubrification pendant les heures de fonctionnement						
				500 tr/min	1000 tr/min	1500 tr/min	2000 tr/min	2500 tr/min	3000 tr/min	4000 tr/min
M3EH 100	CC	NU308	10	-	12000	10000	8000	6000	5000	2000
	COC	6206-2Z/C3	-	Roulements graissés à vie						
M3EH 132	CC	NU310	30	12000	12000	9000	7000	5500	4500	3000
	COC	6308-2Z/C3	-	Roulements graissés à vie						
M3EH 160	CC	NU312	40	12000	11500	8500	6500	5000	4000	2000
	COC	6309-2Z/C3	-	Roulements graissés à vie						
M3EH 200	CC	NU315	60	9000	7500	5500	4000	3000	2000	500
	COC	6314-C3/LGHP2**	50	25000	15000	12000	9000	7000	-	-
M3EH 250*	CC	NU322	120	6500	5000	3000	1500	1000	-	-
	COC	6319-C4/VL0241	90	20000	13000	10000	6000	4000	-	-

* Version grande vitesse non disponible
** Avec roulement à rouleaux +037, type de roulement graissés à vie 6314-2Z/C3

Boîte à bornes
Boîte à bornes standard

Boîte à bornes standard - moteurs IP23

Les boîtes à bornes sont montées en série à droite (vue côté commande) sur tous les moteurs IP23. Les boîtes à bornes peuvent être tournées de 4x90° pour permettre différentes positions des entrées de câble. Les tailles de moteur 100 et 132 sont équipées d'une boîte à bornes en alliage d'aluminium avec des entrées de câble taraudées. Les tailles de moteur 160 et 200 sont équipées d'une boîte à bornes en acier avec une bride de raccordement et des entrées de câble taraudées. La taille de moteur 250 est équipée d'une boîte à bornes en acier avec une bride de raccordement non-percée. Les presse-étoupes ne sont pas inclus en standard sur les moteurs HDP, mais ils peuvent être commandés en option.

Type de moteur	Taraudage
M3EH 100	1xM50 + 1xM20 + 3xM16
M3EH 132	1xM50 + 1xM20 + 3xM16
M3EH 160	2xM63 + 1xM20 + 1xM16
M3EH 200	2xM63 + 1xM20 + 1xM16
M3EH 250	Bride borgne

Boîtes et plaques à bornes

Les figures ci-dessous représentent des exemples de boîtes à bornes standard et de pièces de raccordement pour différentes tailles de moteur.

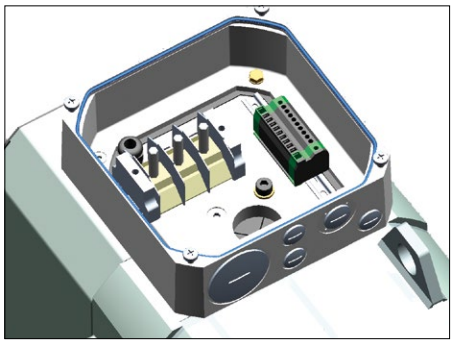

Fig. 1. Plaque à bornes pour tailles de moteur 100 - 132

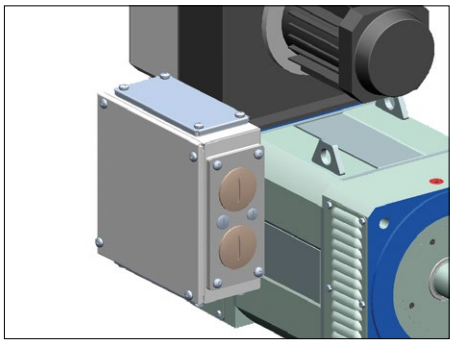

Fig. 2. Boîte à bornes pour taille de moteur 160

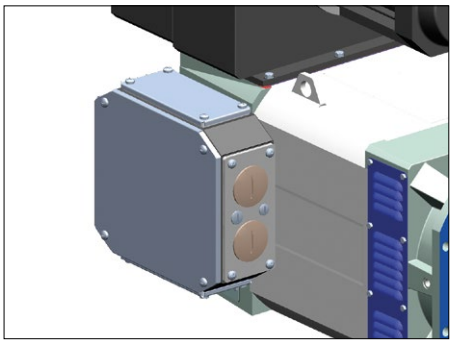

Fig. 3. Boîte à bornes pour tailles de moteur 200

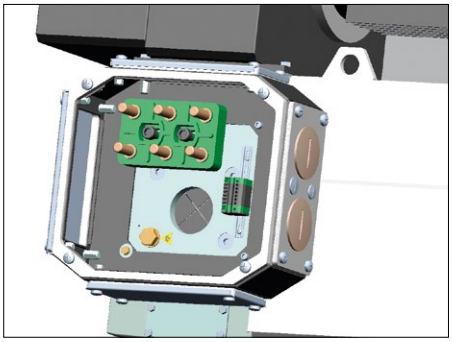

Fig. 4. Plaque à bornes pour tailles de moteur 200

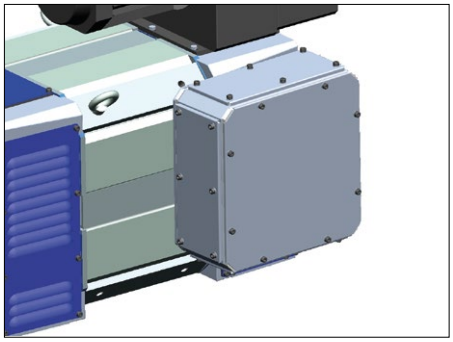

Fig. 5. Boîte à bornes pour tailles de moteur 250

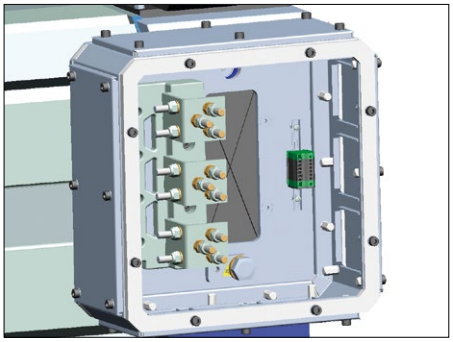

Fig. 6. Plaque à bornes pour tailles de moteur 250

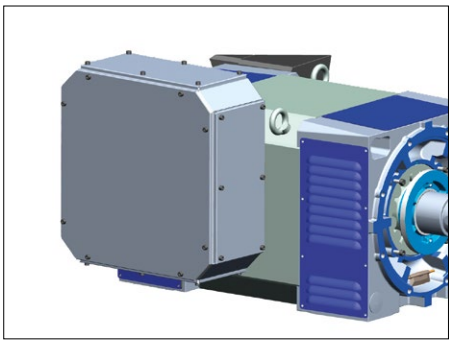

Fig. 7. Boîte à bornes pour tailles de moteur 250 (_XL)

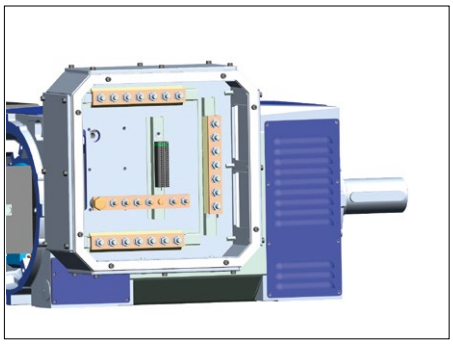

Fig. 8. Plaque à bornes pour tailles de moteur 250 (_XL)

Boîte à bornes
Dimensions

Dimensions de la carcasse

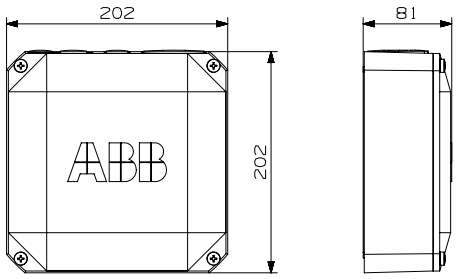

Fig. 1. Tailles de moteur 100 – 132, version standard avec 3 bornes

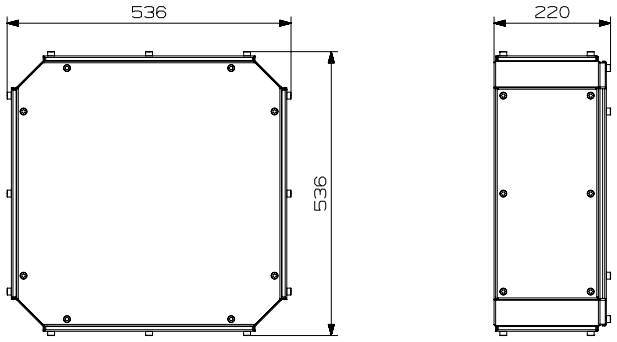

Fig. 5 Taille de moteur 250, avec boîte à bornes plus grande que standard (code option 019), avec 21 bornes

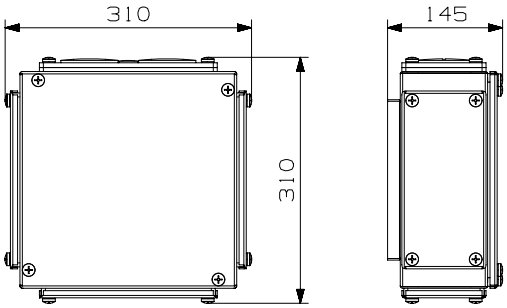

Fig. 2. Taille de moteur 160, version standard avec 3 bornes

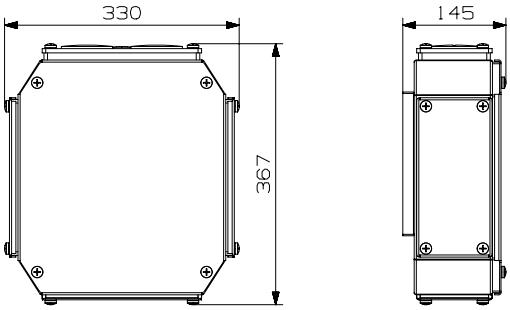

Fig. 3. Taille de moteur 200, version standard avec 6 bornes

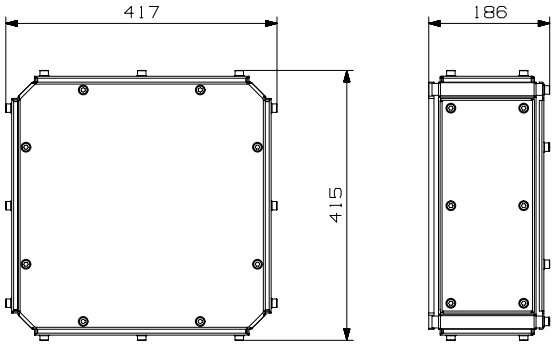

Fig. 4. Taille de moteur 250, version standard avec 9 bornes

Plaque signalétique

La plaque signalétique est présentée sous forme de tableau et fournit les valeurs de vitesse, de courant, de facteur de puissance, de fréquence et de couple pour une tension. Les valeurs relatives au moteur de ventilateur externe sont également visibles sur la plaque signalétique du moteur.

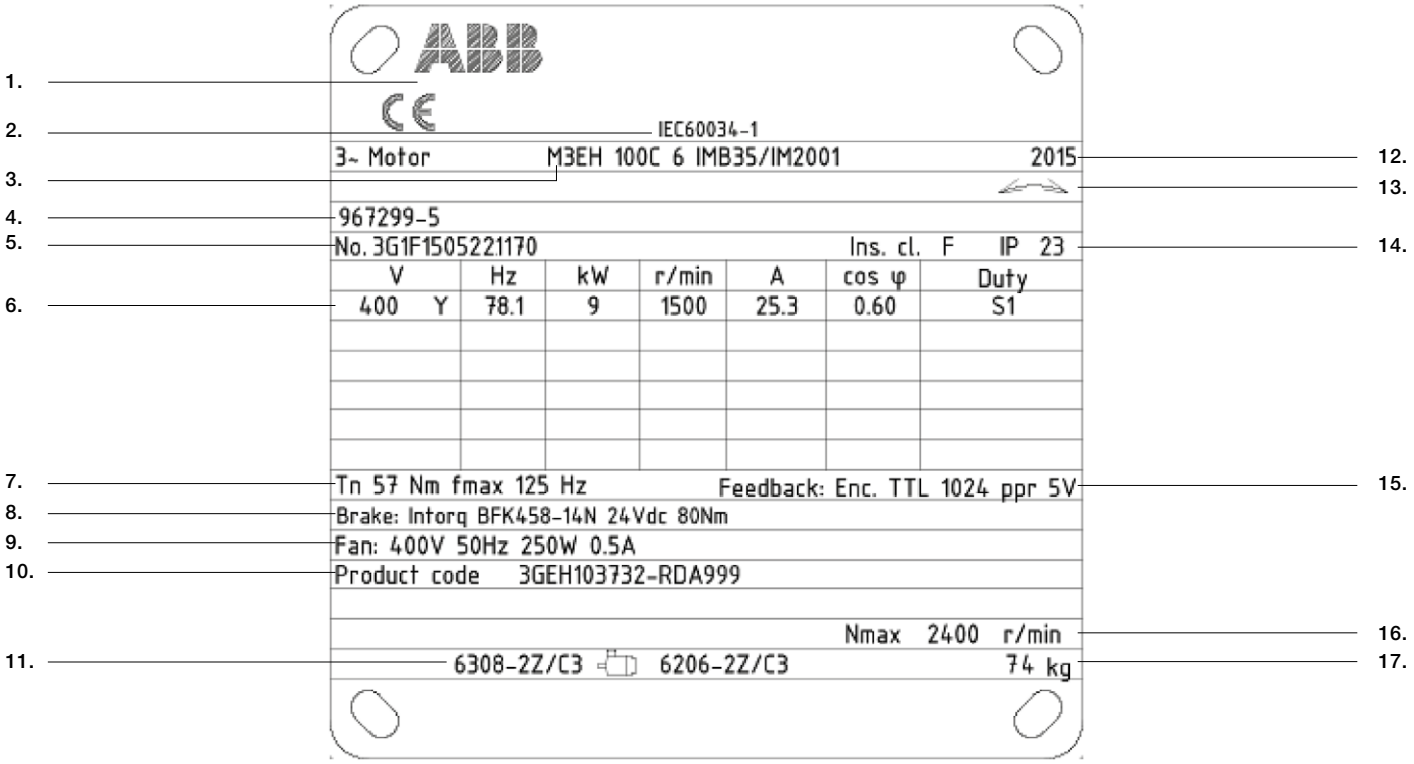

1. Marquage CE et logo ABB
2. Normes de fabrication (CEI 60034-1)
3. Désignation du type de moteur
4. Numéro de référence de commande usine
5. Numéro de série du moteur
6. Valeurs nominales : tension d'alimentation, fréquence, puissance, vitesse, courant, facteur de puissance et service
7. Couple nominal et fréquence maximale
8. Frein mécanique : tension nominale et couple nominal
9. Moteur du ventilateur : tension, fréquence, puissance et courant
10. Code produit du moteur
11. Type de roulement
12. Année de fabrication
13. Sens de rotation
14. Détails de fabrication (classe IP, classe d'isolation)
15. Type de capteur
16. Vitesse maximale
17. Poids du moteur

Informations de commande

Pour toute commande, indiquer le type de moteur et tout autre code produit du moteur selon l'exemple ci-dessous.

Signification du code produit

Type de moteur	Taille du moteur / carcasse	Code produit	Code de forme de montage, code de tension/fréquence, code de génération	Codes options
M3EH	132A 4	3GEH 132 711	-•DA	122, etc.
		1 2 3 4 5 6 7 8 9 10	11 12 13 14	

Positions 1 à 4

3GEH : Moteur HDP IP23

Positions 5-6

Taille CEI

10 :	100	
13 :	132	
16 :	160	
20 :	200	
25 :	250	

Position 7

Paires de pôles (numéro des pôles)

2 :	4 pôles	(tailles de carcasse 132-250)
3 :	6 pôles	(taille de carcasse 100)

Position 8

7 : Pour tous les moteurs

Position 9

Longueur du stator

1 :	Longueur A
2 :	Longueur B
3 :	Longueur C
4 :	Longueur D
5 :	Longueur E
6 :	Longueur F

Position 10

Vitesse nominale

1 :	500 tr/min
2 :	1000 tr/min
3 :	1500 tr/min
4 :	1750 tr/min
5 :	2000 tr/min
6 :	2500 tr/min
7 :	3000 tr/min
8 :	4000 tr/min

Position 11

- (tiret)

Position 12

Forme de montage

R :	Moteur à pattes, boîte à bornes à droite vue côté commande
L :	Moteur à pattes, boîte à bornes à gauche vue côté commande

Position 13

Tension et fréquence

D :	400 V 50 Hz
X :	460 V 60 Hz

Position 14

A : Code de génération

Le code produit doit être, si nécessaire, suivi des codes options.

Le moteur HDP standard est toujours équipé comme suit :
- Sans transducteur
- Sans frein
- Arbre avec rainure de clavette, sans joint d'huile
- Avec roulements à billes
- Avec 3 x sondes PTC, 140 °C, raccordées dans la boîte à bornes

Caractéristiques techniques — Moteurs HDP, IP23
Ventilateur radial, H100

Tension nominale 400 V/370 V, [H100 IP23]

Service	S1 400 V								S1 370 V							
Code produit	Puis-sance P_N kW	Vitesse nomi-nale n_N tr/min	Vitesse maxi. à P constant n_{max} tr/min	Fréq. f_N Hz	Couple C_N Nm	Courant I_N A	Facteur de puissance cos φ	Eff. %	Puis-sance P_N kW	Vitesse nomi-nale n_N tr/min	Vitesse maxi. à P constant n_{max} tr/min	Fréq. f_N Hz	Couple C_N Nm	Courant I_N A	Couple C_{max} / C_n	Inertie J kgm²
M3EH 100A 6																
3GEH103711-•DA	3,2	1000	1600	53,3	30,6	10,1	0,589	77,3	3,0	925	1480	49,3	30,6	10,1	1,90	0,0144
3GEH103712-•DA	4,8	1500	2400	78,5	30,5	13,5	0,613	83,7	4,4	1388	2220	72,6	30,5	13,5	1,90	
3GEH103714-•DA	6,3	2000	3200	103,3	30,1	17,6	0,598	86,5	5,8	1850	2960	95,6	30,1	17,6	2,00	
3GEH103716-•DA	9,0	3000	4800	153,2	28,6	24,3	0,594	89,8	8,3	2775	4440	141,7	28,6	24,3	2,13	
3GEH103718-•DA	11,5	4000	6400	202,9	27,5	33,3	0,548	91,0	10,6	3700	5920	187,7	27,5	33,3	2,34	
M3EH 100B 6																
3GEH103721-•DA	4,4	1000	1600	53,3	42,0	13,3	0,600	79,3	4,1	925	1480	49,3	42,0	13,3	1,87	0,0181
3GEH103722-•DA	6,6	1500	2400	78,2	42,0	19,1	0,591	84,3	6,1	1388	2220	72,3	42,0	19,1	1,96	
3GEH103724-•DA	8,8	2000	3200	103,3	42,0	24,1	0,603	87,4	8,1	1850	2960	95,6	42,0	24,1	1,95	
3GEH103726-•DA	12,3	3000	4800	153,0	39,2	33,9	0,579	90,4	11,4	2775	4440	141,5	39,2	33,9	2,14	
3GEH103728-•DA	15,2	4000	6400	203,0	36,3	39,1	0,609	92,0	14,1	3700	5920	187,8	36,3	39,1	2,19	
M3EH 100C 6																
3GEH103731-•DA	6,0	1000	1600	53,2	57,3	17,6	0,612	80,5	5,6	925	1480	49,2	57,3	17,6	1,86	0,0232
3GEH103732-•DA	9,0	1500	2400	78,1	57,3	25,3	0,597	85,7	8,3	1388	2220	72,2	57,3	25,3	1,96	
3GEH103734-•DA	12,0	2000	3200	103,2	57,3	31,4	0,623	88,6	11,1	1850	2960	95,5	57,3	31,4	1,92	
3GEH103736-•DA	16,7	3000	4800	152,9	53,2	44,5	0,594	91,1	15,4	2775	4440	141,4	53,2	44,5	2,13	
3GEH103738-•DA	20,3	4000	6400	202,9	48,5	51,1	0,620	92,5	18,8	3700	5920	187,7	48,5	51,1	2,16	
M3EH 100D 6																
3GEH103741-•DA	8,0	1000	1600	53,0	76,3	23,2	0,604	82,3	7,4	925	1480	49,0	76,3	23,2	1,95	0,0305
3GEH103742-•DA	12,0	1500	2400	78,1	76,3	32,0	0,620	87,1	11,1	1388	2220	72,2	76,3	32,0	1,96	
3GEH103744-•DA	15,8	2000	3200	103,0	75,4	41,6	0,613	89,4	14,6	1850	2960	95,3	75,4	41,6	2,02	
3GEH103746-•DA	21,6	3000	4800	152,7	68,8	56,7	0,599	91,7	20,0	2775	4440	141,2	68,8	56,7	2,22	
M3EH 100E 6																
3GEH103751-•DA	9,2	1000	1600	52,8	87,9	26,3	0,607	83,3	8,5	925	1480	48,8	87,9	26,3	2,01	0,0363
3GEH103752-•DA	13,8	1500	2400	77,8	87,8	37,4	0,606	87,8	12,8	1388	2220	72,0	87,8	37,4	2,08	
3GEH103754-•DA	17,8	2000	3200	102,8	85,0	46,3	0,616	89,9	16,5	1850	2960	95,1	85,0	46,3	2,12	
M3EH 100F 6																
3GEH103761-•DA	10,7	1000	1600	52,7	102,1	30,6	0,599	84,1	9,9	925	1480	48,7	102,1	30,6	2,08	0,0429
3GEH103762-•DA	16,1	1500	2400	77,8	102,4	42,3	0,622	88,2	14,9	1388	2220	72,0	102,4	42,3	2,08	
3GEH103764-•DA	21,3	2000	3200	102,7	101,7	56,6	0,602	90,2	19,7	1850	2960	95,0	101,7	56,6	2,18	

Exemple de désignation de type et de code produit : M3EH 100A 6, 3GEH103711-•DA

Caractéristiques techniques — Moteurs HDP, IP23
Ventilateur radial, H100

Tension nominale 460 V/430 V, [H100 IP23]

Service	S1 460 V								S1 430 V							
Code produit	Puis-sance P_N kW	Vitesse nomi-nale n_N tr/min	Vitesse maxi. à P constant n_{max} tr/min	Fréq. f_N Hz	Couple C_N Nm	Courant I_N A	Facteur de puissance cos φ	Eff. %	Puis-sance P_N kW	Vitesse nomi-nale n_N tr/min	Vitesse maxi. à P constant n_{max} tr/min	Fréq. f_N Hz	Couple C_N Nm	Courant I_N A	Couple C_{max} / C_n	Inertie J kgm²
M3EH 100A 6																
3GEH103711-•XA	3,2	1000	1600	53,3	30,6	8,7	0,594	77,5	3,0	935	1496	49,8	30,6	8,7	1,89	0,0144
3GEH103712-•XA	4,8	1500	2400	78,5	30,5	11,5	0,623	84,0	4,5	1402	2243	73,4	30,5	11,5	1,89	
3GEH103714-•XA	6,3	2000	3200	103,3	30,1	15,2	0,599	86,5	5,9	1870	2991	96,6	30,1	15,2	1,99	
3GEH103716-•XA	9,0	3000	4800	153,2	28,6	20,8	0,603	89,9	8,4	2804	4487	143,2	28,6	20,8	2,10	
3GEH103718-•XA	11,5	4000	6400	202,9	27,5	28,0	0,566	91,1	10,8	3739	5983	189,7	27,5	28,0	2,31	
M3EH 100B 6																
3GEH103721-•XA	4,4	1000	1600	53,3	42,0	11,8	0,594	79,0	4,1	935	1496	49,8	42,0	11,8	1,88	0,0181
3GEH103722-•XA	6,6	1500	2400	78,3	42,0	16,3	0,600	84,7	6,2	1402	2243	73,2	42,0	16,3	1,92	
3GEH103724-•XA	8,8	2000	3200	103,3	42,0	21,2	0,596	87,3	8,2	1870	2991	96,6	42,0	21,2	1,96	
3GEH103726-•XA	12,3	3000	4800	153,0	39,2	28,8	0,592	90,5	11,5	2804	4487	143,0	39,2	28,8	2,13	
3GEH103728-•XA	15,2	4000	6400	203,0	36,3	33,5	0,619	92,1	14,2	3739	5983	189,8	36,3	33,5	2,13	
M3EH 100C 6																
3GEH103731-•XA	6,0	1000	1600	53,2	57,3	15,0	0,619	81,1	5,6	935	1496	49,7	57,3	15,0	1,85	0,0232
3GEH103732-•XA	9,0	1500	2400	78,1	57,3	22,2	0,592	85,8	8,4	1402	2243	73,0	57,3	22,2	1,98	
3GEH103734-•XA	12,0	2000	3200	103,3	57,3	26,8	0,635	88,6	11,2	1870	2991	96,6	57,3	26,8	1,88	
3GEH103736-•XA	16,7	3000	4800	153,0	53,2	37,3	0,615	91,2	15,6	2804	4487	143,0	53,2	37,3	2,06	
3GEH103738-•XA	20,3	4000	6400	202,9	48,5	44,4	0,620	92,5	19,0	3739	5983	189,7	48,5	44,4	2,16	
M3EH 100D 6																
3GEH103741-•XA	8,0	1000	1600	53,0	76,3	20,2	0,604	82,4	7,5	935	1496	49,5	76,3	20,2	1,95	0,0305
3GEH103742-•XA	12,0	1500	2400	78,0	76,4	28,5	0,607	86,9	11,2	1402	2243	72,9	76,4	28,5	1,97	
3GEH103744-•XA	15,8	2000	3200	103,0	75,5	35,8	0,619	89,4	14,8	1870	2991	96,3	75,5	35,8	2,00	
3GEH103746-•XA	21,6	3000	4800	152,8	68,7	48,6	0,607	91,8	20,2	2804	4487	142,8	68,7	48,6	2,19	
M3EH 100E 6																
3GEH103751-•XA	9,2	1000	1600	52,9	87,8	22,5	0,615	83,5	8,6	935	1496	49,5	87,8	22,5	1,99	0,0363
3GEH103752-•XA	13,8	1500	2400	77,8	87,8	33,3	0,595	87,5	12,9	1402	2243	72,7	87,8	33,3	2,09	
3GEH103754-•XA	17,8	2000	3200	102,8	85,0	40,4	0,615	90,0	16,6	1870	2991	96,1	85,0	40,4	2,12	
M3EH 100F 6																
3GEH103761-•XA	10,7	1000	1600	52,7	102,2	25,8	0,618	84,3	10,0	935	1496	49,3	102,2	25,8	2,05	0,0429
3GEH103762-•XA	16,1	1500	2400	77,8	102,6	36,2	0,632	88,3	15,1	1402	2243	72,7	102,6	36,2	2,02	
3GEH103764-•XA	21,3	2000	3200	102,7	101,7	48,9	0,606	90,2	19,9	1870	2991	96,0	101,7	48,9	2,16	

Exemple de désignation de type et de code produit : M3EH 100A 6, 3GEH103711-•XA

Caractéristiques techniques — Moteurs HDP, IP23
Ventilateur radial, H132

Tension nominale 400 V/370 V, [H132 IP23]

Service	S1 400 V								S1 370 V							
Code produit	Puissance P_N kW	Vitesse nominale n_N tr/min	Vitesse maxi. à P constant n_{max} tr/min	Fréq. f_N Hz	Couple C_N Nm	Courant I_N A	Facteur de puissance cos φ	Eff. %	Puissance P_N kW	Vitesse nominale n_N tr/min	Vitesse maxi. à P constant n_{max} tr/min	Fréq. f_N Hz	Couple C_N Nm	Courant I_N A	Couple C_{max} / C_n	Inertie J kgm²
M3EH 132A 4																
3GEH132711-•DA	14,2	1000	1500	36,6	135,5	32,1	0,829	76,9	13,1	925	1388	33,9	135,5	32,1	1,80	0,061
3GEH132712-•DA	21,0	1500	2500	53,3	133,7	43,4	0,841	83,0	19,4	1388	2313	49,3	133,7	43,4	1,97	
3GEH132714-•DA	27,0	2000	3400	69,8	129,0	53,5	0,840	86,5	25,0	1850	3145	64,6	129,0	53,5	2,13	
3GEH132716-•DA	37,0	3000	5100	103,1	117,7	70,0	0,845	90,2	34,2	2775	4718	95,4	117,7	70,0	2,38	
3GEH132718-•DA	44,3	4000	6800	136,7	105,7	79,2	0,880	91,7	41,0	3700	6290	126,4	105,7	79,2	2,27	
M3EH 132B 4																
3GEH132721-•DA	18,0	1000	1500	36,1	172,0	38,7	0,838	80,1	16,7	925	1388	33,4	172,0	38,7	2,01	0,080
3GEH132722-•DA	27,0	1500	2500	52,9	171,8	53,9	0,848	85,2	25,0	1388	2313	48,9	171,8	53,9	2,18	
3GEH132724-•DA	35,2	2000	3400	69,5	168,1	67,5	0,853	88,1	32,6	1850	3145	64,3	168,1	67,5	2,30	
3GEH132726-•DA	48,2	3000	5100	102,7	153,5	89,6	0,850	91,3	44,6	2775	4718	95,0	153,5	89,6	2,63	
3GEH132728-•DA	59,1	4000	6800	136,4	141,1	103,8	0,888	92,5	54,7	3700	6290	126,2	141,1	103,8	2,41	
M3EH 132C 4																
3GEH132731-•DA	22,0	1000	1500	36,2	209,8	45,7	0,858	80,8	20,4	925	1388	33,5	209,8	45,7	1,99	0,094
3GEH132732-•DA	33,0	1500	2500	52,8	209,9	65,3	0,848	86,0	30,5	1388	2313	48,8	209,9	65,3	2,26	
3GEH132734-•DA	43,0	2000	3400	69,5	205,4	80,8	0,867	88,6	39,8	1850	3145	64,3	205,4	80,8	2,29	
3GEH132736-•DA	58,4	3000	5100	102,6	185,9	107,4	0,855	91,7	54,0	2775	4718	94,9	185,9	107,4	2,69	
3GEH132738-•DA	69,0	4000	6800	136,5	164,7	119,5	0,899	92,7	63,8	3700	6290	126,3	164,7	119,5	2,36	
M3EH 132D 4																
3GEH132741-•DA	28,4	1000	1500	35,9	271,0	57,4	0,861	82,8	26,3	925	1388	33,2	271,0	57,4	2,17	0,122
3GEH132742-•DA	43,0	1500	2500	52,5	274,0	84,1	0,845	87,3	39,8	1388	2313	48,6	274,0	84,1	2,46	
3GEH132744-•DA	57,0	2000	3400	69,2	272,0	107,7	0,851	89,7	52,7	1850	3145	64,0	272,0	107,7	2,56	
3GEH132746-•DA	74,2	3000	5100	102,3	236,1	137,0	0,845	92,5	68,6	2775	4718	94,6	236,1	137,0	3,03	
3GEH132748-•DA	93,0	4000	6800	135,9	222,1	161,7	0,888	93,5	86,0	3700	6290	125,7	222,1	161,7	2,76	
M3EH 132E 4																
3GEH132751-•DA	36,0	1000	1500	35,9	343,0	71,5	0,869	83,5	33,3	925	1388	33,2	343,0	71,5	2,19	0,150
3GEH132752-•DA	53,0	1500	2500	52,4	338,0	101,7	0,855	87,9	49,0	1388	2313	48,5	338,0	101,7	2,52	
3GEH132754-•DA	70,0	2000	3400	69,1	334,0	129,3	0,866	90,2	64,8	1850	3145	63,9	334,0	129,3	2,58	
3GEH132756-•DA	91,0	3000	5100	102,3	290,0	163,3	0,867	92,8	84,2	2775	4718	94,6	290,0	163,3	2,98	
3GEH132758-•DA	111,5	4000	6800	135,7	266,0	193,9	0,884	93,8	103,1	3700	6290	125,5	266,0	193,9	3,00	

Exemple de désignation de type et de code produit : M3EH 132A 4, 3GEH132711-•DA

Caractéristiques techniques — Moteurs HDP, IP23
Ventilateur radial, H132

Tension nominale 460 V/430 V, [H132 IP23]

Service	S1 460 V								S1 430 V							
Code produit	Puis-sance P_N kW	Vitesse nomi-nale n_N tr/min	Vitesse maxi. à P constant n_{max} tr/min	Fréq. f_N Hz	Couple C_N Nm	Courant I_N A	Facteur de puissance cos φ	Eff. %	Puis-sance P_N kW	Vitesse nomi-nale n_N tr/min	Vitesse maxi. à P constant n_{max} tr/min	Fréq. f_N Hz	Couple C_N Nm	Courant I_N A	Couple C_{max} / C_n	Inertie J kgm²
M3EH 132A 4																
3GEH132711-•XA	14,2	1000	1500	36,5	135,6	28,3	0,820	76,7	13,3	935	1402	34,1	135,6	28,3	1,82	0,061
3GEH132712-•XA	21,0	1500	2500	53,3	133,8	37,7	0,843	82,8	19,6	1402	2337	49,8	133,8	37,7	1,95	
3GEH132714-•XA	27,0	2000	3400	69,8	128,9	46,8	0,835	86,7	25,2	1870	3178	65,2	128,9	46,8	2,16	
3GEH132716-•XA	37,0	3000	5100	103,1	117,8	60,5	0,850	90,2	34,6	2804	4767	96,4	117,8	60,5	2,35	
3GEH132718-•XA	44,3	4000	6800	136,6	105,8	69,0	0,878	91,8	41,4	3739	6357	127,7	105,8	69,0	2,30	
M3EH 132B 4																
3GEH132721-•XA	18,0	1000	1500	36,1	171,7	33,8	0,832	80,3	16,8	935	1402	33,7	171,7	33,8	2,05	0,080
3GEH132722-•XA	27,0	1500	2500	52,9	171,8	46,9	0,848	85,1	25,2	1402	2337	49,5	171,8	46,9	2,18	
3GEH132724-•XA	35,2	2000	3400	69,5	168,1	58,8	0,852	88,1	32,9	1870	3178	65,0	168,1	58,8	2,30	
3GEH132726-•XA	48,2	3000	5100	102,8	153,4	77,5	0,855	91,3	45,1	2804	4767	96,1	153,4	77,5	2,59	
3GEH132728-•XA	59,1	4000	6800	136,3	141,1	90,9	0,881	92,6	55,2	3739	6357	127,4	141,1	90,9	2,51	
M3EH 132C 4																
3GEH132731-•XA	22,0	1000	1500	36,0	210,0	40,6	0,837	81,2	20,6	935	1402	33,7	210,0	40,6	2,10	0,094
3GEH132732-•XA	33,0	1500	2500	52,7	210,1	57,3	0,839	86,0	30,8	1402	2337	49,3	210,1	57,3	2,30	
3GEH132734-•XA	43,0	2000	3400	69,4	205,4	71,1	0,855	88,7	40,2	1870	3178	64,9	205,4	71,1	2,37	
3GEH132736-•XA	58,4	3000	5100	102,5	185,9	95,2	0,839	91,8	54,6	2804	4767	95,8	185,9	95,2	2,80	
3GEH132738-•XA	69,0	4000	6800	136,4	164,7	103,9	0,898	92,7	64,5	3739	6357	127,5	164,7	103,9	2,39	
M3EH 132D 4																
3GEH132741-•XA	28,4	1000	1500	35,9	271,0	49,8	0,865	82,7	26,5	935	1402	33,6	271,0	49,8	2,14	0,122
3GEH132742-•XA	43,0	1500	2500	52,4	274,0	74,0	0,834	87,3	40,2	1402	2337	49,0	274,0	74,0	2,52	
3GEH132744-•XA	57,0	2000	3400	69,0	272,0	96,2	0,827	89,9	53,3	1870	3178	64,5	272,0	96,2	2,70	
3GEH132746-•XA	74,2	3000	5100	102,4	236,1	117,8	0,855	92,4	69,4	2804	4767	95,7	236,1	117,8	2,94	
3GEH132748-•XA	93,0	4000	6800	135,7	222,0	143,6	0,868	93,6	86,9	3739	6357	126,9	222,0	143,6	3,01	
M3EH 132E 4																
3GEH132751-•XA	36,0	1000	1500	35,9	344,0	62,1	0,872	83,3	33,7	935	1402	33,6	344,0	62,1	2,17	0,150
3GEH132752-•XA	53,0	1500	2500	52,2	338,0	91,4	0,825	88,2	49,5	1402	2337	48,8	338,0	91,4	2,69	
3GEH132754-•XA	70,0	2000	3400	69,1	334,0	112,9	0,862	90,3	65,4	1870	3178	64,6	334,0	112,9	2,62	
3GEH132756-•XA	91,0	3000	5100	102,1	290,0	147,0	0,836	92,9	85,1	2804	4767	95,4	290,0	147,0	3,25	
3GEH132758-•XA	111,5	4000	6800	135,6	266,0	170,6	0,874	93,9	104,2	3739	6357	126,8	266,0	170,6	3,13	

Exemple de désignation de type et de code produit : M3EH 132A 4, 3GEH132711-•XA

Caractéristiques techniques — Moteurs HDP, IP23
Ventilateur radial, H160

Tension nominale 400 V/370 V, [H160 IP23]

Service	S1 400 V								S1 370 V							
Code produit	Puis-sance P_N kW	Vitesse nomi-nale n_N tr/min	Vitesse maxi. à P constant n_{max} tr/min	Fréq. f_N Hz	Couple C_N Nm	Courant I_N A	Facteur de puissance cos φ	Eff. %	Puis-sance P_N kW	Vitesse nomi-nale n_N tr/min	Vitesse maxi. à P constant n_{max} tr/min	Fréq. f_N Hz	Couple C_N Nm	Courant I_N A	Couple C_{max} / C_n	Inertie J kgm²
M3EH 160A 4																
3GEH162710-•DA	17,2	500	1000	18,0	329	39,4	0,808	77,8	15,9	463	925	16,7	329	39,4	2,12	0,24
3GEH162711-•DA	34,7	1000	2200	34,7	331	70,2	0,818	87,1	32,1	925	2035	32,1	331	70,2	2,54	
3GEH162712-•DA	51,5	1500	3300	51,4	328	97,3	0,842	90,6	47,6	1388	3053	47,5	328	97,3	2,67	
3GEH162714-•DA	67,1	2000	4400	68,0	320	127,3	0,824	92,2	62,1	1850	4070	62,9	320	127,3	2,95	
3GEH162716-•DA	91,0	3000	6500	101,3	290	165,1	0,846	94,0	84,2	2775	6013	93,7	290	165,1	3,15	
M3EH 160B 4																
3GEH162720-•DA	20,6	500	1000	17,9	394	45,8	0,819	79,3	19,1	463	925	16,6	394	45,8	2,21	0,28
3GEH162721-•DA	41,6	1000	2200	34,6	397	81,7	0,833	88,1	38,5	925	2035	32,0	397	81,7	2,65	
3GEH162722-•DA	62,0	1500	3300	51,3	394	116,2	0,844	91,1	57,4	1388	3053	47,5	394	116,2	2,82	
3GEH162724-•DA	79,0	2000	4400	67,9	377	149,3	0,823	92,8	73,1	1850	4070	62,8	377	149,3	3,18	
3GEH162726-•DA	105,0	3000	6500	101,2	334	188,1	0,853	94,4	97,1	2775	6013	93,6	334	188,1	3,30	
M3EH 160C 4																
3GEH162730-•DA	24,2	500	1000	17,8	463	52,1	0,825	81,1	22,4	463	925	16,5	463	52,1	2,36	0,34
3GEH162731-•DA	48,0	1000	2200	34,5	458	95,0	0,818	89,0	44,4	925	2035	31,9	458	95,0	2,93	
3GEH162732-•DA	71,2	1500	3300	51,2	453	131,4	0,851	91,9	65,9	1388	3053	47,4	453	131,4	3,01	
3GEH162734-•DA	92,0	2000	4400	67,8	440	167,1	0,852	93,2	85,1	1850	4070	62,7	440	167,1	3,20	
3GEH162736-•DA	123,2	3000	6500	101,1	392	215,0	0,874	94,7	114,0	2775	6013	93,5	392	215,0	3,35	
M3EH 160D 4																
3GEH162740-•DA	27,5	500	1000	17,8	525	57,2	0,844	82,2	25,4	463	925	16,5	525	57,2	2,41	0,40
3GEH162741-•DA	56,0	1000	2200	34,4	535	108,5	0,831	89,6	51,8	925	2035	31,8	535	108,5	2,98	
3GEH162742-•DA	82,0	1500	3300	51,1	523	148,1	0,867	92,2	75,9	1388	3053	47,3	523	148,1	3,03	
3GEH162744-•DA	105,0	2000	4400	67,8	501	186,2	0,870	93,5	97,1	1850	4070	62,7	501	186,2	3,21	
3GEH162746-•DA	136,5	3000	6500	101,1	435	233,0	0,890	94,9	126,3	2775	6013	93,5	435	233,0	3,36	
M3EH 160E 4																
3GEH162750-•DA	30,5	500	1000	17,7	584	62,7	0,845	83,0	28,2	463	925	16,4	584	62,7	2,52	0,46
3GEH162751-•DA	62,1	1000	2200	34,4	592	120,7	0,823	90,1	57,4	925	2035	31,8	592	120,7	3,18	
3GEH162752-•DA	92,2	1500	3300	51,0	587	169,6	0,847	92,6	85,3	1388	3053	47,2	587	169,6	3,30	
3GEH162754-•DA	117,4	2000	4400	67,7	561	211,0	0,856	93,7	108,6	1850	4070	62,6	561	211,0	3,47	
3GEH162756-•DA	156,0	3000	6500	101,1	496	267,0	0,889	95,0	144,3	2775	6013	93,5	496	267,0	3,50	

Exemple de désignation de type et de code produit : M3EH 160A 4, 3GEH162710-•DA

Caractéristiques techniques — Moteurs HDP, IP23
Ventilateur radial, H160

Tension nominale 460 V/430 V, [H160 IP23]

Service	S1 460 V								S1 430 V							
Code produit	Puis-sance P_N kW	Vitesse nomi-nale n_N tr/min	Vitesse maxi. à P constant n_{max} tr/min	Fréq. f_N Hz	Couple C_N Nm	Courant I_N A	Facteur de puissance cos φ	Eff. %	Puis-sance P_N kW	Vitesse nomi-nale n_N tr/min	Vitesse maxi. à P constant n_{max} tr/min	Fréq. f_N Hz	Couple C_N Nm	Courant I_N A	Couple C_{max} / C_n	Inertie J kgm²
M3EH 160A 4																
3GEH162710-•XA	17,2	500	1000	18,0	328	34,5	0,801	78,0	16,1	467	935	16,8	328	34,5	2,16	0,24
3GEH162711-•XA	34,7	1000	2200	34,7	331	60,3	0,828	87,2	32,4	935	2057	32,4	331	60,3	2,51	
3GEH162712-•XA	51,5	1500	3300	51,4	328	84,2	0,847	90,6	48,1	1402	3085	48,0	328	84,2	2,65	
3GEH162714-•XA	67,1	2000	4400	68,0	321	108,1	0,843	92,3	62,7	1870	4113	63,6	321	108,1	2,84	
3GEH162716-•XA	91,0	3000	6500	101,3	290	142,5	0,852	94,0	85,1	2804	6076	94,7	290	142,5	3,11	
M3EH 160B 4																
3GEH162720-•XA	20,6	500	1000	18,0	392	39,3	0,830	79,2	19,3	467	935	16,8	392	39,3	2,16	0,28
3GEH162721-•XA	41,6	1000	2200	34,6	398	70,3	0,842	88,1	38,9	935	2057	32,3	398	70,3	2,60	
3GEH162722-•XA	62,0	1500	3300	51,3	395	100,0	0,852	91,2	58,0	1402	3085	48,0	395	100,0	2,77	
3GEH162724-•XA	79,0	2000	4400	67,8	377	131,0	0,815	92,8	73,8	1870	4113	63,4	377	131,0	3,22	
3GEH162726-•XA	105,0	3000	6500	101,2	334	163,6	0,853	94,4	98,2	2804	6076	94,6	334	163,6	3,29	
M3EH 160C 4																
3GEH162730-•XA	24,2	500	1000	17,8	463	45,5	0,821	81,2	22,6	467	935	16,6	463	45,5	2,39	0,34
3GEH162731-•XA	48,0	1000	2200	34,5	458	81,8	0,826	89,1	44,9	935	2057	32,3	458	81,8	2,91	
3GEH162732-•XA	71,2	1500	3300	51,2	453	113,3	0,859	91,8	66,6	1402	3085	47,9	453	113,3	2,96	
3GEH162734-•XA	92,0	2000	4400	67,9	439	143,6	0,863	93,2	86,0	1870	4113	63,5	439	143,6	3,11	
3GEH162736-•XA	123,2	3000	6500	101,2	392	184,9	0,883	94,7	115,2	2804	6076	94,6	392	184,9	3,21	
M3EH 160D 4																
3GEH162740-•XA	27,5	500	1000	17,8	525	50,0	0,837	82,3	25,7	467	935	16,6	525	50,0	2,44	0,40
3GEH162741-•XA	56,0	1000	2200	34,4	535	93,6	0,838	89,6	52,3	935	2057	32,2	535	93,6	2,95	
3GEH162742-•XA	82,0	1500	3300	51,1	522	128,9	0,866	92,2	76,7	1402	3085	47,8	522	128,9	3,04	
3GEH162744-•XA	105	2000	4400	67,8	501	162,7	0,866	93,6	98,2	1870	4113	63,4	501	162,7	3,26	
3GEH162746-•XA	136,5	3000	6500	101,1	434	206,0	0,878	94,9	127,6	2804	6076	94,5	434	206,0	3,31	
M3EH 160E 4																
3GEH162750-•XA	30,5	500	1000	17,7	583	55,3	0,831	83,2	28,5	467	935	16,5	583	55,3	2,60	0,46
3GEH162751-•XA	62,1	1000	2200	34,3	594	105,1	0,822	90,1	58,1	935	2057	32,1	594	105,1	3,19	
3GEH162752-•XA	92,2	1500	3300	51,0	587	150,2	0,832	92,6	86,2	1402	3085	47,7	587	150,2	3,41	
3GEH162754-•XA	117,4	2000	4400	67,8	560	181,0	0,868	93,8	109,7	1870	4113	63,4	560	181,0	3,38	
3GEH162756-•XA	156,0	3000	6500	101,1	496	233,0	0,886	95,0	145,8	2804	6076	94,5	496	233,0	3,40	

Exemple de désignation de type et de code produit : M3EH 160A 4, 3GEH162710-•XA

Caractéristiques techniques — Moteurs HDP, IP23
Ventilateur radial, H200

Tension nominale 400 V/370 V, [H200 IP23]

Service	S1 400 V								S1 370 V							
Code produit	Puissance P_N kW	Vitesse nominale n_N tr/min	Vitesse maxi. à P constant n_{max} tr/min	Fréq. f_N Hz	Couple C_N Nm	Courant I_N A	Facteur de puissance cos φ	Eff. %	Puissance P_N kW	Vitesse nominale n_N tr/min	Vitesse maxi. à P constant n_{max} tr/min	Fréq. f_N Hz	Couple C_N Nm	Courant I_N A	Couple C_{max} / C_n	Inertie J kgm²
M3EH 200A 4																
3GEH202710-•DA	38,0	500	750	18,0	725	78	0,874	79,9	35,2	463	694	16,7	725	78	1,70	0,68
3GEH202711-•DA	76,0	1000	1800	34,5	726	145	0,850	88,8	70,3	925	1665	31,9	726	145	2,13	
3GEH202712-•DA	109,4	1500	2700	51,1	697	203	0,844	92,1	101,2	1388	2498	47,3	697	203	2,36	
3GEH202714-•DA	138,0	2000	3600	67,8	659	247	0,861	93,6	127,7	1850	3330	62,7	659	247	2,43	
3GEH202715-•DA	161,0	2500	4500	84,4	615	282	0,873	94,5	148,9	2313	4163	78,1	615	282	2,51	
M3EH 200B 4																
3GEH202720-•DA	43,6	500	750	17,9	831	88	0,873	81,7	40,3	463	694	16,6	831	88	1,83	0,78
3GEH202721-•DA	87,0	1000	1800	34,4	832	164	0,857	89,6	80,5	925	1665	31,8	832	164	2,22	
3GEH202722-•DA	125,2	1500	2700	51,1	796	228	0,856	92,5	115,8	1388	2498	47,3	796	228	2,42	
3GEH202724-•DA	158,0	2000	3600	67,7	755	278	0,874	93,9	146,2	1850	3330	62,6	755	278	2,47	
3GEH202725-•DA	186,0	2500	4500	84,4	710	325	0,872	94,7	172,1	2313	4163	78,1	710	325	2,64	
M3EH 200C 4																
3GEH202730-•DA	50,0	500	750	17,8	954	99	0,878	83,0	46,3	463	694	16,5	954	99	1,92	0,91
3GEH202731-•DA	100,6	1000	1800	34,4	960	187	0,858	90,4	93,1	925	1665	31,8	960	187	2,34	
3GEH202732-•DA	146,2	1500	2700	51,0	931	263	0,862	93,0	135,2	1388	2498	47,2	931	263	2,51	
3GEH202734-•DA	184,0	2000	3600	67,7	878	319	0,883	94,2	170,2	1850	3330	62,6	878	319	2,52	
3GEH202735-•DA	214,0	2500	4500	84,4	817	364	0,895	94,9	198,0	2313	4163	78,1	817	364	2,59	
M3EH 200D 4																
3GEH202740-•DA	58,8	500	750	17,6	1125	116	0,863	84,7	54,4	463	694	16,3	1125	116	2,14	1,09
3GEH202741-•DA	120,0	1000	1800	34,3	1145	222	0,856	91,0	111,0	925	1665	31,7	1145	222	2,48	
3GEH202742-•DA	175,0	1500	2700	51,0	1113	312	0,867	93,4	161,9	1388	2498	47,2	1113	312	2,61	
3GEH202744-•DA	212,0	2000	3600	67,6	1012	364	0,889	94,6	196,1	1850	3330	62,5	1012	364	2,67	
3GEH202745-•DA	242,4	2500	4500	84,2	926	416	0,882	95,3	224,2	2313	4163	77,9	926	416	2,99	
M3EH 200E 4																
3GEH202750-•DA	70,0	500	750	17,5	1339	136	0,862	86,1	64,8	463	694	16,2	1339	136	2,33	1,34
3GEH202751-•DA	137,0	1000	1800	34,2	1308	248	0,869	91,9	126,7	925	1665	31,6	1308	248	2,70	
3GEH202752-•DA	202,0	1500	2700	50,8	1286	363	0,855	94,0	186,9	1388	2498	47,0	1286	363	2,97	
3GEH202754-•DA	262,3	2000	3600	67,6	1252	446	0,896	94,9	242,6	1850	3330	62,5	1252	446	2,73	
3GEH202755-•DA	270,0	2500	4500	84,2	1031	452	0,902	95,6	249,8	2313	4163	77,9	1031	452	3,14	

Exemple de désignation de type et de code produit : M3EH 200A 4, 3GEH202710-•DA

Caractéristiques techniques — Moteurs HDP, IP23
Ventilateur radial, H200

Tension nominale 460 V/430 V, [H200 IP23]

Service	S1 460 V								S1 430 V							
Code produit	Puis-sance P_N kW	Vitesse nomi-nale n_N tr/min	Vitesse maxi. à P constant n_{max} tr/min	Fréq. f_N Hz	Couple C_N Nm	Courant I_N A	Facteur de puissance cos φ	Eff. %	Puis-sance P_N kW	Vitesse nomi-nale n_N tr/min	Vitesse maxi. à P constant n_{max} tr/min	Fréq. f_N Hz	Couple C_N Nm	Courant I_N A	Couple C_{max} / C_n	Inertie J kgm²
M3EH 200A 4																
3GEH202710-•XA	38,0	500	750	18,0	725	68	0,874	80,4	35,5	467	701	16,8	725	68	1,72	0,68
3GEH202711-•XA	76,0	1000	1800	34,5	726	126	0,848	89,0	71,0	935	1683	32,3	726	126	2,14	
3GEH202712-•XA	109,4	1500	2700	51,1	697	176	0,848	92,1	102,3	1402	2524	47,8	697	176	2,34	
3GEH202714-•XA	138,0	2000	3600	67,8	659	214	0,866	93,6	129,0	1870	3365	63,4	659	214	2,39	
3GEH202715-•XA	161,0	2500	4500	84,4	615	246	0,869	94,5	150,5	2337	4207	78,9	615	246	2,54	
M3EH 200B 4																
3GEH202720-•XA	43,6	500	750	17,9	832	77	0,876	81,6	40,8	467	701	16,7	832	77	1,81	0,78
3GEH202721-•XA	87,0	1000	1800	34,4	832	142	0,854	89,8	81,3	935	1683	32,2	832	142	2,24	
3GEH202722-•XA	125,2	1500	2700	51,0	798	200	0,850	92,5	117,0	1402	2524	47,7	798	200	2,45	
3GEH202724-•XA	158,0	2000	3600	67,7	754	243	0,868	94,0	147,7	1870	3365	63,3	754	243	2,53	
3GEH202725-•XA	186,0	2500	4500	84,4	710	280	0,880	94,8	173,9	2337	4207	78,9	710	280	2,58	
M3EH 200C 4																
3GEH202730-•XA	50,0	500	750	17,8	954	86	0,880	83,1	46,7	467	701	16,6	954	86	1,92	0,91
3GEH202731-•XA	100,6	1000	1800	34,3	962	164	0,851	90,5	94,0	935	1683	32,1	962	164	2,39	
3GEH202732-•XA	146,2	1500	2700	51,0	931	227	0,870	93,0	136,7	1402	2524	47,7	931	227	2,45	
3GEH202734-•XA	184,0	2000	3600	67,7	879	277	0,885	94,2	172,0	1870	3365	63,3	879	277	2,49	
3GEH202735-•XA	214,0	2500	4500	84,3	818	320	0,884	95,1	200,0	2337	4207	78,8	818	320	2,71	
M3EH 200D 4																
3GEH202740-•XA	58,8	500	750	17,6	1125	100	0,866	84,8	55,0	467	701	16,5	1125	100	2,13	1,09
3GEH202741-•XA	120,0	1000	1800	34,3	1145	195	0,848	91,2	112,2	935	1683	32,1	1145	195	2,55	
3GEH202742-•XA	175,0	1500	2700	51,0	1113	271	0,866	93,4	163,6	1402	2524	47,7	1113	271	2,62	
3GEH202744-•XA	212,0	2000	3600	67,6	1012	320	0,878	94,7	198,2	1870	3365	63,2	1012	320	2,79	
3GEH202745-•XA	242,4	2500	4500	84,2	926	361	0,884	95,3	226,6	2337	4207	78,7	926	361	2,97	
M3EH 200E 4																
3GEH202750-•XA	70,0	500	750	17,5	1339	118	0,864	86,3	65,4	467	701	16,4	1339	118	2,33	1,34
3GEH202751-•XA	137,0	1000	1800	34,2	1309	213	0,878	91,9	128,1	935	1683	32,0	1309	213	2,63	
3GEH202752-•XA	202,0	1500	2700	50,9	1285	308	0,878	93,9	188,8	1402	2524	47,6	1285	308	2,80	
3GEH202754-•XA	262,3	2000	3600	67,6	1252	387	0,897	94,8	245,2	1870	3365	63,2	1252	387	2,71	
3GEH202755-•XA	270,0	2500	4500	84,2	1031	390	0,910	95,5	252,4	2337	4207	78,7	1031	390	2,98	

Exemple de désignation de type et de code produit : M3EH 200A 4, 3GEH202710-•XA

Caractéristiques techniques — Moteurs HDP, IP23
Ventilateur radial, H250

Tension nominale 400 V/370 V, [H250 IP23]

Service	S1 400 V								S1 370 V							
Code produit	Puissance P_N kW	Vitesse nominale n_N tr/min	Vitesse maxi. à P constant n_{max} tr/min	Fréq. f_N Hz	Couple C_N Nm	Courant I_N A	Facteur de puissance cos φ	Eff. %	Puissance P_N kW	Vitesse nominale n_N tr/min	Vitesse maxi. à P constant n_{max} tr/min	Fréq. f_N Hz	Couple C_N Nm	Courant I_N A	Couple C_{max} / C_n	Inertie J kgm²
M3EH 250A 4																
3GEH252710-•DA	74	500	750	17,4	1412	144	0,853	86,6	68,5	463	694	16,1	1412	144	1,81	2,12
3GEH252711-•DA	148	1000	1650	34,0	1415	271	0,853	92,5	136,9	925	1526	31,5	1415	271	2,03	
3GEH252712-•DA	220	1500	2450	50,7	1401	394	0,854	94,3	203,5	1388	2266	46,9	1401	394	2,01	
3GEH252713-•DA	255	1750	3000	59,0	1391	462	0,839	94,9	235,9	1619	2775	54,6	1391	462	2,16	
3GEH252714-•DA	282	2000	3400	67,3	1347	502	0,850	95,3	260,9	1850	3145	62,3	1347	502	2,15	
3GEH252715-•DA	340	2500	4500	83,9	1299	618	0,829	95,9	314,5	2313	4163	77,6	1299	618	2,39	
M3EH 250B 4																
3GEH252720-•DA	91	500	800	17,3	1738	174	0,851	88,5	84,2	463	740	16,0	1738	174	1,97	2,55
3GEH252721-•DA	180	1000	1700	33,9	1721	328	0,848	93,3	166,5	925	1573	31,4	1721	328	2,16	
3GEH252722-•DA	265	1500	2500	50,6	1688	467	0,864	94,8	245,1	1388	2313	46,8	1688	467	2,17	
3GEH252723-•DA	300	1750	3000	59,0	1636	528	0,861	95,2	277,5	1619	2775	54,6	1636	528	2,19	
3GEH252724-•DA	345	2000	3600	67,2	1648	624	0,834	95,7	319,1	1850	3330	62,2	1648	624	2,42	
3GEH252725-•DA	422	2500	4500	83,9	1612	741	0,855	96,1	390,4	2313	4163	77,6	1612	741	2,34	
M3EH 250C 4																
3GEH252730-•DA	116	500	800	17,3	2211	217	0,862	89,4	107,3	463	740	16,0	2211	217	2,03	3,18
3GEH252731-•DA	228	1000	1700	33,9	2177	411	0,853	93,8	210,9	925	1573	31,4	2177	411	2,21	
3GEH252732-•DA	330	1500	2700	50,6	2099	587	0,853	95,1	305,3	1388	2498	46,8	2099	587	2,31	
3GEH252733-•DA	380	1750	3000	58,9	2073	667	0,861	95,5	351,5	1619	2775	54,5	2073	667	2,29	
3GEH252734-•DA	430	2000	3600	67,2	2053	763	0,849	95,8	397,8	1850	3330	62,2	2053	763	2,42	
3GEH252735-•DA	514	2500	4500	83,9	1963	891	0,865	96,2	475,5	2313	4163	77,6	1963	891	2,38	
M3EH 250D 4																
3GEH252740-•DA	133	500	850	17,2	2540	250	0,849	90,3	123,0	463	786	15,9	2540	250	2,17	3,68
3GEH252741-•DA	257	1000	1800	33,8	2458	465	0,848	94,0	237,7	925	1665	31,3	2458	465	2,37	
3GEH252742-•DA	375	1500	2700	50,5	2389	656	0,866	95,3	346,9	1388	2498	46,7	2389	656	2,32	
3GEH252743-•DA	433	1750	3000	58,9	2361	755	0,865	95,7	400,5	1619	2775	54,5	2361	755	2,37	
3GEH252744-•DA	490	2000	3400	67,2	2340	843	0,873	96,1	453,3	1850	3145	62,2	2340	843	2,33	
3GEH252745-•DA	580	2500	4500	83,8	2216	999	0,869	96,5	536,5	2313	4163	77,5	2216	999	2,50	
M3EH 250E 4																
3GEH252750-•DA	153	500	900	17,2	2920	288	0,850	90,1	141,5	463	833	15,9	2920	288	2,16	4,12
3GEH252751-•DA	296	1000	1800	33,9	2823	528	0,860	94,0	273,8	925	1665	31,4	2823	528	2,28	
3GEH252752-•DA	435	1500	2700	50,5	2772	750	0,877	95,4	402,4	1388	2498	46,7	2772	750	2,30	
3GEH252753-•DA	500	1750	3000	58,9	2727	863	0,872	95,9	462,5	1619	2775	54,5	2727	863	2,32	
3GEH252754-•DA	560	2000	3600	67,2	2673	976	0,862	96,1	518,0	1850	3330	62,2	2673	976	2,45	
3GEH252755-•DA	675	2500	4500	83,8	2579	1173	0,860	96,5	624,4	2313	4163	77,5	2579	1173	2,55	
M3EH 250F 4																
3GEH252760-•DA	180	500	800	17,2	3445	334	0,863	90,1	166,5	463	740	15,9	3445	334	2,05	4,52
3GEH252761-•DA	350	1000	1700	33,9	3339	628	0,855	94,0	323,8	925	1573	31,4	3339	628	2,23	
3GEH252762-•DA	500	1500	2800	50,5	3183	891	0,847	95,6	462,5	1388	2590	46,7	3183	891	2,43	
3GEH252763-•DA	573	1750	3000	58,9	3125	990	0,872	95,9	530,0	1619	2775	54,5	3125	990	2,34	
3GEH252764-•DA	643	2000	3500	67,2	3069	1110	0,870	96,2	594,8	1850	3238	62,2	3069	1110	2,41	
3GEH252765-•DA	750	2500	4400	83,8	2866	1284	0,874	96,5	693,8	2313	4070	77,5	2866	1284	2,43	

Exemple de désignation de type et de code produit : M3EH 250A 4, 3GEH252710-•DA

Caractéristiques techniques — Moteurs HDP, IP23
Ventilateur radial, H250

Tension nominale 460 V/430 V, [H250 IP23]

Service	S1 400 V								S1 370 V							
Code produit	Puissance P_N kW	Vitesse nominale n_N tr/min	Vitesse maxi. à P constant n_{max} tr/min	Fréq. f_N Hz	Couple C_N Nm	Courant I_N A	Facteur de puissance cos φ	Eff. %	Puissance P_N kW	Vitesse nominale n_N tr/min	Vitesse maxi. à P constant n_{max} tr/min	Fréq. f_N Hz	Couple C_N Nm	Courant I_N A	Couple C_{max} / C_n	Inertie J kgm²
3GEH252710-•XA	74	500	750	17,4	1413	124	0,859	86,8	69,2	467	701	16,3	1413	124	1,83	2,12
3GEH252711-•XA	148	1000	1650	34,0	1414	237	0,846	92,5	138,3	935	1542	31,8	1414	237	2,02	
3GEH252712-•XA	220	1500	2500	50,7	1400	343	0,853	94,3	205,7	1402	2337	47,4	1400	343	2,10	
3GEH252713-•XA	255	1750	3000	59,0	1392	397	0,850	94,9	238,4	1636	2804	55,2	1392	397	2,15	
3GEH252714-•XA	282	2000	3400	67,3	1347	440	0,845	95,2	263,6	1870	3178	62,9	1347	440	2,18	
3GEH252715-•XA	340	2500	4500	83,9	1299	540	0,824	95,9	317,8	2337	4207	78,4	1299	540	2,41	
M3EH 250B 4																
3GEH252720-•XA	91	500	800	17,3	1738	151	0,855	88,5	85,1	467	748	16,2	1738	151	1,99	2,55
3GEH252721-•XA	180	1000	1700	33,9	1721	287	0,844	93,3	168,3	935	1589	31,7	1721	287	2,18	
3GEH252722-•XA	265	1500	2500	50,6	1688	412	0,851	94,8	247,7	1402	2337	47,3	1688	412	2,17	
3GEH252723-•XA	300	1750	3000	59,0	1636	456	0,867	95,2	280,4	1636	2804	55,2	1636	456	2,18	
3GEH252724-•XA	345	2000	3600	67,2	1648	546	0,829	95,7	322,5	1870	3365	62,8	1648	546	2,41	
3GEH252725-•XA	422	2500	4400	83,9	1613	639	0,863	96,1	394,5	2337	4113	78,4	1613	639	2,28	
M3EH 250C 4																
3GEH252730-•XA	116	500	800	17,3	2209	190	0,856	89,5	108,4	467	748	16,2	2209	190	2,08	3,18
3GEH252731-•XA	228	1000	1700	33,9	2177	357	0,856	93,7	213,1	935	1589	31,7	2177	357	2,26	
3GEH252732-•XA	330	1500	2700	50,6	2100	502	0,866	95,2	308,5	1402	2524	47,3	2100	502	2,28	
3GEH252733-•XA	380	1750	3000	58,9	2073	582	0,858	95,5	355,2	1636	2804	55,1	2073	582	2,31	
3GEH252734-•XA	430	2000	3600	67,2	2053	657	0,857	95,8	402,0	1870	3365	62,8	2053	657	2,36	
3GEH252735-•XA	514	2500	4500	83,8	1964	789	0,849	96,3	480,5	2337	4207	78,3	1964	789	2,53	
M3EH 250D 4																
3GEH252740-•XA	133	500	850	17,2	2543	216	0,857	90,1	124,3	467	795	16,1	2543	216	2,11	3,68
3GEH252741-•XA	257	1000	1800	33,8	2457	403	0,849	94,2	240,2	935	1683	31,6	2457	403	2,44	
3GEH252742-•XA	375	1500	2700	50,5	2389	572	0,863	95,3	350,5	1402	2524	47,2	2389	572	2,35	
3GEH252743-•XA	433	1750	3000	58,9	2362	651	0,872	95,7	404,8	1636	2804	55,1	2362	651	2,31	
3GEH252744-•XA	490	2000	3400	67,2	2340	727	0,881	96,0	458,0	1870	3178	62,8	2340	727	2,32	
3GEH252745-•XA	580	2500	4500	83,8	2217	864	0,874	96,4	542,2	2337	4207	78,3	2217	864	2,43	
M3EH 250E 4																
3GEH252750-•XA	153	500	900	17,2	2923	247	0,859	90,3	143,0	467	841	16,1	2923	247	2,17	4,12
3GEH252751-•XA	296	1000	1800	33,9	2824	455	0,867	94,2	276,7	935	1683	31,7	2824	455	2,30	
3GEH252752-•XA	435	1500	2600	50,6	2767	649	0,881	95,4	406,6	1402	2430	47,3	2767	649	2,23	
3GEH252753-•XA	500	1750	3000	58,9	2728	744	0,880	95,8	467,4	1636	2804	55,1	2728	744	2,30	
3GEH252754-•XA	560	2000	3600	67,2	2673	843	0,867	96,2	523,5	1870	3365	62,8	2673	843	2,41	
3GEH252755-•XA	675	2500	4500	83,8	2579	1018	0,863	96,5	631,0	2337	4207	78,3	2579	1018	2,53	
M3EH 250F 4																
3GEH252760-•XA	180	500	800	17,3	3429	289	0,867	90,1	168,3	467	748	16,2	3429	289	1,96	4,52
3GEH252761-•XA	350	1000	1700	33,9	3341	539	0,866	94,1	327,2	935	1589	31,7	3341	539	2,20	
3GEH252762-•XA	500	1500	2800	50,5	3184	766	0,857	95,5	467,4	1402	2617	47,2	3184	766	2,42	
3GEH252763-•XA	573	1750	3000	58,8	3128	879	0,852	95,9	535,6	1636	2804	55,0	3128	879	2,44	
3GEH252764-•XA	643	2000	3500	67,2	3069	968	0,867	96,2	601,1	1870	3272	62,8	3069	968	2,44	
3GEH252765-•XA	750	2500	4400	83,9	2863	1109	0,880	96,5	701,1	2337	4113	78,4	2863	1109	2,36	

Exemple de désignation de type et de code produit : M3EH 250A 4, 3GEH252710-•XA

Codes options
Moteurs HDP, IP23

		Taille de carcasse				
Code / Variante		**100**	**132**	**160**	**200**	**250**
Roulements et lubrification						
037	Roulement à rouleaux côté commande	●	●	●	●	●
130	Sonde PT100 3 fils dans les paliers	●	●	●	●	●
640	Roulement à billes grande vitesse côté commande	●	●	●	●	●
641	Roulement à rouleaux grande vitesse côté commande	●	●	●	●	-
Freins						
638	Frein à ressort standard	●	●	●	●	●
639	Frein à ressort à couple amélioré	●	●	●	●	-
Exécutions diverses						
425	Protection anticorrosion stator et rotor	●	●	●	●	●
Système de refroidissement						
642	Ventilateur radial monté côté droit (vue côté commande)	-	●	●	●	●
643	Ventilateur radial monté côté gauche (vue côté commande)	-	●	●	●	●
Résistances de réchauffage						
450	Résistance de réchauffage, 100 - 120 V	●	●	●	●	●
451	Résistance de réchauffage, 200 - 240 V	●	●	●	●	●
Formes de montage						
009	IM 2001 à pattes/bride, bride CEI, à partir de IM 1001 (B35 à partir de B3)	○	○	○	○	●
066	Modification pour position de montage différente de IM B3 (1001), IM B5 (3001), B14 (3601), IM B35 (2001) & IM B34 (2101)	●	●	●	●	●
Peinture						
114	Couleur de peinture spéciale, classe standard	●	●	●	●	●
Protection						
073	Étanchéité à l'huile côté commande	●	●	●	●	●
Plaques signalétiques et & d'instructions						
002	Retimbrage de la tension, de la fréquence et de la puissance, en fonctionnement continu	●	●	●	●	●
645	Tension et fréquence du moteur du ventilateur	●	●	●	●	●
Arbre & rotor						
070	Un ou deux bouts d'arbre spéciaux, matière standard	●	●	●	●	●
155	Bout d'arbre cylindrique, côté commande, sans rainure de clavette	●	●	●	●	●
600	Bout d'arbre spécial côté opposé commande, matière standard	●	●	●	●	●
Sondes thermiques dans bobinage stator						
120	KTY 84-130 (1 par phase) dans bobinage stator	●	●	●	●	●
124	Sondes bilames à ouverture, (3 en série), 140°C, dans bobinage stator	●	●	●	●	●
445	Sonde PT100 2 fils dans bobinage stator, 1 par phase	●	●	●	●	●
502	Sonde PT100 3 fils dans bobinage stator, 1 par phase	●	●	●	●	●
Boîte à bornes						
019	Plus grande que boîte à bornes standard	-	-	-	-	●
Variateurs de vitesse						
470	Préparé pour codeur à impulsions à arbre creux (équivalent L&L)	●	●	●	●	●
632	Codeur à impulsions 1024 points, HTL (L&L RHI 593)	●	●	●	●	●
633	Codeur à impulsions 1024 points, TTL (L&L RHI 593)	●	●	●	●	●
634	Codeur à impulsions 2048 points, HTL (L&L RHI 593)	●	●	●	●	●
635	Codeur à impulsions 2048 points, TTL (L&L RHI 593)	●	●	●	●	●
636	Codeur à impulsions 1024 points, sincos 0,5 Vpp (Sick Stegmann VFS60E)	●	●	●	●	●
637	Codeur à impulsions 2048 points, sincos 1 Vpp (Heidenhain ERN1387)	●	●	●	●	●

○ = Inclus en standard
● = Disponible en option
- = Non applicable

Schémas d’encombrement
Types de moteur HDP, IP23, H100

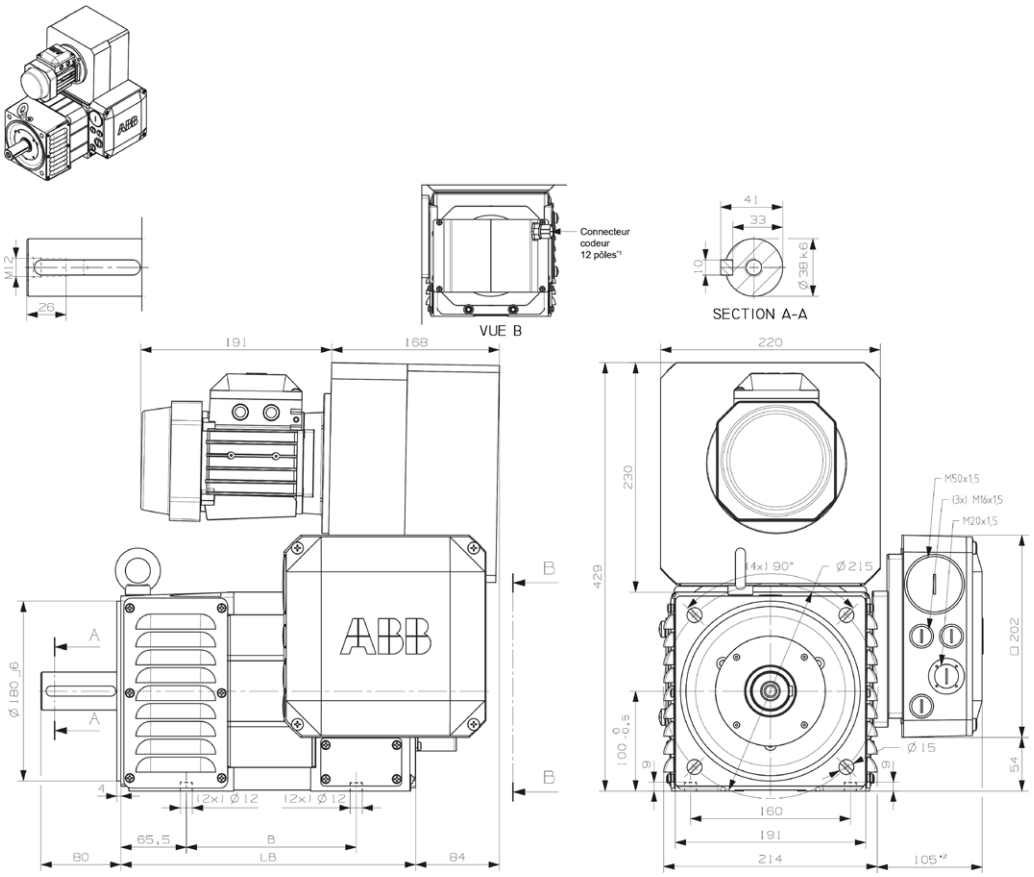

Types de moteur, IP23, H100

Type de moteur	B [mm]	LB [mm]	LB*3 avec frein [mm]	Masse [kg]
M3EH 100A 6	170	295	386	39
M3EH 100B 6	195	320	410	43
M3EH 100C 6	230	355	445	49
M3EH 100D 6	280	405	495	57
M3EH 100E 6	320	445	545	65
M3EH 100F 6	365	490	580	76

*1 Connecteur dans boîte à bornes sur demande.
*2 Dimensions équivalentes entre la variante standard +180, boîte à bornes à droite (vue côté commande), et la variante optionnelle +021, boîte à bornes à gauche (vue côté commande).
*3 Valeur pour frein standard uniquement. Pour la valeur relative au frein amélioré, consulter le département technique.

Schémas d’encombrement
Types de moteur HDP, IP23, H132

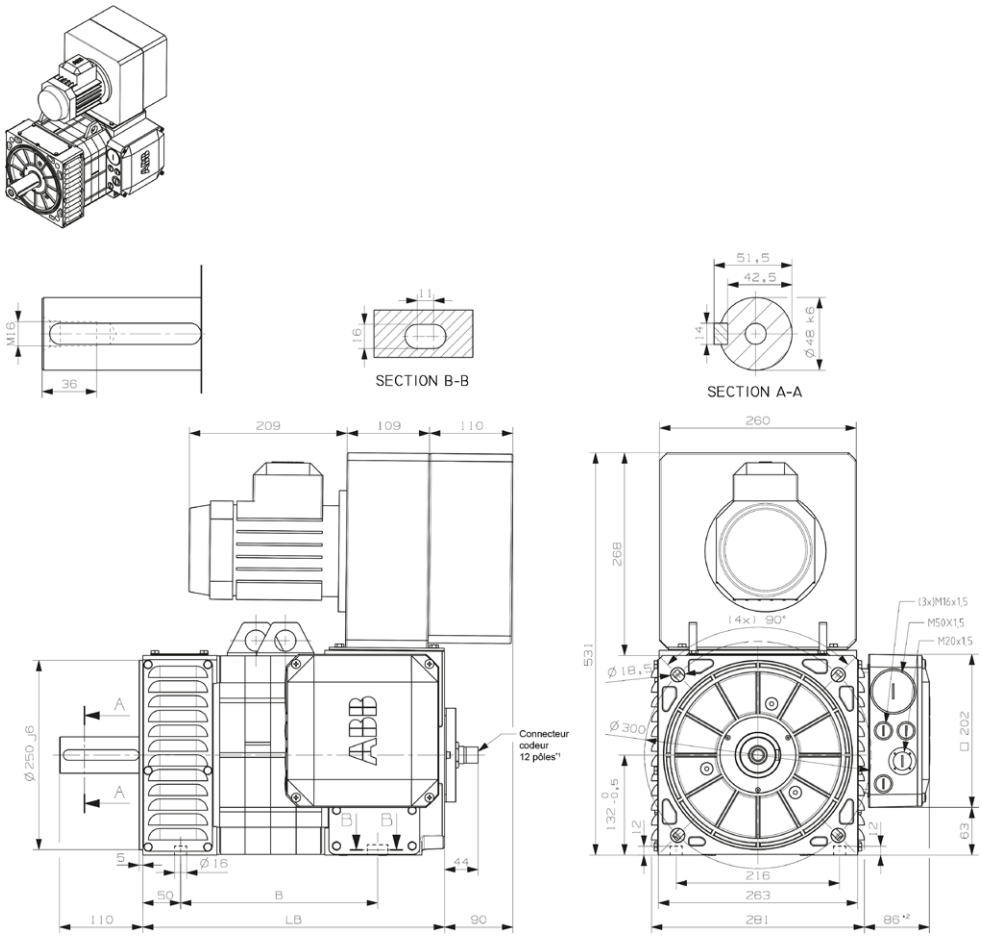

Types de moteur, IP23, H132

Type de moteur	B [mm]	LB [mm]	LB*3 avec frein [mm]	Masse [kg]
M3EH 132A 4	255 à 266	399	509	104
M3EH 132B 4	300 à 311	444	554	122
M3EH 132C 4	335 à 346	479	589	136
M3EH 132D 4	405 à 416	549	659	164
M3EH 132E 4	475 à 486	619	729	191

*1 Connecteur dans boîte à bornes sur demande.
*2 Dimensions équivalentes entre la variante standard +180, boîte à bornes à droite (vue côté commande), et la variante optionnelle +021, boîte à bornes à gauche (vue côté commande).
*3 Valeur pour frein standard uniquement. Pour la valeur relative au frein amélioré, consulter le département technique.

Schémas d’encombrement
Types de moteur HDP, IP23, H160

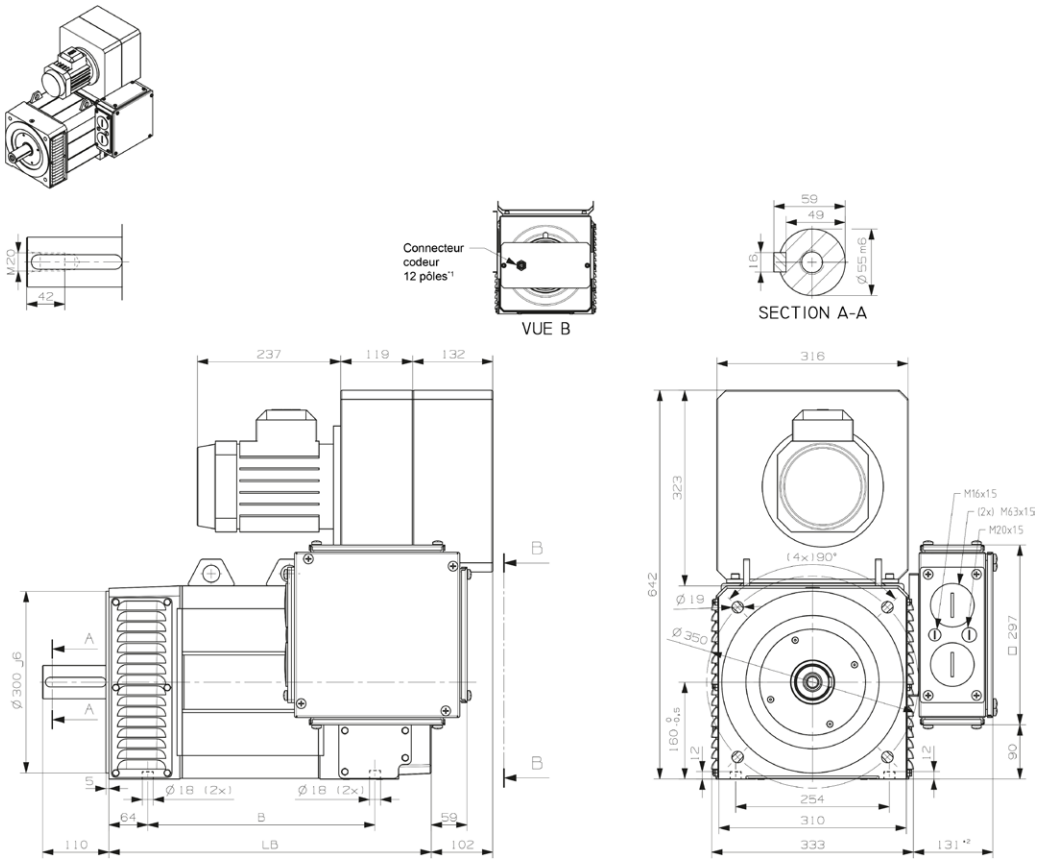

Types de moteur, IP23, H160

Type de moteur	B [mm]	LB [mm]	LB*3 avec frein [mm]	Masse [kg]
M3EH 160A 4	375,5	533	663	199
M3EH 160B 4	425,5	583	713	228
M3EH 160C 4	485,5	643	773	263
M3EH 160D 4	545,5	703	833	298
M3EH 160E 4	605,5	763	893	333

*1 Connecteur dans boîte à bornes sur demande.
*2 Dimensions équivalentes entre la variante standard +180, boîte à bornes à droite (vue côté commande), et la variante optionnelle +021, boîte à bornes à gauche (vue côté commande).
*3 Valeur pour frein standard uniquement. Pour la valeur relative au frein amélioré, consulter le département technique.

Schémas d’encombrement
Types de moteur HDP, IP23, H200

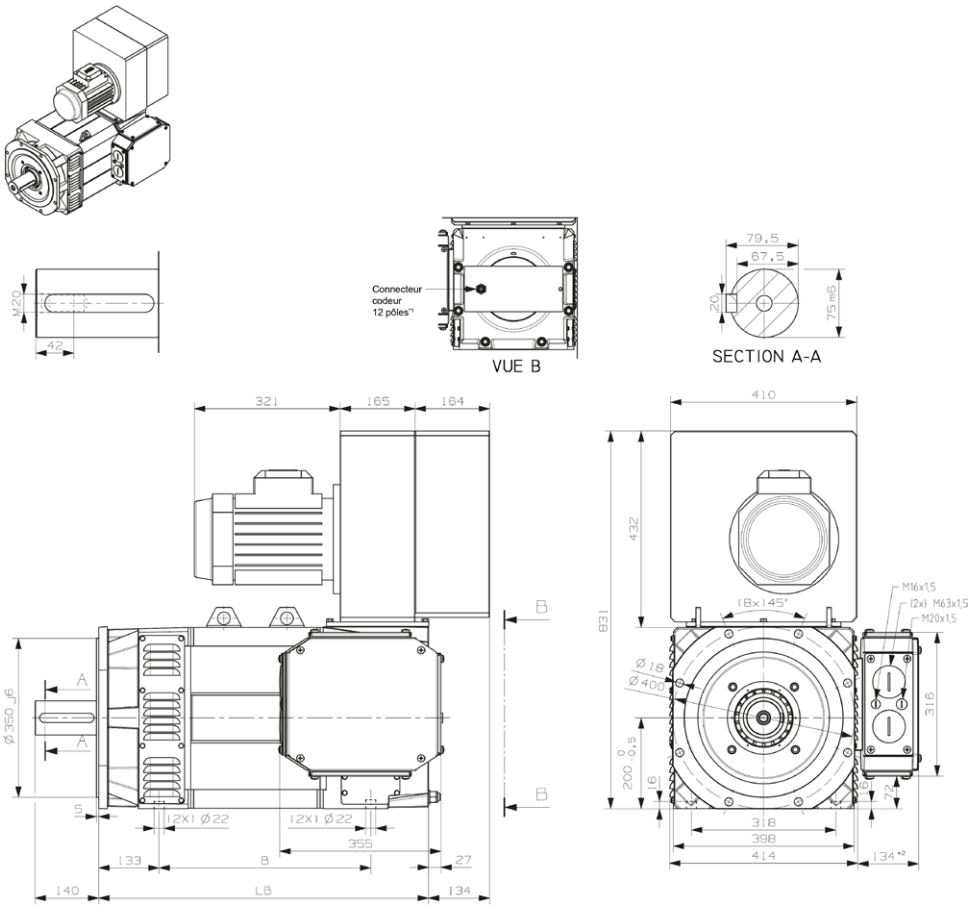

Types de moteur, IP23, H200

Type de moteur	B [mm]	LB [mm]	LB*3 avec frein [mm]	Masse [kg]
M3EH 200A 4	426	686	781	385
M3EH 200B 4	466	726	821	422
M3EH 200C 4	516	776	871	469
M3EH 200D 4	586	846	941	535
M3EH 200E 4	686	946	1041	629

*1 Connecteur dans boîte à bornes sur demande.
*2 Dimensions équivalentes entre la variante standard +180, boîte à bornes à droite (vue côté commande), et la variante optionnelle +021, boîte à bornes à gauche (vue côté commande).
*3 Valeur pour frein standard uniquement. Pour la valeur relative au frein amélioré, consulter le département technique.

Schémas d’encombrement
Types de moteur HDP, à pattes, IP23, H250

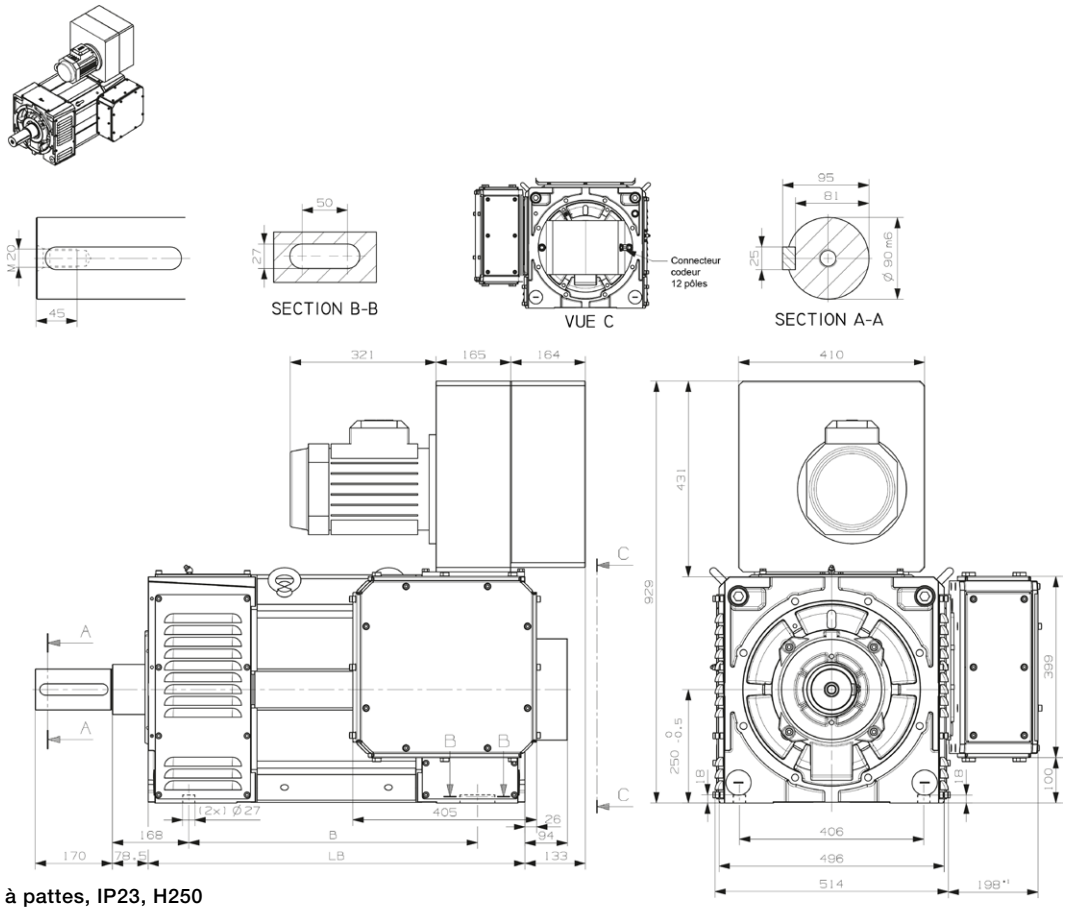

Types de moteur, à pattes, IP23, H250

Type de moteur	B [mm]	LB [mm]	Masse [kg]
M3EH 250A 4	541 à 591	760	843
M3EH 250B 4	611 à 661	830	973
M3EH 250C 4	711 à 761	930	1153
M3EH 250D 4	791 à 841	1010	1303
M3EH 250E 4	861 à 911	1080	1423
M3EH 250F 4	921 à 971	1140	1543

*1 Dimensions équivalentes entre la variante standard +180, boîte à bornes à droite (vue côté commande), et la variante optionnelle +021, boîte à bornes à gauche (vue côté commande).

Schémas d’encombrement
Types de moteur HDP, à bride, bride trous lisses, IP23, H250

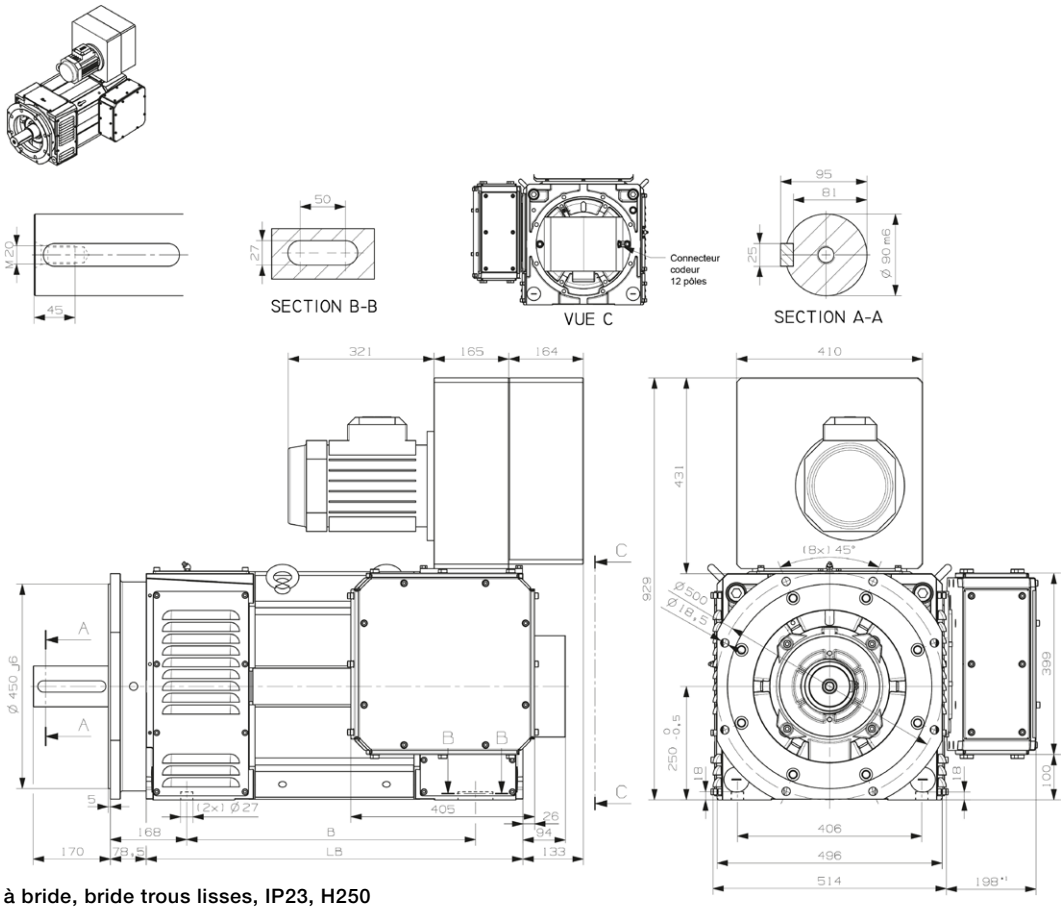

Types de moteur, à bride, bride trous lisses, IP23, H250

Type de moteur	B [mm]	LB [mm]	Masse [kg]
M3EH 250A 4	541 à 591	760	893
M3EH 250B 4	611 à 661	830	1023
M3EH 250C 4	711 à 761	930	1203
M3EH 250D 4	791 à 841	1010	1353
M3EH 250E 4	861 à 911	1080	1473
M3EH 250F 4	921 à 971	1140	1593

*1 Connecteur dans boîte à bornes sur demande.
*2 Dimensions équivalentes entre la variante standard +180, boîte à bornes à droite (vue côté commande), et la variante optionnelle +021, boîte à bornes à gauche (vue côté commande).

Construction du moteur
Moteurs HDP, IP23

Vue explosée type de la taille de carcasse H200

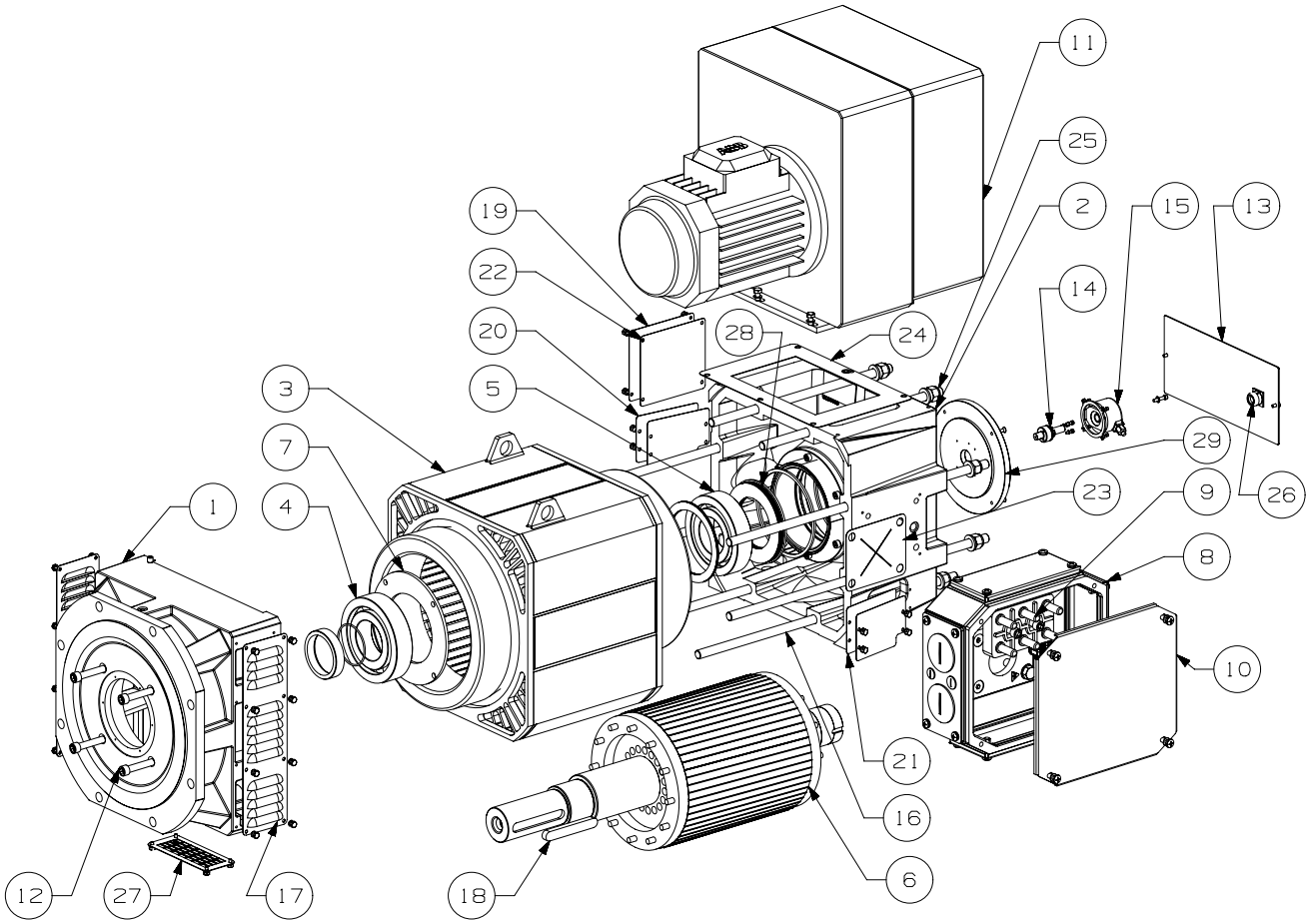

1 Flasque, côté commande
2 Flasque, côté opposé commande
3 Stator
4 Roulement, côté commande
5 Roulement, côté opposé commande
6 Rotor avec arbre
7 Couvercle de roulements interne, côté commande
8 Boîte à bornes
9 Plaque à bornes
10 Couvercle de boîte à bornes avec vis
11 Kit soufflante avec vis
12 Vis pour couvercle de roulements, côté commande
13 Couvercle codeur avec vis
14 Arbre adapt. pour codeur avec vis
15 Codeur
16 Barres de liaison
17 Capot de protection IP23 avec vis
18 Clavette
19 Tôle de fermeture latérale avec vis
20 Tôle de protection des pattes avec vis
21 Joint capot de protection des pattes
22 Joint de fermeture latéral
23 Joint support boîte à bornes
24 Joint soufflante
25 Écrous pour barres de liaison avec rondelles
26 Connecteur du codeur
27 Protection inférieure avec vis
28 Rondelles
29 Bride de codeur avec vis

Moteurs en bref
Moteurs HDP, IP23

Taille	HDP	IP23 100	IP23 132	IP23 160	IP23 200	IP23 250
Stator	Couleur	Noir RAL 9005				
Patte		Intégré dans les flasques				
	Matériau	Alliage d'aluminium moulé				Fonte
Flasques paliers	Matériau	Alliage d'aluminium moulé				Fonte
	Couleur	Noir RAL 9005				
Roulements	Côté commande	6308-2Z/C3	6310-2Z/C3	6312-2Z/C3	6315-2Z/C3	6322-C3/LGHP2
	Côté opposé commande	6206-2Z/C3	6308-2Z/C3	6309-2Z/C3	6314-2Z/C3	6319-C4/VL0241
Roulements bloqués axialement	Couvercle de palier interne	En standard, bloqué côté commande				
Lubrification		Flasques paliers graissés à vie				Relubrification Température graisse -40 à 150 °C
Boîte à bornes	Matériau	Aluminium	Aluminium	Acier	Acier	Acier
	Vis	Acier 8.8, électrozingué et chromaté				
Raccordements	Entrées de câbles	1 × M50, 1 × M20, 3 × M16		2 × M63, 1 × M20, 1 × M16		Plaque d'obturation
	Presse-étoupes	Disponible sur demande				
Capot du ventilateur	Matériau	Acier				
	Couleur	Noir RAL 9005				
Bobinage stator	Matériau	Cuivre				
	Isolation	Classe F				
	Échauffement	Classe F				
	Protection	3 × sondes PTC en standard, 140 °C				
Bobinage rotor	Matériau	Aluminium moulé				Cuivre
Équilibrage		Équilibrage demi-clavette				
Rainure de clavette		Fermée				
Résistance de réchauffage, 220-240 V	Sur demande CE	21 W	40 W	26 W	54 W	65 W
Résistance de réchauffage, 110-120 V	Sur demande UL	28 W	53 W	35 W	63 W	84 W
Enveloppe		IP23				
Refroidissement		IC 06 - refroidissement radial				
Conditions ambiantes	Conditions ambiantes	0-40 °C				
	Conditions d'altitude	0-1000 mètres au-dessus du niveau de la mer				

Accessoires
Frein d'arrêt

Le moteur HDP peut être équipé, en option, d'un frein électromécanique qui agit mécaniquement sur l'arbre moteur. Le frein mécanique du moteur doit être utilisé comme un frein d'arrêt, dont la principale fonction consiste à verrouiller l'arbre moteur lorsque le convertisseur est déchargé. Sur demande, les moteurs HDP peuvent être livrés avec le frein standard ou le frein amélioré. Les moteurs équipés d'un frein font l'objet de limites de vitesse spécifiques (voir ci-dessous).

Type de moteur	Version	Couple (Nm)	Puissance (W)	Courant (A)	Tension (V)	Vitesse maxi. (tr/min)
IP54						
M3EB 100	Standard	55	33	1,38	24 Vcc	5500
	Améliorée	80	33	1,38	24 Vcc	5500
M3EB 132	Standard	80	33	1,38	24 Vcc	5500
	Améliorée	185	67	2,79	24 Vcc	4000
M3EB 160	Standard	185	67	2,79	24 Vcc	4000
	Améliorée	400	67	2,79	24 Vcc	4000
M3EB 200	Standard	400	67	2,79	24 Vcc	4000
	Améliorée	800	469	2,13	230 Vca	3000
M3EB 250	Standard	1200	884	2,21	400 Vca	2300
	Améliorée	Sur demande	Sur demande	Sur demande	Sur demande	Sur demande
IP23						
M3EH 100	Standard	80	33	1,38	24 Vcc	5500
	Améliorée	125	33	1,38	24 Vcc	5500
M3EH 132	Standard	180	67	2,79	24 Vcc	4000
	Améliorée	400	67	2,79	24 Vcc	4000
M3EH 160	Standard	400	67	2,79	24 Vcc	4000
	Améliorée	800	469	2,13	230 Vca	3000
M3EH 200	Standard	800	469	2,13	230 Vca	3000
	Améliorée	1200	884	2,21	400 Vca	2300
M3EH 250	Standard	1200	884	2,21	400 Vca	2300
	Améliorée	Sur demande	Sur demande	Sur demande	Sur demande	Sur demande

Ventilateur de refroidissement

Les moteurs HDP d'ABB sont équipés en série d'un ventilateur de refroidissement externe. Les versions IP54 sont équipées d'un ventilateur de refroidissement axial, IC416, à l'exception de la taille de carcasse 250 qui dispose d'un ventilateur de refroidissement radial, IC06. Les versions IP23 ont un ventilateur de refroidissement radial, IC06. Les moteurs HDP peuvent également être livrés sans ventilateur de refroidissement si une source de refroidissement séparée est utilisée. Vérifier auprès d'ABB, le débit/volume d'air requis.

Protection	Taille de carcasse	Tension d'alimentation	Puissance (W)	Courant (A)	Certification
IP54	M3EB 100	400 V 50 Hz	53	0,15	CE
		460 V 60 Hz	70	0,11	CE
		230 V 60 Hz 1-ph	83	0,37	CE/UL
	M3EB 132	400 V 50 Hz	110	0,22	CE
		460 V 60 Hz	200	0,35	CE
		460 V 60 Hz	200	0,35	CE/UL
	M3EB 160	400 V 50 Hz	110	0,22	CE
		460 V 60 Hz	200	0,35	CE
		460 V 60 Hz	200	0,35	CE/UL
	M3EB 200	400 V 50 Hz	195	0,33	CE
		460 V 60 Hz	350	0,5	CE
		460 V 60 Hz	350	0,5	CE/UL
	M3EB 250	400 V 50 Hz	3000	5,8	CE
		460 V 60 Hz	3000	5,1	CE
		460 V 60 Hz	3000	5,1	CE/UL
IP23	M3EH 100	400 V 50 Hz	250	0,5	CE
		460 V 60 Hz	300	0,64	CE
		460 V 60 Hz	250	0,52	CE/UL
	M3EH 132	400 V 50 Hz	370	0,95	CE
		460 V 60 Hz	370	0,84	CE
		460 V 60 Hz	370	0,9	CE/UL
	M3EH 160	400 V 50 Hz	1100	2,4	CE
		460 V 60 Hz	1100	2,1	CE
		460 V 60 Hz	1100	2,14	CE/UL
	M3EH 200	400 V 50 Hz	3000	5,8	CE
		460 V 60 Hz	3000	5,1	CE
		460 V 60 Hz	3000	5,1	CE/UL
	M3EH 250	400 V 50 Hz	3000	5,8	CE
		460 V 60 Hz	3000	5,1	CE
		460 V 60 Hz	3000	5,1	CE/UL

Capteurs — Connecteurs — Protection thermique — Raccordements de la boîte à bornes

Capteurs

Les moteurs HDP d'ABB peuvent être équipés de différents capteurs de positionnement et/ou de contrôle de vitesse.

Le type de connecteur est généralement un connecteur mâle intercontec M23 12 broches, avec une protection IP67. Le nombre de broches varie selon le type de codeur.

Pour plus d'informations, contacter ABB.

Codeurs incrémentaux
Codeurs incrémentaux HTL (10-30V), sortie A+A-, B+B-, Z+Z-, 512/1024/2048/4096 ppr
Codeurs incrémentaux TTL (5V), sortie A+A-, B+B-, Z+Z-, 512/1024/2048/4096 ppr
Codeur incrémental sin/cos
Codeurs absolus (SSI, Endat, Hiperface)
Simple tour
Multi-tours
Résolveurs

Connecteurs et câbles

Connecteurs de signaux[1]	
400014148	Connecteur de signaux séparé 12 broches pour codeur HTL-TTL-1Vpp
16491979	Connecteur de signaux séparé 17 broches pour codeur absolu

[1] À commander séparément.

Câbles du codeur avec connecteur du moteur[1]	Longueur[2] [m]
HDP1255L0	5
HDP12510L	10
HDP12515L	15
HDP12520L	20
HDP12530L	30

[1] À commander séparément.
[2] Autres longueurs disponibles sur demande.

Caractéristiques des câbles
Câble multipolaire avec double protection pour application mobile (Al/polyester et cuivre)
3 paires AWG 26 et 3AWG 20 simple
Gaine externe transparente en PVC (style UL 2095)
Température de fonctionnement +80 °C
Tension de fonctionnement 300 V
Capacité : 120 pF/m entre les paires de fils 20 °C
Nombre de cycles : minimum 3 millions
Rayon de courbure minimum : 65 mm
Standard de référence : UL 758
Diamètre extérieur : 7,5 ± 0,2 mm

Protection thermique

Les moteurs HDP sont équipés en série de sondes PTC, 140 °C, dans le bobinage stator.

Autres solutions disponibles pouvant être combinées :
- Sondes PTC (3 en série, 120 °C & 3 en série, 140 °C), dans bobinage stator
- Sondes KTY (3 en série, 110 °C ou 130 °C), dans bobinage stator
- PT100 (2 ou 3 fils) dans bobinage stator, 1 par phase
- Sondes bilames à ouverture (NCC), (3 en série)

Notes

Notes

Offre de produits

Gamme complète de moteurs, générateurs et produits de transmission mécanique avec un portefeuille complet de services

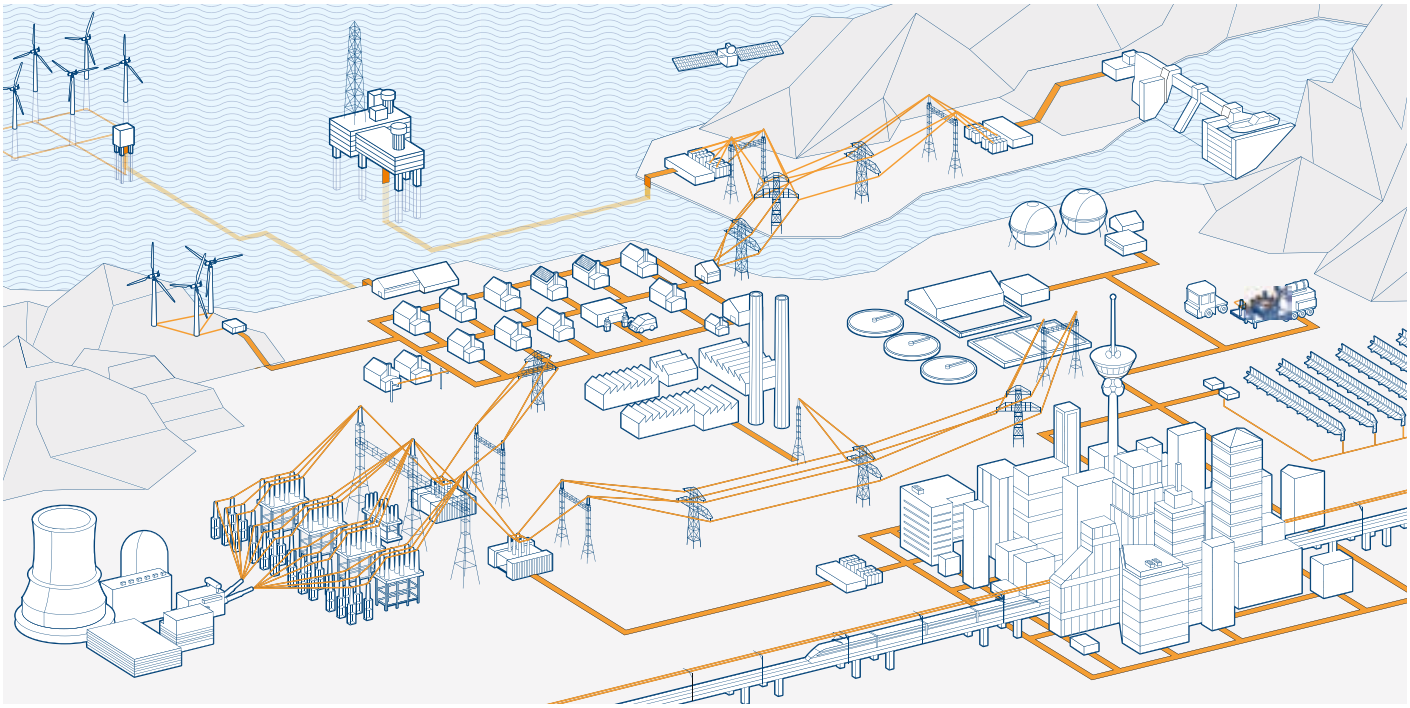

ABB est leader dans la fabrication de moteurs et de générateurs basse, moyenne et haute tension, et des produits de transmission mécanique avec une gamme complète de services. Nos connaissances approfondies de la quasi totalité des procédés industriels nous permet de toujours vous proposer la solution la mieux adaptée à vos besoins.

Moteurs à induction CEI basse et haute tension

- Moteurs Process Performance
- Moteurs Performance générale
- Moteurs fonte haute tension
- Moteurs modulaires à induction
- Moteurs modulaires à bagues
- Moteurs synchrones à réluctance

Moteurs NEMA basse et moyenne tension

- Moteurs abrité (ODP)
- Protégés contre les intempéries, refroidis à l'eau, ventilés
- Carcasse en fonte (TEFC)
- Moteurs à refroidissement air-air (TEAAC)

Moteurs et générateurs pour atmosphères explosives

- Moteurs et générateurs CEI et NEMA pour tout type de protection

Moteurs synchrones

Générateurs synchrones

- Générateurs synchrones pour moteurs diesel et à gaz
- Générateurs synchrones pour turbines à vapeur et à gaz

Générateurs pour éolienne

Générateurs pour petits systèmes hydroélectriques

Autres moteurs et générateurs

- Moteurs freins
- Moteurs et générateurs à courant continu
- Moteurs à engrenages
- Moteurs et générateurs Marine
- Moteurs monophasés
- Moteurs pour températures ambiantes élevées
- Moteurs et générateurs à aimants permanents
- Moteurs grande vitesse
- Moteurs de désenfumage
- Moteurs abrités
- Moteurs refroidis à l'eau
- Groupes générateurs
- Moteurs pour table à rouleaux
- Moteurs basse inertie
- Moteurs et générateurs de traction

Services liés au cycle de vie

- Installation et mise en service
- Pièces de rechange et consommables
- Maintenance préventive
- Maintenance prédictive
- Surveillance d'état
- Sur site et en atelier
- Dépannage à distance
- Assistance technique
- Ingénierie et conseil
- Extensions, mises à jour et rétrofit
- Remplacements
- Formation
- Accords de service

Transmission de puissance mécanique : composants, roulements, engrenages

Services et assistance tout au long du cycle de vie
Du pré-achat à la migration et aux mises à niveau

ABB propose une gamme complète de prestations pour un fonctionnement optimal et une durée de vie élevée des produits. Ces prestations couvrent l'ensemble du cycle de vie. Une assistance locale est proposée grâce à un réseau mondial de centres de service ABB et de partenaires agréés.

Pré-achat
L'organisation Front-End Sales d'ABB peut aider les clients à sélectionner, configurer et optimiser rapidement et efficacement le moteur ou générateur adapté à leur application.

Installation et mise en service
L'installation et la mise en service par des ingénieurs certifiés ABB représentent un investissement en termes de disponibilité et de fiabilité sur tout le cycle de vie.

Ingénierie et conseil
Les experts ABB évaluent le rendement énergétique et la fiabilité et fournissent des évaluations avancées des conditions et performances ainsi que des études techniques.

Surveillance d'état et diagnostic
Des services uniques collectent et analysent les données pour détecter les problèmes avant l'apparition de défaillances. Toutes les zones critiques de l'équipement sont couvertes.

Maintenance et entretien sur le terrain
ABB propose des plans de gestion du cycle de vie et des produit de maintenance préventive. Le programme de maintenance recommandé comporte 4 niveaux et couvre toute la durée de vie du produit.

Pièces de rechange
Les pièces de rechange et l'assistance sont proposés sur tout le cycle de vie des produits ABB. Outre les pièces de rechange individuelles, des lots personnalisés de pièces sont également disponibles.

Réparation et remise en état
L'organisation mondiale de service d'ABB propose une assistance pour tous les moteurs et générateurs d'ABB et d'autres marques. Des équipes spécialisées peuvent également fournir une assistance d'urgence.

Migration et mises à niveau
Les audits de cycle de vie déterminent les mises à niveau et les itinéraires de migration optimum. Les mises à niveau concernent aussi bien les composants individuels que le remplacement direct des moteurs et générateurs.

Formation
Les formations produits et services se basent sur une approche pratique. L'offre de formation, des cours standard aux programmes personnalisés, s'adapte aux besoins du client.

Assistance spécialisée
L'organisation mondiale de service d'ABB propose une assistance spécialisée. Les unités locales se chargent des réparations majeures et mineures ainsi que des remises en état et reconditionnement.

Contrats de service
Les contrats de service sont adaptés aux besoins du client. Ils combinent le portefeuille complet de prestations d'ABB et 120 années d'expérience dans le déploiement de pratiques optimales.

Contactez-nous

ABB France
Division Discrete Automation & Motion
Activité Moteurs, Machines & Drives
465, av. des Pré Seigneurs - La Boisse
F-01124 Montluel cedex / France
Tél. : +33 (0)4 37 40 40 00
Fax : +33 (0)4 37 40 40 72

Service et assistance technique
Contact Center
N°Azur **0 810 020 000**
PRIX APPEL LOCAL

www.abb.com/motors&generators

Note
Nous nous réservons le droit d'apporter des modifications techniques ou de modifier le contenu de ce document sans préavis.
ABB décline toute responsabilité concernant toute erreur potentielle ou tout manque d'information éventuel dans ce document.

Nous nous réservons tous les droits relatifs à ce document, aux sujets et aux illustrations contenus dans ce document. Toute reproduction, divulgation à des tiers ou utilisation de son contenu, en tout ou en partie, sont interdites sans l'autorisation écrite préalable d'ABB.

Copyright© 2015 ABB - Tous droits réservés

9AFK105767 FR - Imprimé en France (05.2015 PDF)

Power and productivity
for a better world™