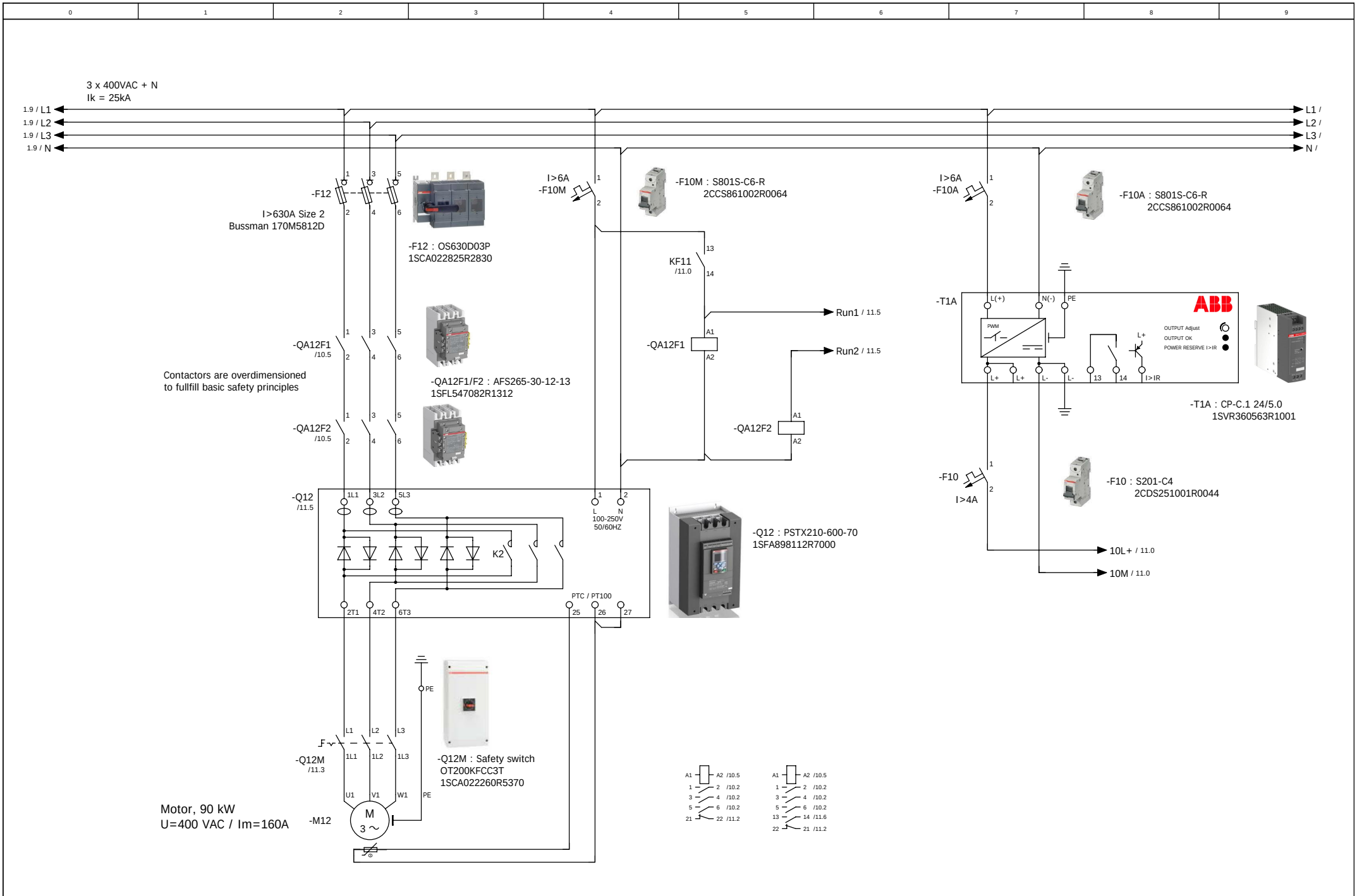

1

11

			Datum	2021-02-23	ABB	ABB Jokab Safety	Motor_SOFT_CAT4			= SOFT	
			Redigerare	SEHAHAL5	Application examples					+ SSR10_LOCAL	
			Kontollerad				2TLC010007T0104		HHg_New	Blad	10
Ändring	Datum	Namn	Ursprung		Ersättning för	Ersatt av				Blad	129 / 130

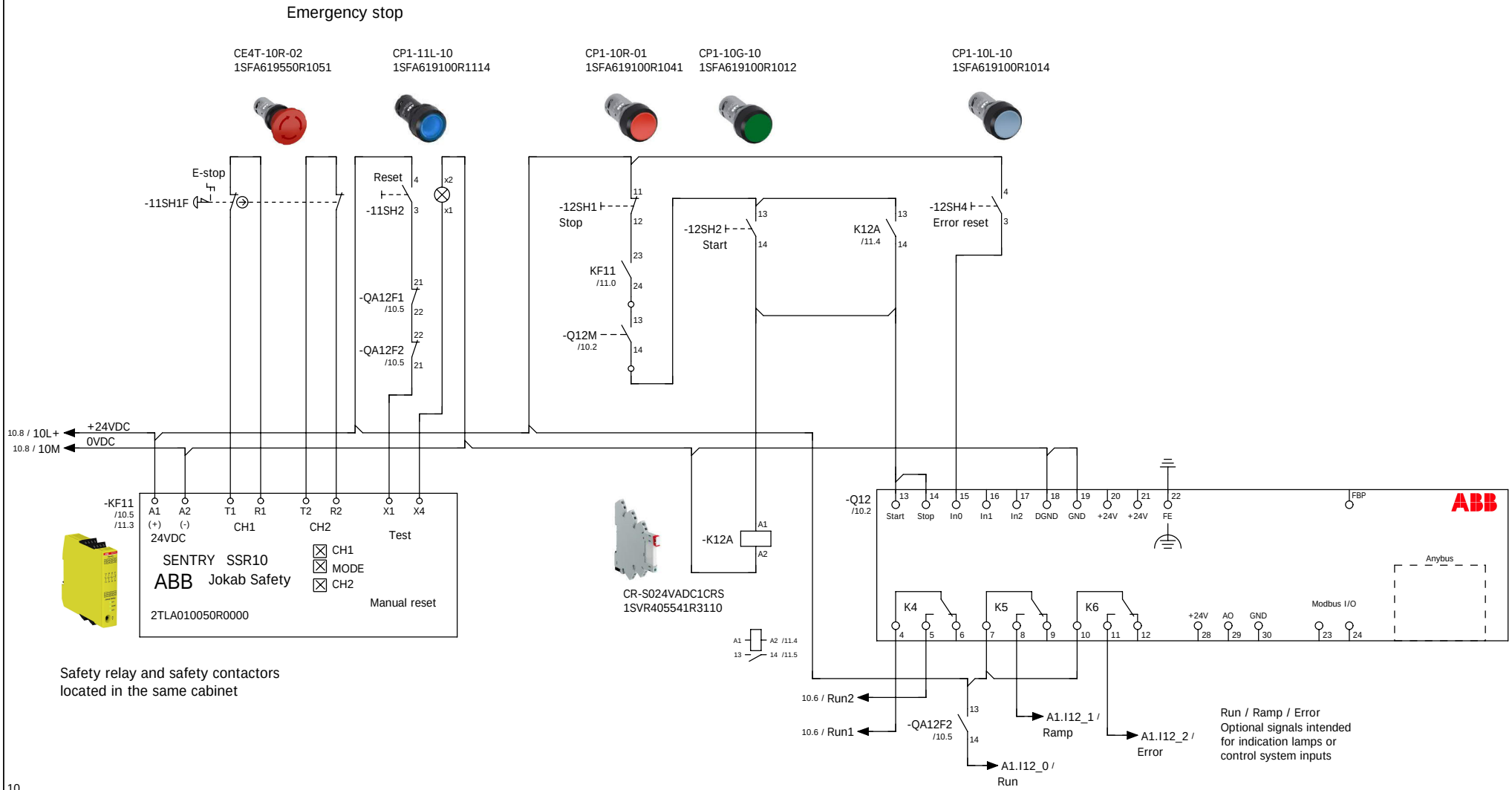

Safety relay and safety contactors
located in the same cabinet

10

			Datum	2021-02-23	ABB	ABB Jokab Safety	Control_SOFT		= SOFT
			Redigerare	SEHAHAL5					+ SSR10_LOCAL
			Kontollerad		Application examples		2TLC010007T0104	HHg_New	Blad 11
Ändring	Datum	Namn	Ursprung		Ersättning för	Ersatt av			Blad 130 / 130