Doc. N.° 2TFH000053A1001 - ECN000114309 - Rev. A

SACE Tmax XT

MIR - Interblocco meccanico per interruttori XT5-XT6
MIR - Mechanical interlock for XT5-XT6 circuit breakers
MIR - Mechanische verriegelung für leistungsschalter XT5-XT6
MIR - Interverrouillage Verrouillage mécanique des disjoncteurs XT5-XT6
MIR - Enclavamiento mecánico para interruptores automáticos XT5-XT6
MIR - 机械联锁 XT5-XT6

XT5, XT6

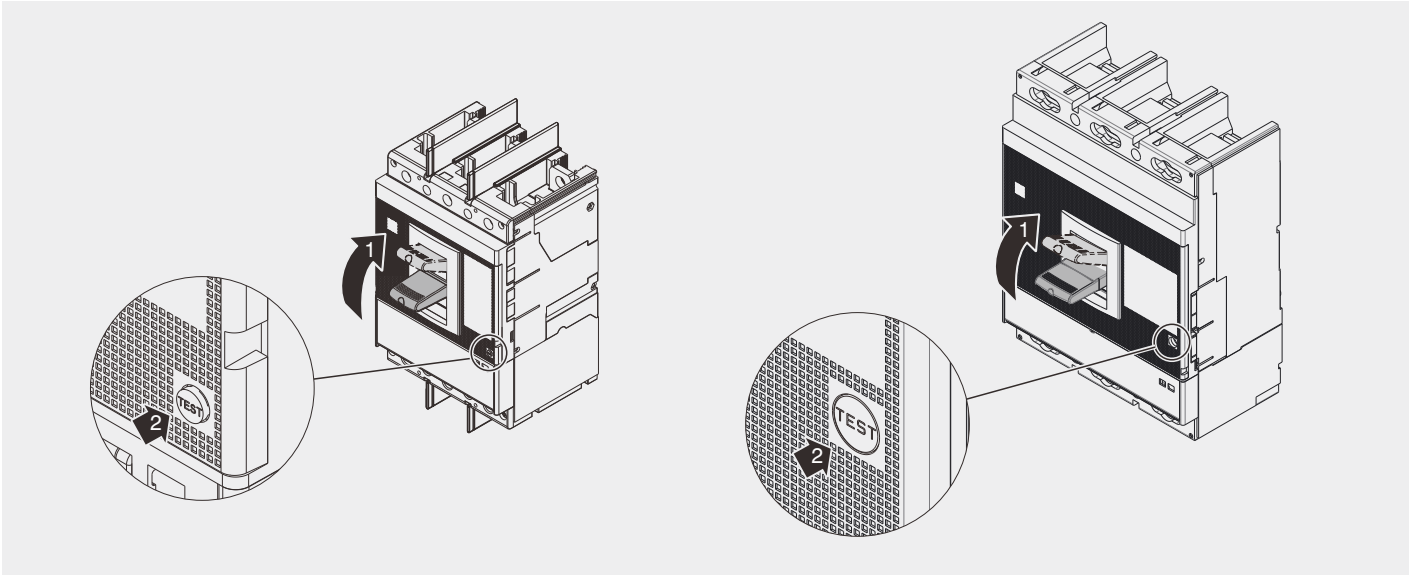

Per interruttori muniti di comando a motore ad accumulo di energia o comando a motore diretto fornire sempre le seguenti applicazioni:
1.commutatore aperto/chiuso e 1 segnale di scattato rele; 2.schema elettrico 1SDM000081R0001; 3.blocco chiave.

Always provide the following applications for circuit-breakers fitted with stored energy operating mechanism or direct-acting motor operator:
1.open/close change-over contact and one release tripped signal code; 2.circuit diagram 1SDM000081R0001; 3.key lock.

Für Schaltgeräte mit Motorantrieb mit energiespeicherung oder Motorantrieb mit Direktwirkung stets folgende zusatzausstattung liefern:
1.Umschalter EIN/AUS und 1 Signal „Auslöser ausgelöst"; 2.Elektrischer Schaltplan 1SDH000081R0001; 3.Schlüsselverriegelung.

Pour les disjoncteurs munis d'une commande par moteur a accumulation d'energie ou commande par moteur a action direct, furnir toujours les applications suivantes :
1.commutateur ouvert/fermé et 1 signal de déclencheur déclenché ; 2.schéma électrique 1SDM000081R0001;
3.verrouillage par clef.

Para interruptores con mando a motor con acumulacion de energia o mando a motor de accion directa proporcionar siempre las siguiente aplicaciones:
1.conmutador abierto/cerrado y 1 señal de disparo relé; 2.esquema eléctrico 1SDM000081R0001;
3.blocqueo a llave.

当断路器配合安装储能电动操作机构时，可提供下列：
1，分闸/合闸辅助触头和一个脱扣器脱扣信号；2，电路图1SDM000081R0001；3,钥匙锁

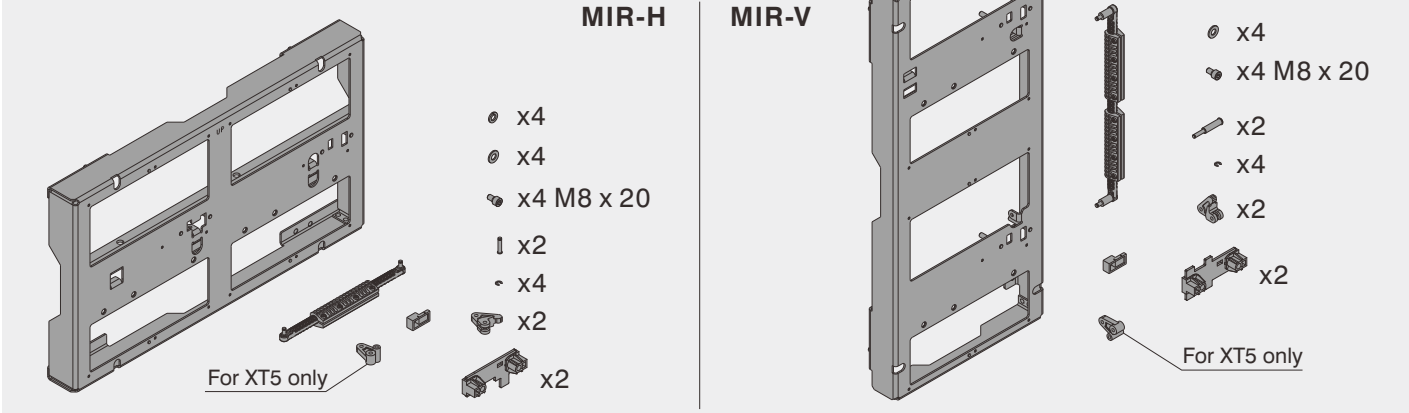

Piastre di accoppiamento
da ordinare separatamente
(n° 2 piastre per interblocco)

Connecting plates
to arrange separately
(nr. 2 Interlock plates)

Einzeln zu bestellende
Kaschierplatten
(2 St Platten für Verriegelung)

Plaques d'accouplement
À commander séparément
(n° 2 plaques pour interverrouillage)

Planchas de emparejamento
para ordenar por separado
(N° 2 planchas por cada enclavamiento)

安装板
需另行选购
（按配置选择两款型号）

A

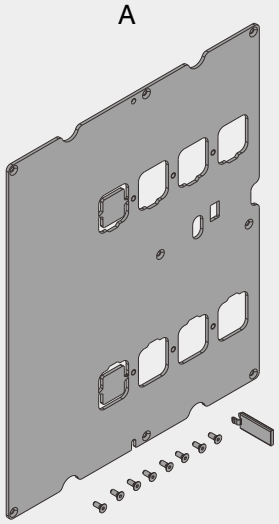

B

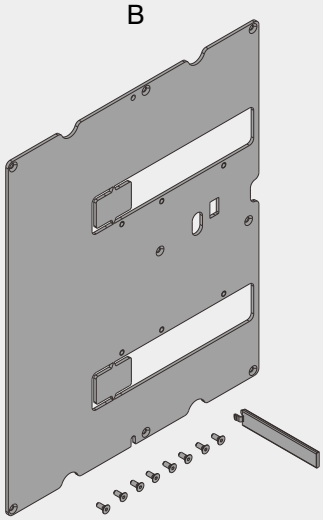

C

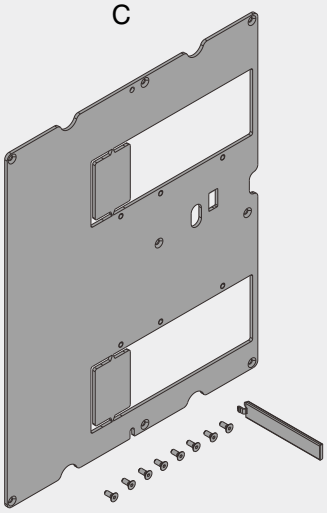

D

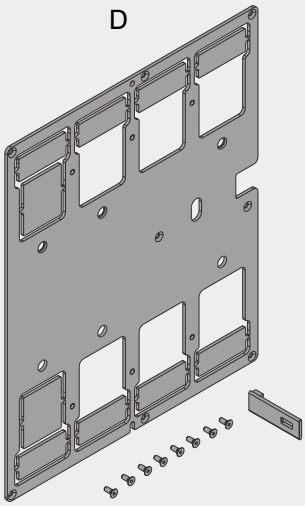

E

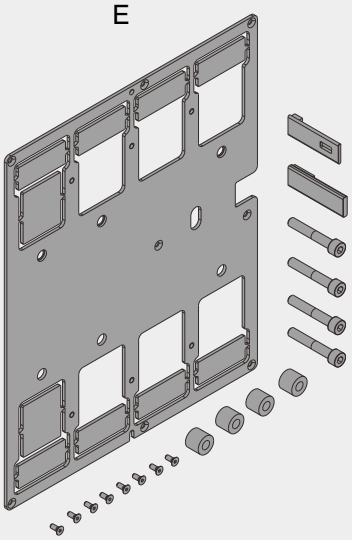

		N° PIASTRE	N° PATES	N° PLATTEN	N° PLAQUES	N° PLACAS	安装板序号
		A	B	C		D	E
	Configurazione Configuration Konfiguration Configuration Configuraciòn 配置	XT5-400/630 (F)	XT5-400 (P/W)	XT5-630 (P/W)		XT6 (F)	XT6 (W)
XT5-XT6	XT5-400/630(F) - XT6(F)	1				1	
	XT5-400/630(F) - XT6(W)	1					1
	XT5-400(P/W) - XT6(F)		1			1	
	XT5-400(P/W) - XT6(W)		1				1
	XT5-630(P/W) - XT6(F)				1	1	
	XT5-630(P/W) - XT6(W)				1		1
XT6-XT6	XT6(F) - XT6(F)					2	
	XT6(F) - XT6(W)					1	1
	XT6(W) - XT6(W)						2

(F) Interruttore fisso
Fixed circuit breaker
Festen kreis
Disjoncteur fixe
Interruptor fixo
固定式断路器

(P) Interruttore rimovibile
Plug-in circuit breaker
Abnehmbar festen
Disjoncteur dèbrochable
Interruptor enchufable
插入式断路器

(W) Interruttore estraibile
Withdrawable circuit breaker
Extrahierbare festen
Disjoncteur extractible
Interruptor extraible
抽出式断路器

1

Example: XT5 F - XT6 F (H)

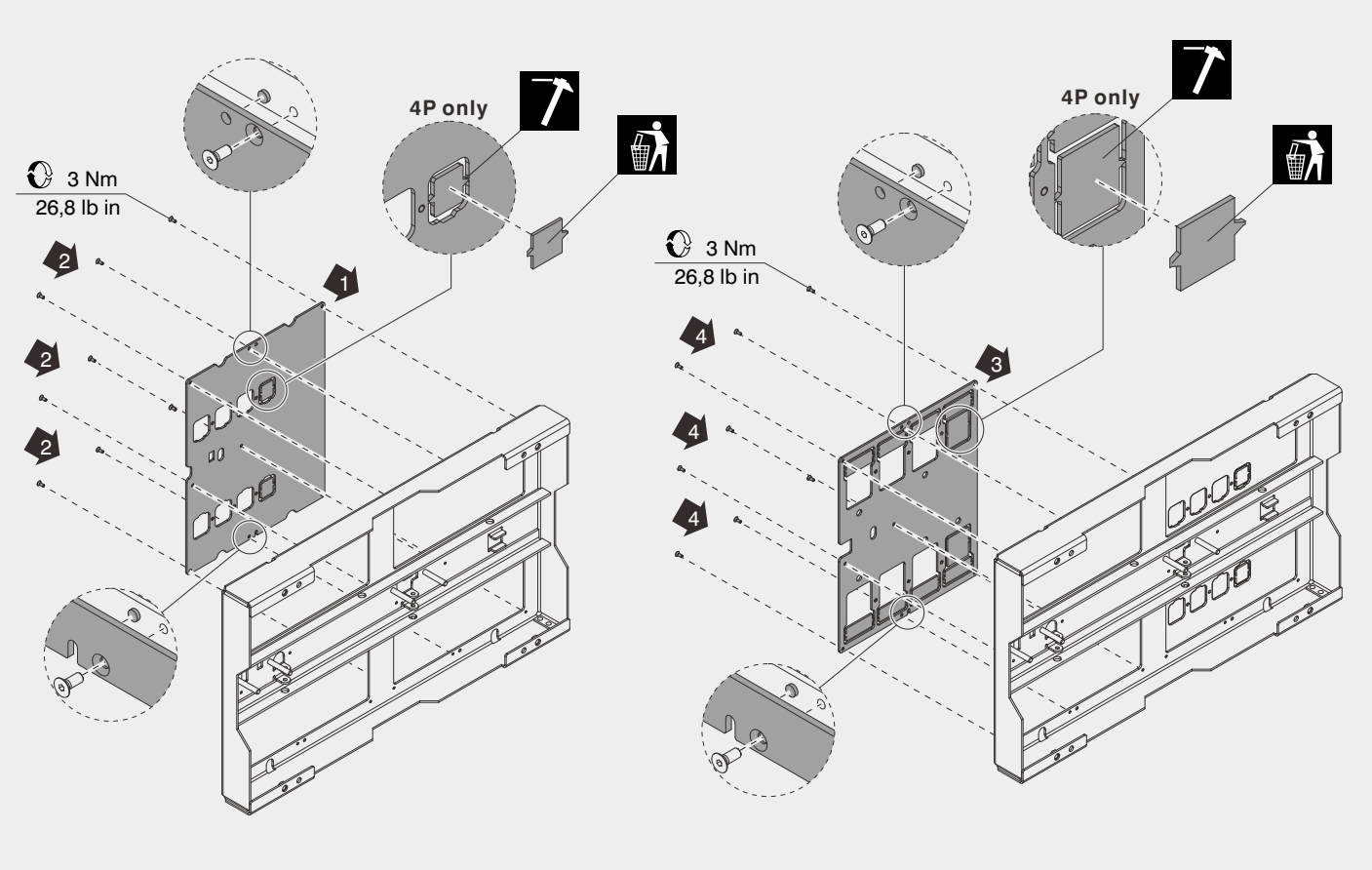

2

Example: XT5 F - XT6 F (H)

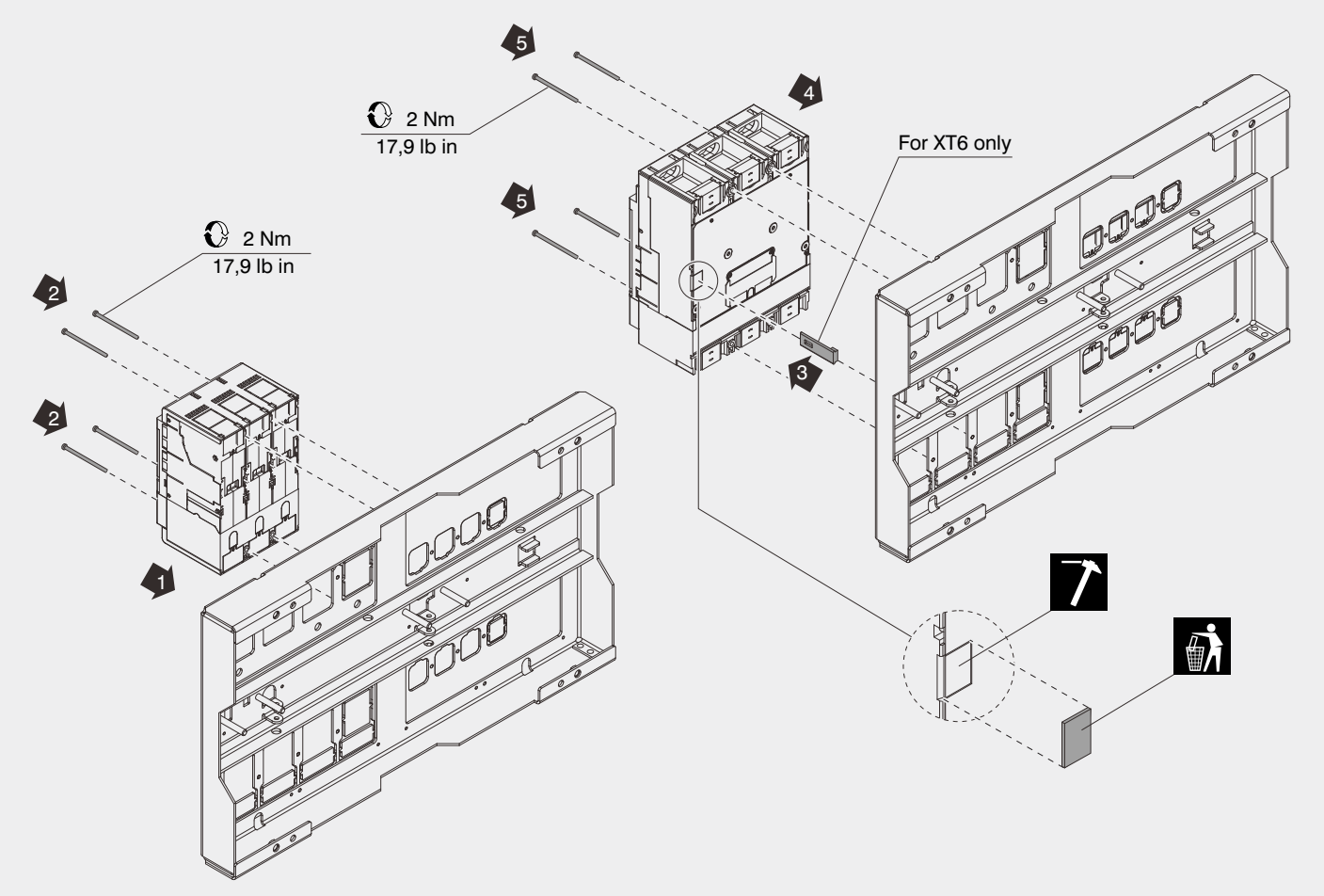

3 **Example: XT5 F - XT6 F (H)**

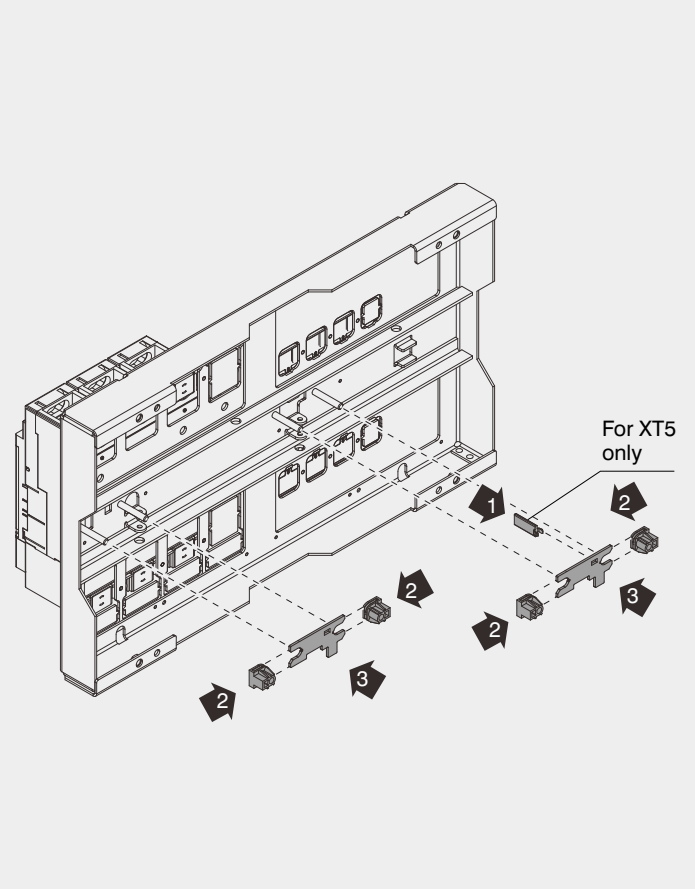

4 **Example: XT5 F - XT6 F (H)**

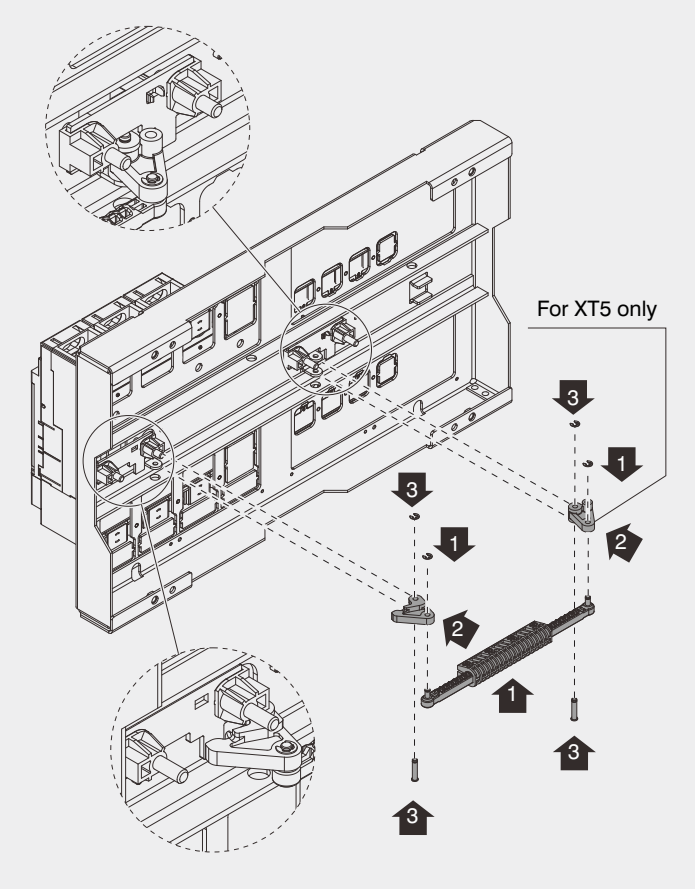

5 **Example: XT5 F - XT6 F (V)**

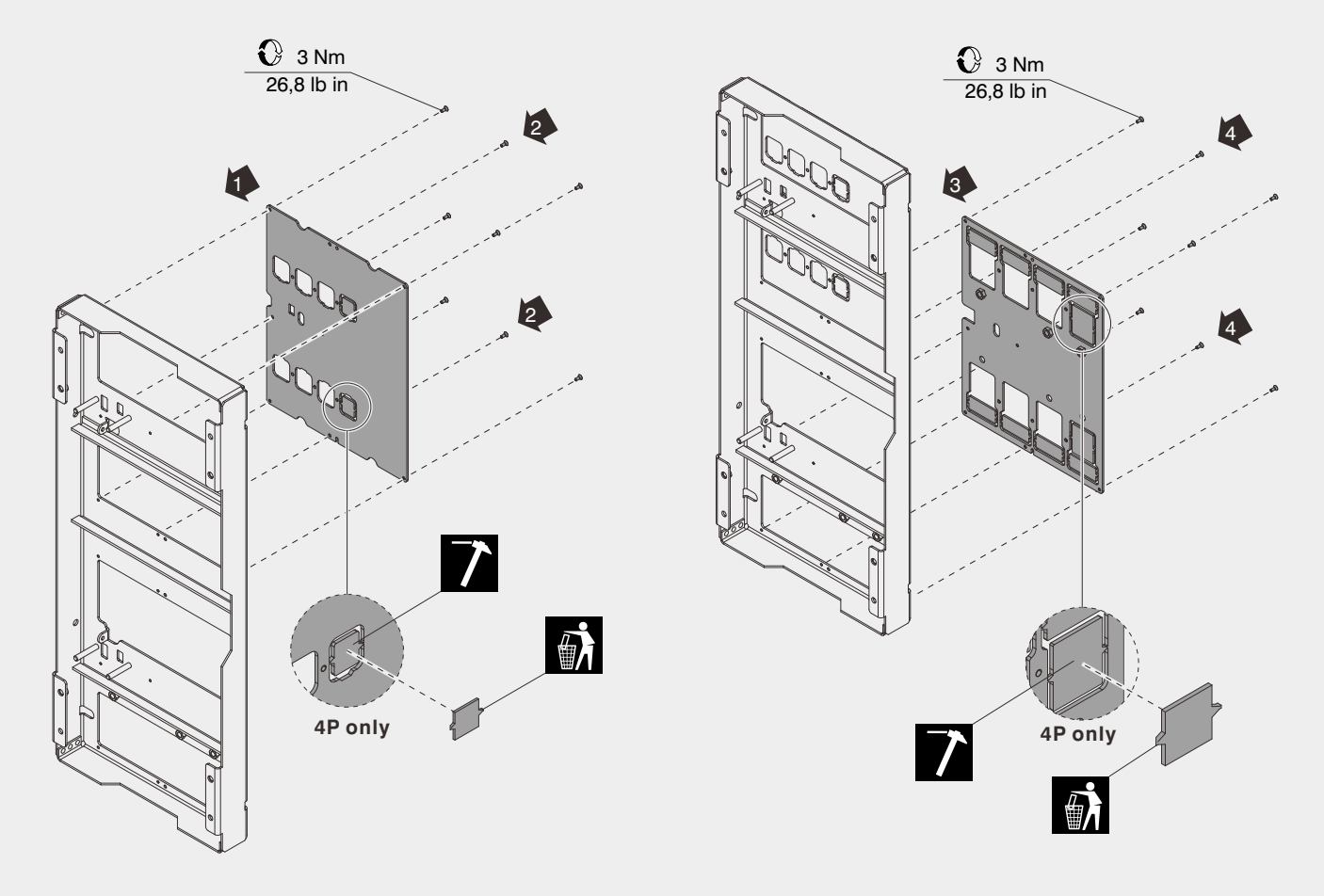

6 Example: XT5 F - XT6 F (V)

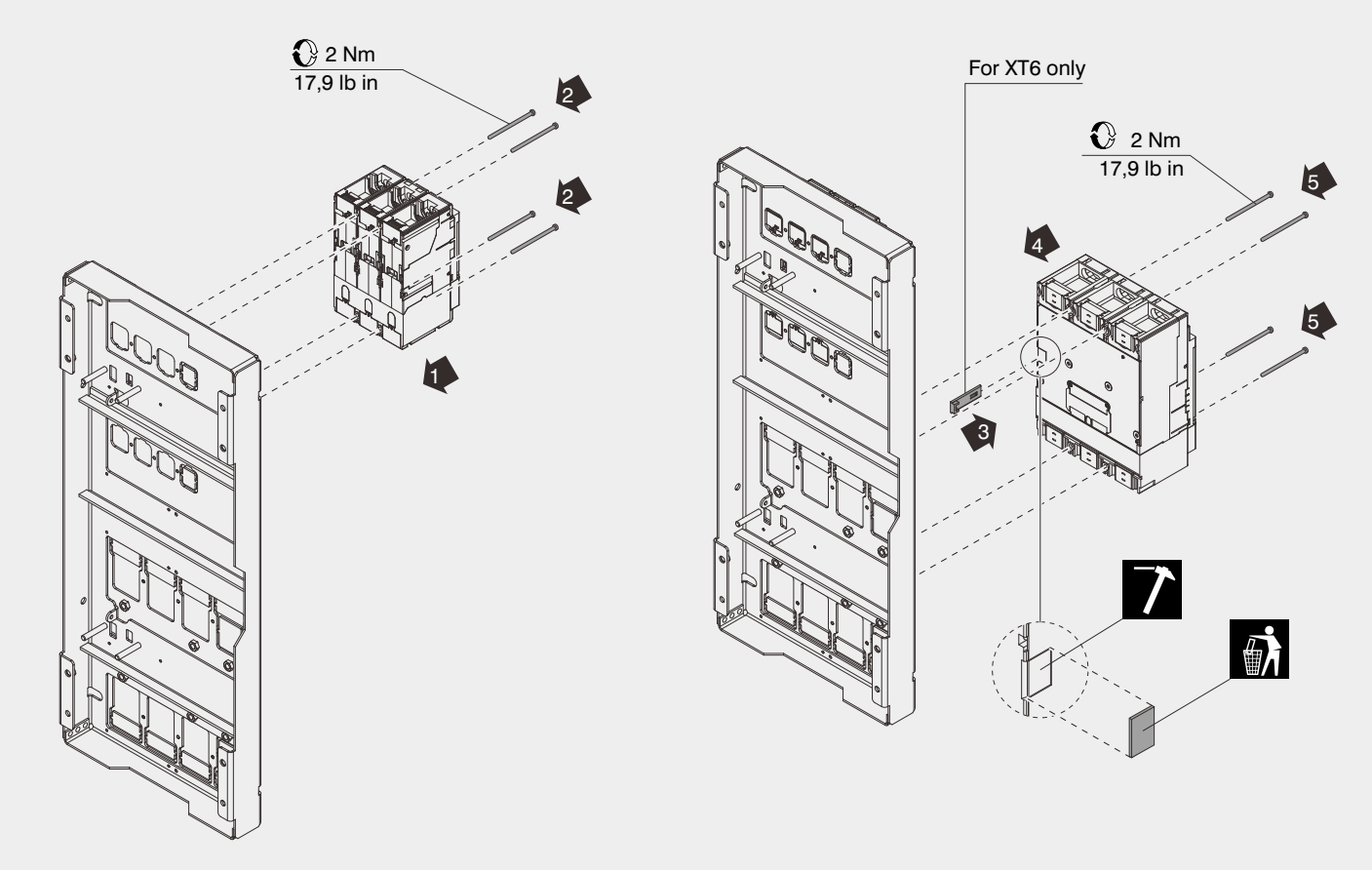

7 Example: XT5 F - XT6 F (V)

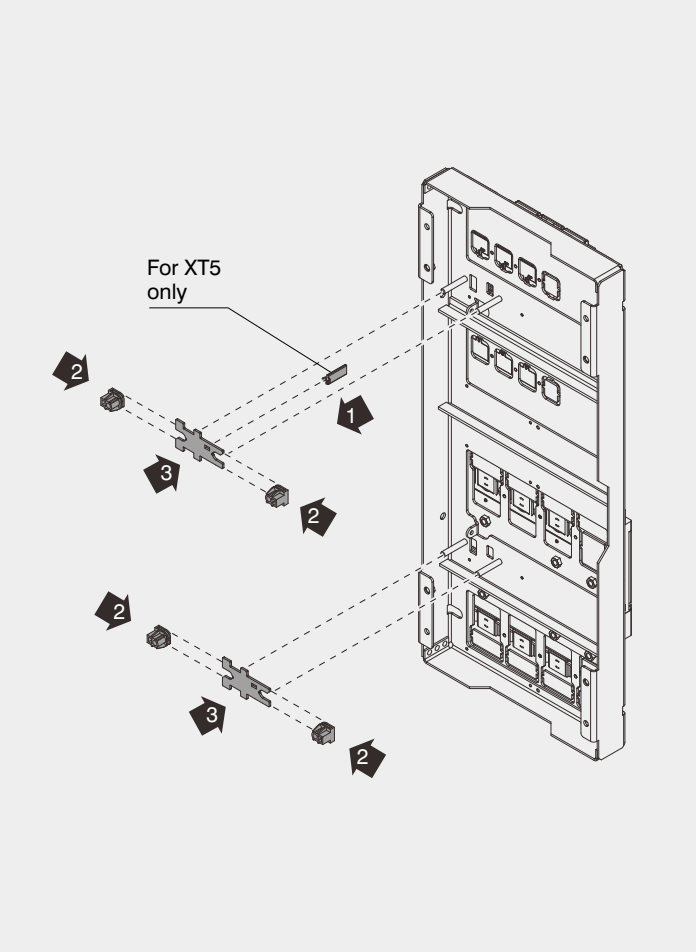

8 Example: XT5 F - XT6 F (V)

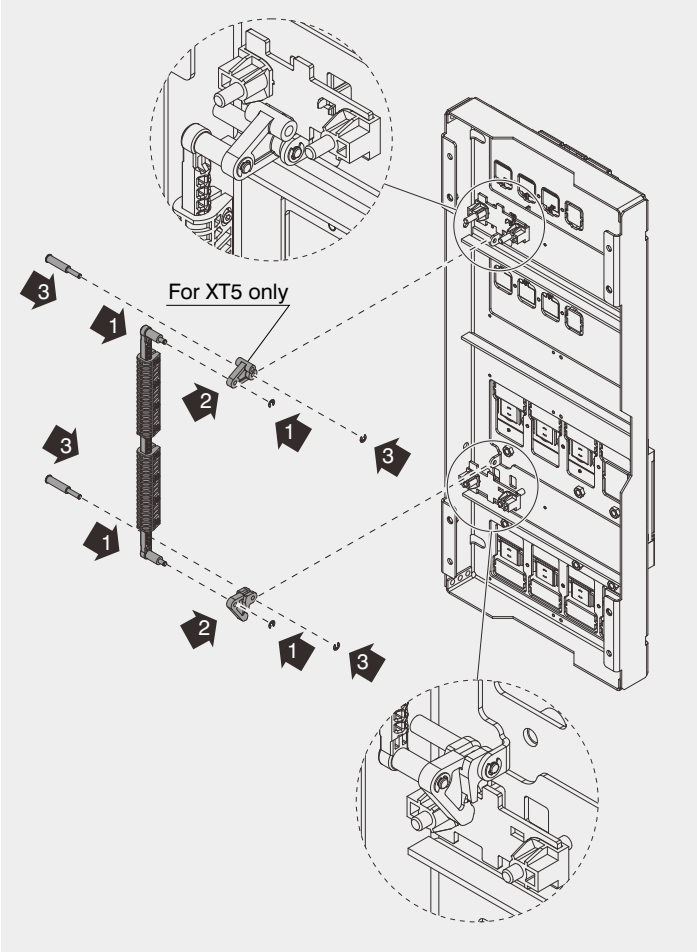

9

XT6 W

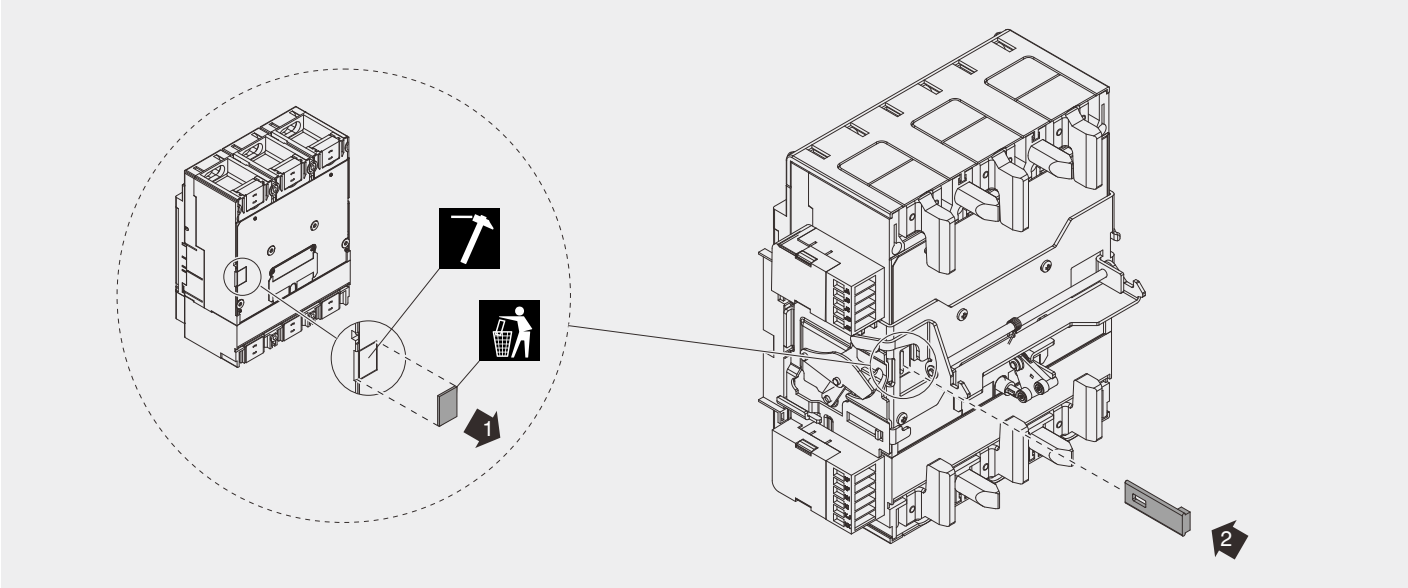

10

Example: XT5 P-W / XT6 W (H)

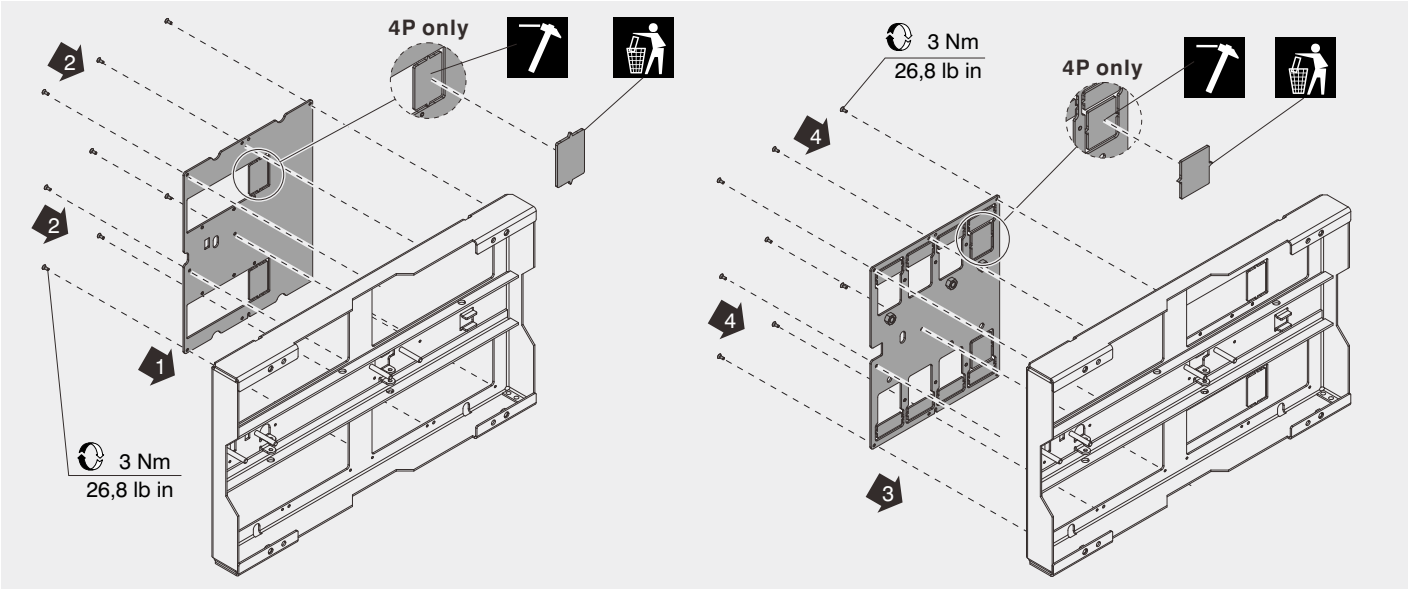

11

Example: XT5 P-W / XT6 W (H)

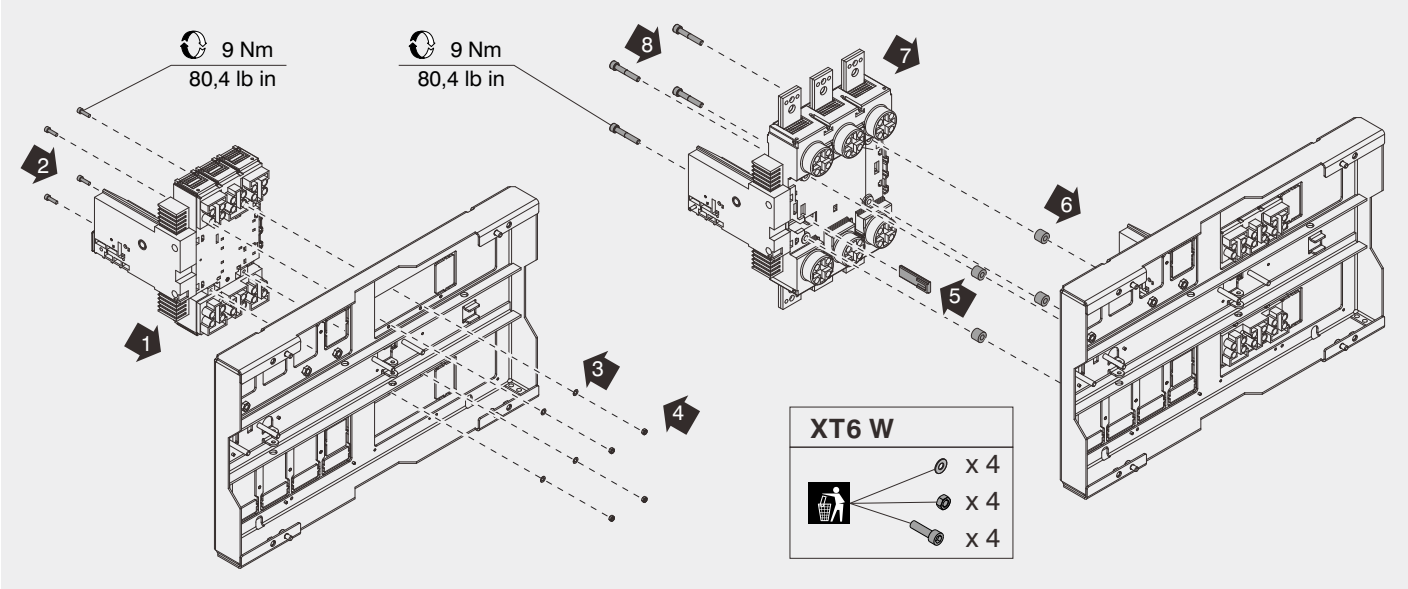

12 Example: XT5 P-W / XT6 W (H)

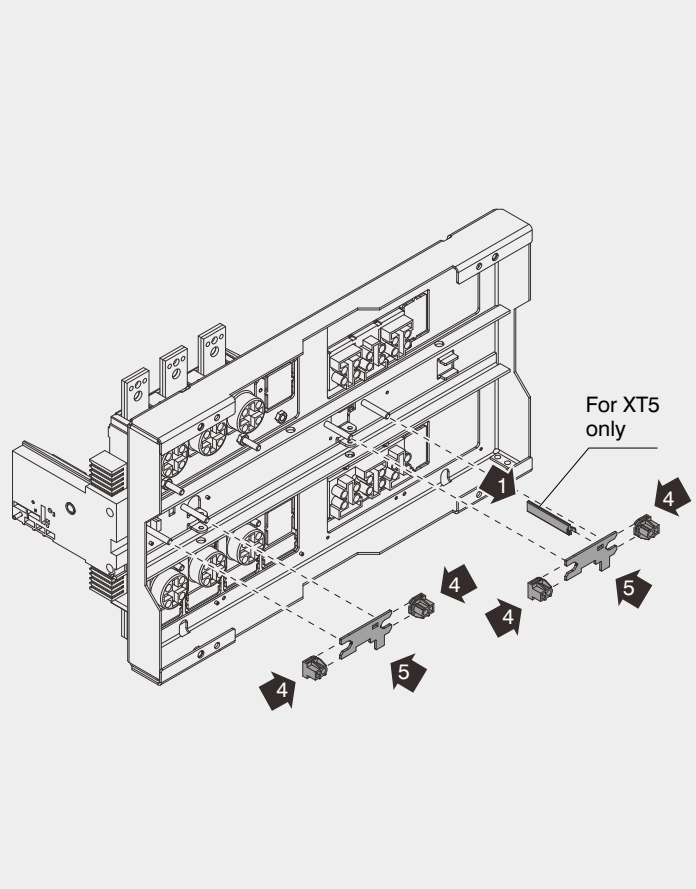

13 Example: XT5 P-W / XT6 W (H)

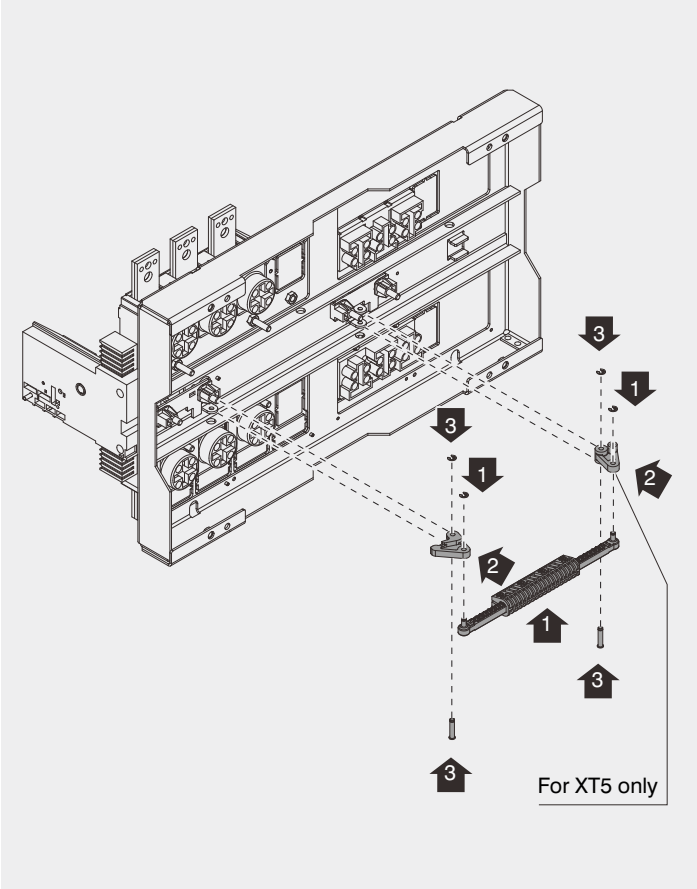

14 Example: XT5 P-W / XT6 W (V)

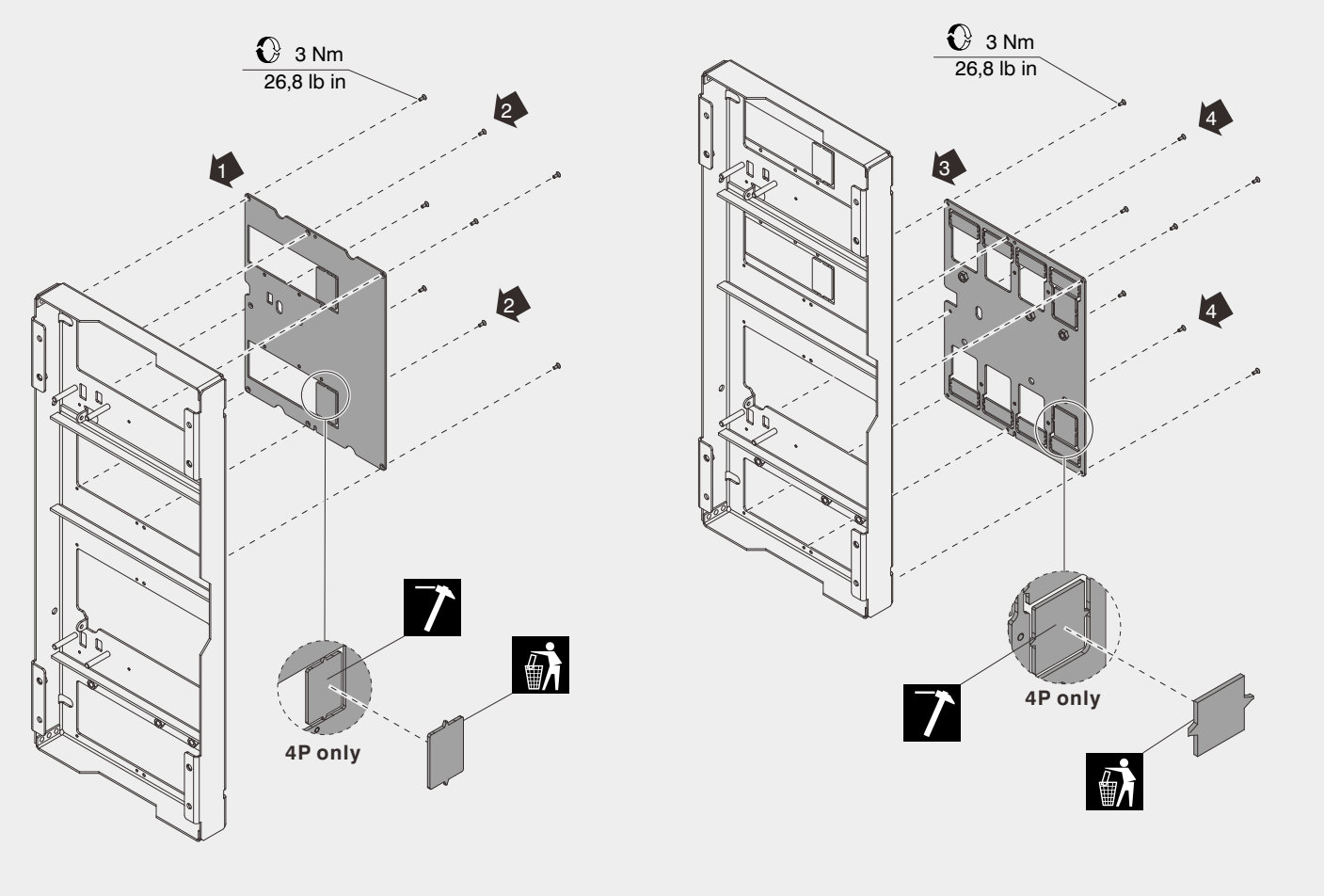

15 Example: XT5 P-W / XT6 W (V)

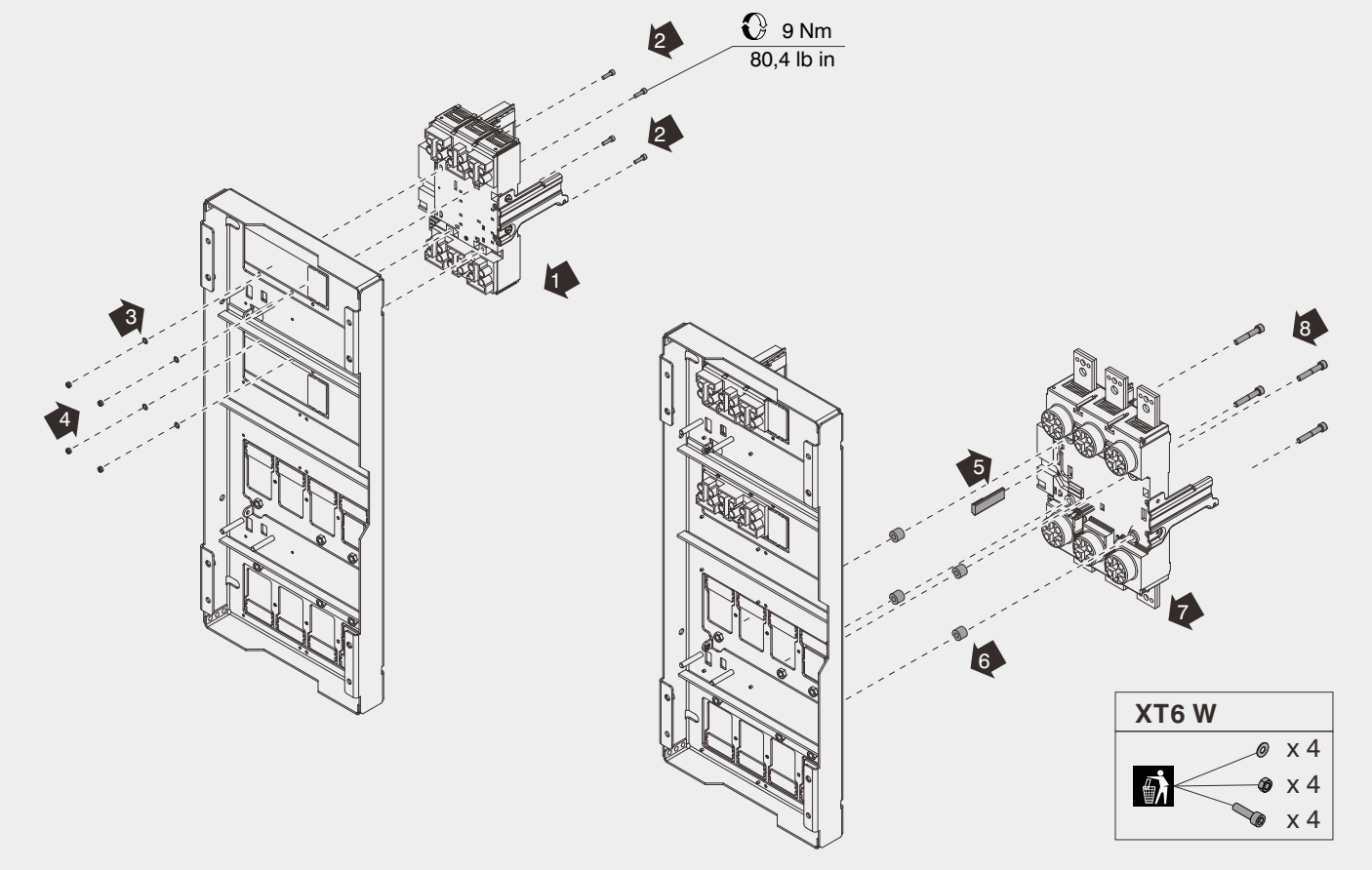

16 Example: XT5 P-W / XT6 W (V)

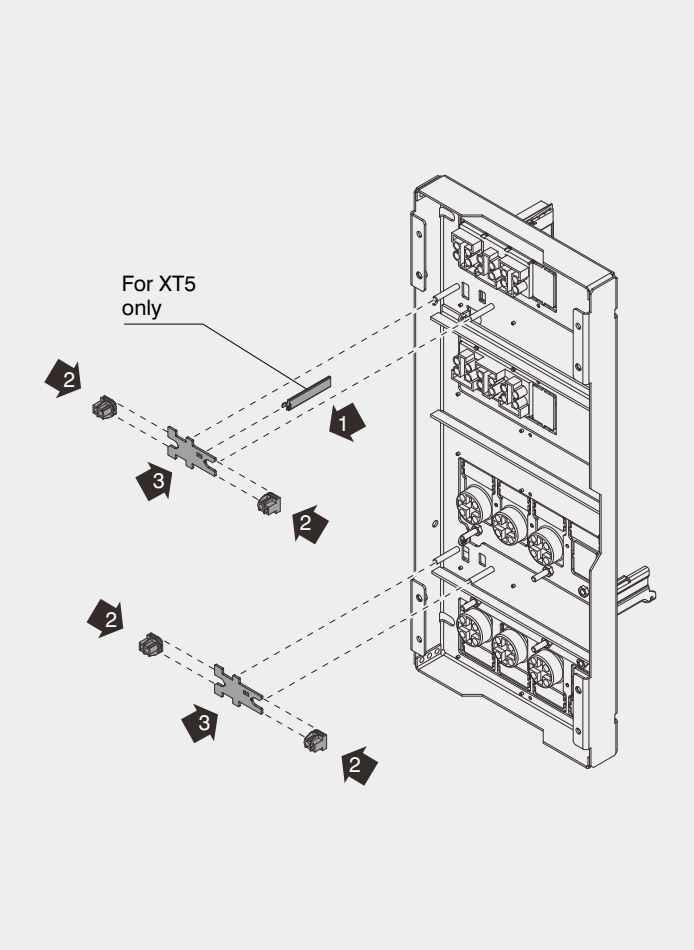

17 Example: XT5 P-W / XT6 W (V)

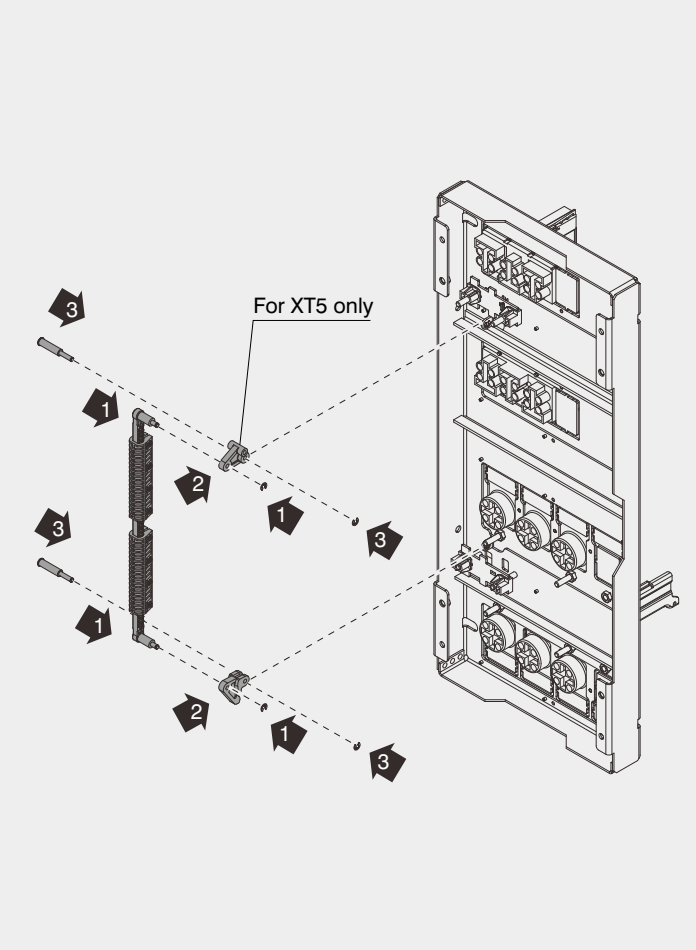

18

Adjustment:
Set the switches as showed in the fig. 1, insert the adjust block 1, press the two levers 2, take up the slack 3, screw up 4, place the adjust block 1 to the store slot 5 for preservation.

调整：
将两个开关操作至断开位置，如Fig 1所示。插入调整块1，压紧摆杆2，撑紧连接杆3，紧固螺钉4，完成后将调整块1卡进放置槽5以备后用。

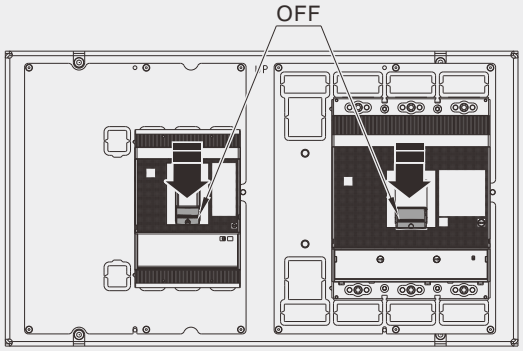

Fig. 1

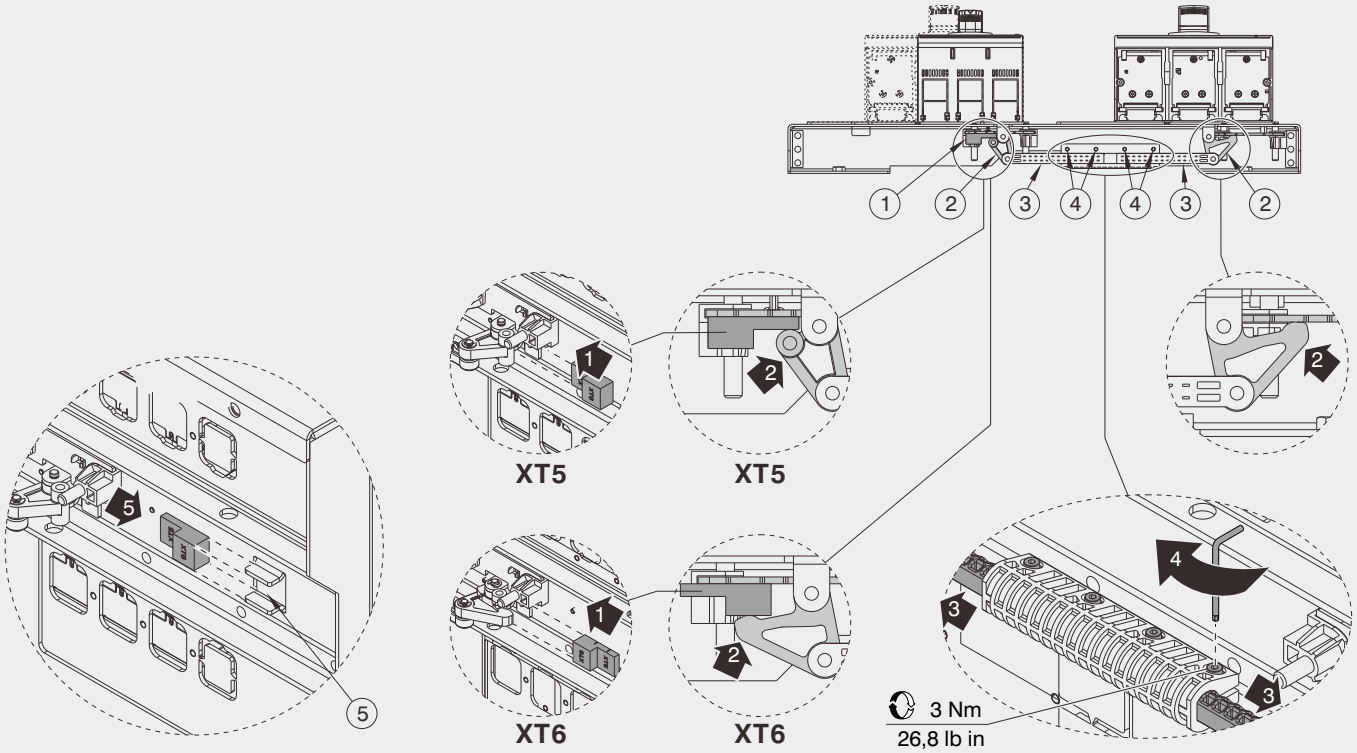

19

Test: Set the breakers to ensure MIR is installed correctly.
1, Close breaker A, breaker B can not be closed;
2, Close breaker B, breaker A can not be closed.

测试：按下述步骤操作断路器，以确保MIR被正确安装。
1，闭合断路器A后，断路器B不能被闭合；
2，闭合断路器B后，断路器A不能被闭合。

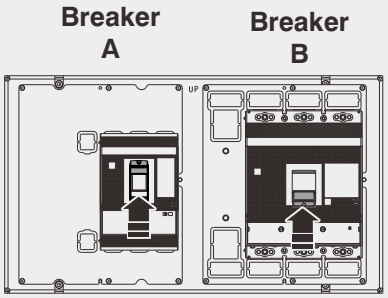

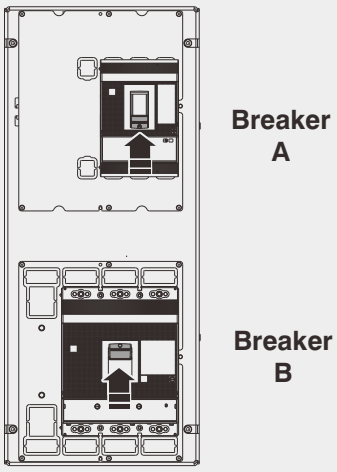

20 (H)

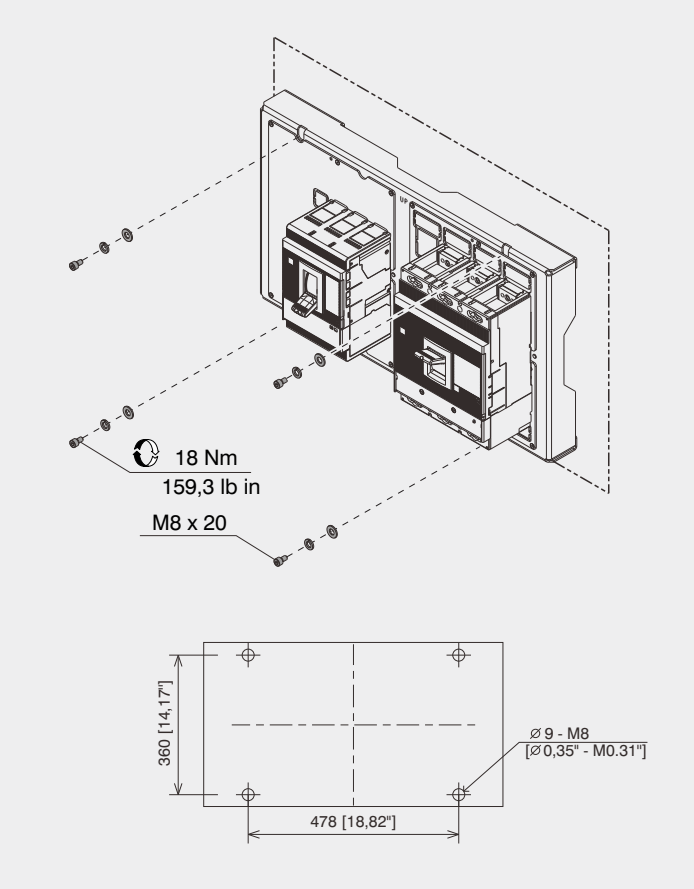

21 (H)

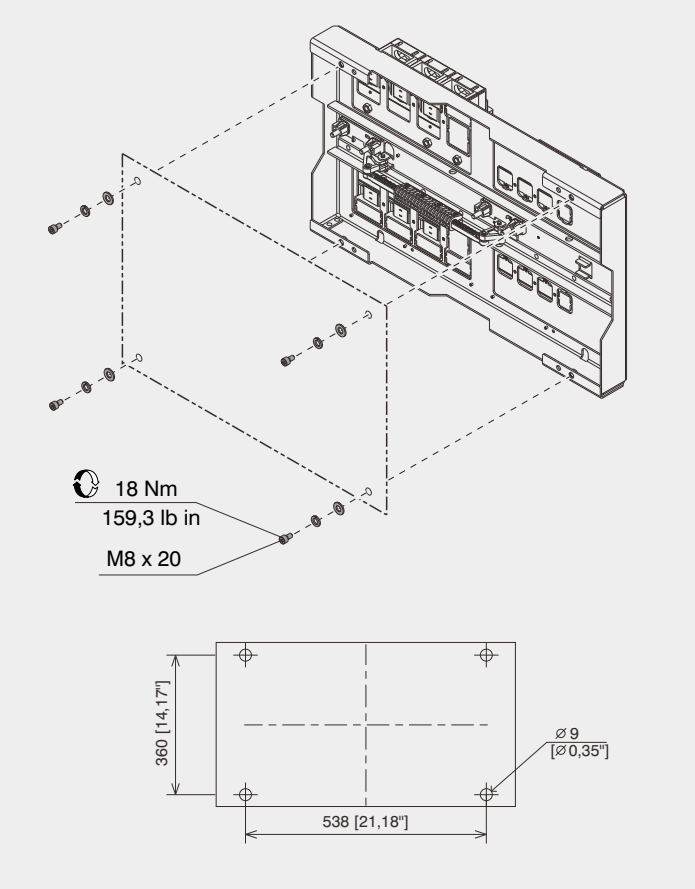

22 (V)

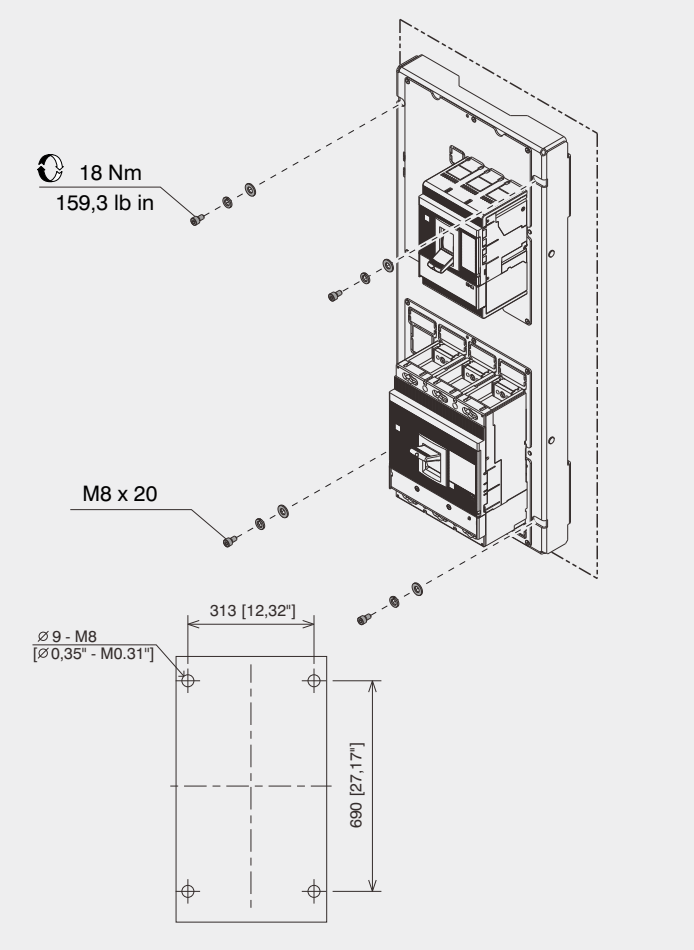

23 (V)

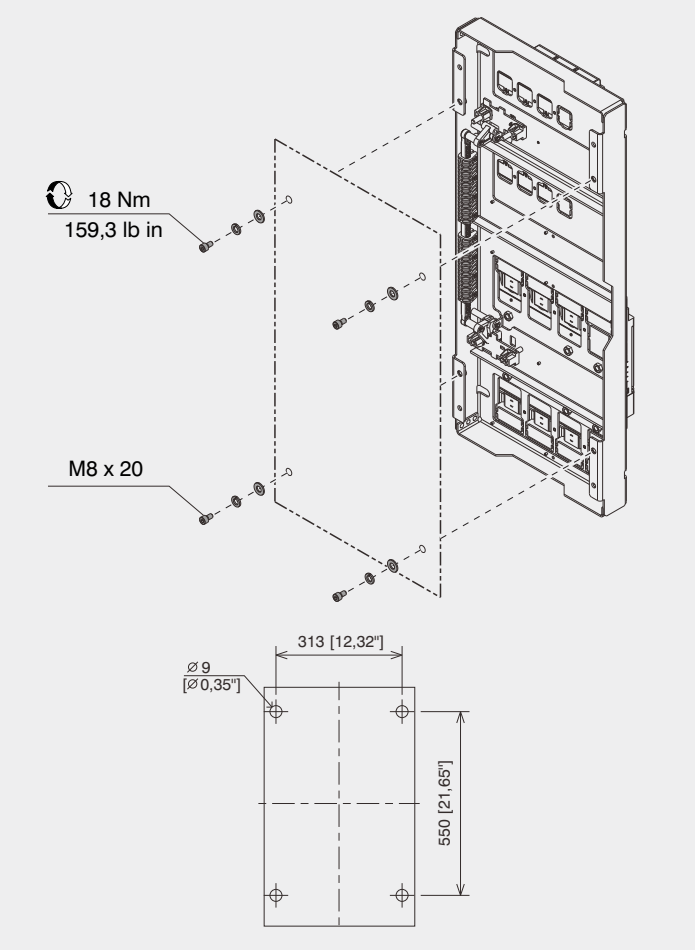

© Copyright 2019 ABB. All rights reserved.