Catálogo técnico

OT - OTc - OS

Interruptores - Seccionadores 16...3150A
Interruptores - Conmutadores 16...2500A
Seccionadores - Fusibles 25...1250A

Power and productivity
for a better world™

Catálogo Técnico

OT Interruptores - Seccionadores 2

OTc Interruptores - Conmutadores y Motorizados 72

OS Seccionadores - Fusibles 126

Conformidad con las normativas 183

Desconectador - Fusible 185

Interruptores de corte en carga preparados para aplicaciones fotovoltaicas hasta 1000 VDC 193

Índice Alfanúmerico 203

16...3150A

Interruptores - Seccionadores

IEC

	OT16F OT25F OT40F	OT63F OT80F	OT100F OT125F	OT160E
Ith /A	25 32 40	63 80	115 125	200
Ie /AC22A, A 415V	16 25 40	63 80	100 125	160
Ie /AC23A, A 415V	16 20 23	45 75	80 90	135

	OT200E OT250E	OT315E OT400E	OT630E OT800E	OT1000_ OT1250_ OT1600_		OT2000_ OT2500_
				E-range	X-range	
Ith /A	200 250	315 400	630 800	1000 1250 1600	1000 1250 1600	2000 2500
Ie /AC22A, A 415V	200 250	315 400	630 800	1000 1250 1600	1000 1250 1600	2000 2500
Ie /AC23A, A 415V	200 250	315 400	630 800	800 1000 1000	1000 1250 1250	

UL / CSA

	OT16F OT25F OT40F	OT63F OT80F	OT30F OT60F OT100F	OT160E
Amperaje/A	20 30 40	60 80	30 60 100	125

	OT200U	OT400U	OT600U	OT800U OT1200U
Amperaje/A	200	400	600	800 1200

Accesorios

- Mandos opcionales
- Ejes
- Placas indicadoras
- Contactos auxiliares
- Cuarto polo
- Terminales
- Cubrebornes
- Accesorios de conexión
- Kits de conversión
- Accesorios de enclavamiento

Interruptores - Seccionadores OT

OT 16…2500
OETL 3150

OETL3150K

3150

OETL-NF1600
OETL-NF2000

1600 2000

Contenido:

Datos Técnicos OT16…OT160 6
Datos Técnicos OT200…OT2500 8
Datos Técnicos OETL3150 10
Datos Técnicos OT16…1200U y OETL-NF1600P…2000P 11

Tabla de selección OT16…OT125 14
Información para Pedido OT16…OT125 16
Accesorios OT16…OT125 17
Tabla de selección OT160 22
Información para Pedido y Accesorios OT160 23

Tabla de selección OT200…OT2500 26
Información para Pedido OT200…OT2500 27
Accesorios OT200…OT2500 32

Tabla de selección OETL3150 39
Información para Pedido y Accesorios OETL3150 40
Información para Pedido OT16…1200U y OETL-NF1600P…2000P 43

Dimensiones generales OT16…OT125 45
Dimensiones generales OT160 51
Dimensiones generales OT200…OT2500 53
Dimensiones generales OETL3150 65
Dimensiones generales OT16…1200U y OETL-NF1600P…2000P 68

Interruptores - Seccionadores

El interruptor-seccionador más compacto del mercado actual

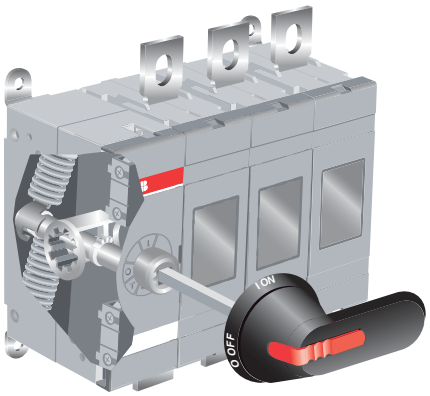

Gracias a un nuevo diseño en la construcción de los contactos y a su reducido tamaño, los nuevos seccionadores OT ofrecen las funciones más eficaces de interrupción y seccionamiento.

- La construcción por doble muelle, junto con algunos nuevos componentes, permite obtener un mecanismo de actuación con un diseño muy innovador y realmente compacto.

- La posibilidad de montaje de contactos auxiliares en el interior del mismo mecanismo, minimiza la necesidad de espacio.

- El mínimo recorrido que realiza la corriente en el interior del interruptor permite una construcción de los contactos optimizada.

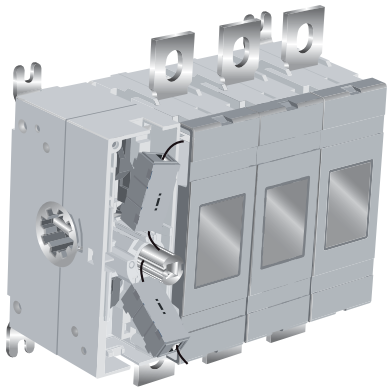

Máxima fiabilidad en el mínimo espacio

Las excepcionales prestaciones (eléctricas y mecánicas) junto con un diseño extremadamente compacto de los interruptores, contribuyen al ahorro de espacio en la instalación y a la adaptación de los mismos a las condiciones de instalación más dificiles.

- La nueva gama OT ofrece las potencias asignadas, más altas del mercado. Todas las corrientes térmicas asignadas (I_{th}) son válidas tanto en ambiente como en envolventes, sin necesidad de aplicar ningún tipo de declasamiento o aumentar el tamaño de la envolvente.

Las nuevas gamas (hasta 1250A) mantienen la misma corriente asignada de empleo en cualquier categoría de utilización (AC-21...23A) para todas las tensiones de servicio hasta 690V.

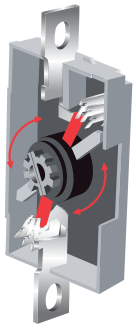

Instalación y protección

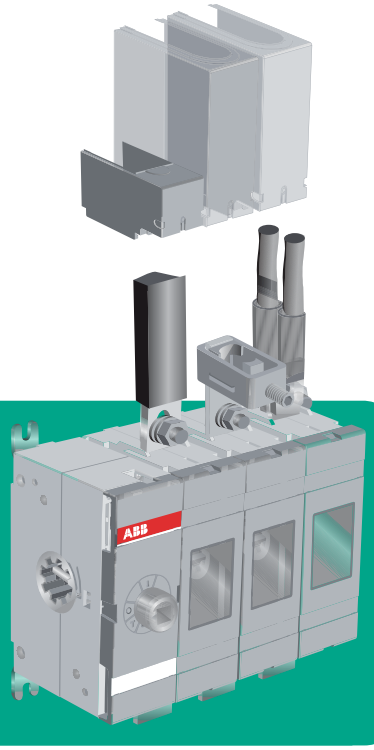

Estado de los contactos fácilmente visible desde el exterior: seguridad total.

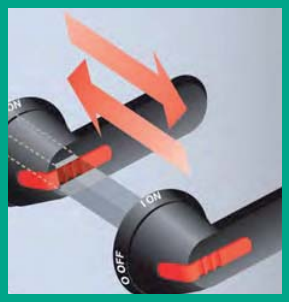

Fácil instalación: El eje telescópico no requiere ningún mecanizado y los accesorios pueden montarse sin necesidad de usar herramientas.

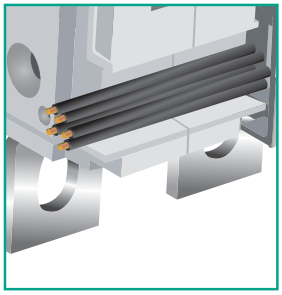

El cableado auxiliar está agrupado y protegido en el interior de unas pequeñas ranuras.

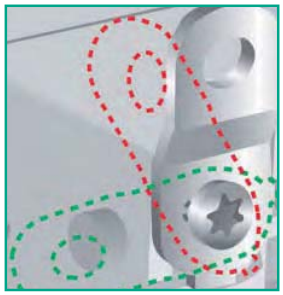

Flexibilidad de montaje: El soporte orientable de fijación a pared, proporciona mayor flexibilidad ya que puede ser fijado en tres posiciones distintas (0º, 45º ó 90º).

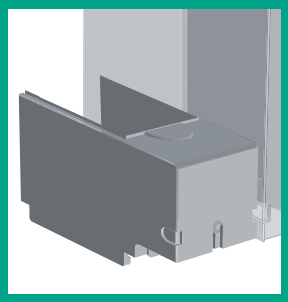

Gracias a los cubrebornes, preparados para el uso de cables y/o barras, se evita el contacto con los terminales, alcanzando fácilmente el grado de protección IP3X.

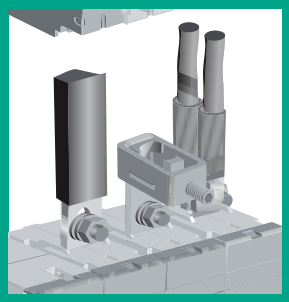

Facilidad de cableado: Los terminales están específicamente diseñados para permitir la conexión de dos cables de menor sección en el mismo terminal, facilitando así el cableado.

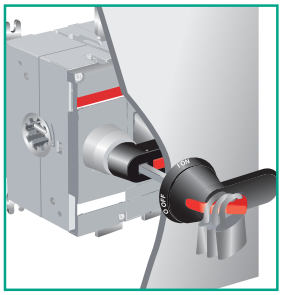

Conectando el mando directo con el mando reenviado a puerta a través de un eje pasante, se consigue un uso del seccionador más versátil y flexible. Además, la seguridad del usuario queda garantizada gracias al triple bloqueo por candados en posición de abierto.

La nueva gama de interruptores-seccionadores OT ofrece las funciones más eficaces de interrupción y seccionamiento maximizando los beneficios y optimizando sus aplicaciones.

Datos técnicos conformes con IEC 60947-3

		Tamaño Tipo	A	16 OT16_
Tensión asignada de aislamiento y tensión asignada de empleo AC-20 y DC-20	Grado de contaminación 3		V	750
Rigidez dieléctrica		50Hz 1min.	kV	6
Tensión asignada soportada a impulso			kV	8
Corriente térmica asignada y corriente asignada de empleo AC-20 y DC-20	Ambiente 40ºC	Al aire	A	25
	Ambiente 40ºC	En envolvente	A	25
	Ambiente 60ºC	En envolvente	A	20
...con una sección mínima de conductor		Cu	mm^2	4
Corriente asignada de empleo, AC-21A		A415V	A	16
		440-690V	A	16
Corriente asignada de empleo, AC-22A		A415V	A	16
		440-500V	A	16
		690V	A	16
Corriente asignada de empleo, AC-23A		A415V	A	16
		440V	A	16
		500V	A	16
		690V	A	10
Corriente asignada de empleo / polos en serie, DC-21A		A48V[1)]	A	16/1
		110V	A	16/2
		220V	A	16/3
		440V	A	16/4
		500V	A	16/4
		750V	A	16/8
Corriente asignada de empleo / polos en serie, DC-22A		A48V[1)]	A	16/1
		110V	A	16/2
		220V	A	16/3
		440V	A	10/4
		750V	A	16/8
Corriente asignada de empleo / polos en serie, DC-23A		A48V[1)]	A	16/1
		110V	A	16/2
		220V	A	16/4
		440V	A	10/4
		750V	A	16/8
Potencia asignada de empleo AC-23	Estos valores son orientativos y pueden variar según el fabricante de los motores	220-240V	kW	3
		400-415V	kW	7,5
		440V	kW	7,5
		500V	kW	7,5
		690V	kW	7,5
Poder asignado de corte, AC-23		A415V	A	128
		440V	A	128
		500V	A	128
		690V	A	80
Poder asignado de corte / polos en serie, DC-23A		A48V	A	64/1
		110V	A	64/2
		220V	A	64/3
		440V	A	40/4
		750V	A	64/8
Corriente asignada de cortocircuito condicional (R.M.S.) y correspondiente corriente cortada limitada (cut-off) corriente de cresta	I_p (R.M.S.) Máx. OFA_ tamaño fusible	50kA, A415V gG/aM	kA A	6,5 40/32
		100kA, A500V gG/aM	kA A	
La corriente cortada limitada hace referencia a valores indicados por fabricantes de fusibles (ensayo monofásico conforme a IEC-60269)	I_p (R.M.S.) Máx. OFA_ tamaño fusible	10kA, A690V gG/aM	kA A	
		50kA, A690V gG/aM	kA A	4 25/16
Corriente asignada de corta duración admisible	Valor eficaz	690V - 0,25s	kA	
	(R.M.S.) - I_{cw}	690V - 1s	kA	0,5
Poder asignado de cierre en cortocircuito	Valor cresta I_{CM}	690V / 500V	kA	0,705
Potencia asignada de condensador (La potencia asignada del condensador está limitada por el fusible)		400 -415V	kVAr	
Potencia disipada / polo	A la corriente asignada de empleo		W	0,3
Durabilidad mecánica	Dividir por dos para ciclos de maniobra		Oper.	20.000
Peso sin accesorios	Versión 3-polos		Kg	0,11
	Versión 4-polos		Kg	0,15
Tamaño cable	Sección cable Cu adecuada para terminales de brida		mm^2	0,75...10
			AWG	18-8
Par de apriete de los terminales	Se precisa llave dinamométrica		Nm	0,8
Par de accionamiento del mando	Para interruptor versión 3-polos		Nm	1

1) Hasta 48 V, se recomienda poner dos polos paralelos hasta el OT80, particularmente en ambientes contaminados.
2) 200 A/min. 95 mm2, usar conexiones OEZXX6/13 o OZXT2

25 OT25_	40 OT40_	63 OT63_	80 OT80_	100 OT100_	125 OT125_	160 OT160_
750	750	750	750	750	750	750
6 8	6 8	6 8	6 8	6 8	6 8	10 12
32 32 25 6	40 40 32 10	63 63 50 16	80 80 63 25	115 115 80 35	125 125 100 50	200 160 125 70
25 25	40 40	63 63	80 80	100 100	125 125	200[2)] 160
25 25 25	40 40 40	63 63 63	80 80 80	100 100 100	125 125 125	200[2)] 160 160
20 20 20 11	23 23 23 12	45 45 45 20	75 65 58 20	80 65 60 40	90 78 70 50	135 125 125 80
25/1 25/2 25/3 16/4 16/4 25/8	32/1 32/2 32/3 16/4 16/4 32/8	63/1 63/2 63/4 16/4 16/4	80/1 80/2 80/4 16/4 16/4	100/1 100/2 100/4	125/1 125/2 125/4	160/1 160/1 160/2 160/3 125/3 160/4
25/1 25/2 25/3 10/4 25/8	32/1 32/2 32/4 10/4 25/8	63/1 63/2 45/4 10/4	80/1 80/2 45/4 10/4	100/1 100/2 63/4	125/1 125/2 80/4	160/1 160/1 160/2 160/3
25/1 25/2 25/4 10/4 16/8	32/1 32/2 32/4 10/4 16/8	63/1 63/2 45/4 10/4	80/1 80/2 45/4 10/4	100/1 100/2 63/4	125/1 125/2 63/4	160/1 160/1 160/2 160/3
4 9 9 9 9	5,5 11 11 11 11	11 22 22 22 15	22 37 37 37 18,5	22 37 37 37 37	22 45 45 45 45	45 75 75 75 75
160 160 160 88	184 184 184 96	360 360 360 160	640 448 464 160	640 520 480 320	720 624 560 400	1080 1000 1000 640
100/1 100/2 100/4 40/4 64/8	128/1 128/2 128/4 40/4 64/8	180/1 180/2 180/4 40/4	252/1 252/2 180/4 40/4	400/1 400/2 252/4	500/1 500/2 252/4	640/1 640/1 640/2 640/3
6,5 40/32	6,5 40/32	13 100/80	13 100/80	16,5 125/125	16,5 125/125	
		17 100/80	17 100/80			30 200/250
				8,2 125/100	8,2 125/100	
4 25/16	4 25/16	11 80/63	11 80/63	10 63/63	10 63/63	24 200/250
						7
0,5	0,5	1,0	1,5	2,5	2,5	4,0
0,705	0,705	1,4	2,1	3,6	3,6	12
10	15	25	30	40	50	65
0,6	1,6	2,8	4,5	4,0	6,3	6,5
20.000	20.000	20.000	20.000	20.000	20.000	20.000
0,11	0,11	0,27	0,27	0,36	0,36	1,10
0,15	0,15	0,35	0,35	0,50	0,50	1,30
0,75...10	0,75...10	1,5...35	1,5...35	10...70	10...70	10...70
18-8	18-8	14-4	14-4	8-00	8-00	8-00
0,8	0,8	2	2	6	6	6
1	1	1,2	1,2	2	2	6

Datos técnicos conformes con IEC 60947-3

		Tamaño Tipo Clasificación	A	200 OT200_	250 OT250_	315 OT315_
Tensión asignada de aislamiento y tensión asignada de empleo AC-20 y DC-20	Grado de contaminación 3		V	1000	1000	1000
Rigidez dieléctrica		50Hz 1min.	kV	10	10	10
Tensión asignada soportada a impulso			kV	12	12	12
Corriente térmica asignada y corriente asignada de empleo AC-20 y DC-20 en	Ambiente 40 °C	Al aire	A	200	250	315
	Ambiente 40 °C	En envolvente	A	200	250	315
…con una sección mínima de conductor		Cu	mm²	95	120	185
Corriente asignada de empleo, AC-21A		A 690V	A	200	250	315
		1000V	A	200	250	315
Corriente asignada de empleo, AC-22A		A 500V	A	200	250	315
		690V	A	200	250	315
		1000V	A	200	250	315
Corriente asignada de empleo, AC-23A		A 500V	A	200	250	315
		690V	A	200	250	315
		1000V	A	135	135	200
Corriente asignada de empleo / Polos en serie DC-21A...23A (para valores superiores consultar)		A 110V	A	200/2	250/2	315/1[1)]
		220V	A	200/2	250/2	315/2[1)]
		440V	A	200/3	250/3	315/3
		660V	A	200/4	230/4[1)]	315/4
Potencia asignada de empleo AC-23	Estos valores son orientativos y pueden variar según el fabricante de los motores	230V	kW	60	75	100
		400V	kW	110	140	160
		415V	kW	110	145	180
		500V	kW	132	170	220
		690V	kW	200	250	315
Poder asignado de corte, AC-23		A 500V	A	1600	2000	2520
		690V	A	1600	2000	2520
Corriente asignada de cortocircuito condicional (R.M.S.) y correspondiente corriente cortada limitada (cut-off) corriente de cresta	I_P (R.M.S.) Máx. OFA_ tamaño fusible	100 kA, 500V gG/aM	kA A	40,5 315/315	40,5 315/315	61,5 500/450
La corriente cortada limitada hace referencia a valores indicados por fabricantes de fusibles (ensayo monofásico conforme a IEC-60269)	I_P (R.M.S.) Máx. OFA_ tamaño fusible	80 kA, 690V gG/aM	kA A	40,5 355/315	40,5 355/315	59 500/500
Corriente asignada de corta duración admisible	Valor eficaz (R.M.S.) - ICW	690V - 0,15 s	kA	15	15	31
		690V - 0,25 s	kA	15	15	24
		690V - 1 s	kA	8	8	15
Poder asignado de cierre en cortocircuito	Valor cresta ICM	690V	kA	30	30	65
Potencia disipada / polo	A la corriente asignada de empleo		W	4	6,5	6,5
Durabilidad mecánica	Dividir por dos para ciclos de maniobra		Oper.	20.000	20.000	16.000
Peso sin accesorios	Versión 3-polos		Kg	1,2	1,2	2,2
Tamaño terminales	Rosca métrica (diámetro x longitud)		mm	M8×25	M8×25	M10×30
Par de apriete de los terminales	Se precisa llave dinamométrica		Nm	15...22	15...22	30...44
Par de accionamiento del mando	Para interruptor versión 3-polos		Nm	7	7	16

1) Categoría B
2) 92 kA para las versiones tetrapolares
3) A 415 v

Interruptores - Seccionadores OT

Datos Técnicos
OT200…OT2500

400 OT400_	630 OT630_	800 OT800_	1000 OT1000_ E	 X	1250 OT1250_ E	 X	1600 OT1600_ E	 X	2000 OT2000_	2500 OT2500_
1000	1000	1000	1000	1000	1000	1000	1000	1000	1000	1000
10 12	10 12	10 12	10 12	10 12	10 12	10 12	10 12	10 12	10 12	10 12
400 400 240	630 630 2×185	800 800 2×240	1000 1000 2×300	1000 1000 2×300	1250 1250 2×400	1250 1250 2×400	1600 1600 2×500	1600 1600 2×500	2000 3×500	2500 4×500
400 400	630 630	800 800	1000	1000	1250	1250	1600	1600		
400 400 400	630 630 630	800 800 800	1000 800	1000 1000	1250 1000	1250 1250	1600 1250	1600 1600	2000[1) 3)]	2500[1) 3)]
400 400 200	630 630 400	800 800 400	800 800	1000 1000	1000 800	1250 1250	1000 1000	1250 1250	2000[1) 3)]	2500[1) 3)]
400/1[1)] 400/2[1)] 360/3 360/4	630/1 630/1 630/2 630/4[1)]	800/1 800/1 800/2 650/4[1)]								
132 220 230 280 400	200 355 355 400 630	250 450 450 560 800	 450 450 560 800	 560 560 710 1000	 560 560 710 800	 710 710 900 1200	 560 560 710 800	 710 710 900 1200		
3200 3200	5040 5040	6400 6400	8000 6400	10000 10000	10000 6400	10000 10000	10000 8000	10000 10000		
61,5 500/450	90 800/1000	90 800/1000	106 1250/1250	106 1250/1250	106 1250/1250	106 1250/1250	106 1250/1250	106 1250/1250		
59 500/500	83,5 800/1000	83,5 800/1000	100 1250/1250	100 1250/1250	100 1250/1250	100 1250/1250	100 1250/1250	100 1250/1250		
31	38	38								
24	36	36	50	50	50	50	50	50		
15	20	20	50	50	50	50	50	50		
65	80	80	110[2)]	110[2)]	110[2)]	110[2)]	110[2)]	110[2)]		
10	25	40	19	19	29	29	48	48		
16.000	10.000	10.000	6.000	6.000	6.000	6.000	6.000	6.000	6.000	6.000
2,2	5,2	5,2	14,1	14,1	14,1	14,1	15,2	15,2		
M10×30	M12×40	M12×40	M12×50	M12×50	M12×50	M12×50	M12×60	M12×60	M12×60	M12×60
30...44	50...75	50...75	50...75	50...75	50...75	50...75	50...75	50...75	50...75	50...75
16	27	27	65	65	65	65	65	65	65	65

Interruptores - Seccionadores OT

Datos Técnicos
OT16…OT1200U y OETL-NF1600P…2000P

		Tamaño **Tipo**	**A**	**16** **OT16_**		**25** **OT25_**	
			2 polos 3 polos 4 polos	 UL508 & IEC UL508 & IEC		 UL508 & IEC UL508 & IEC	

Datos técnicos conformes con UL/CSA

Corriente asignada de empleo Tensión asignada de empleo	pf= 0.7...0.8	–40° a 40 °C	A V	20 600		30 600	
Máx. “Horsepower” [CV] asignados/corriente FLA motor	pf= 04...0.5 Versión 3 polos	240 V	HP/A	5/15.2		7.5/22.0	
		480 V	HP/A	10/14.0		15/21.0	
		600 V	HP/A	10/11.0		20/22.0	
	Versión 1 polo	120 V	HP/A	1/16.0		1.5/20.0	
		240 V	HP/A	2/13.2		3/18.7	
Cortocircuito asignado con fusible	Tamaño máx. de fusible		A	30	60[2)]	30	60[2)]
	Tipo fusible	CC	kA	10		10	
		J	kA	10	10	10	10
		T	kA	10	10	10	10
		RK1	kA	10		10	
		RK5	kA	5	5	5	5
		L	kA				
		H	kA				

Datos técnicos conformes con IEC 60947-3

Tensión asignada de aislamiento y tensión asignada de empleo AC20/DC20 Rigidez dieléctrica Tensión asignada soportada a impulso	Grado de contaminación 3	 50 Hz 1min.	 V kV kV	 750 6 8	 750 6 8
Corriente asignada de empleo, AC-22A		A 415 V	A	16	25
		440 - 500 V	A	16	25
		690 V	A	16	25
Corriente asignada de empleo, AC-23A		A 415 V	A	16	20
		440 V	A	16	20
		500 V	A	16	20
		690 V	A	10	11
Corriente asignada de cortocircuito condicional (R.M.S.) y correspondiente corriente cortada limitada (cut-off) corriente de cresta. La corriente cortada limitada hace referencia a valores indicados por fabricantes de fusibles (ensayo monofásico conforme a IEC 60269)	I_p (r.m.s.) Max. OFA_ tamaño fusible	50 kA	kA	6.5	6.5
		415 V	A	40/32	40/32
		10 kA	kA		
		690 V	A		
		50 kA	kA	4	4
		690 V	A	25/16	25/16
Corriente asignada de corta duración admisible	Valor eficaz (r.m.s.) I_{cw}	690V, 1s	kA	0.5	0.5
Poder asignado de cierre en cortocircuito	Valor cresta I_{cm}	690V/500V	kA	0.705	0.705
Potencia disipada/polo	A la corriente asignada de empleo		W	0.3	0.6
Durabilidad mecánica	Dividir por dos para ciclos de maniobra		Oper.	20 000	20 000
Peso sin accesorios		3-polos	kg	0.11	0.11
		4-polos	kg	0.15	0.15
Tamaño del cable		Sección cable CU adecuada para terminales de brida	mm^2 AWG	0.75-10 18-8	0.75-10 18-8
Tamaño de los terminales		Rosca métrica (diametro x longitud)	mm		
Par de apriete de los teminales		Se precisa llave dinamométrica	Nm Lb.in.	0.8 7	0.8 7
Par de accionamiento del mando		Para interruptor versión 3 polos	Nm	1	1

Interruptores - Seccionadores OT

Datos Técnicos
OT16…OT1200U y OETL-NF1600P…2000P

40 OT40_	63 OT63_	80 OT80_	30 OT30_	60 OT60_	100 OT100_	160 OT160_	200 OT200_U	400 OT400_U	600 OT600_U
						UL 98 & IEC	UL 98 & IEC	UL 98 & IEC	UL 98 & IEC
UL508 & IEC	UL508 & IEC	UL508 & IEC	UL 98 & IEC	UL 98 & IEC	UL 98 & IEC	UL 98 & IEC	UL 98 & IEC	UL 98 & IEC	UL 98 & IEC
UL508 & IEC	UL508 & IEC	UL508 & IEC	UL 98 & IEC	UL 98 & IEC	UL 98 & IEC	UL 98 & IEC	UL 98 & IEC	UL 98 & IEC	UL 98 & IEC
40	60	80	30	60	100	125	200	400	600
600	600	600	600	600	600	600	600	600	600
10/28.0	15/42.0	20/54.0	10/28.0	20/54.0	30/80.0	40/104.0	75/192.0	125/312.0	200/480.0
20/27.0	30/40.0	40/52.0	20/27.0	40/52.0	50/65.0	75/96.0	150/180.0	250/302.0	450/515.0
25/27.0	30/32.0	40/41.0	30/32.0	40/41.0	50/52.0	100/99.0	200/192.0	350/336.0	500/472.0
2/24.0	2/24.0	2/24.0	2/24.0	3/34.0	5/56.0	7.5/80.0			
5/30.8	7.5/40.0	10/57.5	5/28.0	7.5/40.0	15/68.0	20/88.0			
30 / 60[2]	100 / 150	100 / 150	60	150	150	200	200 / 400	600	600 / 800
10									
10 / 10	100	100	50	50	50	100	100 / 65	100	100
10 / 10	100	100	50	50	50				100
10									
5 / 5	10 / 5	10 / 5							100
									100
	5	5							
750	750	750	750	750	750	750	1 000	1 000	1 000
6	6	6	6	6	6	10	10	10	10
8	8	8	8	8	8	12	12	12	12
40	63	80	40	63	100	200[3]	250	400	800
40	63	80	40	63	100	160	250	400	800
40	63	80	40	63	100	160	250	400	800
23	45	75	40	63	80	135	250	400	800
23	45	65	40	63	65	125	250	400	800
23	45	58	40	63	60	125	250	400	800
12	20	20	40	40	40	80	250	400	800
6.5	13	13	16.5	16.5	16.5				
40/32	100/80	100/80	125/125	125/125	125/125				
			8.2	8.2	8.2				
			125/100	125/100	125/100				
4	11	11	10	10	10	24	35	50.5	71.5
25/16	80/63	80/63	63/63	63/63	63/63	200/250	355/315	500/500	800/1000
0.5	1	1.5	2.5	2.5	2.5	4	8	15	20
0.705	1.4	2.1	3.6	3.6	3.6	12	30	65	80
1.6	2.8	4.5		6.5	4.0		6.5	10	40
20 000	20 000	20 000	20 000	20 000	20 000	20 000	20 000	16 000	10 000
0.11	0.27	0.27	0.36	0.36	0.36	1.1	1.2	2.2	5.2
0.15	0.35	0.35	0.50	0.50	0.50	1.3			
0.75-10	1.5-35	1.5-35	2.5-25	2.5-25	10-70	10-70			
18-8	14-4	14-4	14-4	14-4	8-1/0	8-1/0			
							M8x25	M10x30	M12x40
0.8	2	2	6	6	6	6	15-22	30-44	50-75
7	18	18	55	55	55	70			
1	1.2	1.2	2	2	2	6	7	16	27

Interruptores - Seccionadores OT

Datos Técnicos
OT16…OT1200U y OETL-NF1600P…2000P

		Tamaño **Tipo**	**A**	**800** **OT** **800U_**	**1200** **OT** **1200U_**	**1600** **OETL** **-NF1600P**	**2000** **OETL** **-NF2000P**
			2 polos 3 polos 4 polos			UL 98 & IEC UL 98 & IEC IEC	UL 98 & IEC UL 98 & IEC IEC

Datos técnicos conformes con UL/CSA

Corriente asignada de empleo	pf= 0.7...0.8	–40° a 40 °C	A	800	1200	1600	2000
Tensión asignada de empleo			V	600	600	600	480
Máx. “Horsepower” [CV] asignados/corriente FLA motor	pf= 04...0.5 Versión 3 polos	240 V 480 V 600 V	HP/A HP/A HP/A	250/602 500/590 500/472			
Cortocircuito asignado con fusible	Tipo de fusible	L	kA	100	100	100	100
Tamaño máximo de fusible			A	800	1200	2000	2000

Technical data according to IEC 60947

Rated insulation voltage and rated operational voltage AC20/DC20	Pollution degree 3		V	1000	1000	1000	1000
Dielectric strength	50 Hz 1min.		kV	10	10	8	8
Rated impulse withstand voltage			kV	12	12	8	8
Rated operational current, AC-22A		A 415 V	A	1600	1600	1600	1600[3)]
		440 - 500 V	A	1600	1600	1600	1600[3)]
		690 V	A	1600			
Rated operational current, AC-23A		A 415 V	A	1250	1250	800	
		440 V	A	1250	1250	800	
		500 V	A	1250	1250	800	
		690 V	A	1250	1250		
Corriente asignada de cortocircuito condicional (R.M.S.) y correspondiente corriente cortada limitada (cut-off) corriente de cresta. La corriente cortada limitada hace referencia a valores indicados por fabricantes de fusibles (ensayo monofásico conforme a IEC 60269)	I_p (r.m.s.) Max. OFA_ tamaño fusible	50 kA 415 V	kA A	63 630/800	105	105	140
		50 kA 500 V	kA A	63 630/800	105	105	140
		50 kA 690 V	kA A	63 500/630	105	105	105
Corriente asignada de corta duración admisible	Valor eficaz (r.m.s.) I_{cw}	690V 1s	kA	50	50[2)]	50[2)]	80[2)]
Poder asignado de cierre en cortocircuito	Valor cresta I_{cm}	500/690 V	kA	104	104	105	140/105
Potencia disipada / polo	A la corriente asignada de empleo		W	29	48	67	90
Mechanical endurance	Dividir por dos para ciclos de maniobra		Oper.	6 000	6 000	6 000	1 200
Peso sin accesorios		3-polos	kg	15,2	15,2	17,5	37
		4-polos	kg	19,5	19,5	22,5	47
Tamaño terminales		Rosca métrica (diametro x longitud)	mm	M12x50	M12x60	M12x60	M12x60
Par de apriete de los terminales		Se precisa llave dinamométrica	Nm	50...75	50...75	50...75	50...75
Par de accionamiento del mando		Para interruptor versión 3 polos	Nm	65	65	24	50

Datos técnicos conformes con IEC 60947-3

		Tamaño Tipo	A	3150 OETL3150_
Tensión asignada de aislamiento y tensión asignada de empleo AC-20 y DC-20	Grado de contaminación 3		V	1000
Rigidez dieléctrica		50Hz 1min.	kV	8
Tensión asignada soportada a impulso			kV	8
Corriente térmica asignada y corriente asignada de empleo AC-20 y DC-20	Ambiente 40ºC	Al aire	A	3150
	Ambiente 40ºC	En envolvente	A	2600
	Ambiente 60ºC	En envolvente	A	2300
…con una sección mínima de conductor		Cu	mm^2	3x(100x10)
Corriente asignada de empleo, AC-21A		A 690V	A	3150[2) 3)]
		1000V	A	1000[2)]
Corriente asignada de empleo, AC-22A		A 500V	A	1600[2)]
Corriente asignada de empleo, AC-23A		A 415V	A	800[2)]
		440V	A	800[2)]
		500V	A	800[2)]
Corriente asignada de empleo / polos en serie, DC-21A		A 48V	A	3150/1
		110V	A	3150/2
		220V	A	3150/3
Corriente asignada de empleo / polos en serie, DC-22A		A 48V	A	3150/1
		110V	A	3150/2
		220V	A	3150/3
Potencia asignada de empleo AC-23A	Estos valores son orientativos y pueden variar según el fabricante de los motores	220-240V	kW	250
		400-415V	kW	400
		440V	kW	400
		500V	kW	450
Poder asignado de corte, AC-23A		A 415V	A	6400
		440V	A	6400
		500V	A	6400
		690V	A	4800[4)]
Corriente asignada de cortocircuito condicional (R.M.S.) y correspondiente corriente cortada limitada (cut-off) corriente de cresta	I_p (R.M.S.) Máx. OFA_ tamaño fusible	50kA, A 415V	kA	140
		50kA, A 500V	kA	140
La corriente cortada limitada hace referencia a valores indicados por fabricantes de fusibles (ensayo monofásico conforme a IEC 60269)	I_p (R.M.S.) Máx. OFA_ tamaño fusible	50kA, A 690V	kA	105
Corriente asignada de corta duración admisible	Valor eficaz (R.M.S.) - I_{CW}	690V - 1s	kA	80[5)]
Poder asignado de cierre en cortocircuito	Valor cresta I_{CM}	415V	kA	176[1)]
		500V	kA	140
		690V	kA	105
Potencia disipada / polo	A la corriente asignada de empleo		W	140
Durabilidad mecánica	Dividir por 2 para ciclos de maniobra		Oper.	1.200
Peso sin accesorios	Versión 3-polos		Kg	37,0
	Versión 4-polos		Kg	47,0
Tamaño terminales	Rosca métrica (diámetro x long.)		mm	M12x60
Par de apriete de los terminales	Se precisa llave dinamométrica		Nm	50...75
Par de accionamiento del mando	Para interruptor versión 3-polos		Nm	50

1) Distancia de fase extendida (185 mm).
2) IEC 947-3, categoría B, operación infrecuente.
3) 690V: 2500A
4) Factor de potencia 0,65
5) Máxima distancia entre el soporte de barras y el terminal del interruptor 70 mm

Interruptores - Seccionadores OT

Tabla de selección OT16…OT125
Montaje sobre perfil DIN o placa base

OT16F...OT125F

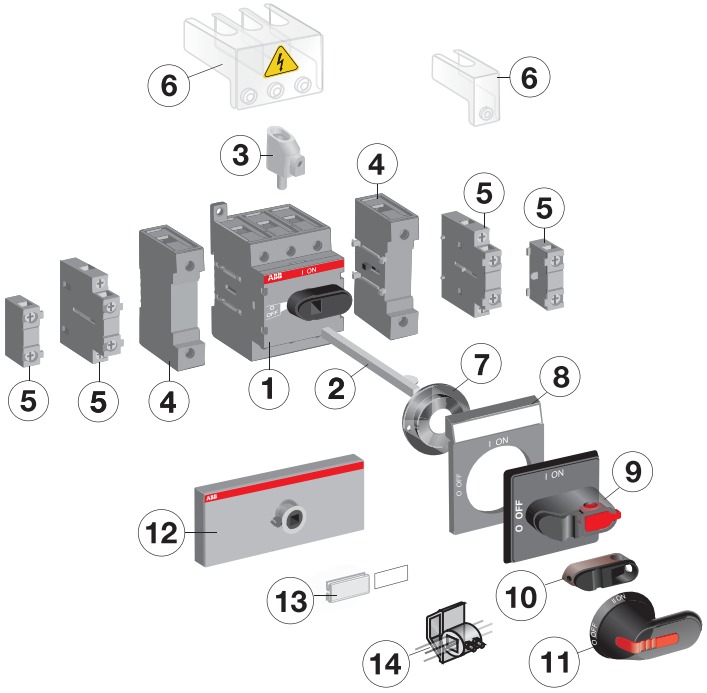

1 Interruptor - Seccionador OT
2 Eje
3 Terminales para cables
4 Cuarto polo, terminales N y PE
5 Contacto auxiliar
6 Cubrebornes
7 Anillo para alineación del eje
8 Placas indicadoras
9 Mando selector
10 Maneta de montaje directo
11 Mando tipo empuñadura
12 Kit de conversión
13 Accesorios de etiquetado
14 Accesorios de bloqueo

Tamaño		**16**	**25**	**40**	**63**	**80**	**100**	**125**
Tipos		**OT16F_**	**OT25F_**	**OT40F_**	**OT63F_**	**OT80F_**	**OT100F_**	**OT125F_**
4.º polo	④ 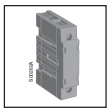	OTP_40_ **(derecha o izquierda)**			OTP_80_ **(derecha o izquierda)**		OTP_125_ **(derecha o izquierda)**	
Manetas IP 54	⑨	OH_S1_	**Negro, rojo-amarillo, plata, gris: I-O, ON-OFF sin enclav.**				–	
		OH_S3_	**Negro, rojo-amarillo, plata, gris: I-O, ON-OFF con enclavamiento**					
Manetas IP 65	⑨ ⑪ 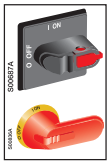	OH_S2_	**Negro, rojo-amarillo, plata, gris: I-O, ON-OFF**					
		OH_45J6_	**Negro, rojo-amarillo, plata, gris: I-O, ON-OFF, gris: I-O**					
Ejes	② 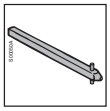	OX_	**Longitud: 85...400 mm**					
Contactos auxiliares	⑤ 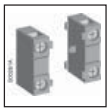	OA1G_	**1N.C., 1N.A.**					
		OA2_	**1N.A. + 1N.C.**					
Cubrebornes	⑥ 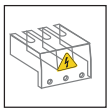	OTS 40_			OTS 80_		OTS 125_	

Interruptores - Seccionadores OT

Tabla de selección OT16…OT125
Montaje sobre perfil DIN o placa base

OT16F...OT125F

1 Interruptor - Seccionador OT
2 Terminales para cables
3 Cuarto polo, terminales N y PE
4 Contacto auxiliar
5 Cubrebornes
6 Placas indicadoras
7 Mando selector
8 Mando tipo empuñadura

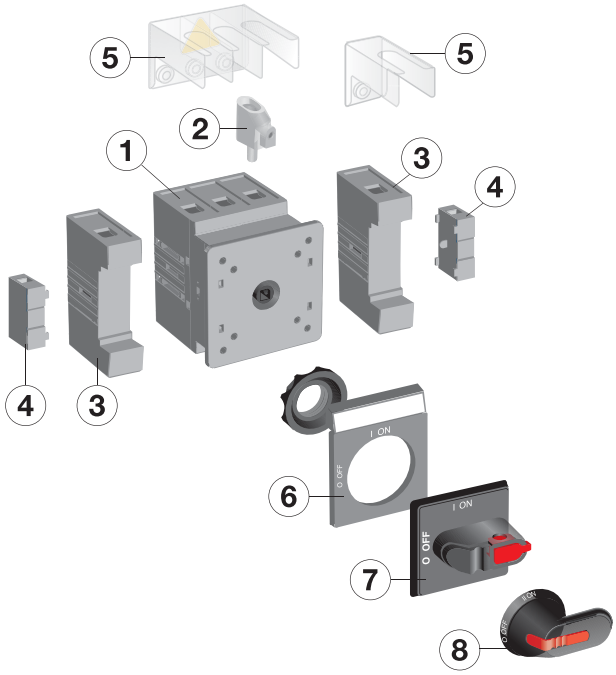

Tamaño			**16**	**25**	**40**	**63**	**80**	**100**	**125**
Tipos			**OT16FT_**	**OT25FT_**	**OT40FT_**	**OT63FT_**	**OT80FT_**	**OT100FT_**	**OT125FT_**
4.º polo	③	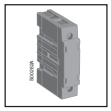	OTP_40_ **(derecha o izquierda)**			OTP_80_ **(derecha o izquierda)**		OTP_125_ **(derecha o izquierda)**	
Manetas IP 54 Negro, rojo-amarillo, plata I-O, ON-OF	⑦		OH_S1P_	OH_S3P_		–		–	
			OH_S1R_			OH_S3R_			
Manetas IP 65 Negro, rojo-amarillo, plata I-O, ON-OF	⑦		OH_S2P_			OH_S2R_			
			OH_S2R_						
Contactos auxiliares	④	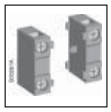	OA1G_ **1N.C., 1N.A.**						
			OA2_ **1N.A. + 1N.C.**						
Cubrebornes	⑤	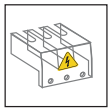	OTS 40_			OTS 80_		OTS 125_	

Interruptores - Seccionadores OT

Información para Pedido
OT16…OT125

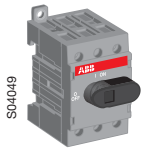
S04049
OT16…40F3

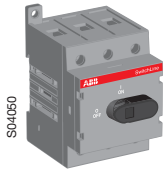
S04050
OT 63…80F3

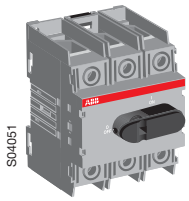
S04051
OT 100…125F3

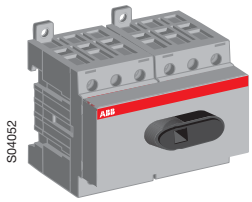
S04052
OT16…40F6

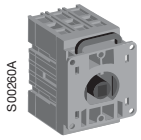
S00260A
OT 16…40FT3

S00690A
OT 63…80FT3

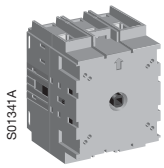
S01341A
OT 100…125FT3

Montaje sobre perfil DIN o placa base

I_{th} [A]	AC-22A/AC-23A corriente asignada de empleo 400 V [A/A]	Eje adecuado [mm]	Cable sección [mm²]	Polos	Tipo	Código	Peso [kg]	Emb/ud [ud]
Interruptores - Seccionadores de 3 ó 4 polos, con mando directo								
Bornes protegidos IP20. Cuarto polo funcionamiento simultáneo con los contactos principales, montado en el lateral izquierdo. Para conseguir el cuarto polo adelantado al cierre y retrasado a la apertura, debe solicitarse el interruptor de 3 polos OT_F3 y el cuarto polo OTPL_FP. Se suministra con mando directo.								
25	16/16	6	0,75...10	3	OT16F3	1SCA104811R1001	0,09	1
				4	OT16F4N2	1SCA104829R1001	0,13	1
32	25/20	6	0,75...10	3	OT25F3	1SCA104857R1001	0,09	1
				4	OT25F4N2	1SCA104886R1001	0,13	1
40	40/23	6	0,75...10	3	OT40F3	1SCA104902R1001	0,43	1
				4	OT40F4N2	1SCA104932R1001	0,13	1
63	63/45	6	1,5...35	3	OT63F3	1SCA105332R1001	0,26	1
				4	OT63F4N2	1SCA105365R1001	0,32	1
80	80/75	6	1,5...35	3	OT80F3	1SCA105798R1001	0,26	1
				4	OT80F4N2	1SCA105413R1001	0,32	1
115	100/80	6	10...70	3	OT100F3	1SCA105004R1001	0,40	1
				4	OT100F4N2	1SCA105018R1001	0,53	1
125	125/90	6	10...70	3	OT125F3	1SCA105033R1001	0,40	1
				4	OT125F4N2	1SCA105056R1001	0,53	1
Interruptores - Seccionadores de 6 u 8 polos (mando y eje no incluido)								
Bornes protegidos IP20. El mando y el eje tienen que pedirse por separado. En los interruptores de 8 polos, los polos del neutro están montados uno a la izquierda y el otro a la derecha del interruptores.								
5	16/16	6	0,75...10	6	OT16F6	1SCA104834R1001	0,25	1
				8	OT16F8	1SCA104836R1001	0,31	1
32	25/20	6	0,75...10	6	OT25F6	1SCA104880R1001	0,25	1
				8	OT25F8	1SCA104882R1001	0,28	1
40	40/23	6	0,75...10	6	OT40F6	1SCA104936R1001	0,25	1
				8	OT40F8	1SCA104938R1001	0,25	1
63	63/45	6	1,5...35	6	OT63F6	1SCA105379R1001	0,61	1
				8	OT63F8	1SCA105381R1001	0,67	1
80	80/75	6	1,5...35	6	OT80F6	1SCA105427R1001	0,61	1
				8	OT80F8	1SCA105429R1001	0,67	1
115	100/80	6	10...70	6	OT100F6	1SCA105021R1001	0,90	1
				8	OT100F8	1SCA105022R1001	1,14	1
125	125/90	6	10...70	6	OT125F6	1SCA105057R1001	0,92	1
				8	OT125F8	1SCA105059R1001	1,14	1

Montaje en puerta

Interruptores - Seccionadores de 3 ó 4 polos (mando y eje no incluido)

Bornes protegidos IP20. El mando y el eje tienen que pedirse por separado.
Cuarto polo funcionamiento simultáneo con los contactos principales, montado en el lateral derecho.
Para conseguir el cuarto polo adelantado al cierre y retrasado a la apertura, debe solicitarse el interruptor de 3 polos OT_F3 y el cuarto polo OTPL_FP.

25	16/16		0,75...10	3	OT16FT3	1SCA104838R1001	0,10	1
				4	OT16FT4N2	1SCA105711R1001	0,13	1
32	25/20		0,75...10	3	OT25FT3	1SCA104884R1001	0,10	1
				4	OT25FT4N2	1SCA104900R1001	0,13	1
40	40/23		0,75...10	3	OT40FT3	1SCA104940R1001	0,10	1
				4	OT40FT4N2	1SCA104956R1001	0,13	1
63	63/45		1,5...35	3	OT63FT3	1SCA105382R1001	0,30	1
				4	OT63FT4N2	1SCA105393R1001	0,33	1
80	80/75		1,5...35	3	OT80FT3	1SCA105431R1001	0,30	1
				4	OT80FT4N2	1SCA105499R1001	0,30	1
115	100/80		10...70	3	OT100FT3	1SCA105023R1001	0,44	1
				4	OT100FT4N2	1SCA105031R1001	0,56	1
125	125/90		10...70	3	OT125FT3	1SCA105060R1001	0,44	1
				4	OT125FT4N2	1SCA105066R1001	0,56	1

OH_ S1_

OH_ S3_

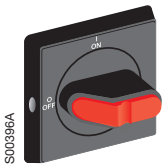

OH_ S2A_

OHBS2AJEH

OZ331_B

OZ371PB

Mandos opcionales en puerta para interruptores tipo montaje a perfil DIN o placa base

Indicación I-O/ON-OFF. El eje de prolongación (diámetro 6 mm) debe pedirse por separado. Taladro puerta 22,5 mm. Escudete de 45 mm: IP54. Escudete 65 mm: IP65. Diámetro del candado para los OH_S3A_ es de 5..6,3 mm, para los OH_S2A_ es de 5...8 mm.

Mandos tipo selector de plástico

Válido para interruptores	Descripción mando	Color	Tipo	Código	Peso [kg]	Emb/ud [ud]
OT16...80F_	Mando con escudete. IP54. 45 mm	Negro	OHBS1AH	1SCA102680R1001	0,03	1
		Rojo-Amarillo	OHYS1AH	1SCA105290R1001	0,03	1
		Plata	OHSS1AH	1SCA105274R1001	0,08	1
		Gris	OHGS1AH	1SCA105261R1001	0,03	1
	Mando con escudete. Con bloqueo puerta en pos. I-ON. IP54. 45 mm	Negro	OHBS1AH1	1SCA105210R1001	0,03	1
		Rojo-Amarillo	OHYS1AH1	1SCA105291R1001	0,03	1
		Plata	OHSS1AH1	1SCA105275R1001	0,01	1
		Gris	OHGS1AH1	1SCA105262R1001	0,01	1
OT16...125F_	Mando con escudete. Con enclavamiento (máx. 1) candado en pos. O-OFF. IP54. 45 mm	Negro	OHBS3AH	1SCA105234R1001	0,04	1
		Rojo-Amarillo	OHYS3AH	1SCA105325R1001	0,04	1
		Plata	OHSS3AH	1SCA105283R1001	0,08	1
		Gris	OHGS3AH	1SCA105270R1001	0,04	1
	Mando con escudete. Con enclavamiento (máx. 1) candado en pos. O-OFF y con bloqueo puerta en pos. I-ON. IP54. 45 mm	Negro	OHBS3AH1	1SCA105235R1001	0,04	1
		Rojo-Amarillo	OHYS3AH1	1SCA105326R1001	0,04	1
		Plata	OHSS3AH1	1SCA105284R1001	0,08	1
		Gris	OHGS3AH1	1SCA105271R1001	0,04	1
	Mando con escudete. Con enclavamiento (máx. 3) candado en pos. O-OFF y con bloqueo puerta en pos. I-ON (falseable) IP65. 65 mm	Negro	OHBS2AJ	1SCA105213R1001	0,07	1
		Rojo-Amarillo	OHYS2AJ	1SCA105296R1001	0,07	1
		Plata	OHSS2AJ	1SCA105278R1001	0,16	1
		Gris	OHGS2AJ	1SCA105265R1001	0,07	1
	Mando con escudete. Con enclavamiento (máx. 3) candado en pos. O-OFF y con bloqueo puerta en pos. I-ON. IP65. 65 mm	Negro	OHBS2AJ1	1SCA105215R1001	0,07	1
		Rojo-Amarillo	OHYS2AJ1	1SCA105297R1001	0,07	1
		Plata	OHSS2AJ1	1SCA105279R1001	0,15	1
		Gris	OHGS2AJ1	1SCA105266R1001	0,07	1

Mandos tipo selector de plástico con pestillo metálico

OT16...125F_	Mando con escudete. Con enclavamiento (máx. 3) candados en pos. O-OFF y con bloqueo puerta en pos. I-ON (falseable) IP65. 65 mm	Negro-Metal	OHBS2AJEH	1SCA108230R1001	0,07	1

Maneta redonda con enclavamiento por candado

Enclavable en la posición 0, máximo 3 candados de 8mm de diámetro.

IP65, NEMA 4X exterior, tamaño 66x66

Válido para interruptores	Color	Tipo	Código	Peso [kg]	Emb/ud [ud]
OT16...125F_	Negro	OZ331PB	1SCA100657R1001	0,04	10
	Rojo-Amarillo	OZ331PRY	1SCA100664R1001	0,04	10

IP67, IP69K, NEMA 4X exterior, tamaño 66x66

OT16...125F_	Negro	OZ331P67B	1SCA111427R1001	0,04	10
	Rojo-Amarillo	OZ331P67BY	1SCA111429R1001	0,04	10

Maneta con enclavamiento a puerta en posición ON, no anulable, IP65, NEMA 4X al aire libre, tamaño 66x66

OT16...125F_	Negro	OZ371PB	1SCA111684R1001	0,05	10
	Rojo-Amarillo	OZ371PRY	1SCA111685R1001	0,05	10

Interruptores - Seccionadores OT

Información para Pedido
Accesorios OT16…OT125

S00684A

OHBS 1_

S01368A

OHRS 2_

S01369A

OHRS 3_

S00535A

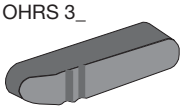

OHBS 9_

Mandos opcionales directos para interruptores de 3 y 4 polos, tipo montaje a perfil DIN o placa base

No necesitan eje. Los mandos tipo OH_S2 admiten enclavamiento por candado en posición O-OFF (máx. 1).

Válido para interruptores	Descripción mando	Longitud empuñadura [mm]	Color	Tipo	Código	Peso [kg]	Emb/ud [ud]
OT16...80F3 y F4		31	Negro	OHBS1	1SCA109087R1001	0,01	1
			Rojo	OHRS1	1SCA109095R1001	0,01	1
OT16...125F3 y F4	Bloqueo candado	40	Negro	OHBS2	1SCA109089R1001	0,01	1
			Rojo	OHRS2	1SCA108598R1001	0,01	1
		39	Negro	OHBS3	1SCA108320R1001	0,01	1
			Rojo	OHRS3	1SCA108667R1001	0,01	1

Mandos obligatorios de montaje directo para interruptores de 6 y 8 polos

No necesitan eje. Los mandos tipo OH_2 admiten enclavamiento por candado en posición O-OFF (máx. 1)

OT16...40F6 y F8	Bloqueo candado	40	Negro	OHBS1	1SCA109087R1001	0,01	1
			Rojo	OHRS1	1SCA109095R1001	0,01	1
		39	Negro	OHBS2	1SCA109089R1001	0,01	1
			Rojo	OHRS2	1SCA108598R1001	0,01	1
OT63...125F6 y F8		72	Negro	OHBS3	1SCA108320R1001	0,01	1
			Rojo	OHRS3	1SCA108667R1001	0,01	1

Mandos obligatorios para interruptores de montaje en puerta

Indicación I-O/ON-OFF. No necesita eje. Escudete de 45 mm: IP54. Escudete 65 mm: IP65.
Diámetro del candado para los OH_S3A_ es de 5...6,3 mm, para los OH_S2A_ es de 5...8 mm.

S00268A

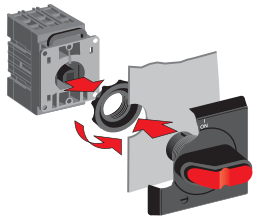

OH_S2PJ

Mandos de plástico tipo selector con sistema de fijación rápida. Taladro puerta 22,5 mm.

Válido para interruptores	Descripción mando	Color	Tipo	Código	Peso [kg]	Emb/ud [ud]
OT16...40FT_	Sin dispositivo de bloqueo. IP54	Negro	OHBS1PH	1SCA105211R1001	0,04	1
		Rojo-Amarillo	OHYS1PH	1SCA105294R1001	0,04	1
		Plata	OHSS1PH	1SCA105276R1001	0,09	1
		Gris	OHGS1PH	1SCA105263R1001	0,04	1
	Con enclavamiento (máx. 1) candado. IP54	Negro	OHBS3PH	1SCA105236R1001	0,04	1
		Rojo-Amarillo	OHYS3PH	1SCA105327R1001	0,04	1
		Plata	OHSS3PH	1SCA105285R1001	0,09	1
		Gris	OHGS3PH	1SCA105272R1001	0,04	1
	Con enclavamiento (máx. 3) candado. IP65	Negro	OHBS2PJ	1SCA105231R1001	0,07	1
		Rojo-Amarillo	OHYS2PJ	1SCA105322R1001	0,07	1
		Plata	OHSS2PJ	1SCA105280R1001	0,15	1
		Gris	OHGS2PJ	1SCA105268R1001	0,07	1

OHBS2AJEH

Mandos de plástico con pestillo metálico de tipo selector con sistema de fijación rápida. Taladro puerta 22,5 mm.

OT16...125F	Mando con escudete. Con enclavamiento (máx. 3) candados en pos. O-OFF y con bloqueo puerta en pos. I-ON. IP65	Negro-Metal	OHBS2PJEH	1SCA109371R1001	0,07	1

S00267A

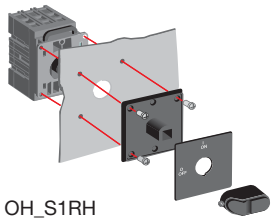

OH_S1RH

Mandos de plástico tipo selector con fijación mediante tornillos. Distancia entre los taladors de fijación 36 mm y 48 mm.

OT16...80FT_	Sin dispositivo de bloqueo. IP54. 36 mm	Negro	OHBS1RH	1SCA105212R1001	0,03	1
		Rojo-Amarillo	OHYS1RH	1SCA105295R1001	0,03	1
		Plata	OHSS1RH	1SCA105277R1001	0,08	1
		Gris	OHGS1RH	1SCA105264R1001	0,03	1
	Con enclavamiento (máx. 1) candado. IP54. 36 mm	Negro	OHBS3RH	1SCA105237R1001	0,03	1
		Rojo-Amarillo	OHYS3RH	1SCA105328R1001	0,03	1
		Plata	OHSS3RH	1SCA105286R1001	0,08	1
		Gris	OHGS3RH	1SCA105273R1001	0,03	1
OT16...125FT_	Con enclavamiento (máx. 3) candado IP65. 48 mm	Negro	OHBS2RJ	1SCA105232R1001	0,07	1
		Rojo-Amarillo	OHYS2RJ	1SCA105323R1001	0,07	1
		Plata	OHSS2RJ	1SCA105281R1001	0,15	1
		Gris	OHGS2RJ	1SCA105269R1001	0,07	1

OH_

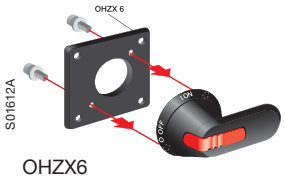

OHZX6

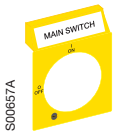

OPY_

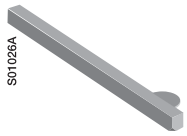

OXS6X_

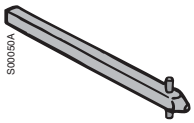

OXP_

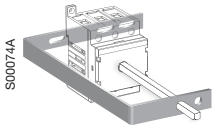

OETLZX 58

Mandos opcionales tipo empuñadura para interruptores tipo montaje a perfil DIN o placa base

Indicación I-O/ON-OFF.
Mando reenviado, IP65, tipo empuñadura de montaje a puerta con tornillos no visibles desde el frontal. Doble aislamiento. Con enclavamiento por candado en posición O-OFF (máx.3) y con bloqueo puerta en posición I-ON (falseable por personal autorizado). El eje de prolongación debe pedirse por separado.

Válido para interruptores	Diámetro eje [mm]	Longitud empuñadura [mm]	Color	Tipo	Código	Peso [kg]	Emb/ud [ud]
OT16...125F	6	45	Negro	OHB45J6	1SCA022380R8770	0,12	1
			Rojo-Amarillo	OHY45J6	1SCA022380R8930	0,12	1
			Gris	OHG45J6	1SCA022380R8850	0,10	1
OT63...125F	6	65	Negro	OHB65J6	1SCA022380R9660	0,15	1
			Rojo-Amarillo	OHY65J6	1SCA022380R9820	0,15	1
			Gris	OHG65J6	1SCA022380R9740	0,15	1
Adaptador para OT100...125FT_ (mando no incluido)				OHZX6	1SCA022559R5670	0,23	1

Carátulas indicadoras para los mandos

Válido para mandos	Color	Tipo	Código	Peso [kg]	Emb/ud [ud]
OH_1_, OH_3_	Negro	OPB1	1SCA022353R3730	0,01	1
	Amarillo	OPY1	1SCA022353R3810	0,01	1
OH_2_	Negro	OPB2	1SCA022353R4110	0,01	1
	Amarillo	OPY2	1SCA022353R4200	0,01	1

Ejes para mandos tipo selector

Válido para interruptores	Diámetro eje [mm]	Longitud empuñadura [mm]	Tipo	Código	Peso [kg]	Emb/ud [ud]
OT16...125F3, F4, F6, F8	6	85	OXS6X85	1SCA101647R1001	0,02	1
		105	OXS6X105	1SCA108043R1001	0,02	1
		120	OXS6X120	1SCA101654R1001	0,03	1
		130	OXS6X130	1SCA101655R1001	0,03	1
		160	OXS6X160	1SCA101656R1001	0,04	1
		180	OXS6X180	1SCA101659R1001	0,04	1
		250	OXS6X250	1SCA101660R1001	0,06	1
		330	OXS6X330	1SCA101661R1001	0,08	1

Ejes para mandos tipo empuñadura

OT16...125F	6	150	OXP6X150	1SCA022295R5600	0,05	1
		170	OXP6X170	1SCA108224R1001	0,05	1
		265	OXP6X265	1SCA108225R1001	0,08	1
		400	OXP6X400	1SCA108226R1001	0,12	1

Soporte para ejes largos

OT16...125F_	OETLZX58	1SCA022068R8220	0,10	1

Interruptores - Seccionadores OT

Información para Pedido
Accesorios OT16…OT125

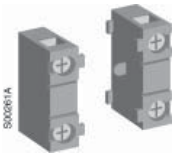

OA1G_

OA2G11

OTP_32_

OTP_63_

OTP_125_

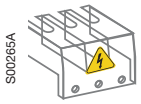

OTS_T3

OTS_T1

Contactos auxiliares

El contacto auxiliar OA1G10 es del tipo apertura anticipada. Fijación rápida. Bornes protegidos IP20. Sección máx. de cable 2 × 2,5 mm². I_{th} = 16A.

Válido para interruptores	Función	Tipo	Código	Peso [kg]	Emb/ud [ud]
OT16...125F_, FT_	1 N.C.[1)]	OA1G01	1SCA022353R4890	0,03	1
	1 N.A.[2)]	OA1G10	1SCA022353R4970	0,03	1
OT16...125F_	1 N.A. + 1 N.C.[3)]	OA2G11	1SCA022379R8100	0,03	1

1) Montaje a la izquierda del interruptor, máx. 2 uds. Incompatible con el neutro montado a la izquierda.
2) Montaje a la derecha del interruptor, máx. 2 uds. Incompatible con el neutro montado a la derecha.
3) OT16...32: Máx. 2 N.A. + 2 N.C. / OT45...125: Máx. 4 N.A. + 4 N.C.

Cuarto polo

Bornes protegidos IP20. Para interruptores tripolares. Acoplamiento rápido al interruptor.

Funcionamiento simultáneo con los contactos principales del interruptor

OT16...40F3	OTPS40FPN1	1SCA105001R1001	0,03	1
OT63...80F3	OTPS80FP	1SCA105461R1001	0,14	1
OT100...125F3	OTPS125FP	1SCA105099R1001	0,03	1
OT16...40FT3	OTPS40FDN1	1SCA104999R1001	0,06	1
OT63...80FT3	OTPS80FD	1SCA105458R1001	0,30	1
OT100...125FT3	OTPS125FD	1SCA105096R1001	0,30	1

Funcionamiento simultáneo con los contactos principales del interruptor

OT16...40F3	OTPL40FP	1SCA105717R1001	0,03	1
OT63...80F3	OTPL80FP	1SCA105452R1001	0,06	1
OT100...125F3	OTPL125FP	1SCA105090R1001	0,14	1
OT16...40FT3	OTPL40FD	1SCA105716R1001	0,03	1
OT63...80FT3	OTPL80FD	1SCA105451R1001	0,06	1
OT100...125FT3	OTPL125FD	1SCA105088R1001	0,14	1

Terminales de neutro y tierra

Neutro fijo

OT 16...40F3	OTPN40FP	1SCA104997R1001	0,03	10
OT 63...80F3	OTPN80FP	1SCA105457R1001	0,06	10
OT 100...125F3	OTPN125FP	1SCA105094R1001	0,14	10
OT 16...40FT3	OTPN40FD	1SCA105718R1001	0,03	10
OT 63...80FT3	OTPN80FD	1SCA105456R1001	0,06	10
OT 100...125FT3	OTPN125FD	1SCA105092R1001	0,14	10

Neutro separable

OT 16...40F3	OTPD40FP	1SCA104994R1001	0,03	10
OT 63...80F3	OTPD80FP	1SCA105445R1001	0,06	10
OT 100...125F3	OTPD125FP	1SCA105083R1001	0,14	10
OT 63...80FT3	OTPD80FD	1SCA105444R1001	0,06	1

Protección a tierra

OT 16...40F3	OTPE40FP	1SCA104995R1001	0,03	10
OT 63...80F3	OTPE80FP	1SCA105448R1001	0,06	10
OT 100...125F	OTPE125FP	1SCA105128R1001	0,14	10
OT 16...40FT3	OTPE40FD	1SCA109884R1001	0,03	10
OT 63...80FT3	OTPE80FD	1SCA105446R1001	0,06	10
OT 100...125FT3	OTPE125FD	1SCA105698R1001	0,14	10

Cubrebornes

Transparentes IP20. Fijación rápida al interruptor. Para montaje superior e inferior.
Para la protección de un interruptor completo se necesitan 2 unidades. Para un interruptor de 4 polos, se requiere un cubrebornes de 3 polos y otro para el 4º polo adicional.

Válido para interruptores	Número de polos	Tipo	Código	Peso [kg]	Emb/ud [ud]
OT16...40F3, FT3	3	OTS40T3	1SCA105317R1001	0,01	1
OT63...80F3, FT3	3	OTS63T3	1SCA022353R6750	0,01	1
OT100...125F3, FT3	3	OTS125T3	1SCA022379R9680	0,01	1
OTP_40F_	4º polo adicional	OTS40T1	1SCA105314R1001	0,01	1
OTP_80F_	4º polo adicional	OTS63T1	1SCA022353R6910	0,01	1
OTP_125F_	4º polo adicional	OTS125T1	1SCA022379R9760	0,01	1

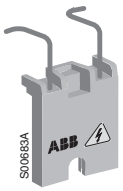

SA1

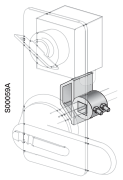

OETLZW16

OTZW 8

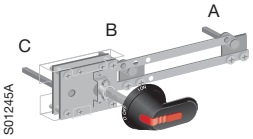

OTZW 17

OTZW24, 10

Accesorios de bloqueo

Para enclavamiento por candado. Para un candado de diámetro máx. 3,5 mm.

Válido para interruptores	Número de polos	Tipo	Código	Peso [kg]	Emb/ud [ud]
OT63...125F_		SA1	GJF1101903R0001	0,01	1/20

Leva para bloqueo por cerradura. Para cerradura tipo Herpe, Castell y Loewe & Fletcher. Cerradura no incluida.

OT16...125F_		OETLZW16	1SCA022093R2070	0,17	1

Accesorios para combinación de interruptores

Las levas de unión están provistas con agujeros que permiten diferentes distancias entre ejes.
Las combinaciones de interruptores pueden ser montadas en disposición tanto horizontal como vertical.
Válido para interruptores OT16...125F3 y F4.

Descripción	Distancia entre ejes [mm]	Tipo	Código	Peso [kg]	Emb/ud [ud]
Para realizar interruptores de 6 y 8 polos	OT16-40 : 45 + (0...12) × 15 OT63-80 : 60 + (0...11) × 15 OT100-125 : 75 + (0...10) × 15	OTZW8	1SCA022421R7600	0,17	1
Para realizar un conmutador I-O-II	90 + (0...10) × 15	OTZW6	1SCA022387R1890	0,08	1
Para realizar un by-pass	Entre A y B: 90 + (0...6) × 15 Entre A y C: 90 + (0...10) × 15	OTZW17	1SCA022387R1620	0,88	1
Para realizar un enclavamiento mecánico entre 2 interruptores de 3 polos	100	OTZW24	1SCA022639R5610	0,08	1

NOTA:
OTZW8 Para maniobrar simultáneamente dos interruptores mediante un único mando y poder realizar interruptores de 6 y 8 polos. Tanto el mando (OH_65J6 ó OH_45J6) como el eje deben pedirse por separado. (Necesarias una unidad de cada una.)
OTZW6 Incluye ejes y mando IP65 tipo OHB80J6E011 con señalización I-O-II.
OTZW17 Para combinar 2 interruptores en paralelo con un tercero para así conseguir un conmutador para by-pass (por ejemplo mantenimiento). Incluye ejes y mando IP65 tipo OHB80J6E011 con señalización I-O-II.
OTZW24 Para realizar un enclavamiento mecánico entre 2 interruptores. Previene el cierre de un interruptor si el otro no está abierto.

Interruptores - Seccionadores OT

Tabla de selección
OT160

OT160

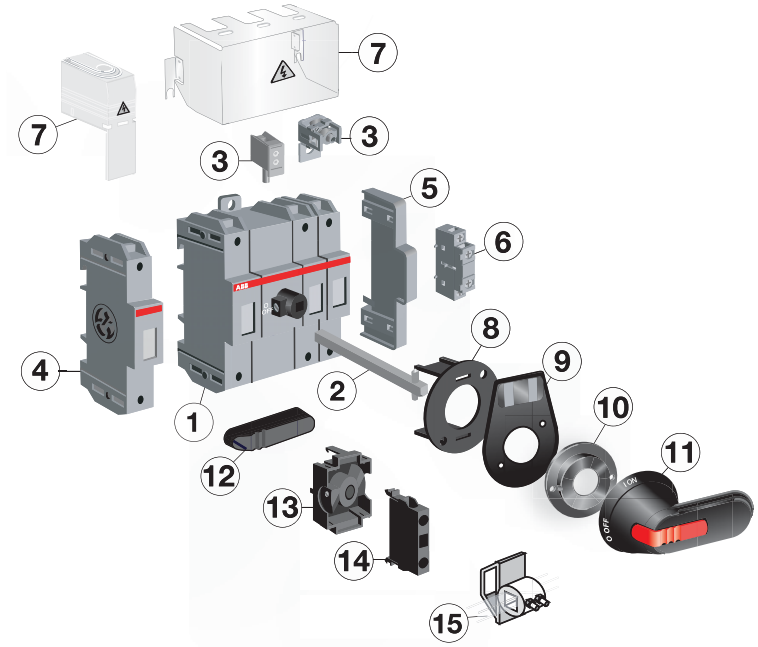

1 Interruptor - Seccionador OT
2 Eje
3 Terminales para cables
4 Cuarto polo, terminales N y PE
5 Adaptador para contactos auxiliares
6 Contacto auxiliar
7 Cubrebornes
8 Soporte para mando
9 Placas indicadoras
10 Anillo para alineación del eje
11 Mando tipo empuñadura
12 Maneta de montaje directo
13 Adaptador para contactos auxiliares
14 Contacto auxiliar
15 Accesorios de bloqueo

Tamaño			**160**	
Tipos				
– Mando frontal			**OT160E_**	
– Montaje puerta			**OT160ET_**	
4.º polo	④	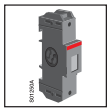	OTP_160 EP	
Manetas	⑪		OH_65J6 OH_80J6	**Negro, rojo-amarillo: I-O, ON-OFF, Gris: I-O**
	⑫		YAST 1	**Negro**
Ejes	②	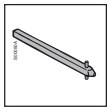	OXP6X_	**Longitudes eje de 130 mm hasta 430 mm**
Contactos auxiliares	⑬ ⑤ ⑥	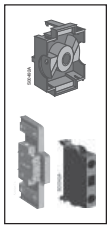	OBEA_ + OEZNP1 OA2G11 + OAZX1	**1N.A., 1N.C.** **1N.A. + 1N.C.**

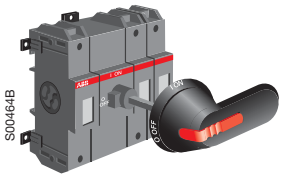

OT 160E3

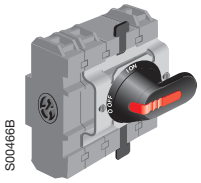

OT 160ET3

OH_

OHM65L6

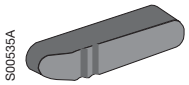

YAST 1

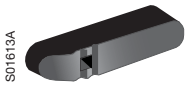

OHB 13

OHZX5

Interruptores - Seccionadores OT160. Montaje sobre placa base y carril DIN

Incluyen mando de plástico negro, IP65, con indicación I-O/ON-OFF y eje como estándar (210 mm). Con enclavamiento por candado en posición O-OFF (máx. 3) y con bloqueo puerta en posición I-ON (falseable por personal autorizado). En las versiones tetrapolares el polo de neutro es de cierre y apertura simultáneo como los principales (tipo OTZNA) y está montado a la izquierda del interruptor. El eje es de tipo telescópico y ajustable para diferentes profundidades de instalación (el eje no requiere mecanizado).

I_{th} [A]	AC-22A/AC-23A corriente asignada de empleo 415 V [A/A]	Número de polos	Tipo	Código	Peso [kg]	Emb/ud [ud]
200	160/135	3	OT160E3	1SCA022257R5950	1,20	1
		4	OT160E4	1SCA022259R8060	1,40	1

Interruptores - Seccionadores OT160. Montaje en puerta

Incluyen mando de plástico negro, IP65, con indicación I-O/ON-OFF y eje como estándar (130 mm). Con enclavamiento por candado en posición O-OFF (máx. 3) (falseable por personal autorizado). En las versiones tetrapolares el polo neutro es de cierre y apertura simultáneo como los principales (tipo OTPS160EP) y está montado a la izquierda del interruptor.

200	160/135	3	OT160ET3	1SCA022350R1960	1,00	1
		4	OT160ET4	1SCA022460R6920	1,30	1

Mandos opcionales tipo empuñadura

Indicación I-ON/ON-OFF. Mando reenviado, IP65, tipo empuñadura de montaje a puerta con tornillos no visibles desde el frontal. Doble aislamiento. Con enclavamiento por candado en posición O-OFF (máx. 3) y con bloqueo puerta en posición I-ON (falseable por personal autorizado). El eje debe pedirse por separado.

Mandos de plástico

Válido para interruptores	Diámetro eje [mm]	Longitud empuñadura [mm]	Color	Tipo	Código	Peso [kg]	Emb/ud [ud]
OT160_	6	65	Negro	OHB65J6	1SCA022380R9660	0,10	1
			Rojo-Amarillo	OHY65J6	1SCA022380R9820	0,10	1
			Gris	OHG65J6	1SCA022380R9740	0,10	1
		80	Negro	OHB80J6	1SCA022381R0240	0,12	1
			Rojo-Amarillo	OHY80J6	1SCA022381R0410	0,12	1
			Gris	OHG80J6	1SCA022381R0320	0,12	1

Mandos de acero inoxidable. IP66

OT160_	6	65	Acero inox.	OHM65L6	1SCA022739R1070	0,73	1

Mando para montaje directo sobre el interruptor (no necesita eje)

OT160_	72	Negro	YAST1	1SCA022301R5350	0,01	1
			OHB13	1SCA022712R4620	0,01	1

NOTA: OHB13 Permite insertar un eje de 6 mm a través del mando directo para acoplar un mando a puerta.

Accesorio para el montaje de mando tipo empuñadura sobre el interruptor

Válido para mandos OH_65, OH_80_	OHZX5	1SCA022467R5060	0,01	1

Interruptores - Seccionadores OT

Información para Pedido
Accesorios OT160

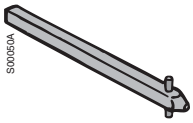

OXP_

OAZX1

OBEA_

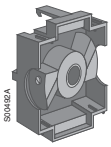

OEZNP1

Configuración etiquetas
OBEAZX10 OBEAZX01

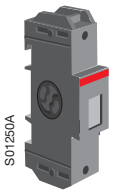

OTZNA1-160E4
OTPS160EP

Ejes para mandos tipo empuñadura

Válido para interruptores	Diámetro eje [mm]	Longitud eje [mm]	H	Tipo	Código	Peso [kg]	Emb/ud [ud]
OT160_	6	130	105...135	OXP6X130	1SCA022057R0570	0,04	1
		150	125...155	OXP6X150	1SCA022295R5600	0,05	1
		210	185...215	OXP6X210	1SCA022295R6080	0,06	1
		290	265...295	OXP6X290	1SCA022042R6370	0,08	1

Contactos auxiliares, IP20

Montables en el lateral del interruptor con el adaptador OAZX1. Sección máx. de cable 2 × 2,5mm^2.
I_{th} = 16A. Máx. 2 bloques por lado.

Válido para interruptores	Descripción	Tipo	Código	Peso [kg]	Emb/ud [ud]
OT160_	1 N.A. + 1 N.C.	OA2G11	1SCA022379R8100	0,03	1

Adaptador para bloques de contactos auxiliares OA2G11

Los contactos auxiliares OA2G11 tienen que pedirse por separado. Adaptador lateral al interruptor.

Válido para interruptor OT160_	OAZX1	1SCA022467R5140	0,03	1

Contactos auxiliares OBEA

Fijación rápida. Montables en el frontal del interruptor con la base OEZNP (debe solicitarse por separado). Máx. 6 contactos auxiliares. Los contactos auxiliares son del tipo apertura anticipada. Bornes protegidos IP20. Bornes para cable de sección mín. 0,5 mm^2, máx. 2 × 2,5 mm^2. Tensión de aislamiento 690V. I_{th} = 10A.

OT160_	1 N.A.	OBEA10	1SCA022190R3000	0,02	1
	1 N.C.	OBEA01	1SCA022190R3260	0,02	1

Base de montaje para contactos auxiliares OBEA_

Hasta un máximo de 6 contactos auxiliares OBEA_.

Válido para interruptor OT160E_	OEZNP1	1SCA022259R7410	0,02	1

Cuarto polo

Bornes protegidos IP20. Para interruptores tripolares. Acoplamiento rápido al interruptor
OTPS160EP Funcionamiento simultáneo con los contactos principales del interruptor
OTZNA1-160E4 Avanzado al cierre y retrasado a la apertura de los contactos principales del interruptor

OT160E3 y ET3	OTPS160EP	1SCA022325R7360	0,03	1
	OTZNA1-160E4	1SCA022271R8310	0,03	1

Terminales de neutro y tierra

Neutro fijo

OT160_	OTPN160EP	1SCA022344R9510	0,03	1

Protección a tierra

OT160E3,ET3	OTPE160EP	1SCA002345R0010	0,03	1

Interruptores - Seccionadores OT

Información para Pedido
Accesorios OT160

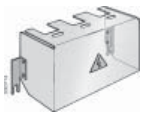

OTS160T3

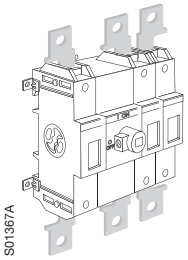

OEZXX6, 13

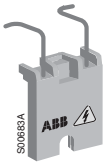

SA1

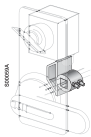

OETLZW16

OESA ZW 2
OETLZW9

OTZW24, 10

Cubrebornes

Transparentes. Fijación rápida al interruptor. Para montaje superior e inferior. Para la protección de un interruptor completo se necesitan 2 unidades.

Válido para interruptores	Número de polos	Tipo	Código	Peso [kg]	Emb/ud [ud]
OT160E3 y ET3	3	OTS160T3	1SCA022495R4610	0,08	1
OT160E4 y ET4	4	OTS160T4	1SCA022495R4700	0,08	1

Conexiones de Lamas

OT160E_	3	OEZXX6	1SCA022292R6330	0,20	3
	4	OEZXX13	1SCA022299R9720	0,30	4

Accesorios de bloqueo

Para enclavamiento por candado. Para un candado de diámetro máx. 3,5 mm.

Para mando tipo YAST1	SA1	GJF1101903R0001	0,01	1/20

Leva para bloqueo por cerradura. Para cerradura tipo Castell y Loewe & Fletcher. Cerradura no incluida.

OT160_	OETLZW16	1SCA022093R2070	0,17	1

Accesorios para combinación de interruptores

Las levas de unión están provistas con agujeros que permiten diferentes distancias entre ejes.
Las combinaciones de interruptores pueden ser montadas en disposición tanto horizontal como vertical.
Válido para el interruptor OT160_.

Descripción	Distancia entre ejes [mm]	Tipo	Código	Peso [kg]	Emb/ud [ud]
Para realizar interruptores de 6 y 8 polos	45 + (0...11) × 15	OESAZW2	1SCA022078R1600	0,80	1
Para realizar un enclavamiento mecánico entre 2 interruptores	190	OTZW10	1SCA022431R5280	0,40	1

NOTA: **OESAZW2** Para maniobrar simultáneamente dos interruptores mediante un único mando y poder realizar interruptores de 6 y 8 polos. Incluye 2 ejes y un mando IP65 tipo OHB145J12 con señalización I-O/ON-OFF.

OTZW10 Para realizar un enclavamiento mecánico entre 2 interruptores. Previene el cierre de un interruptor si el otro no está abierto

Interruptores - Seccionadores OT

Tabla de selección
OT200…OT2500

OT200...OT2500

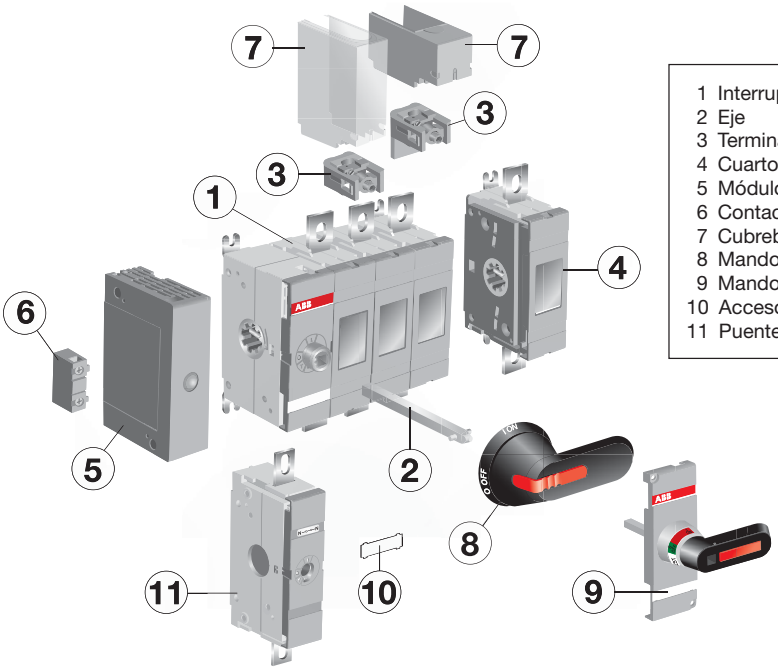

1 Interruptor - Seccionador OT
2 Eje
3 Terminales para cables
4 Cuarto polo
5 Módulo para contactos auxiliares
6 Contactos auxiliares
7 Cubrebornes
8 Mando tipo empuñadura
9 Mandos para montaje directo
10 Accesorios de etiquetado
11 Puentes de neutro desmontables

Tamaño		200 250	315 400	630 800	1000 1250 1600	2000 2500
Tipos		OT200_ OT250_	OT315_ OT400_	OT630_ OT800_	OT1000_ OT1250_ OT1600_	OT2000_ OT2500_
Mandos IP65 ⑧		OH_65J6 Negro/Rojo-Amarillo 0N-0FF/I-0	OH_95J12 Negro/Rojo-Amarillo 0N-0FF/I-0	OH_125J12 Negro/Rojo-Amarillo 0N-0FF/I-0	OH_200J12P Negro/Rojo-Amarillo ON-OFF/I-O	
		OH_65J6T Negro/Rojo-Amarillo TEST-0FF-0N / TEST-0-I	OH_95J12T Negro/Rojo-Amarillo TEST-0FF-0N / TEST-0-I	OH_125J12T Negro/Rojo-Amarillo TEST-0FF-0N / TEST-0-I	–	
Ejes ②		OXP6X_ Diámetro 6 mm Longitudes eje desde 130 hasta 430 mm	OXP12X_ Diámetro 12 mm Longitudes eje desde 166 hasta 535 mm	OXP12X_ Diámetro 12 mm Longitudes eje desde 250 hasta 535 mm	OXP12X_ Diámetro 12 mm Longitudes eje desde 250 hasta 535 mm	OXP12X_ Diámetro 12 mm Longitudes eje desde 325 hasta 535 mm
Contactos auxiliares ⑥		OA_G_ 1 N.A. / 1 N.C. Grado de protección IP20				
Módulo para contactos auxiliares ⑤		OEA28 Montaje a la izquierda del interruptor				
Cuarto polo ④		OTZ250E	OTZ400E	OTZ800E	OTZ1600E	OTZ2500E
Cubrebornes altos bajos ⑦		OTS250_L_ OTS250_S_	OTS400_L_ OTS400_S_	OTS800_L_ OTS800_S_	OTS1600_L_ OTS1600_S_	OTS2500_L_ OTS2500_S_

1TXA300005D0703

Interruptores - Seccionadores OT

Información para Pedido
OT200…OT2500

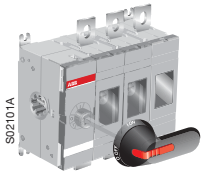

OT200...250E03P

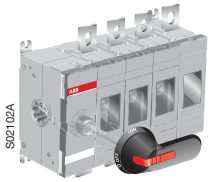

OT200...250E04P

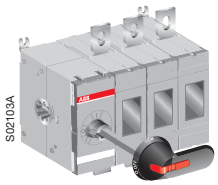

OT315...400E03P

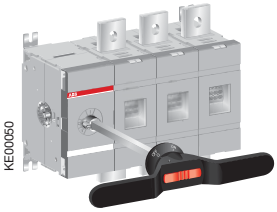

OT1000 - 1250_03P

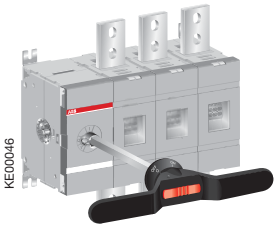

OT1600_03P

Interruptores - Seccionadores OT200...2500 con mando frontal

Incluyen mando de plástico negro, IP65, con indicación ON-OFF/I-O y eje como estándar.
Con enclavamiento por candado en posición O-OFF (máx. 3) y con bloqueo puerta en posición I-ON (falseable por personal autorizado).
El eje es de tipo telescópico y ajustable para diferentes profundidades de instalación (el eje no requiere mecanizado).
Las versiones OT_X_ están preparadas para aplicaciones eXtremas.

Mando Frontal Izquierda

I_{th} [A]	AC-21/AC-23A corriente asignada de empleo 400V [A/A]	Número de Polos	Diámetro eje [mm]	Tipo	Código	Peso [kg]	Emb/ud [ud]
200	200/200	2	6	OT200E02P	1SCA022751R1400	1,2	1
		3	6	OT200E03P	1SCA022712R0800	1,6	1
		4	6	OT200E04P	1SCA022713R4930	2,0	1
250	250/250	2	6	OT250E02P	1SCA022735R2500	1,2	1
		3	6	OT250E03P	1SCA022710R0100	1,6	1
		4	6	OT250E04P	1SCA022710R0520	2,0	1
315	315/315	2	12	OT315E02P	1SCA022866R5590	2,5	1
		3	12	OT315E03P	1SCA022718R8510	3,1	1
		4	12	OT315E04P	1SCA022719R1730	3,7	1
400	400/400	2	12	OT400E02P	1SCA022741R7210	2,5	1
		3	12	OT400E03P	1SCA022718R8780	3,1	1
		4	12	OT400E04P	1SCA022719R1810	3,7	1
630	630/630	2	12	OT630E02P	1SCA022866R5670	5,1	1
		3	12	OT630E03P	1SCA022718R8940	6,3	1
		3+N[1)]	12	OT630E03N3P	1SCA022779R4860	6,7	1
		4	12	OT630E04P	1SCA022719R2030	7,5	1
800	800/800	2	12	OT800E02P	1SCA022835R4830	5,1	1
		3	12	OT800E03P	1SCA022718R9410	6,3	1
		3+N[1)]	12	OT800E03N3P	1SCA022779R4780	6,7	1
		4	12	OT800E04P	1SCA022719R2110	7,5	1
1000	1000/800	3	12	OT1000E03P	1SCA022860R5930	17,0	1
		3+N[1)]	12	OT1000E03N3P	1SCA100761R1001	17,9	1
		4	12	OT1000E04P	1SCA022860R6150	19,5	1
	1000/1000	3	12	OT1000X03P	1SCA101465R1001	17,0	1
		3+N[1)]	12	OT1000X03N3P	1SCA101461R1001	17,9	1
		4	12	OT1000X04P	1SCA101471R1001	19,5	1
1250	1250/1000	3	12	OT1250E03P	1SCA022860R6230	17,0	1
		3+N[1)]	12	OT1250E03N3P	1SCA022865R7060	17,9	1
		4	12	OT1250E04P	1SCA022860R6310	19,5	1
	1250/1250	3	12	OT1250X03P	1SCA101484R1001	17,0	1
		3+N[1)]	12	OT1250X03N3P	1SCA101609R1001	17,9	1
		4	12	OT1250X04P	1SCA101499R1001	19,5	1
1600	1600/1000	3	12	OT1600E03P	1SCA022860R6580	19,0	1
		3+N[1)]	12	OT1600E03N3P	1SCA022865R6920	19,9	1
		4	12	OT1600E04P	1SCA022860R6740	22,0	1
	1600/1250	3	12	OT1600X03P	1SCA101527R1001	19,0	1
		3+N[1)]	12	OT1600X03N3P	1SCA101525R1001	19,9	1
		4	12	OT1600X04P	1SCA101534R1001	22,0	1
2000	2000/-	3	12	OT2000E03P	1SCA108036R1001	42,0	1
		3+N	12	OT2000E03N3P	1SCA108037R1001	42,0	1
		4	12	OT2000E04P	1SCA108038R1001	48,0	1
2500	2500/-	3	12	OT2500E03P	1SCA104972R1001	42,0	1
		3+N[1)]	12	OT2500E03N3P	1SCA108035R1001	42,0	1
		4	12	OT2500E04P	1SCA105140R1001	49,0	1

Ejes, Mandos y Tornillería incluidos como estándar

Interruptores	Eje	Mando	Tornillería terminales
OT200...250_P	OXP6X210	OHB65J6	M8 x 25
OT315...400_P	OXP12X185	OHB95J12	M10 x 30
OT630...800_P	OXP12X185	OHB125J12	M12 x 40
OT1000…1250_P	OXP12X280	OHB200J12P	M12 x 50
OT1600_2500_P	OXP12X280	OHB200J12P	M12 x 60

1) Incluye un puente de neutro desmontable integrado en el mecanismo.

Interruptores - Seccionadores OT

Información para Pedido
OT200…OT2500

OT315...400E22P

OT630...800E12P

OT630...800E22P

Mando Frontal Centrado

I_{th} [A]	AC-21/AC-23A corriente asignada de empleo 400V [A/A]	Número de Polos	Diámetro eje [mm]	Tipo	Código	Peso [kg]	Emb/ud [ud]
200	200/200	3	6	OT200E12P	1SCA022721R3990	1,6	1
		4	6	OT200E22P	1SCA022721R4020	2,0	1
250	250/250	3	6	OT250E12P	1SCA022721R4110	1,6	1
		4	6	OT250E22P	1SCA022721R4290	2,0	1
315	315/315	3	12	OT315E12P	1SCA022727R4190	3,1	1
		4	12	OT315E22P	1SCA022727R4270	3,7	1
400	400/400	3	12	OT400E12P	1SCA022727R5750	3,1	1
		4	12	OT400E22P	1SCA022727R5830	3,7	1
630	630/630	3	12	OT630E12P	1SCA022753R4790	6,3	1
		4	12	OT630E22P	1SCA022753R4870	7,5	1
800	800/800	3	12	OT800E12P	1SCA022753R5170	6,3	1
		4	12	OT800E22P	1SCA022753R5250	7,5	1
1000	1000/800	3	12	OT1000E12P	1SCA022871R5520	17,0	1
		4	12	OT1000E22P	1SCA022871R5610	19,5	1
	1000/1000	3	12	OT1000X12P	1SCA101477R1001	17,0	1
		4	12	OT1000X22P	1SCA101479R1001	19,5	1
1250	1250/1000	3	12	OT1250E12P	1SCA022871R5790	17,0	1
		4	12	OT1250E22P	1SCA022871R5870	19,5	1
	1250/1250	3	12	OT1250X12P	1SCA101517R1001	17,0	1
		4	12	OT1250X22P	1SCA101522R1001	19,5	1
1600	1600/1000	3	12	OT1600E12P	1SCA022871R5950	19,0	1
		4	12	OT1600E22P	1SCA022871R6090	22,0	1
	1600/1250	3	12	OT1600X12P	1SCA101540R1001	19,0	1
		4	12	OT1600X22P	1SCA101542R1001	22,0	1
2000	2000/-	3	12	OT2000E12P	1SCA108039R1001	42,0	1
		4	12	OT2000E22P	1SCA108041R1001	48,0	1
2500	2500/-	3	12	OT2500X12P	1SCA104978R1001	42,0	1
		4	12	OT2500X22P	1SCA105156R1001	49,0	1

Ejes, Mandos y Tornillería incluidos como estándar

Interruptores	Eje	Mando	Tornillería terminales
OT200...250_P	OXP6X210	OHB65J6	M8 x 25
OT315...400_P	OXP12X185	OHB95J12	M10 x 30
OT630...800_P	OXP12X185	OHB125J12	M12 x 40
OT1000…1250_P	OXP12X280	OHB200J12P	M12 x 50
OT1600_P…2500_P	OXP12X280	OHB200J12P	M12 x 60

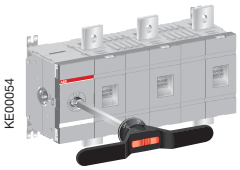
KE00054

OT_03W4P

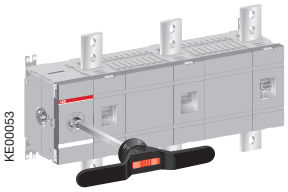
KE00053

OT_03W8P

Interruptores - Seccionadores OT200…2500 con distancia entre fases ampliada

El interruptor con distancia entre fases ampliada, consigue mayor separación entre terminales.
Incluyen mando de plástico negro, IP65, con indicación ON-OFF/I-O y eje como estándar.
Con enclavamiento por candado en posición O-OFF (máx. 3) y con bloqueo puerta en posición I-ON (falseable por personal autorizado). El eje es de tipo telescópico y ajustable para diferentes profundidades de instalación (el eje no requiere mecanizado).
Se le pueden añadir separadores de fase físicos (de plástico flexible):

OT200…400: Las pantallas separadoras de fase se presentan montadas como estándar.
OT630…2500: Las pantallas separadoras deben pedirse como accesorio (tipo OTB_).

Las versiones OT_X_ están preparadas para apliciones eXtremas.

Mando Frontal Izquierda

I_{th} [A]	AC-21/AC-23A corriente asignada de empleo 400V [A/A]	Número de Polos	Distancia entre fases [mm]	Diámetro eje [mm]	Tipo	Código	Peso [kg]	Emb/ud [ud]
200	200/200	3	43	6	OT200E03WP	1SCA022744R2670	1,8	1
		4	43	6	OT200E04WP	1SCA022744R3130	2,2	1
250	250/250	3	43	6	OT250E03WP	1SCA022744R3560	1,8	1
		4	43	6	OT250E04WP	1SCA022744R3810	2,2	1
315	315/315	3	54	12	OT315E03WP	1SCA022809R8650	3,4	1
		4	54	12	OT315E04WP	1SCA022809R8900	4,0	1
400	400/400	3	54	12	OT400E03WP	1SCA022809R8310	3,4	1
		4	54	12	OT400E04WP	1SCA022809R8810	4,0	1
1000	1000/800	3	140	12	OT1000E03W4P	1SCA022871R7310	19,8	1
			185	12	OT1000E03W8P	1SCA022871R8110	22,0	1
		4	140	12	OT1000E04W4P	1SCA100762R1001	24,0	1
			185	12	OT1000E04W8P	1SCA100763R1001	27,0	1
	1000/1000	3	140	12	OT1000X03W4P	1SCA101467R1001	19,8	1
			185	12	OT1000X03W8P	1SCA101469R1001	22,0	1
		4	140	12	OT1000X04W4P	1SCA101473R1001	24,0	1
			185	12	OT1000X04W8P	1SCA101475R1001	27,0	1
1250	1250/1000	3	140	12	OT1250E03W4P	1SCA022866R1920	19,8	1
			185	12	OT1250E03W8P	1SCA022871R8540	22,0	1
		4	140	12	OT1250E04W4P	1SCA022866R2220	24,0	1
			185	12	OT1250E04W8P	1SCA100764R1001	27,0	1
	1250/1250	3	140	12	OT1250X03W4P	1SCA101546R1001	19,8	1
			185	12	OT1250X03W8P	1SCA101494R1001	22,0	1
		4	140	12	OT1250X04W4P	1SCA101488R1001	24,0	1
			185	12	OT1250X04W8P	1SCA101511R1001	27,0	1
1600	1600/1000	3	140	12	OT1600E03W4P	1SCA022865R9860	22,0	1
			185	12	OT1600E03W8P	1SCA022871R8970	24,0	1
		4	140	12	OT1600E04W4P	1SCA022866R1090	26,0	1
			185	12	OT1600E04W8P	1SCA100765R1001	29,0	1
	1600/1250	3	140	12	OT1600X03W4P	1SCA101529R1001	22,0	1
			185	12	OT1600X03W8P	1SCA101532R1001	24,0	1
		4	140	12	OT1600X04W4P	1SCA101563R1001	26,0	1
			185	12	OT1600X04W8P	1SCA101538R1001	29,0	1
2000	2000/-	3	140	12	OT2000E03W4P	1SCA108042R1001	42,0	1
			185	12	OT2000E03W8P	1SCA108045R1001	42,0	1
2500	2500/-	3	140	12	OT2500E04W4P	1SCA108047R1001	49,0	1
			185	12	OT2500E04W8P	1SCA108049R1001	49,0	1

Ejes, Mandos y Tornillería incluidos como estándar

Interruptores	Eje	Mando	Tornillería terminales
OT200...250_WP	OXP6X210	OHB65J6	M8 x 25
OT315...400_WP	OXP12X185	OHB95J12	M10 x 30
OT1000…1250_WP	OXP12X280	OHB200J12P	M12 x 50
OT1600_P…2500_WP	OXP12X280	OHB200J12P	M12 x 60

Mando Frontal Centrado

I_{th} [A]	AC-21/AC-23A corriente asignada de empleo 400V [A/A]	Número de Polos	Distancia entre fases [mm]	Diámetro eje [mm]	Tipo	Código	Peso [kg]	Emb/ud [ud]
200	200/200	3	43	6	OT200E12WP	1SCA022744R2910	1,8	1
		4	43	6	OT200E22WP	1SCA022744R3300	2,2	1
250	250/250	3	43	6	OT250E12WP	1SCA022745R0000	1,8	1
		4	43	6	OT250E22WP	1SCA022745R0180	2,2	1
315	315/315	3	54	12	OT315E12WP	1SCA022809R9380	3,4	1
		4	54	12	OT315E22WP	1SCA022810R0900	4,0	1
400	400/400	3	54	12	OT400E12WP	1SCA022809R9200	3,4	1
		4	54	12	OT400E22WP	1SCA022810R0570	4,0	1

Ejes, Mandos y Tornillería incluidos como estándar

Interruptores	Eje	Mando	Tornillería terminales
OT200...250_WP	OXP6X210	OHB65J5	M8 x 25
OT315...400_WP	OXP12X185	OHB95J11	M10 x 30

Interruptores - Seccionadores OT

Información para Pedido
OT200…OT2500

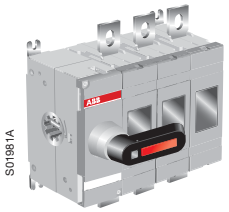

OT200...250E03K

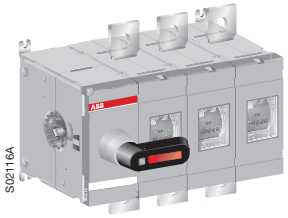

OT630...800E03K

EJEMPLO

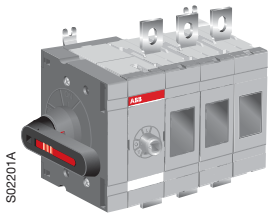

OT200ES03K

Interruptores - Seccionadores OT200…2500 con mando directo sobre el interruptor

Incluyen mando directo de plástico negro, IP65, con indicación TEST-OFF-ON/TEST-O-I y eje como estándar. Con enclavamiento por candado en posición O-OFF (máx. 3).
El interruptor con mando directo es compatible con los ejes prolongados y mandos opcionales del tipo empuñadura (ver ejemplo).

Mando Frontal Izquierda

I_{th} [A]	AC-21/AC-23A corriente asignada de empleo 400V [A/A]	Número de Polos	Diámetro eje [mm]	Tipo	Código	Peso [kg]	Emb/ud [ud]
200	200/200	3	6	OT200E03K	1SCA022763R4820	1,5	1
		4	6	OT200E04K	1SCA022763R4910	1,9	1
250	250/250	3	6	OT250E03K	1SCA022763R5040	1,5	1
		4	6	OT250E04K	1SCA022763R5210	1,9	1
315	315/315	3	12	OT315E03K	1SCA022763R5630	2,9	1
		4	12	OT315E04K	1SCA022763R5710	3,5	1
400	400/400	3	12	OT400E03K	1SCA022763R5390	2,9	1
		4	12	OT400E04K	1SCA022763R5550	3,5	1
630	630/630	3	12	OT630E03K	1SCA022779R4940	6,3	1
		4	12	OT630E04K	1SCA022779R5080	7,5	1
800	800/800	3	12	OT800E03K	1SCA022779R5160	6,3	1
		4	12	OT800E04K	1SCA022779R5240	7,5	1
1000	1000/800	3	12	OT1000E03K	1SCA108353R1001	17,5	1
		4	12	OT1000E04K	1SCA108355R1001	21,5	1
1250	1250/1000	3	12	OT1250E03K	1SCA108356R1001	17,5	1
		4	12	OT1250E04K	1SCA108357R1001	21,5	1
1600	1600/1000	3	12	OT1600E03K	1SCA108352R1001	18,5	1
		4	12	OT1600E04K	1SCA108358R1001	21,5	1
2000	2000/-	3	12	OT2000E03K	1SCA108359R1001	42,3	1
		4	12	OT2000E04K	1SCA108362R1001	47,8	1
2500	2500/-	3	12	OT2500E03K	1SCA108361R1001	42,3	1
		4	12	OT2500E04K	1SCA108363R1001	48,8	1

Interruptores - Seccionadores OT200…800 con mando lateral directo sobre el interruptor

Incluyen mando directo de plástico negro, IP65, con indicación TEST-OFF-ON/TEST-O-I y eje como estándar. Con enclavamiento por candado en posición O-OFF (máx. 3).
El interruptor con mando lateral directo es compatible con los ejes prolongados y mandos opcionales del tipo empuñadura (ver ejemplo).

200	200/200	3	6	OT200ES03K	1SCA022860R0620	1,9	1
		4	6	OT200ES04K	1SCA022860R0710	2,3	1
250	250/250	3	6	OT250ES03K	1SCA022860R0970	1,9	1
		4	6	OT250ES04K	1SCA022860R1190	2,3	1
315	315/315	3	12	OT315ES03K	1SCA022860R1350	3,5	1
		4	12	OT315ES04K	1SCA022860R1600	4,1	1
400	400/400	3	12	OT400ES03K	1SCA022860R1860	3,5	1
		4	12	OT400ES04K	1SCA022860R2080	4,1	1
630	630/630	3	12	OT630ES03K	1SCA022860R2320	7,0	1
		4	12	OT630ES04K	1SCA022860R2590	8,4	1
800	800/800	3	12	OT800ES03K	1SCA022860R2750	7,2	1
		4	12	OT800ES04K	1SCA022860R2910	8,4	1

S00836A

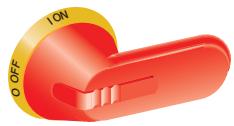

S00601A

S01200A

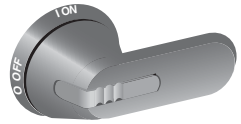

OH_65J_

S00469A

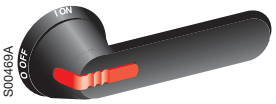

OHB_12_

S02195A

OH_200J12P

S02140A

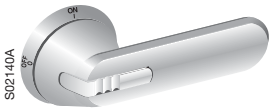

OHM_

S00469A

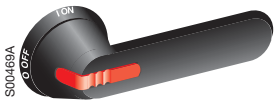

OHB_12E011

Mandos opcionales tipo empuñadura

Incluyen mando de plástico negro con indicación ON-OFF/I-O y eje como estándar. El mando presenta un Indicación I-O/ON-OFF. Mando reenviado, IP65, tipo empuñadura de montaje a puerta con tornillos no visibles desde elfrontal. Doble aislamiento. Con enclavamiento por candado en posición O-OFF (máx. 3) y con bloqueo puerta en posición I-ON (falseable por personal autorizado). El eje de prolongación debe pedirse por separado.

Con indicación I-O / ON-OF

Válido para interruptores	Diámetro eje [mm]	Longitud empuñadura [mm]	Color	Tipo	Código	Peso [kg]	Emb/ud [ud]
OT200...250	6	65	Negro	OHB65J6	1SCA022380R9660	0,12	1
			Rojo-Amarillo	OHY65J6	1SCA022380R9820	0,12	1
			Gris	OHG65J6	1SCA022380R9740	0,12	1
OT315...400	12	95	Negro	OHB95J12	1SCA022381R0830	0,16	1
			Rojo-Amarillo	OHY95J12	1SCA022381R1050	0,16	1
			Gris	OHG95J12	1SCA022381R0910	0,16	1
OT630...800	12	125	Negro	OHB125J12	1SCA022381R1560	0,17	1
			Rojo-Amarillo	OHY125J12	1SCA022381R1720	0,17	1
			Gris	OHG125J12	1SCA022381R1640	0,17	1
OT1000…2500	12	2x200	Negro	OHB200J12P	1SCA022865R9510	0,40	1
			Rojo-Amarillo	OHY200J12P	1SCA101587R1001	0,40	1

Con indicación TEST-O-I / TEST-OFF-ON

OT200...250	6	65	Negro	OHB65J6T	1SCA022399R8110	0,12	1
			Rojo-Amarillo	OHY65J6T	1SCA022456R9540	0,12	1
OT315...400	12	95	Negro	OHB95J12T	1SCA022736R1750	0,16	1
			Rojo-Amarillo	OHY95J12T	1SCA022736R1910	0,16	1
OT630...800	12	125	Negro	OHB125J12T	1SCA022652R2220	0,17	1
			Rojo-Amarillo	OHY125J12T	1SCA022652R2310	0,17	1

ACERO INOX, IP65 con indicación I-O / ON-OF

OT200...250	6	65	Acero inox.	OHM65L6	1SCA022739R1070	0,73	1
OT315…2500	12	125	Acero inox.	OHM125L12	1SCA022739R1150	0,76	1
		175	Acero inox.	OHM175L12	1SCA022739R1230	0,83	1
		275	Acero inox.	OHM275L12	1SCA022832R4840	0,96	1

Con indicación I-O-II

Indicación I-O-II. Mando reenviado, IP65, tipo empuñadura de montaje o puerta con tornillos no visibles desde el frontal. Doble aislamiento. Con enclavamiento por candado en la posición O-OFF, con enclavamiento puerta en lasposiciones ON (I y II). Cuando están enclavados por candado en la posición O-OFF (máx. 3) el enclavamiento puertatambién es activo (falseable por personal autorizado). El eje de prolongación debe pedirse por separado.

OT315…800	12	145	Negro	OHB145J12E011	1SCA022399R8530	0,15	1
			Rojo-Amarillo	OHY145J12E011	1SCA022460R7060	0,15	1
		175	Negro	OHB175J12E011	1SCA022459R9700	0,16	1
			Rojo-Amarillo	OHY175J12E011	1SCA022461R1920	0,16	1

OTV_

OPB3+OPX3+OH_

OP_3

OPX3

Mandos opcionales de plástico para montaje directo sobre el interruptor

Indicación TEST-O-I / TEST-OFF-ON. Mando directo tipo empuñadura. Con enclavamiento por candado en posición O-OFF (máx. 3). Incluye un eje y un marco embellecedor.

Válido para interruptores	Logitud empuñadura [mm]	Color	Tipo	Código	Peso [kg]	Emb/ud [ud]
OT200...250	65	Negro	OTV250EK	1SCA022763R2700	0,10	1
		Rojo-Amarillo	OTVY250EK	1SCA022772R7910	0,10	1
OT315...400	95	Negro	OTV400EK	1SCA022763R2960	0,20	1
		Rojo-Amarillo	OTVY400EK	1SCA022772R7830	0,20	1
OT630…800	125	Negro	OTV800EK	1SCA022804R6340	0,30	1
		Rojo-Amarillo	OTVY800EK	1SCA022810R2780	0,30	1
OT1000…2500	2x200	Negro	OTV1000EK	1SCA106608R1001	0,50	1

Placas indicadoras para mandos tipo empuñadura

Válido para mandos OH_.

Sujeción de placas

Color	Texto impreso	Tipo	Código	Peso [kg]	Emb/ud [ud]
Negro		OPB3	1SCA022679R3410	0,01	1
Amarillo		OPY3	1SCA022695R0450	0,01	1

Placas indicadoras

Plata	En blanco	OPX3	1SCA022679R3500	0,01	1
	“Main Switch”	OPX3EN1	1SCA022695R0610	0,01	1
	Texto a determinar por el cliente (dimensiones de la etiqueta 29 × 41mm)	OPX3/TEXT	1SCA022696R6370	0,01	1

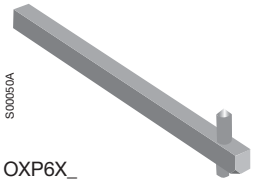

OXP6X_

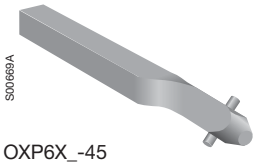

OXP6X_-45

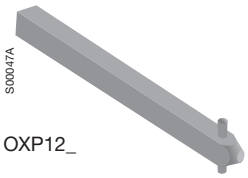

OXP12_

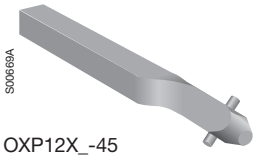

OXP12X_-45

Ejes

Válido para interruptores	Longitud eje [mm]	H [mm]	Tipo	Código	Peso [kg]	Emb/ud [ud]
Ejes de diámetro 6mm						
OT200...250	130	109...174	OXP6X130	1SCA022057R0570	0,04	1
	150	129...194	OXP6X150	1SCA022295R5600	0,05	1
	161	140...205	OXP6X161	1SCA022067R1760	0,05	1
	210	189...254	OXP6X210	1SCA022295R6080	0,06	1
	290	269...334	OXP6X290	1SCA022042R6370	0,08	1
	360	339...404	OXP6X360	1SCA022042R6530	0,10	1
	430	409...474	OXP6X430	1SCA022056R6030	0,12	1
Ejes de diámetro 6mm con 45º de inclinación en la posición del eje						
OT200...250	130	109...174	OXP6X130-45	1SCA022355R9110	0,04	1
	150	129...194	OXP6X150-45	1SCA022294R4400	0,05	1
	210	189...254	OXP6X210-45	1SCA022294R4230	0,06	1
	290	269...334	OXP6X290-45	1SCA022304R4290	0,08	1
	360	339…404	OXP6X360-45	1SCA022341R4640	0,10	1
Ejes de diámetro 12mm						
OT315...400	166	146...226	OXP12X166	1SCA022325R7100	0,20	1
	185	165...245	OXP12X185	1SCA022325R6710	0,20	1
	250	230...310	OXP12X250	1SCA022325R6980	0,28	1
	280	260...340	OXP12X280	1SCA022137R5140	0,30	1
	325	305...385	OXP12X325	1SCA022042R5810	0,36	1
	395	445...525	OXP12X395	1SCA022042R5990	0,43	1
	465	439...519	OXP12X465	1SCA022042R6020	0,51	1
	535	515...595	OXP12X535	1SCA022042R6110	0,59	1
OT630…800	185	165...280	OXP12X185	1SCA022325R6710	0,20	1
	250	230...345	OXP12X250	1SCA022325R6980	0,28	1
	280	260...375	OXP12X280	1SCA022137R5140	0,30	1
	325	305...420	OXP12X325	1SCA022042R5810	0,36	1
	395	375...490	OXP12X395	1SCA022042R5990	0,43	1
	465	445...560	OXP12X465	1SCA022042R6020	0,51	1
	535	515...630	OXP12X535	1SCA022042R6110	0,59	1
OT1000…1600	250	226…355	OXP12X250	1SCA022325R6980	0,28	1
	280	256…385	OXP12X280	1SCA022137R5140	0,30	1
	325	301…430	OXP12X325	1SCA022042R5810	0,36	1
	395	371…500	OXP12X395	1SCA022042R5990	0,43	1
	465	441…570	OXP12X465	1SCA022042R6020	0,51	1
	535	511…640	OXP12X535	1SCA022042R6110	0,59	1
OT2000…2500	325	340…535	OXP12X325	1SCA022042R5810	0,36	1
	395	410…605	OXP12X395	1SCA022042R5990	0,43	1
	465	480…675	OXP12X465	1SCA022042R6020	0,51	1
	535	550…745	OXP12X535	1SCA022042R6110	0,59	1
Ejes de diámetro 12mm con 45º de inclinación en la posición del eje						
OT315...400	250	230...310	OXP12X250-45	1SCA022293R9400	0,28	1
	280	260...340	OXP12X280-45	1SCA022382R0800	0,30	1
	325	305...385	OXP12X325-45	1SCA022304R4450	0,36	1
	395	445...525	OXP12X395-45	1SCA022749R0640	0,43	1
	465	439...519	OXP12X465-45	1SCA022423R1770	0,51	1
	535	515...595	OXP12X535-45	1SCA022723R2940	0,59	1
OT630…1600	250	226...355	OXP12X250-45	1SCA022293R9400	0,28	1
	280	256...385	OXP12X280-45	1SCA022382R0800	0,30	1
	325	301…430	OXP12X325-45	1SCA022304R4450	0,36	1
	395	371…500	OXP12X395-45	1SCA022749R0640	0,43	1
	465	441...570	OXP12X465-45	1SCA022423R1770	0,51	1
	535	511…640	OXP12X535-45	1SCA022723R2940	0,59	1
OT2000…2500	325	340…535	OXP12X325-45	1SCA022304R4450	0,36	1
	395	410…605	OXP12X395-45	1SCA022749R0640	0,43	1
	465	480…675	OXP12X465-45	1SCA022423R1770	0,51	1
	535	550…745	OXP12X535-45	1SCA022723R2940	0,59	1

Nota: Para las versiones OT_W (OT1000…1600W_) se permite un eje máximo de 395 mm.

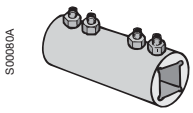

OESAZX167
OETLZX95

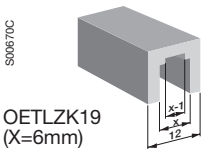

OETLZK19
(X=6mm)

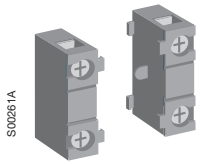

OA_G_

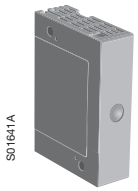

OEA28

OTZ_

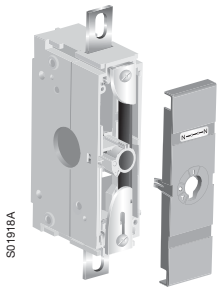

OXN_

OESAZX_

Manguitos extensión de eje

Para la extensión de eje de un accesorio de combinación.

Válido para eje de diámetro [mm]	Tipo	Código	Peso [kg]	Emb/ud [ud]
6	OESAZX167	1SCA022190R1560	0,03	1
12	OETLZX95	1SCA022083R5620	0,04	1

Adaptadores para manguitos extensión de eje

Adaptadores para colocar en el interior de OETLZX95 para conectar ejes de distintos tamaños.

Válido para eje de diámetro 6 mm	OETLZX19	1SCA022093R1850	0,02	1

Contactos auxiliares

Montaje en el lado izquierdo del interruptor o en el interior del mecanismo.
Montaje en el interior del interruptor:
- OT200…250: Máx. 4 contactos de test ó 2 contactos de test + 2 contactos de indicación de test.
- OT315…800: Máx. 4 contactos de test + 4 contactos de indicación de test.
- OT1000…2500: Máx. 8 contactos de test + 4 contactos de indicación de test.

Montaje en el lado de izquierdo del interruptor (opcional):
- OT200...2500: Máx. 8 contactos auxiliares con el módulo OEA28.

Los contactos de test pueden ser utilizados también como contactos auxiliares estándar.
Los contactos auxiliares son del tipo apertura anticipada.

Función	Grado de protección	Tipo	Código	Peso [Kg]	Emb/ud [ud]
1 N.A.	IP20	OA1G10	1SCA022353R4970	0,03	1
1 N.C.	IP20	OA3G01	1SCA022456R7410	0,03	1

Módulo opcional para contactos auxiliares

Válido para OT200…2500. Máx. 8 contactos auxiliares adicionales a los de montaje en el interior del mecanismo.

Montaje con tornillos en el lado izquierdo del interruptor	OEA28	1SCA022714R8810	0,40	1

Cuarto polo

Montaje posible en ambos laterales del interruptor.

OT200...250_ (2 y 3 polos)	OTZ250E	1SCA022735R9420	0,35	1
OT315...400_ (2 y 3 polos)	OTZ400E	1SCA022749R1960	0,59	1
OT630…800_ (2 y 3 polos)	OTZ800E	1SCA022807R5100	1,70	1
OT1000…1250_ (3 polos)	OTZ1250E	1SCA103765R1001	4,30	1
OT1600_ (3 polos)	OTZ1600E	1SCA100431R1001	4,54	1
OT2000…2500_ (3 polos)	OTZ2500E	1SCA107931R1001	4,30	1

Puentes de neutro desmontables

Montaje posible en ambos laterales del interruptor.

Montaje posible en el interior del mecanismo

Válido para interruptores	I_{th} [A]	Tipo	Código	Peso [Kg]	Emb/ud [ud]
OT200...250	250	OXN250	1SCA022752R9950	0,26	1
OT315...400	400	OXN400	1SCA022770R3060	0,70	1
OT630…800	800	OXN800T	1SCA022829R0840	0,96	1
OT1000…1250	1250	OXN1250T	1SCA104152R1001	2,2	1

Montaje separado de la placa base

OT200...250	200...250	OESAZX162	1SCA022193R0400	0,12	1
OT315	315	OESAZX164	1SCA022202R9520	0,10	1
OT400	400	OESAZX165	1SCA022202R9790	0,12	1
OT630…1000	1000	OESAZX160	1SCA022186R3960	1,00	1

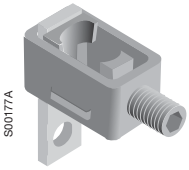

OZXB1L

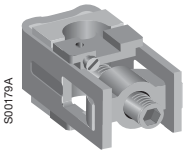

OZXB2

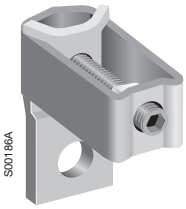

OZXB3, 5

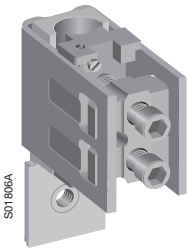

OZXB8, 9

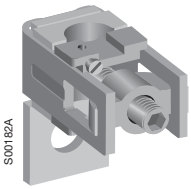

OZXB2L, 7L

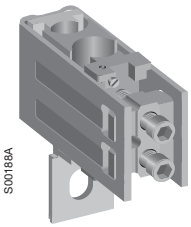

OZXB4,6

Terminales para cables de Al y Cu

Válido para interruptores	Sección de cable [mm²]	Cubrebornes recomendado	Número de polos	Tipo	Código	Peso [kg]	Emb/ud [ud]
OT200...250	10...70	OTS250_L	3 (*)	OZXB1L	1SCA022169R2030	0,15	3
			1 (*)	OZXB1L/1	1SCA022194R0030	0,05	1
	25...120	OZXB2K	3	OZXB2	1SCA022119R7610	0,34	3
			1	OZXB2/1	1SCA022194R0200	0,12	1
			3 (*)	OZXB2L	1SCA022158R7750	0,43	3
			1 (*)	OZXB2L/1	1SCA022194R0460	0,15	1
	95...185	OTS250_L	3	OZXB8	1SCA022744R1510	0,50	3
			1	OZXB8/1	1SCA022744R1600	0,15	1
	95...240	OTS250_L	3	OZXB9	1SCA022750R3210	0,50	3
			1	OZXB9/1	1SCA022750R3300	0,14	1
OT315...400	25...120	OZXB2K	3 (*)	OZXB2L	1SCA022158R7750	0,43	3
			1 (*)	OZXB2L/1	1SCA022194R0460	0,15	1
	95...185	OZXB3K	3	OZXB3	1SCA022136R8100	1,28	3
			1	OZXB3/1	1SCA022194R0620	0,13	1
	2x(95...185)	OZXB3K	3	OZXB4	1SCA022137R4760	1,71	3
			1	OZXB4/1	1SCA022194R0890	0,60	1
	120...240	OZXB5K	3	OZXB7	1SCA022185R0040	1,00	3
			1	OZXB7/1	1SCA022194R1430	0,34	1
			3 (*)	OZXB7L	1SCA022185R7130	1,20	3
			1 (*)	OZXB7L/1	1SCA022194R1600	0,39	1
	95...185	OTS400_L	3	OZXB8	1SCA022744R1510	0,50	3
			1	OZXB8/1	1SCA022744R1600	0,15	1
	95...240	OTS400_L	3	OZXB9	1SCA022750R3210	0,50	3
			1	OZXB9/1	1SCA022750R3300	0,14	1
OT630...800	120...300	OZXB4K	3	OZXB5	1SCA022137R2470	2,22	3
			1	OZXB5/1	1SCA022194R1010	0,80	1
	2x(120...300)	OZXB4K	3	OZXB6	1SCA022137R4920	3,03	3
			1	OZXB6/1	1SCA022194R1270	1,00	1
OT1000...1600	95…185	OTS1600_L	3	OZXB3	1SCA022136R8100	1,28	3
			1	OZXB3/1	1SCA022194R0620	0,13	1
	2x(95…185)	OTS1600_L	3	OZXB4	1SCA022137R4760	1,71	3
			1	OZXB4/1	1SCA022194R0890	0,60	1
	120…300	OTS1600_L	3	OZXB5	1SCA022137R2470	2,22	3
			1	OZXB5/1	1SCA022194R1010	0,80	1
	2x(120…300)	OTS1600_L	3	OZXB6	1SCA022137R4920	3,03	3
			1	OZXB6/1	1SCA022194R1270	1,00	1
	120…240	OTS1600_L	3 (*)	OZXB7L	1SCA022185R7130	1,20	3
			1 (*)	OZXB7L/1	1SCA022194R1600	0,39	1
OT2000…2500	95…185	OTS2500_L	3	OZXB3	1SCA022136R8100	1,28	3
			1	OZXB3/1	1SCA022194R0620	0,13	1
	2x(95…185)	OTS2500_L	3	OZXB4	1SCA022137R4760	1,71	3
			1	OZXB4/1	1SCA022194R0890	0,60	1
	120…300	OTS2500_L	3	OZXB5	1SCA022137R2470	2,22	3
			1	OZXB5/1	1SCA022194R1010	0,80	1
	2x(120…300)	OTS2500_L	3	OZXB6	1SCA022137R4920	3,03	3
			1	OZXB6/1	1SCA022194R1270	1,00	1
	120…240	OTS2500_L	3 (*)	OZXB7L	1SCA022185R7130	1,20	3
			1 (*)	OZXB7L/1	1SCA022194R1600	0,39	1

Nota: Para un interruptor de 4 polos se debe solicitar un accesorio de 3 polos y otro de 1 polo.
(*) Con terminal de brida incluido.

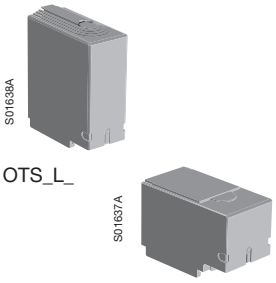

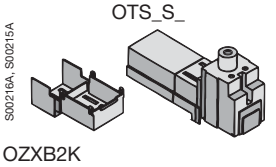

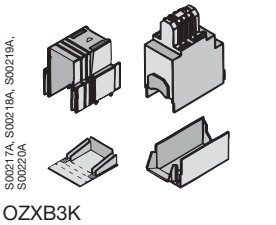

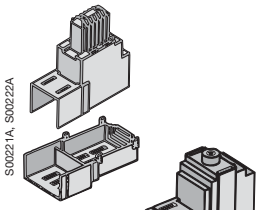

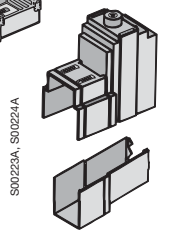

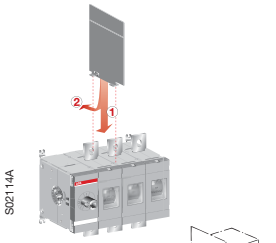

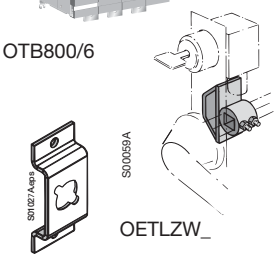

Cubrebornes

Fijación rápida, IP3X. Plástico color gris. Para la protección de un interruptor completo se necesitan 2 unidades.

Válido para interruptores	Número de Polos	Descripción	Tipo	Código	Peso [Kg]	Emb/ud [ud]
Cubrebornes transparentes disponibles bajo demanda						
OT200...250	3	Altos	OTS250G1L/3	1SCA022731R8150	0,09	3
		Bajos	OTS250G1S/3	1SCA022731R8310	0,06	3
	4	Altos	OTS250G1L/4	1SCA022731R8230	0,12	4
		Bajos	OTS250G1S/4	1SCA022731R8400	0,08	4
OT315...400	3	Altos	OTS400G1L/3	1SCA022736R8840	0,15	3
		Bajos	OTS400G1S/3	1SCA022736R9060	0,09	3
	4	Altos	OTS400G1L/4	1SCA022736R9490	0,20	4
		Bajos	OTS400G1S/4	1SCA022736R9650	0,12	4
OT630...800	3	Altos	OTS800G1L/3	1SCA022776R7890	0,32	3
		Bajos	OTS800G1S/3	1SCA022776R8190	0,17	3
	4	Altos	OTS800G1L/4	1SCA022776R7970	0,42	4
		Bajos	OTS800G1S/4	1SCA022776R8270	0,26	4
OT1000…1600	3	Altos	OTS1600G1L/3	1SCA022871R9510	0,42	3
		Bajos	OTS1600G1S/3	1SCA022871R9600	0,22	3
	4	Altos	OTS1600G1L/4	1SCA022871R9780	0,55	4
		Bajos	OTS1600G1S/4	1SCA022871R9860	0,34	4
OT2000…2500	3	Altos	OTS2500G1L/3	1SCA107261R1001	1,00	3
		Bajos	OTS2500G1S/3	1SCA107260R1001	0,50	3
	4	Altos	OTS2500G1L/4	1SCA107262R1001	1,30	4
		Bajos	OTS2500G1S/4	1SCA107271R1001	0,70	4

Cubrebornes para terminales

Fijación rápida, plástico transparente, IP2X.

Válido para terminales	Tipo	Código	Peso [Kg]	Emb/ud [ud]
OZXB2, 2L	OZXB2K	1SCA022264R0010	0,05	1
OZXB3, 4	OZXB3K	1SCA022264R0440	0,20	1
OZXB5, 6	OZXB4K	1SCA022199R2850	0,24	1
OZXB7, 7L	OZXB5K	1SCA022283R8040	0,13	1

Separadores de fase

En alternativa a los cubrebornes. De plástico color gris, para mantener la distancia entre fases, de fácil montaje.
Incluye 6 unidades por cada referencia.

OT630...800	OTB800/6	1SCA022821R7760	0,35	6
OT1000…2500	OTB1600/6	1SCA100768R1001	0,50	6

Accesorios de enclavamiento

Leva de enclavamiento por cerradura de bloqueo: Castell, Lowe&Fletcher y Ronis.
Para adaptar los interruptores al sistema de enclavamiento por cerradura. La cerradura no está incluida.

OT200...250	OETLZW16	1SCA022093R2070	0,17	1
OT315…2500	OETLZW5	1SCA022052R3900	0,14	1

Brida para enclavamiento de puerta

Cuando esté prevista esta brida, el enclavamiento de puerta de las manetas no puede falsearse.

Válido para mando tipo empuñadura	Tipo	Código	Peso [Kg]	Emb/ud [ud]
OH65...275	OHZX4	1SCA022467R2470	0,03	1

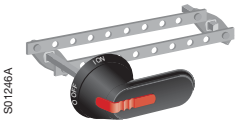

OESAZW2
OETLZW9

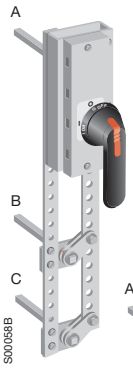

OTZW25
OETLZW11

OTZW26

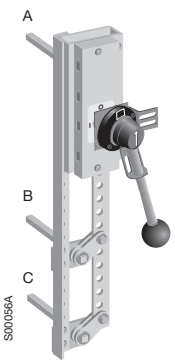

OETLZW13

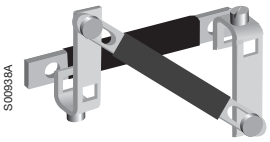

OTZW10

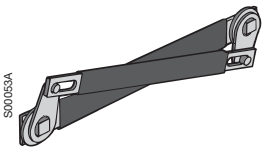

OETLZW3, 14, 15

Kits de conversión para combinación de interruptores

Válido para interruptores	Diámetro del eje [mm]	Distancia entre ejes [mm]	Tipo	Código	Peso [Kg]	Emb/ud [ud]
Interruptores de 6 y 8 polos						
Acoplamiento paralelo de interruptores de 3 y 4 polos para construir interruptores de 6 y 8 polos respectivamente. Ambos interruptores trabajan simultáneamente. Los diferentes taladros del accesorio permiten ajustar el eje para diferentes profundidades. Los interruptores se pueden montar tanto en disposición horizontal como vertical.						
OT200...250	6	45 + (0...13) x 15	OESAZW2	1SCA022078R1600	0,80	1
OT315...800	12	60 + (0...19) x 20	OETLZW9	1SCA022061R3300	1,10	1
Interruptores - Conmutadores I-O-II						
Dos interruptores conectados mediante un mecanismo que opera en las posiciones I-O-II. Accesorio válido para interruptores de 3 ó 4 polos.						
OT200...250	6	210 + (0...18) x 20	OTZW25	1SCA022778R6920	2,80	1
OT315...800	12	210 + (0...11) x 20	OETLZW11	1SCA022078R0030	3,00	1
By-pass						
Una combinación de dos interruptores en paralelo con un tercer interruptor-conmutador para by-pass. El accesorio by-pass puede ser usado conjuntamente con otro accesorio de combinación. Accesorio válido para conectar interruptores de 3 ó 4 polos.						
OT200...250	6	entre A y B: 210 + (0...9) x 20 entre A y C: 250 + (0...9) x 20	OTZW26	1SCA022778R7060	3,30	1
OT315...800	12	entre A y B: 210 + (0...18) x 20 entre A y C: 250 + (0...18) x 20	OETLZW13	1SCA022078R0460	4,00	1
Enclavamiento mecánico						
Impide que un interruptor se pueda cerrar (ON-I) si el otro no está abierto (OFF-O). Montado al revés, impide que un interruptor se pueda abrir (OFF-O) si el otro no está cerrado (ON-I).						
OT200...250[1]	6	190	OTZW10	1SCA022431R5280	0,40	1
OT315...400[2]	12	250	OETLZW14	1SCA022077R3410	0,70	1
OT315...800[2]	12	300	OETLZW3	1SCA022049R0380	0,80	1
OT315...2500[2]	12	500	OETLZW15	1SCA022081R9340	1,24	1

[1] Accesorio válido para conectar interruptores de 4 polos.
[2] Accesorio válido para conectar interruptores de 3 ó 4 polos.

Ejes y Mandos incluidos como estándar para los kits de conversión

Kit de conversión	Eje	Mando	Se puede usar el eje y mando estándar de uno de los interruptores: Eje estándar	Mando estándar
OESAZW2	2 piezas	OHB145J12	-	-
OETLZW9	-	-	X	X
OTZW25	2 piezas	OHB95J12E001	-	-
OETLZW11	2 piezas	OHB145J12E001	-	-
OTZW26	3 piezas	OHB95J12E001	-	-
OETLZW13	3 piezas	YASDA6	-	-
OTZW10	-	-	X	X
OETLZW14	-	-	X	X
OETLZW3	-	-	X	X
OETLZW15	-	-	X	X

Interruptores - Seccionadores OT

Tabla de selección
OETL3150

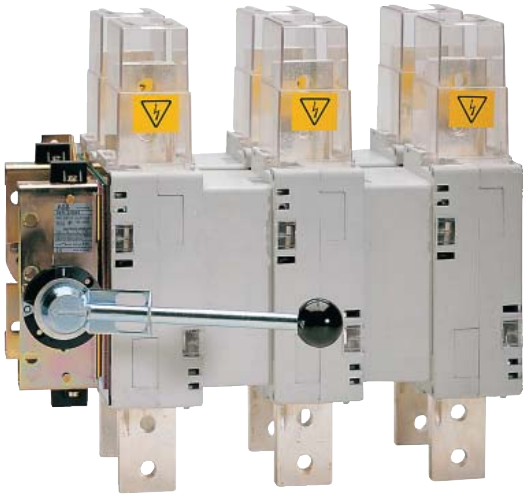

Tamaño		**3150**
SwitchLine tipos		**OETL 3150_**
Ejes	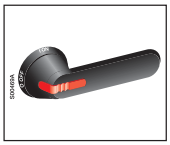	**Negro, rojo-amarillo: I-O, ON-OFF** **Gris: I-O**
	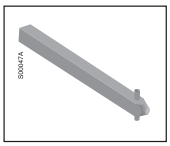	**Longitudes eje desde 325 mm hasta 535 mm**
Contactos auxiliares	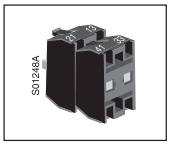	**1 NO + 1 NC, 2 NO + 2 NC,** **4 NO + 4 NC, 8 NO + 8 NC, 2 NO, 4 NO, 8 NO, 16 NO**
Conexiones de barras	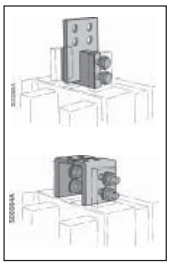	**OETLZX 115_** **OETLZX 114_**

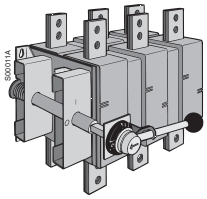

OETL3150K3

Interruptores - Seccionadores OETL3150

Incluyen mando metálico, IP65, con indicación I-O/ON-OFF, eje y tornillería como estándar. Con enclavamiento por candado en posición O-OFF (máx. 3) y con bloqueo puerta en posición I-ON.

Mando Frontal izquierda

I_{th} [A]	AC-21A/AC-23A corriente asignada de empleo 415 V [A/A]	Número de polos	Tipo	Código	Peso [kg]	Emb/ud [ud]
3150	3150/800	3	OETL3150K3	1SCA022115R6340	39,00	1
		4	OETL3150K4	1SCA022115R6510	47,00	1

Mando Frontal centrado

3 polos entre L1 y L2. 4 polos entre L2 y L3.

3150	3150/800	3	OETL3150KV12	1SCA022290R3390	37,50	1
		4	OETL3150KV22	1SCA022293R8260	48,80	1

Ejes, Mandos y Tornillería incluidos como estándar

Interruptores	Eje	Mando	Métrica terminal
OETL3150 K, KV	OXP12X325	YASDA7	M12x60 (12pcs/pack)

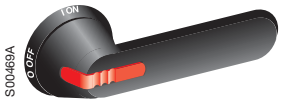

OHB_

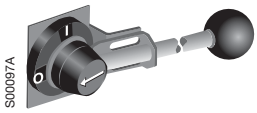

YASDA_

Mandos opcionales accionamiento frontal

Indicación I-O/ON-OFF. Mando reenviado, IP65, tipo empuñadura de montaje a puerta con tornillos no visibles desde el frontal. Doble aislamiento. Con enclavamiento por candado en posición O-OFF (máx. 3) y con bloqueo puerta en posición I-ON (falseable por personal autorizado). El eje de prolongación debe pedirse por separado.

Mandos de plástico

Válido para interruptores	Diámetro eje [mm]	Longitud empuñadura [mm]	Color	Tipo	Código	Peso [kg]	Emb/ud [ud]
OETL3150	12	275	Negro	OHB275J12	1SCA022381R2960	0,20	1
			Rojo-Amarillo	OHY275J12	1SCA022381R3180	0,001	1

Mandos metálicos

OETL3150	12	220	Negro I-0	YASDA7	1SCA022071R3010	0,68	1
			Negro ON-OFF	YASDA8	1SCA022071R3270	0,68	1

Mandos opcionales con indicación I-O-II

Indicación I-O-II. Mando reenviado, IP65, tipo empuñadura de montaje a puerta con tornillos no visibles desde el frontal. Doble aislamiento. Con enclavamiento por candado en posición I-II y cuando está enclavado por candado. Posibilidad de enclavamiento por candado en todas las posiciones (máx. 3) (falseable por personal autorizado). El eje de prolongación debe pedirse por separado.

Mandos metálicos

OETL3150	12	275	Negro	OHB275J12E011	1SCA022460R7220	0,001	1
			Rojo-Amarillo	OHY275J12E011	1SCA022460R7310	0,001	1

Mandos metálicos

OETL3150	12	220	Negro	YASDA21	1SCA022098R9420	0,68	1
		320	Negro	YASDA6	1SCA022071R2890	0,80	1

Interruptores - Seccionadores OT

Información para Pedido
Accesorios OETL3150

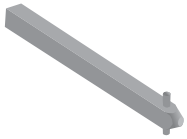

OXP12X_

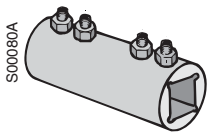

OETRLZX95

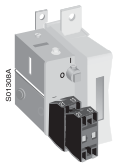

OZXK_

1NC 1NO

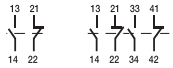

1NO+1NC 2NO+2NC

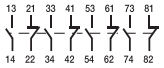

4NO+4NC

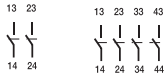

2NO 4NO

8NO

OZXK_

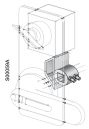

OETLZW5

Ejes

Válido para interruptores	Diámetro eje [mm]	Longitud empuñadura [mm]	Tipo	Código	Peso [kg]	Emb/ud [ud]
OETL3150	12	325	OXP12X325	1SCA022042R5810	0,38	1
		395	OXP12X395	1SCA022042R5990	0,46	1
		465	OXP12X465	1SCA022042R6020	0,54	1
		535	OXP12X535	1SCA022042R6110	0,62	1

Manguito para extensión de eje

Ejes con diámetro de 12 mm	OETLZX95	1SCA022083R5620	0,04	1

Contactos auxiliares

Bornes protegidos IP20. Bornes para cable sección mín. 0,5 mm², máx. 2x2,5 mm² . Tensión de aislamiento 690V. I_{th} 10A. Los contactos auxiliares N.A. son del tipo adelantados al cierre y los contactos N.C. son del tipo retrasados a la apertura.

Válido para interruptores	Función	Tipo	Código	Peso [Kg]	Emb/ud [ud]
OETL3150	1 N.A. + 1 N.C.	OZXK1	1SCA022131R8690	0,12	1
	2 N.A. + 2 N.C.	OZXK2	1SCA022131R8850	0,12	1
	4 N.A. + 4 N.C.[1)]	OZXK3	1SCA022131R9070	0,18	1
	2 N.A.	OZXK4	1SCA022131R9230	0,085	1
	4 N.A.	OZXK5	1SCA022131R9400	0,115	1
	8 N.A.[2)]	OZXK6	1SCA022131R9660	0,18	1

1) 8 N.A. + 8 N.C. = 2 x OZXK3
2) 16 N.A. = 2 x OZXK6

Accesorios de montaje

Soporte para fijación y montaje del mando al interruptor. Se puede maniobrar usando el eje estándar suministrado con el interruptor.

Válido para interruptores	Descripción	Tipo	Código	Peso [Kg]	Emb/ud [ud]
OETL3150	Para mando metálico	OETLZX71	1SCA022068R2700	0,40	1

Accesorios de bloqueo

Leva de enclavamiento por cerradura de bloqueo: Castell, Lowe&Fletcher y Ronis. Para adaptar los interruptores al sistema de enclavamiento por cerradura. La cerradura no está incluida.

OETL3150	OETLZW5	1SCA022052R3900	0,140	1

Terminales para cables de Al y Cu

Válido para interruptores	Sección de cable [mm²]	Cubrebornes recomendado	Número de polos	Tipo	Código	Peso [kg]	Emb/ud [ud]
OETL 3150	95…185	OZXB3K	3	OZXB3	1SCA022136R8100	1,28	3
			4º polo adicional	OZXB3/1	1SCA022194R0620	0,13	1
	2x(95…185)	OZXB3K	3	OZXB4	1SCA022137R4760	1,71	3
			4º polo adicional	OZXB4/1	1SCA022194R0890	0,60	1
	120…300	OZXB4K	3	OZXB5	1SCA022137R2470	2,22	3
			4º polo adicional	OZXB5/1	1SCA022194R1010	0,80	1
	2x(120…300)	OZXB4K	3	OZXB6	1SCA022137R4920	3,03	3
			4º polo adicional	OZXB6/1	1SCA022194R1270	1,00	1

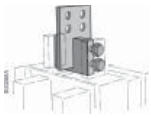

OETLZX115

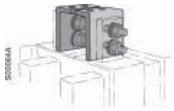

OETLZX114

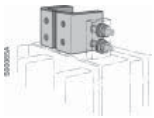

OETLZX114

OETLZW15

Enclavamiento mecánico

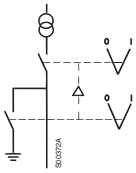

Conexiones de barras

Montaje vertical

Válido para interruptores	Número de polos	Tipo	Código	Peso [kg]	Emb/ud [ud]
OETL3150	3	OETLZX115	1SCA022117R7770	21	6
	4	OETLZX115/1	1SCA022126R2110	21	8

Mando Frontal centrado

OETL3150	3	OETLZX114	1SCA022117R7510	14,10	6
	4	OETLZX114/1	1SCA022126R1990	14,10	8

Kits de conversión para combinación de interruptores

Las levas de unión están provistas con agujeros, que permiten diferentes distancias entre ejes. Las combinaciones de interruptores pueden ser montadas en disposición tanto horizontal como vertical.

Enclavamiento mecánico
Para realizar un enclavamiento mecánico entre 2 interruptores. Previene el cierre de un interruptor si el otro no está abierto. Accesorio válido para conectar interruptores de 3 y 4 polos. Los mandos suministrados con el interruptor pueden también ser utilizados con el dispositivo. Para ejes de diámetro 12mm.

Válido para interruptores	Distancia entre ejes [mm]	Tipo	Código	Peso [kg]	Emb/ud [ud]
OETL3150	500	OETLZW15	1SCA022081R9340	1,20	1

Interruptores - Seccionadores OT

Información para Pedido
OT16U…OT1200U y OETL-NF1600P…2000P

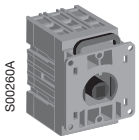
S00260A

OT 16…40FT3

S00690A

OT 63…80FT3

"Non-fusible disconnect switches" para el mercado Norteamericano (UL)

Incluyen mando de plástico negro con indicación ON-OFF/I-O y eje como estándar. El mando presenta un grado de protección IP65, con enclavamiento por candado en posición O-OFF (máx. 3) y con bloqueo puerta en posición I-ON. El eje es de tipo telescópico y ajustable para diferentes profundidades de instalación. (El eje no requiere mecanizado)

Montaje sobre perfil DIN o placa base

I_{th}	HORSE 200/ 208V [A]	POWER 240V	RATING 480V [HP]	3-PHASE 600V	Número de Polos	Tipo	Código	Peso [Kg]	Emb/ud [ud]
20		5	10	15	3	OT16F3	1SCA104811R1001	0,11	1
					4	OT16F4N2	1SCA104829R1001	0,14	1
30		7,5	15	20	3	OT25F3	1SCA104857R1001	0,11	1
					4	OT25F4N2	1SCA104886R1001	0,14	1
40		10	20	25	3	OT40F3	1SCA104902R1001	0,11	1
					4	OT40F4N2	1SCA104932R1001	0,14	1
60		15	30	30	3	OT63F3	1SCA105332R1001	0,27	1
					4	OT63F4N2	1SCA105365R1001	0,3	1
80		20	40	40	3	OT80F3	1SCA105798R1001	0,27	1
					4	OT80F4N2	1SCA105413R1001	0,3	1
30		10	20	30	3	OT30F3	1SCA105068R1001	0,36	1
					4	OT30F4N2	1SCA108347R1001	0,5	1
60		20	40	40	3	OT60F3	1SCA105076R1001	0,36	1
					4	OT60F4N2	1SCA108348R1001	0,5	1
100		30	50	50	3	OT100F3	1SCA105004R1001	0,36	1
					4	OT100F4N2	1SCA105018R1001	0,5	1
125		30	60	75	3	OT160E3	1SCA022257R5950	1	1
					4	OT160E4	1SCA022259R8060	1,3	1

Montaje sobre puerta

20		5	10	15	3	OT16FT3	1SCA104838R1001	0,13	1
					4	OT16FT4N2	1SCA105711R1001	0,16	1
30		7,5	15	20	3	OT25FT3	1SCA104884R1001	0,13	1
					4	OT25FT4N2	1SCA104900R1001	0,16	1
40		10	20	25	3	OT40FT3	1SCA104940R1001	0,13	1
					4	OT40FT4N2	1SCA104956R1001	0,16	1
60		15	30	30	3	OT63FT3	1SCA105382R1001	0,28	1
					4	OT63FT4N2	1SCA105393R1001	0,35	1
80		20	40	40	3	OT80FT3	1SCA105431R1001	0,28	1
					4	OT80FT4N2	1SCA105499R1001	0,35	1

Interruptores - Seccionadores OT

Información para Pedido
OT16U…OT1200U y OETL-NF1600P…2000P

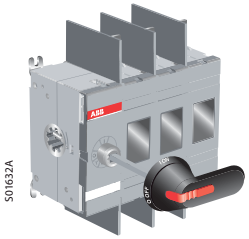

OT200U03P

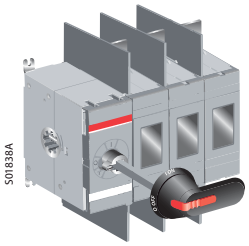

OT400U03P

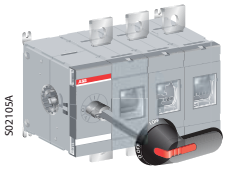

OT600U03P

Mando Frontal Izquierda

I_{th}	HORSE 200/ 208V [A]	POWER 240V	RATING 480V [HP]	3-PHASE 600V	Número de Polos	Tipo	Código	Peso [Kg]	Emb/ud [ud]
200	60	75	150	200	3	OT200U03P	1SCA022709R9920	1,8	1
					4	OT200U04P	1SCA022710R0610	2,2	1
400	100	125	250	350	3	OT400U03P	1SCA022718R9670	3,4	1
					4	OT400U04P	1SCA022719R1900	4,0	1
600	150	200	450	500	3	OT600U03P	1SCA022718R9830	6,5	1
					4	OT600U04P	1SCA022719R2200	7,7	1
800	-	500	500	250	3	OT800U03P	1SCA105665R1001	19	1
					4	OT800U04P	1SCA105667R1001	22	1
1200	-	-	-	-	3	OT1200U03P	1SCA022860R6910	19	1
					4	OT1200U04P	1SCA022860R7120	22	1
1600	-	-	-	-	3	OETL-NF1600P	1SCA022282R0690	65	1
2000	-	-	-	-	3	OETL-NF2000P	1SCA022282R0850	65	1

Mando Frontal Centrado

200	60	75	150	200	3	OT200U12P	1SCA022752R2010	1,8	1
					4	OT200U22P	1SCA022741R8880	2,2	1
400	100	125	250	350	3	OT400U12P	1SCA022754R6960	3,4	1
					4	OT400U22P	1SCA022762R7290	4,0	1
600	150	200	450	500	3	OT600U12P	1SCA022753R7710	6,4	1
					4	OT600U22P	1SCA022753R7890	7,7	1
800	-	500	500	250	3	OT800U12P	1SCA106128R1001	19	1
					4	OT800U22P	1SCA106125R1001	22	1
1200	-	-	-	-	3	OT1200U12P	1SCA022871R9270	19	1
					4	OT1200U22P	1SCA105654R1001	22	1

Ejes, Mandos y Tornillería incluidos como estándar

Interruptores	Eje	Mando	Tornillería terminales
OT200U_P	OXP6X210	OHB65J6	M8 x 25
OT400U_P	OXP12X185	OHB95J12	M10 x 30
OT600U_P	OXP12X185	OHB125J12	M12 x 40

OT16...40F3, _F4

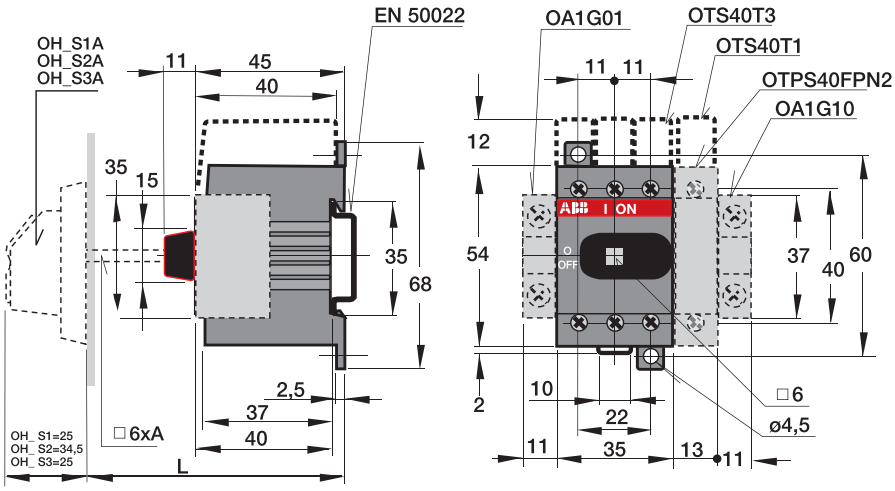

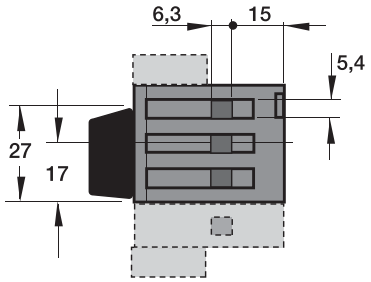

Shaft OXS	Handle OH_ S2	Handle OH_ S1	Shaft OX	Handle OZ331_P
A/mm	L min/max	L min/max	A/mm	L min/max
85	107 / 126	93 / 110	60	92 / 120
105	127 / 146	113 / 130	85	117 / 145
120	142 / 161	128 / 145	105	137 / 165
130	152 / 171	138 / 155	115	147 / 175
160	182 / 201	168 / 185	130	162 / 190
180	202 / 221	188 / 205	155	187 / 215
250	272 / 291	258 / 275	200	232 / 260
330	352 / 371	338 / 355	300	332 / 360

M00157/OT16-40F3_F4 C

OT63...80F3, _F4

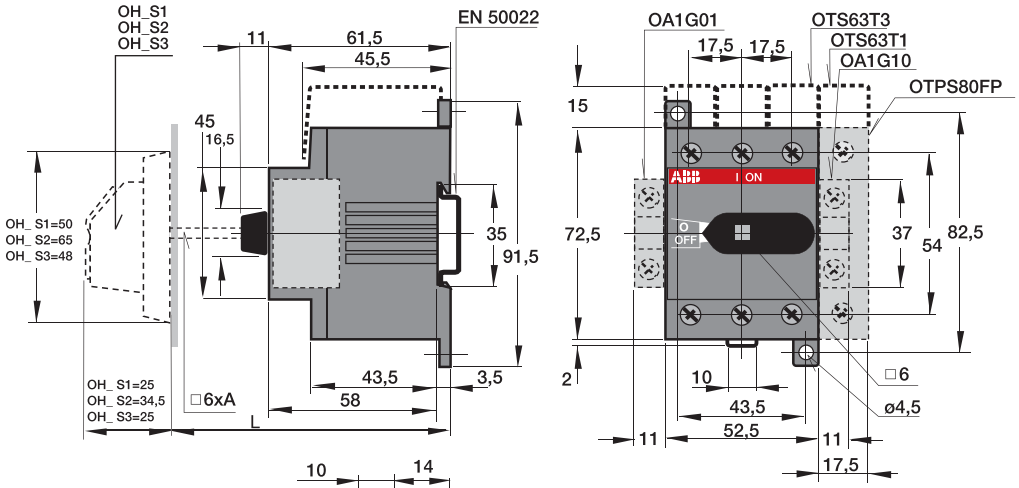

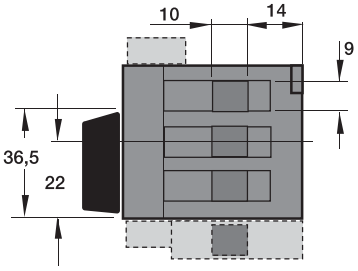

Shaft OXS	Handle OH_ S2	Handle OH_ S1	Shaft OX	Handle OZ331_P
A/mm	L min/max	L min/max	A/mm	L min/max
85	123,5/ 142,5	109,5 / 126,5	60	108,5 / 136,5
105	143,5 / 162,5	129,5 / 146,5	85	133,5 / 161,5
120	158,5 / 177,5	144,5 / 161,5	105	153,5 / 181,5
130	168,5 / 187,5	154,5 / 171,5	115	163,5 / 191,5
160	198,5 / 217,5	184,5 / 201,5	130	178,5 / 206,5
180	218,5 / 237,5	204,5 / 221,5	155	203,5 / 231,5
250	288,5 / 307,5	274,5 / 291,5	200	248,5 / 276,5
330	368,5 / 387,5	354,5 / 371,5	300	348,5 / 376,5

M00161/OT63-80F3_F4 C

OT100…125F3,_F4

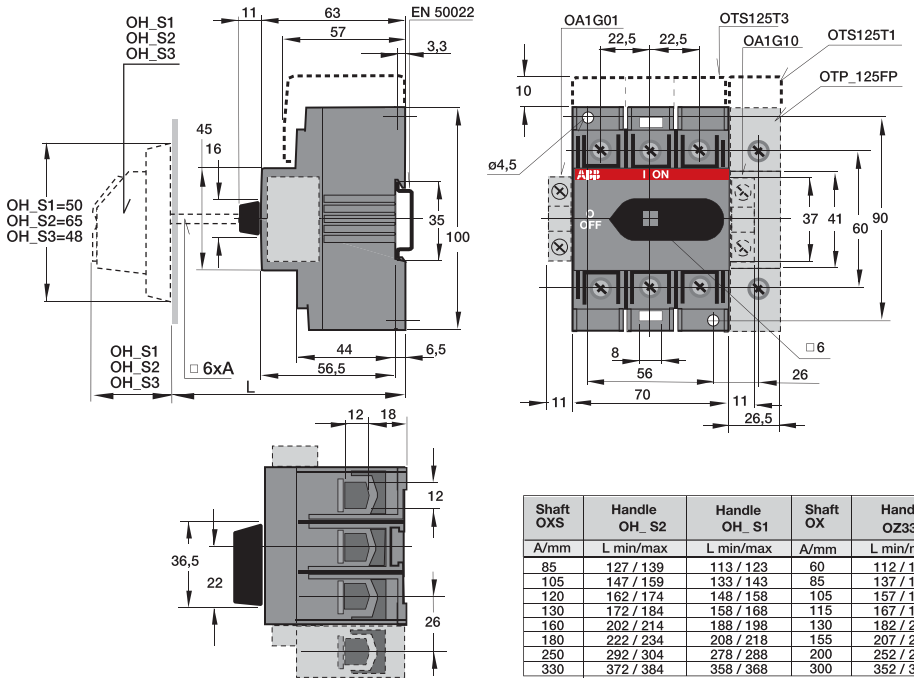

Shaft OXS	Handle OH_ S2	Handle OH_ S1	Shaft OX	Handle OZ331_P
A/mm	L min/max	L min/max	A/mm	L min/max
85	127 / 139	113 / 123	60	112 / 133
105	147 / 159	133 / 143	85	137 / 158
120	162 / 174	148 / 158	105	157 / 178
130	172 / 184	158 / 168	115	167 / 188
160	202 / 214	188 / 198	130	182 / 203
180	222 / 234	208 / 218	155	207 / 228
250	292 / 304	278 / 288	200	252 / 273
330	372 / 384	358 / 368	300	352 / 373

M00166/OT100-125F3_4 D

OT16...40F6, _F8

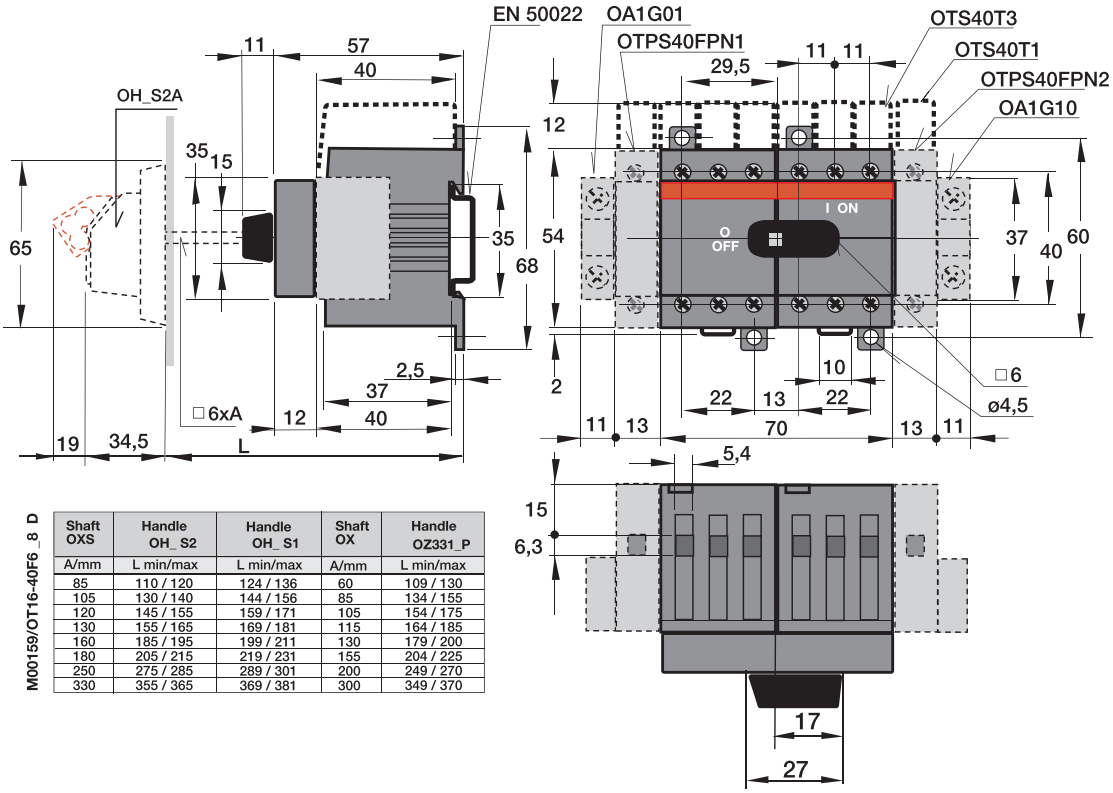

Shaft OXS	Handle OH_ S2	Handle OH_ S1	Shaft OX	Handle OZ331_P
A/mm	L min/max	L min/max	A/mm	L min/max
85	110 / 120	124 / 136	60	109 / 130
105	130 / 140	144 / 156	85	134 / 155
120	145 / 155	159 / 171	105	154 / 175
130	155 / 165	169 / 181	115	164 / 185
160	185 / 195	199 / 211	130	179 / 200
180	205 / 215	219 / 231	155	204 / 225
250	275 / 285	289 / 301	200	249 / 270
330	355 / 365	369 / 381	300	349 / 370

M00159/OT16-40F6_8 D

OT63…80F6,_F8

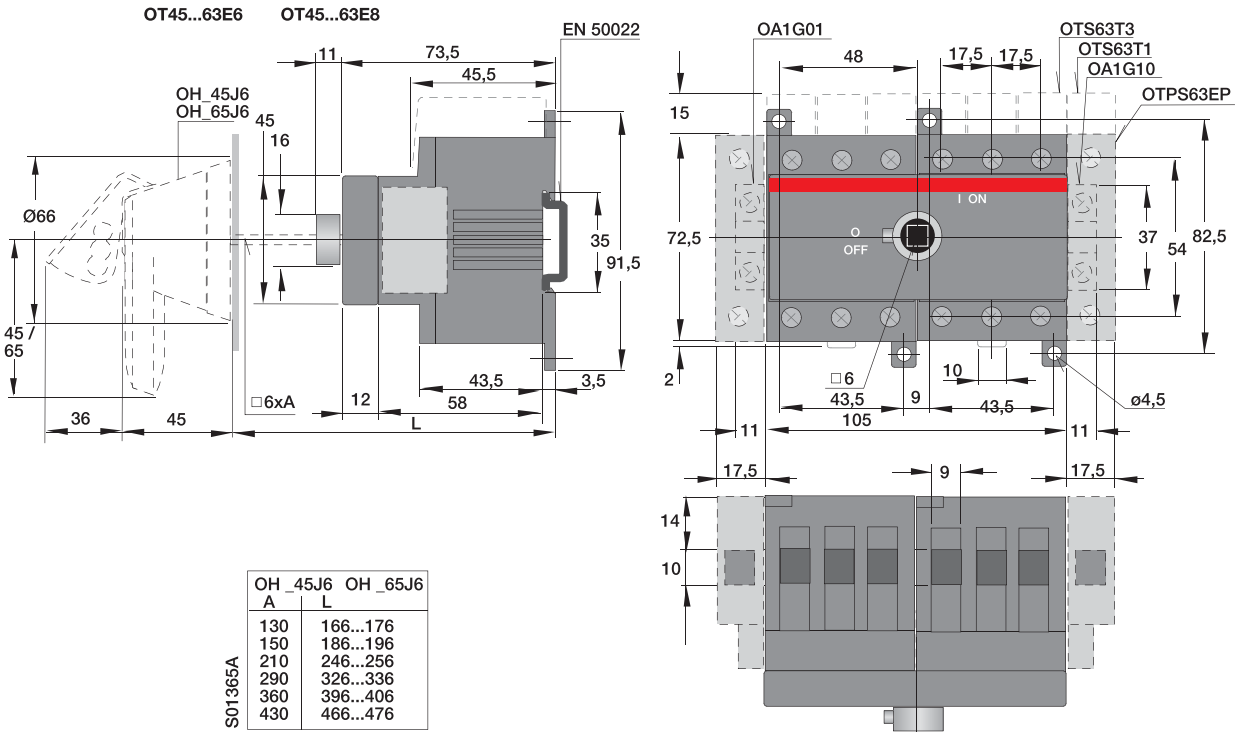

OH _45J6 A	OH _65J6 L
130	166...176
150	186...196
210	246...256
290	326...336
360	396...406
430	466...476

S01365A

OT100...125F6, _F8

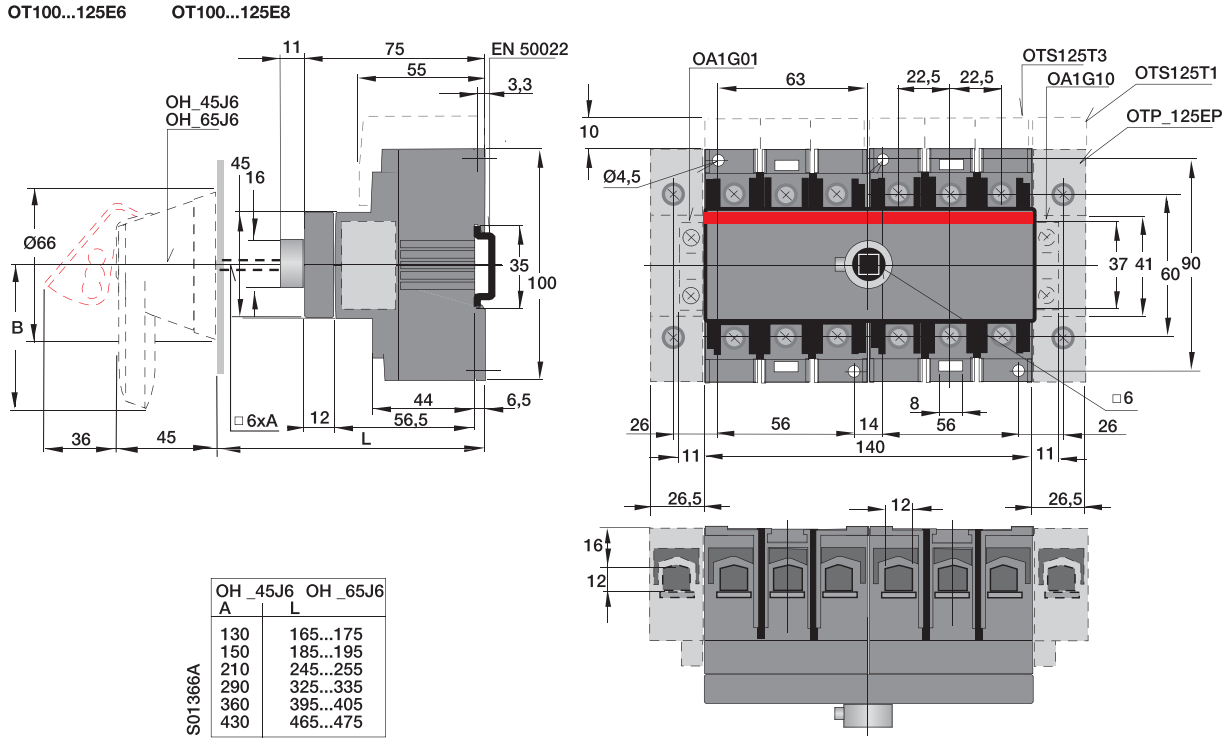

OH _45J6 A	OH _65J6 L
130	165...175
150	185...195
210	245...255
290	325...335
360	395...405
430	465...475

S01366A

OT16…40FT3,_FT4

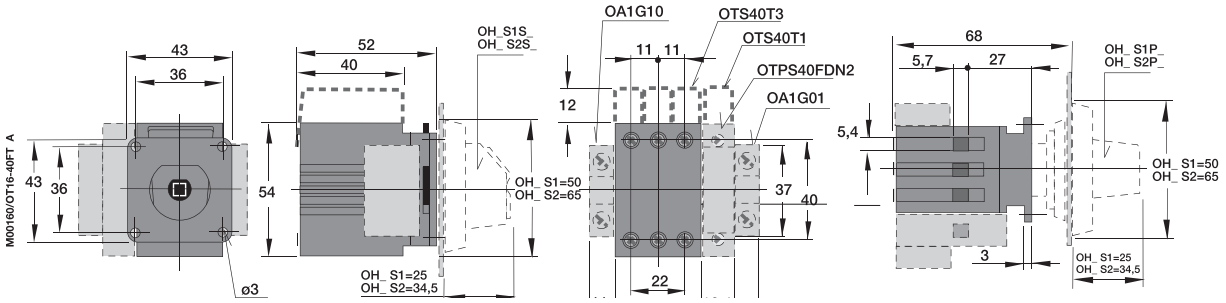

OT63…80FT3,_FT4

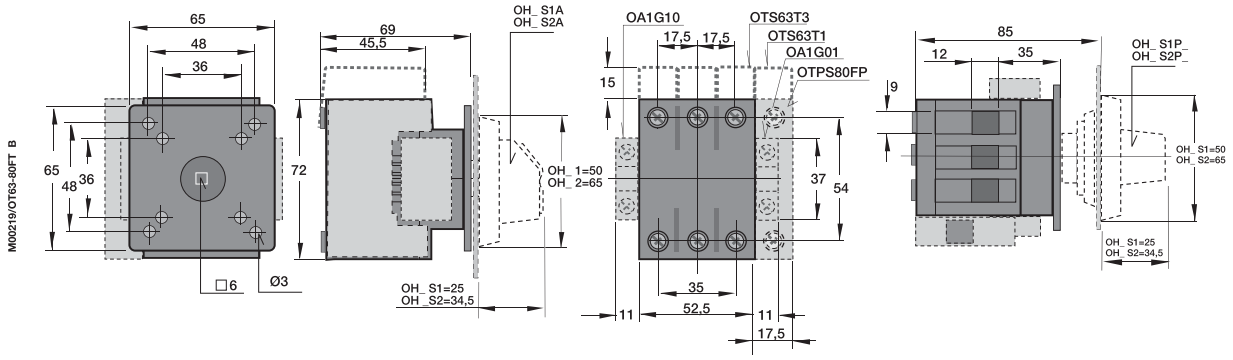

OT100…125FT3,_FT4

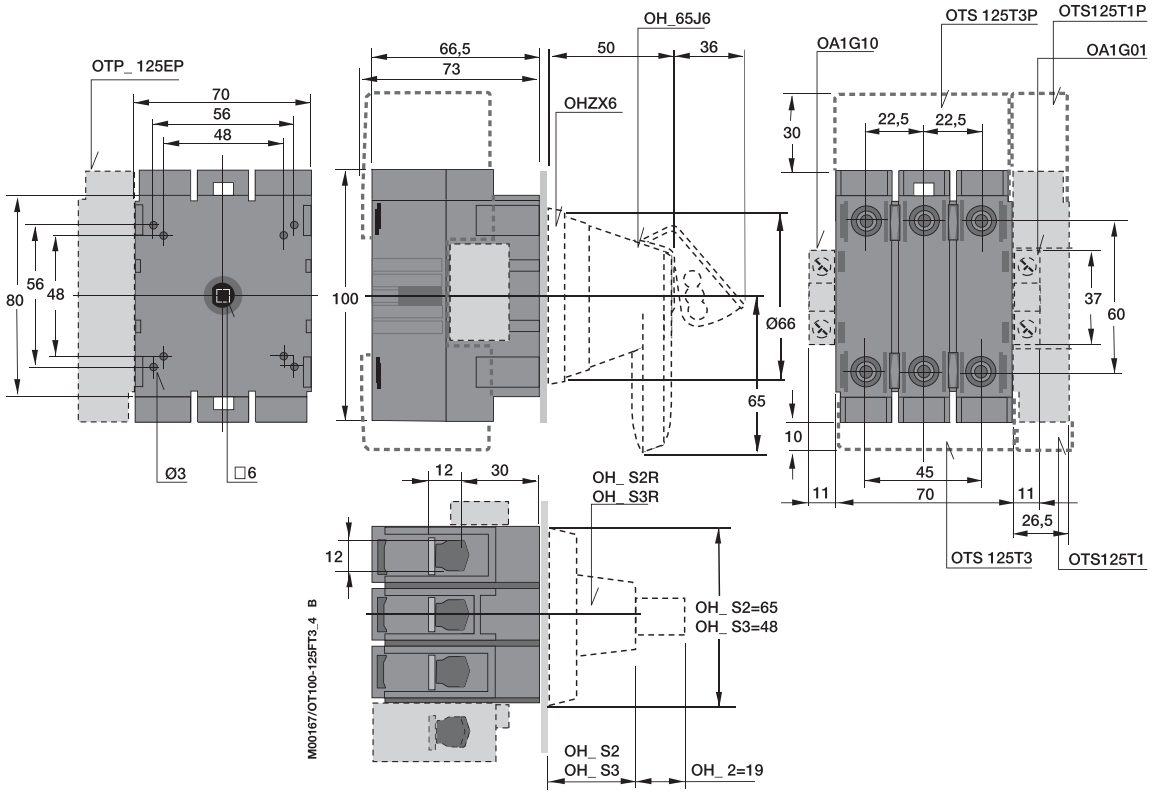

Manetas para interruptores-seccionadores montaje en placa base o carril DIN

Manetas tipo selector

OH_1A_
OH_3A_

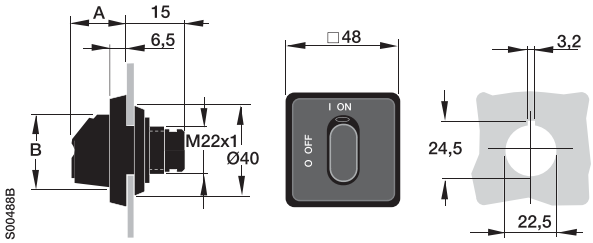

	A	B
OH_1A_	25,5	31,5
OH_3A_	25,5	37,5

OH_2A_

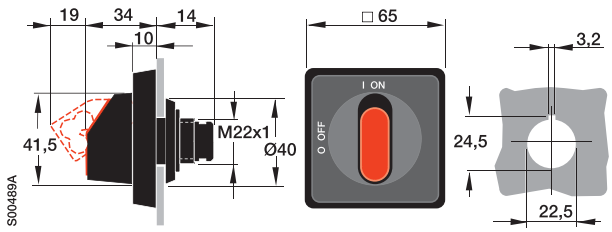

Manetas para interruptores-seccionadores montaje sobre puerta

Montaje a presión, taladro puerta 22,5 mm

OH_1P_
OH_3P_

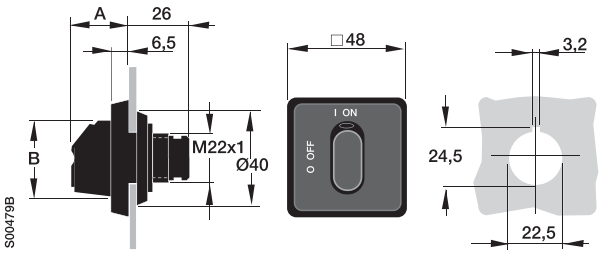

	A	B
OH_1P_	25,5	31,5
OH_3P_	25,5	37,5

OH_2P_

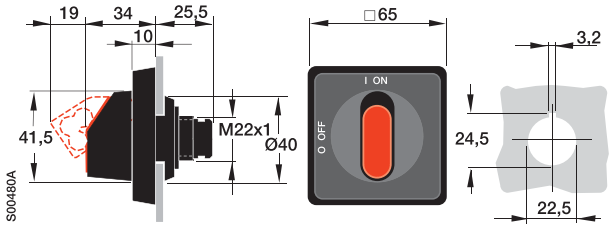

Montaje atornillado

OH_1R_
OH_3R_

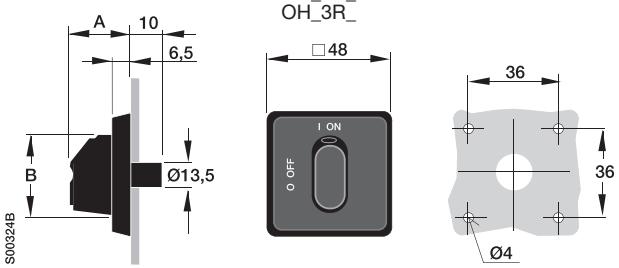

	A	B
OH_1R_	25,5	31,5
OH_3R_	25,5	37,5

OH_2R_

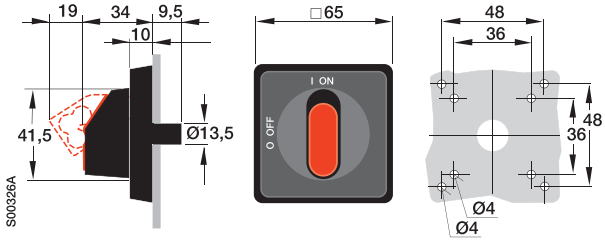

Funciones ON-OFF de los contactos principales y auxiliares OT 16...125

Contacto auxiliar	Configuración del contacto
OA1G10, OA1G01	1NO 1NC
OBEA 10+, OEZNP 1	1NO
OBEA 01+, OEZNP 1	1NC

OT 16...40

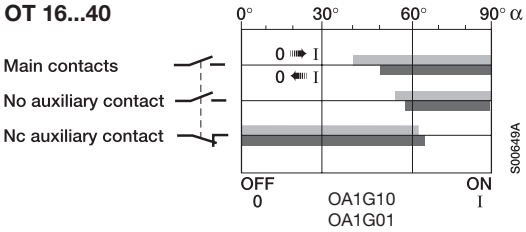

OT 63...125

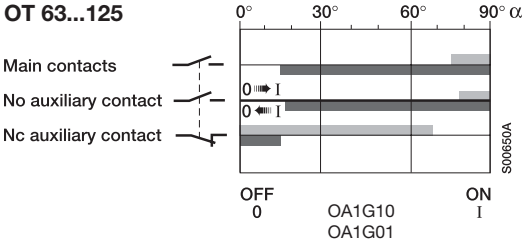

OT160E3, _E4

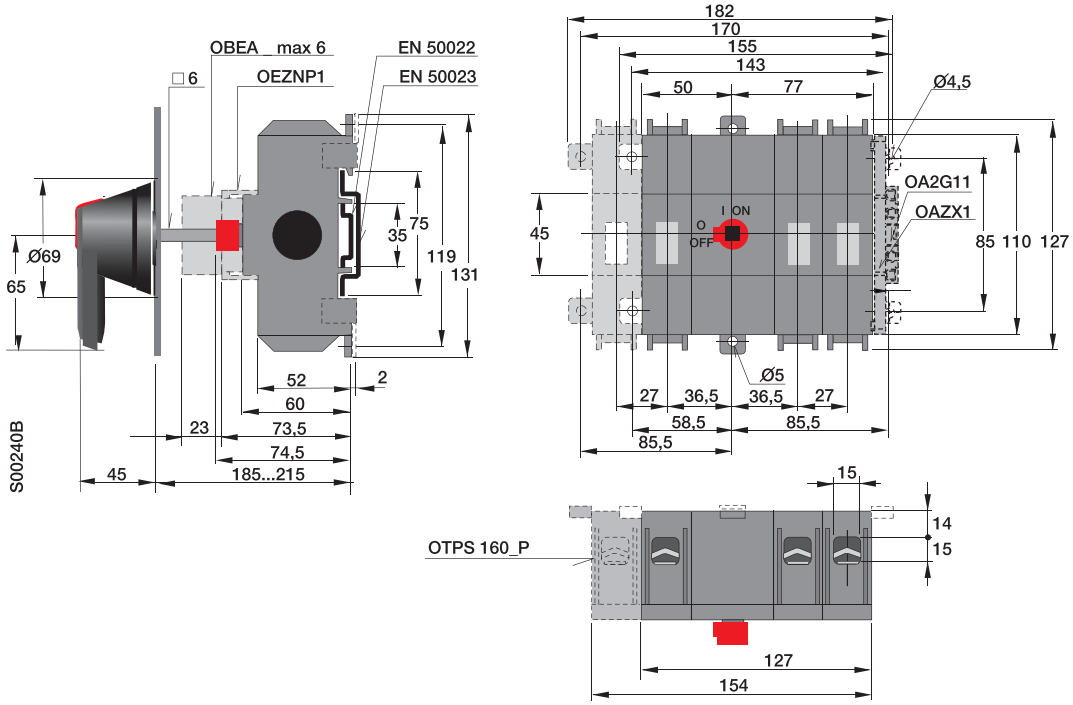

OT160ET_

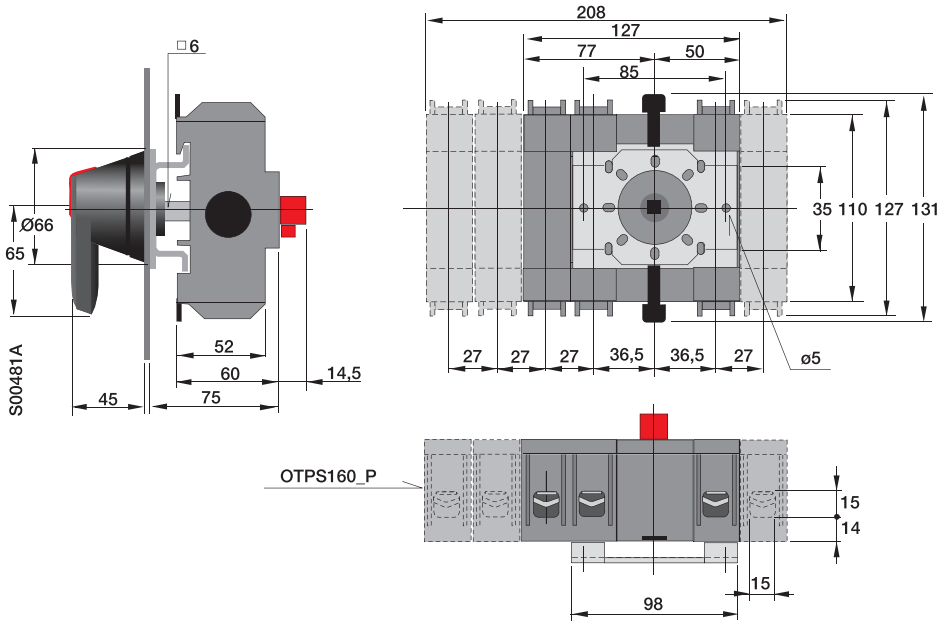

Funciones ON-OFF de los contactos principales y auxiliares OT 160

Contacto auxiliar	Configuración del contacto
OA1G10, OA1G01	1NO 1NC
OBEA 10+, OEZNP 1	1NO
OBEA 01+, OEZNP 1	1NC

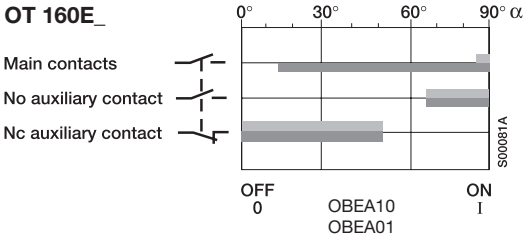

Interruptores - Seccionadores OT200_P y OT250_P

Mando Frontal Izquierdo

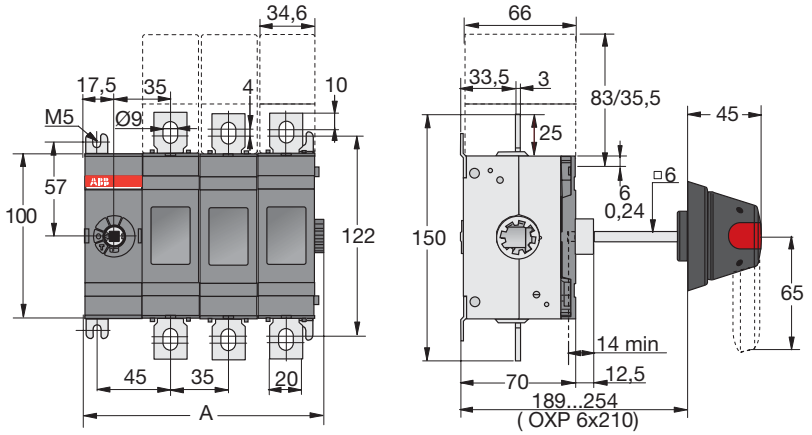

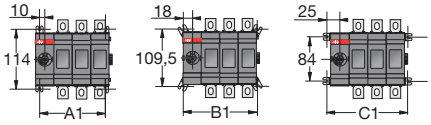

M00011/S01843 OT200_250E01_04 F

	OT200 ... OT250_		
	E02 (2 polos)	E03 (3 polos)	E04 (4 polos)
A	110,5	145,5	180,5
B	35	35	35
A1	114	114	114
A2	90	125	160
B1	109,5	109,5	109,5
B2	106	141	176
C1	84	84	84
C2	120	155	190

Mando Frontal Centrado

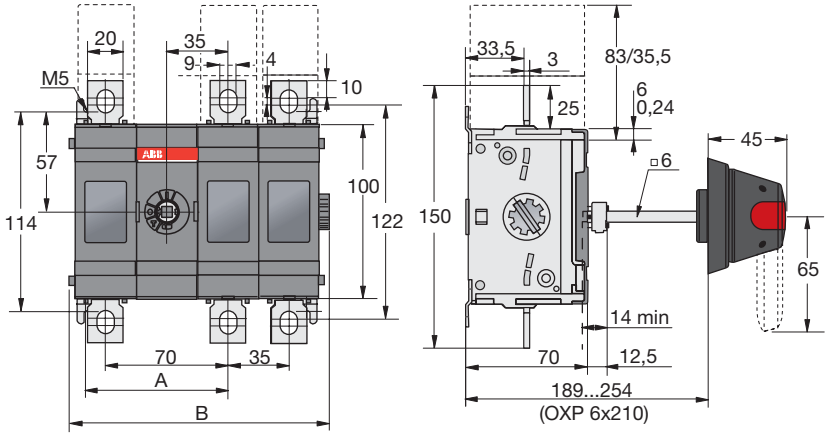

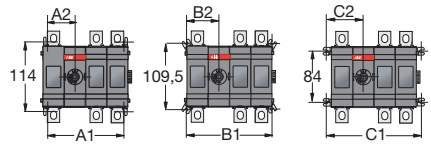

M00017/OT200_250E11_22 F

	OT200/250			
	E11 (2 polos)	E12 (3 polos)	E13 (4 polos)	E22 (4 polos)
A	80	80	80	115
B	115,5	150,5	185,5	185,5
A1	90	125	160	160
A2	45	45	45	80
B1	106	141	141	176
B2	53	53	53	88
C1	120	155	190	190
C2	60	60	60	95

Interruptores - Seccionadores OT315_P y OT400_P

Mando Frontal Izquierdo

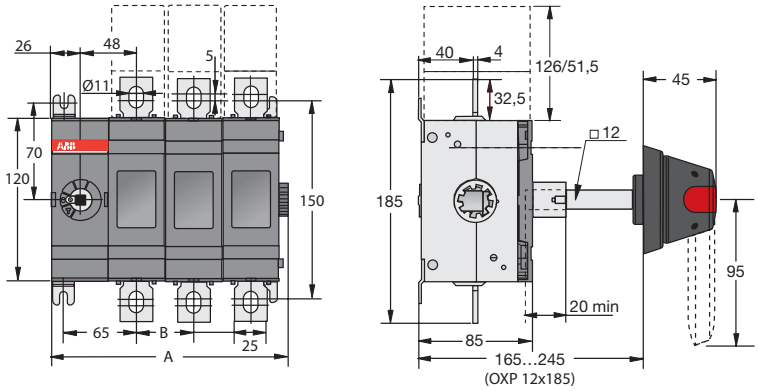

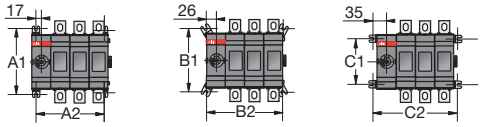

M00012_ES/OT315_400E01_04 E

	OT315 ... OT400		
	E02 (2 polos)	E03 (3 polos)	E04 (4 polos)
A	147	191	235
B	44	44	44
A1	140	140	140
A2	122	166	210
B1	135	135	135
B2	140	184	228
C1	104	104	104
C2	158	202	246

Interruptores - Seccionadores OT315_P y OT400_P

Mando Frontal Centrado

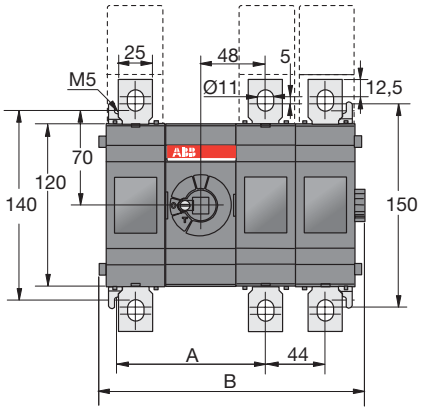

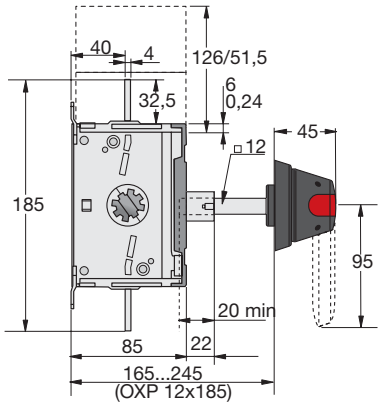

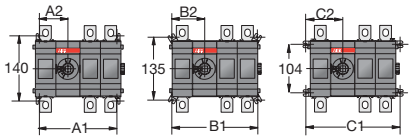

M00018/OT315_400E11_22 E

	OT315/400			
	E11 (2 polos)	E12 (3 polos)	E13 (4 polos)	E22 (4 polos)
A	109	109	109	153
B	152	196	240	240
A1	122	166	210	210
A2	61	61	61	105
B1	140	184	228	228
B2	70	70	70	114
C1	158	202	246	246
C2	79	79	79	123

Interruptores - Seccionadores OT630_P y OT800_P

Mando Frontal Izquierdo

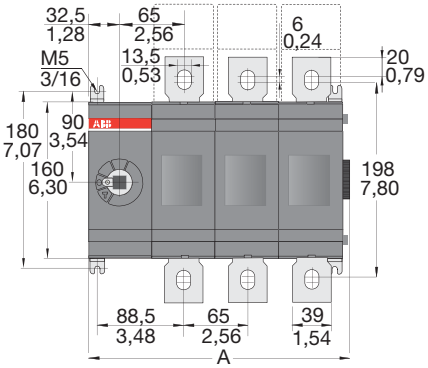

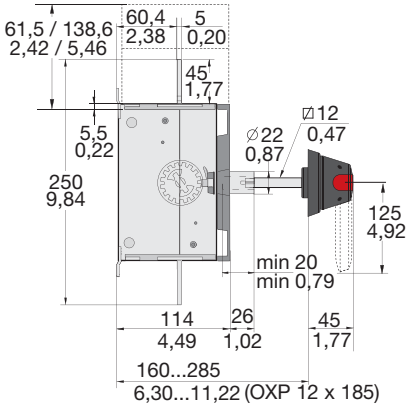

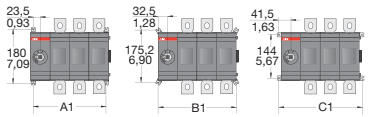

C00013_ / 13OT630_800_01_04 B

	OT630... 800E		
	E02 (2 polos)	E03 (3 polos)	E04 (4 polos)
A	65	65	65
B	201	266	331
A1	177	242	307
B1	195	260	325
C1	213	278	343

Mando Frontal Centrado

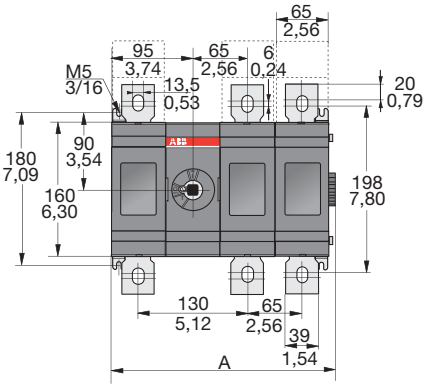

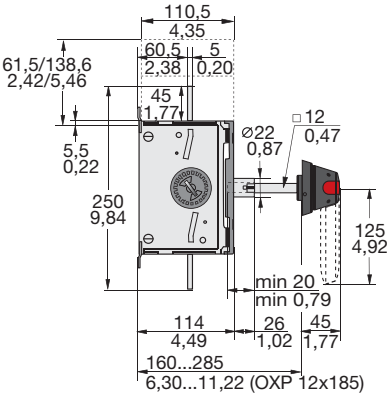

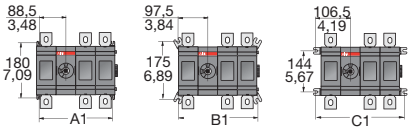

M00082 / OT630-800_11_22 C

	OT600/630/800			
	E11/U11 (2 polos)	E12/U12 (3 polos)	E13/U13 (4 polos)	E22/U22 (4 polos)
	mm/in	mm/in	mm/in	mm/in
A	201/7,91	266/10,47	331/13,03	331/13,03
A1	177/6,97	242/9,53	307/12,09	307/12,09
B1	195/7,68	260/10,24	325/12,80	325/12,80
C1	213/8,39	278/10,95	343/13,50	343/13,50

Interruptores - Seccionadores OT1000…1600_P

Mando Frontal Izquierdo

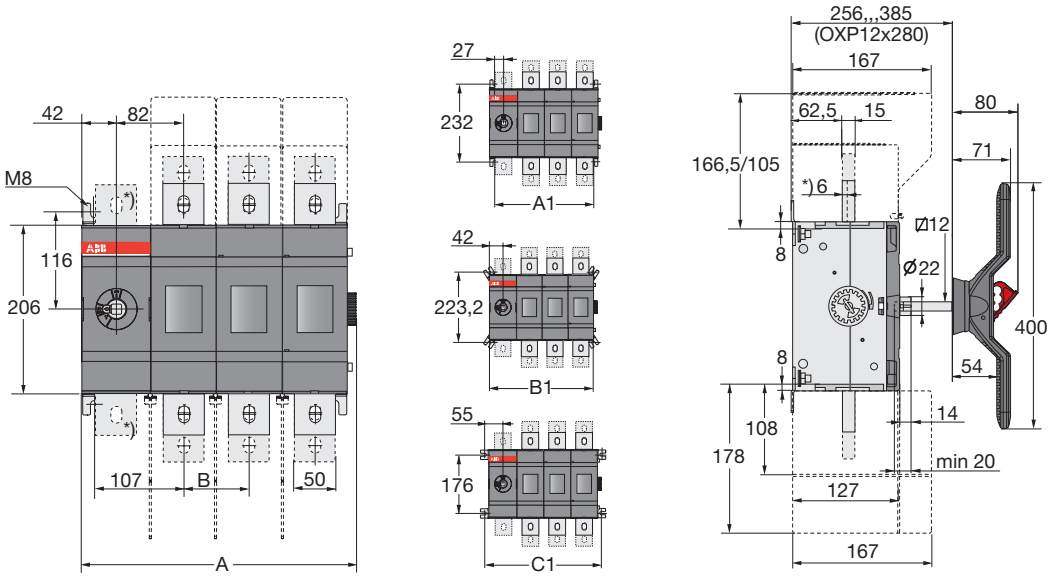

Mando Frontal Centrado

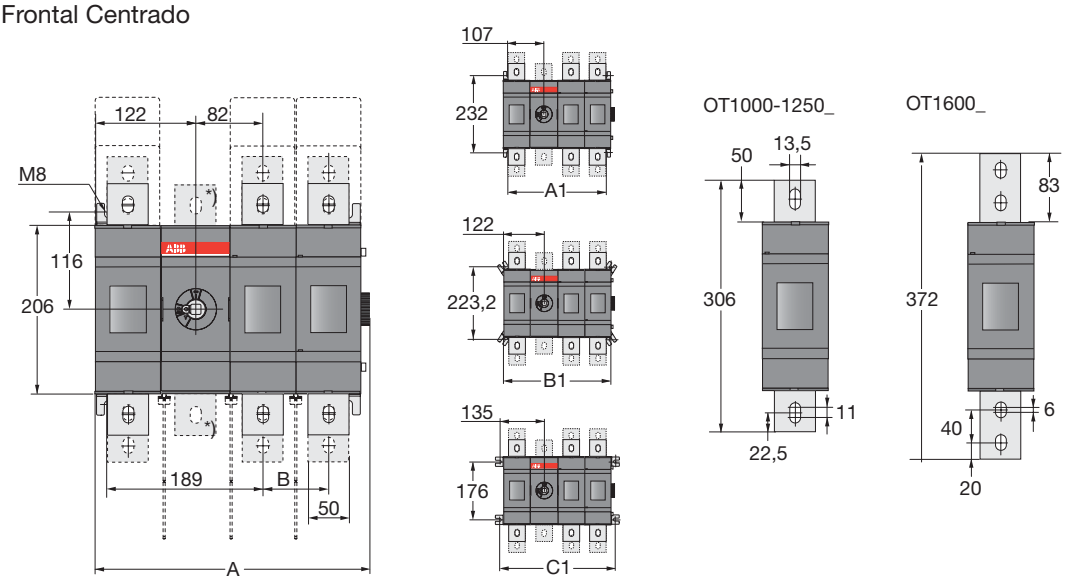

*) Tipo N3

OT1000/ 1250/ 1600_												
		02 (2 polos)	03 (3 polos)	04 (4 polos)	11 (2 polos)	12 (3 polos)	13 (4 polos)	22 (4 polos)	03W4 (3 polos)	04W4 (4 polos)	03W8 (3 polos)	04W8 (4 polos)
A	mm	254,50	334,50	414,50	254,50	334,50	414,50	414,50	454,50	594,50	544,50	729,50
B	mm	80	80	80		80	80	80	140	140	185	185
A1	mm	214	294	374	214	294	374	374	414	554	504	689
B1	mm	244	324	404	244	324	404	404	444	584	534	719
C1	mm	270	350	430	270	350	430	430	470	610	560	745

M00135/M00136/OT800U-1600E_A/KE00045

Interruptores - Seccionadores OT2000…2500_P

Mando Frontal Centrado

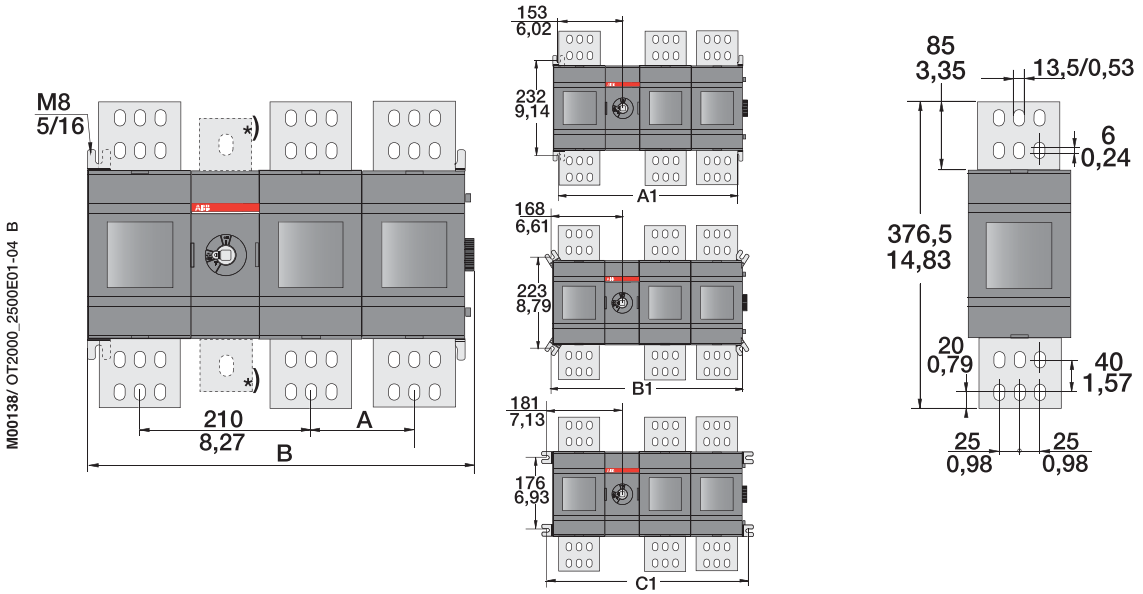

Mando Frontal Izquierdo

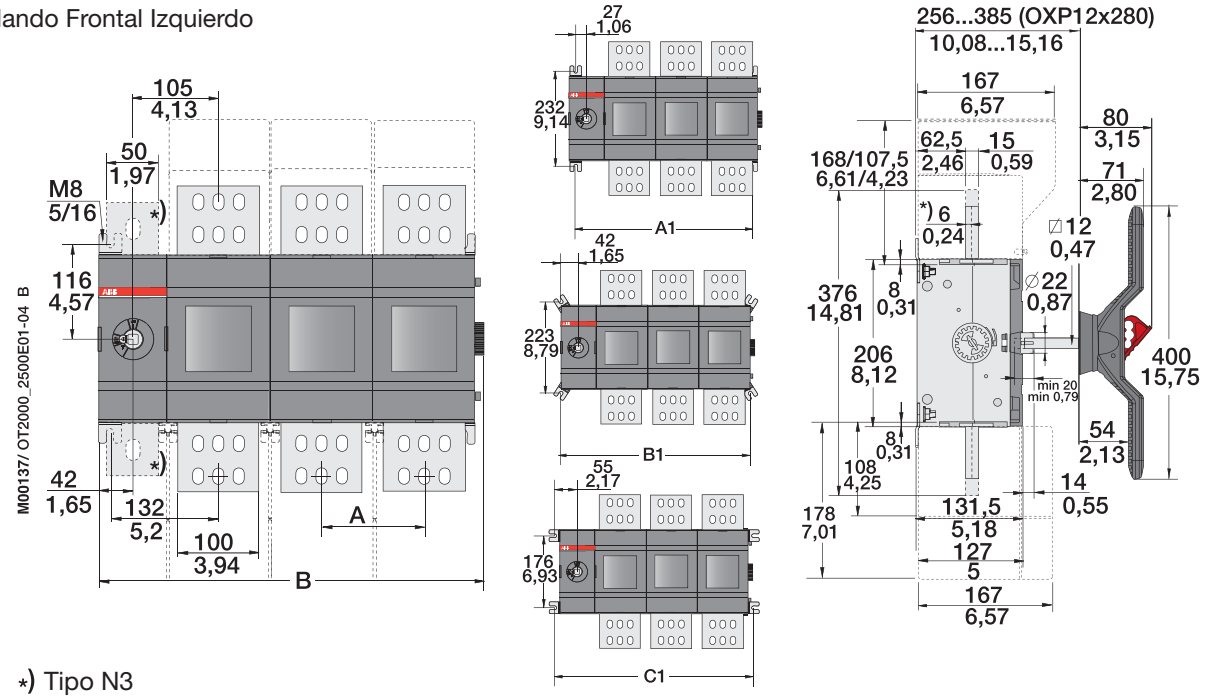

*) Tipo N3

OT 2000 / 2500E_													
		01	02	03	04	11	12	13	22	03W4	04W4	03W8	04W8
A	mm in		126 4,96	126 4,96	126 4,96		126 4,96	126 4,96	126 4,96	140 5,51	140 5,51	185 7,28	185 7,28
B	mm in	220,5 8,68	346,5 13,64	472,5 18,60	598,5 23,56	346,5 13,64	472,5 18,60	598,5 23,56	598,5 23,56	500,5 19,70	640,5 25,22	590,5 23,25	775,5 30,53
A1	mm in	180 7,09	306 12,05	432 17,01	558 21,97	306 12,05	432 17,01	558 21,97	558 21,97	460 18,11	600 23,62	550 21,65	735 28,94
B1	mm in	210 8,27	336 13,23	462 18,19	588 23,15	336 13,23	462 18,19	588 23,15	588 23,15	490 19,29	630 24,80	580 22,83	765 30,12
C1	mm in	236 9,29	362 14,25	488 19,21	614 24,17	362 14,25	488 19,21	614 24,17	614 24,17	516 20,31	656 25,83	606 23,86	791 31,14

Interruptores - Seccionadores OT200_WP y OT250_WP

Mando Frontal Izquierdo

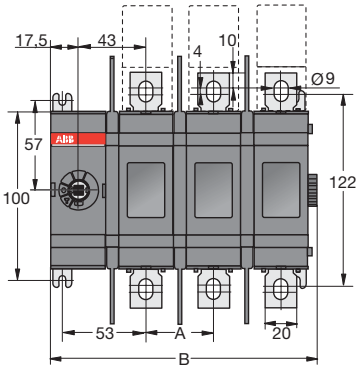

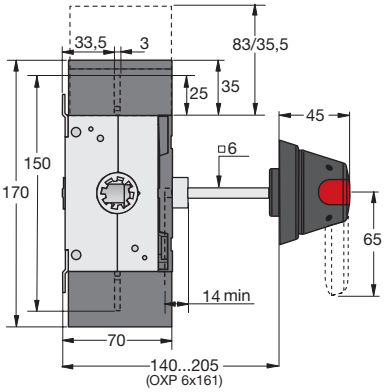

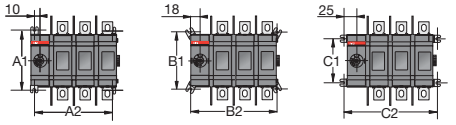

M00073/OT200E01_04 W A

	OT200/250		
	E02W (2 polos)	E03W (3 polos)	E04W (4 polos)
	mm	mm	mm
A	43	43	43
B	126,5	169,5	212,5
A1	114	114	114
A2	106	149	192
B1	109,5	109,5	109,5
B2	122	165	208
C1	84	84	84
C2	136	179	222

Mando Frontal Centrado

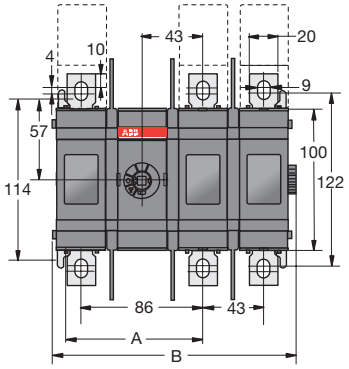

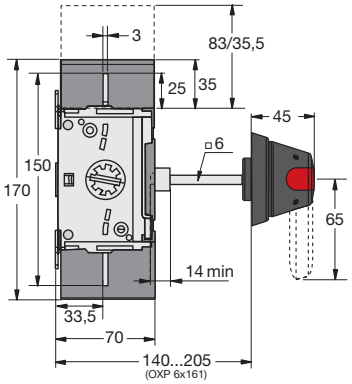

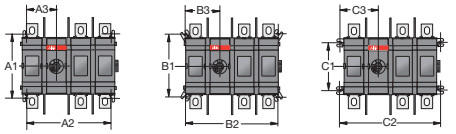

M00074/OT200E11_22W A

	OT 200/250			
	mm	mm	mm	mm
	E11W (2 polos)	E12W (3 polos)	E13W (4 polos)	E22W (4 polos)
A	96	96	96	139
B	131,5	174,5	217,5	217,5
A1	114	114	114	114
A2	106	149	192	192
A3	53	53	53	96
B1	109,5	109,5	109,5	109,5
B2	122	165	208	208
B3	61	61	61	104
C1	84	84	84	84
C2	136	179	222	222
C3	68	68	68	111

Interruptores - Seccionadores OT315_WP y OT400_WP

Mando Frontal Izquierdo

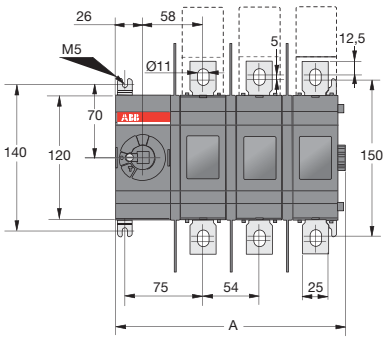

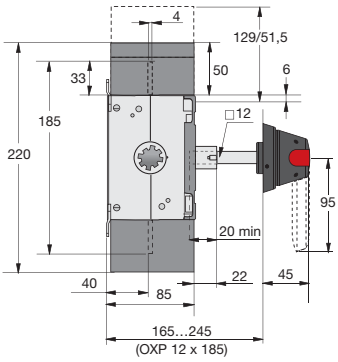

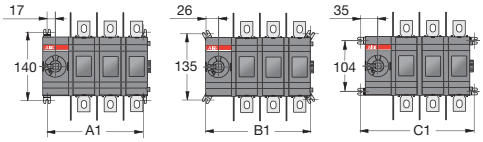

M000719/OT400U/E01_04W/ES G

	OT315/400		
	E02W (2 polos)	E03W (3 polos)	E04W (4 polos)
	mm	mm	mm
A	167	221	275
B	142	196	250
A1	160	214	268
A2	178	232	286

Interruptores - Seccionadores OT

Dimensiones Generales
OT200…OT2500

Interruptores - Seccionadores OT200_K y OT250_K

Mando Frontal Izquierdo

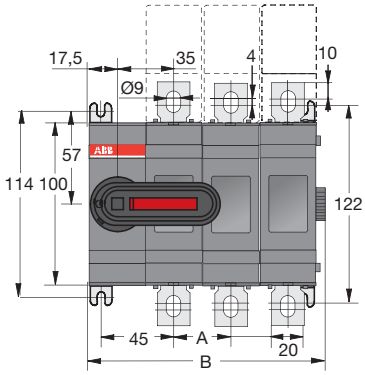

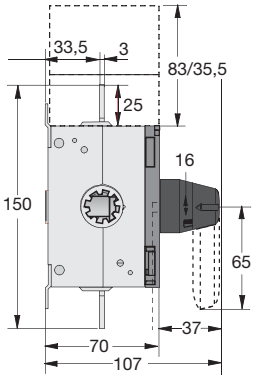

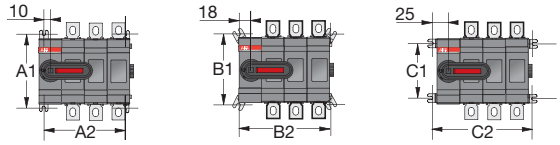

M00078 OT200_250E01_04K A

	OT200 ... OT250		
	E02K (2 polos)	E03K (3 polos)	E04K (4 polos)
A	35	35	35
B	110,5	145,5	180,5
A1	114	114	114
A2	90	125	160
B1	109,5	109,5	109,5
B2	106	141	176
C1	84	84	84
C2	120	155	190

Interruptores - Seccionadores OT315_K y OT400_K

Mando Frontal Izquierdo

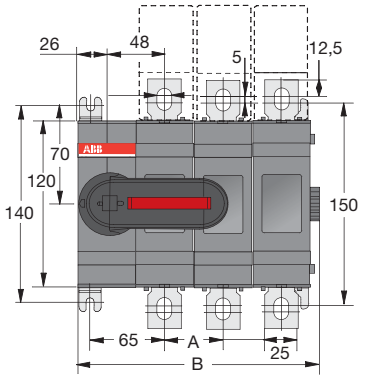

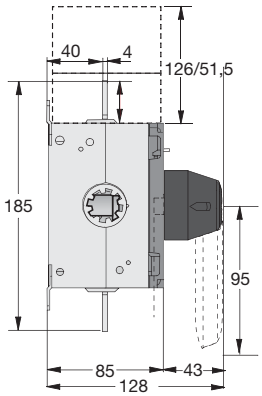

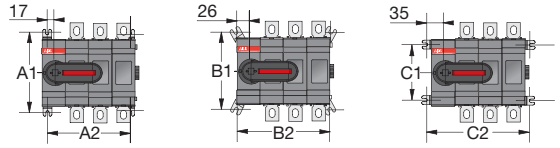

M00079 OT315_400E01_04K A

	OT315_... OT400_		
	E02K (2 polos)	E03K (3 polos)	E04K (4 polos)
A	44	44	44
B	147	191	235
A1	140	140	140
A2	122	166	210
B1	135	135	135
B2	140	184	228
C1	104	104	104
C2	158	202	246

Interruptores - Seccionadores OT630_K y OT800_K

Mando Frontal Izquierdo

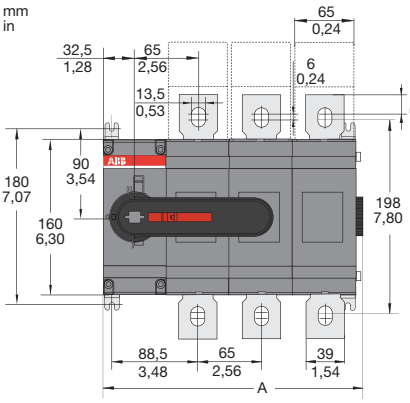

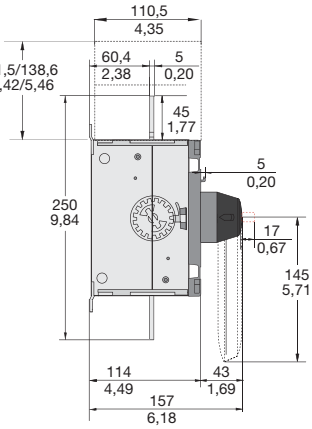

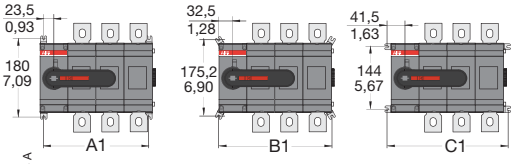

M00096/13'OT630-800_01-04K/ES A

	OT630/800		
	E02K (2 polos)	E03K (3 polos)	E04K (4 polos)
	mm/in	mm/in	mm/in
A	201/7,91	266/10,47	331/13,03
A1	177/6,97	242/9,53	307/12,09
B1	195/7,68	260/10,24	325/12,80
C1	213/8,39	278/10,95	343/13,50

Interruptores - Seccionadores OT

Dimensiones Generales
OT200…OT2500

Interruptores - Seccionadores OT200…250ES_ y OT315...400ES_

Mando Frontal Izquierdo Directo

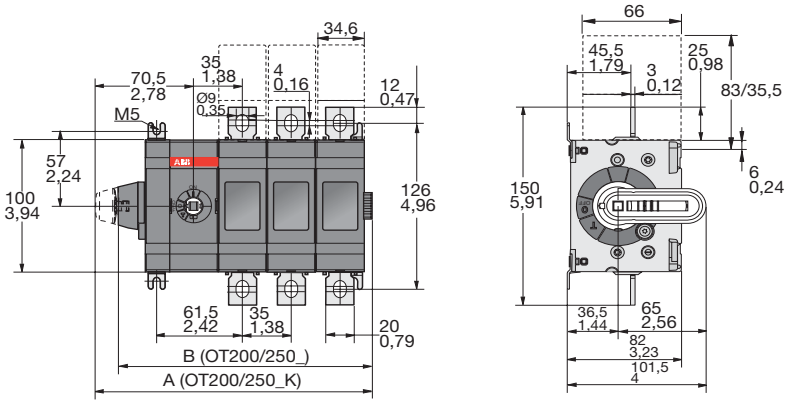

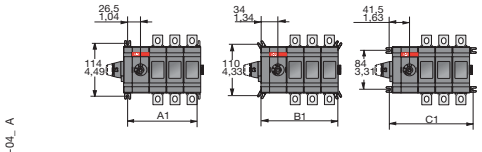

M00144/OT200-250ES01_-04_ A

	OT200/250_ , OT200/250_K			
	ES01	ES02	ES03	ES04
	mm / in	mm / in	mm / in	mm / in
A	128,5 / 5,06	163,5 / 6,44	198,5 / 7,82	233,5 / 9,2
B	111,5 / 4,39	146,5 / 5,77	181,5 / 7,15	216,5 / 8,53
A1	71,5 / 2,81	106,5 / 4,2	141,5 / 5,57	176,5 / 6,95
B1	86,5 / 3,41	121,5 / 4,79	156,5 / 6,16	191,5 / 7,54
C1	101,5 / 4	136,5 / 5,38	171,5 / 6,75	206,5 / 8,14

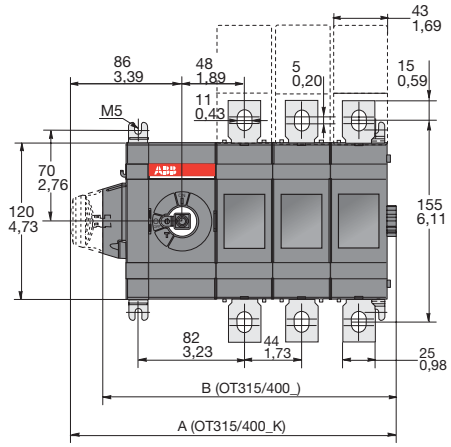

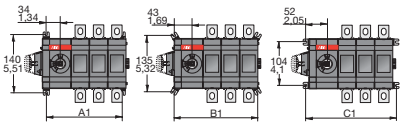

M00145/OT315-400ES01_-04_ A

	OT315/400_ , OT315/400_K			
	ES01	ES02	ES03	ES04
	mm / in	mm / in	mm / in	mm / in
A	163 / 6,42	207 / 8,16	251 / 9,89	295 / 11,62
B	138 / 5,44	182 / 7,17	226 / 8,9	270 / 10,64
A1	95 / 3,74	139 / 5,48	183 / 7,21	227 / 8,94
B1	113 / 4,45	157 / 6,18	201 / 7,92	245 / 9,65
C1	131 / 5,16	175 / 6,89	219 / 8,63	263 / 10,36

Interruptores - Seccionadores OT630…800ES_

Mando Frontal Izquierdo

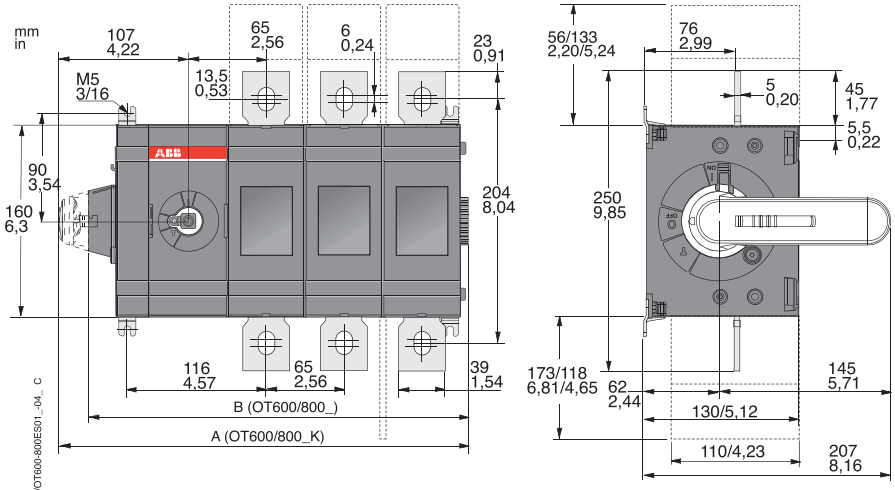

M00147/OT600-800ES01_-04_ C

	OT600/630/800_ , OT600/630/800_K			
	ES01/US01	ES02/US02	ES03/US03	ES04/US04
	mm/in	mm/in	mm/in	mm/in
A	211/8,31	276/10,87	341/13,43	406/16
B	186/7,33	251/9,89	316/12,45	381/15,01
A1	140/5,51	205/8,08	270/10,64	335/13,2
B1	158/6,22	223/8,79	288/11,34	353/13,91
C1	176/6,93	241/9,49	306/12,06	371/14,62

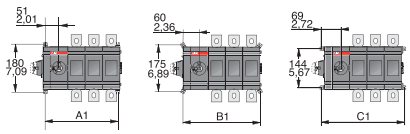

Mandos tipo empuñadura

OH_

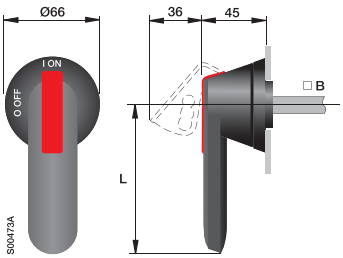

Taladros para mandos OH_

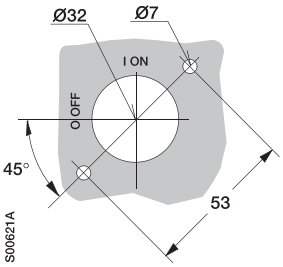

Taladros para mandos laterales OH_145J12E002_

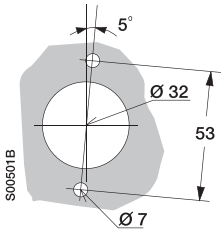

Mando para interruptores laterales OH_145J12E002_

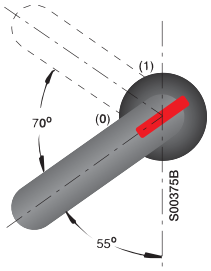

Mando	Longitud mando L (mm)	Diámetro eje B (mm)
OH_65J5	65	5
OH_95J12	95	12
OH_145J12	145	12
OH_175J12	175	12

Mando	L
OHB150J12P	300
OHB200J12P	400

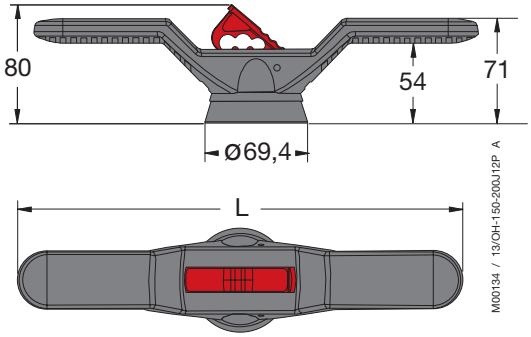

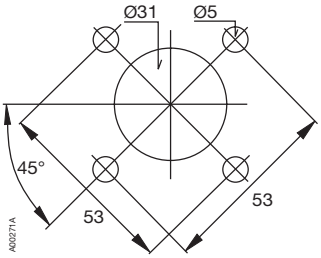

Mínima distancia L, entre el eje y la bisagra

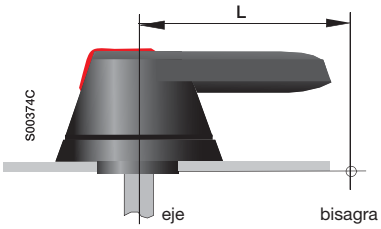

Interruptor	Longitud (mm) L	Mando
OT 200...250_P	60	OH_65J_
OT 315...400_P	95	OH_95J_
OT 630...800_P	150	OH_125J_

Placas indicadoras para mandos tipo empuñadura OPB3, OPY3 y OPX3

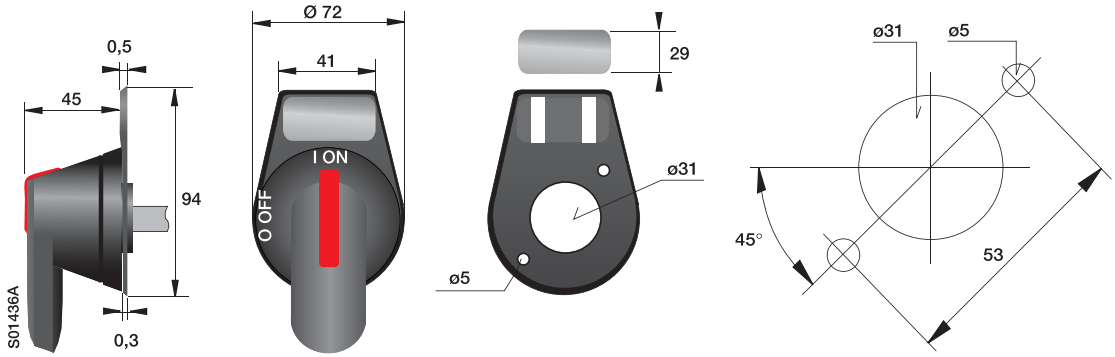

Mandos de acero inoxidable

OHM_

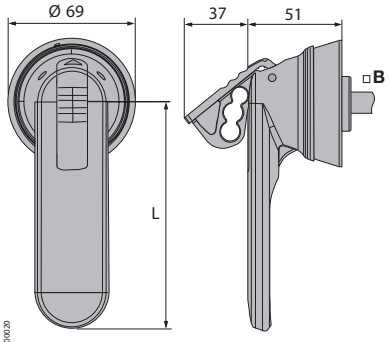

Taladros para mandos OHM_

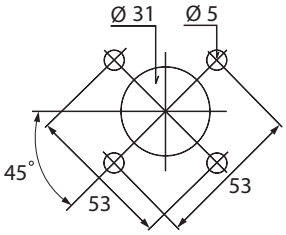

M001 33/13OHM45-275L-A/KE00020

Mando			OHM65L6
L			65
□B			6
Mando	OHM125L12	OHM175L12	OHM275L12
L	125	175	275
□B	12	12	12

Mecanismos de 6 y 8 polos.

OESAZW 2

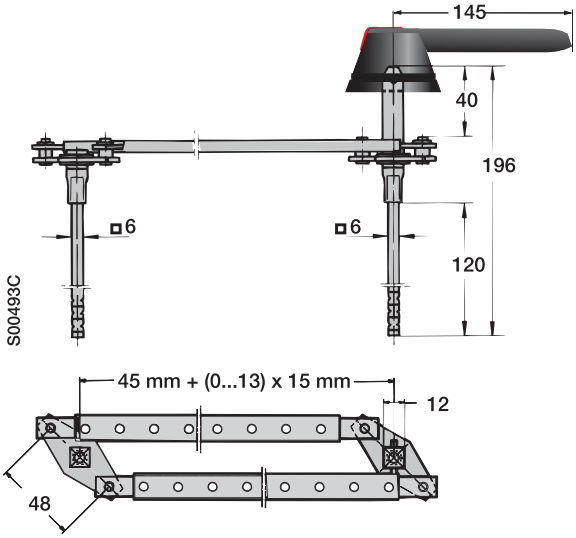

OETLZW 9

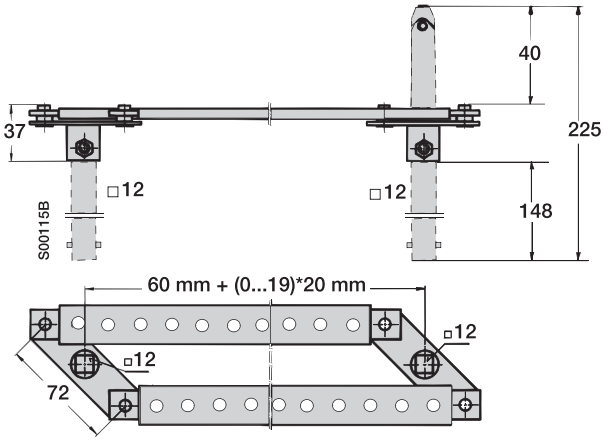

Mecanismos de enclavamiento mecánico.

OETLZW 3, 14, 15

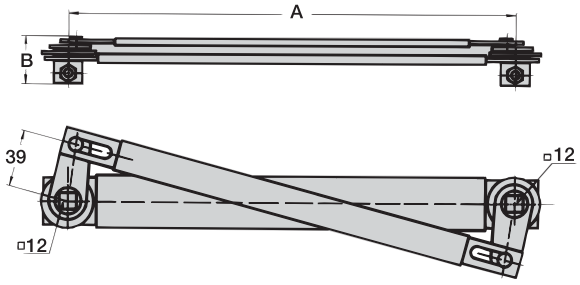

Tipo	A	B
OETLZW 3	300	31
OETLZW 14	250	31
OETLZW 15	500	36

S00120A

OTZW 10, 24

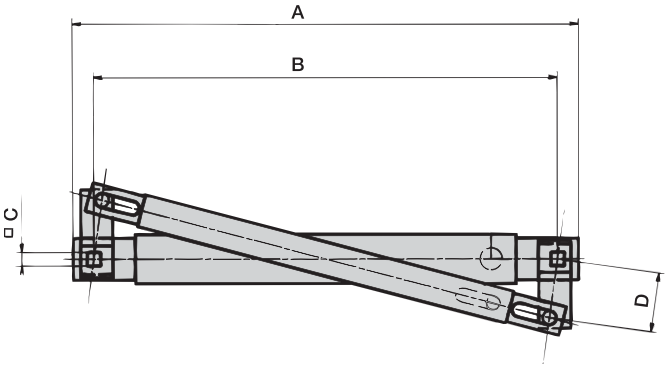

Tipo	A	B	C	D
OTZW 10	206	190	6	30
OTZW 24	114	100	5	25

S00119A

Mecanismos de conmutación y by-pass.

OETLZW 11
OTZW 25
OTZW 26

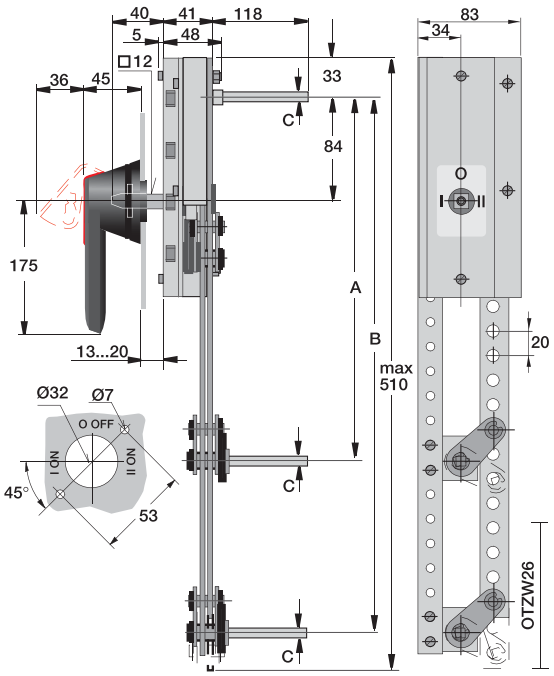

Tipo	A	B	C
OETLZW 11	210+(0...11)x20 mm	-	12
OTZW 25	210+(0...18)x20 mm	-	6
OTZW 26	210+(0...9)x20 mm	210+(0...9)x20 mm	6

S00116A

OETLZW 13

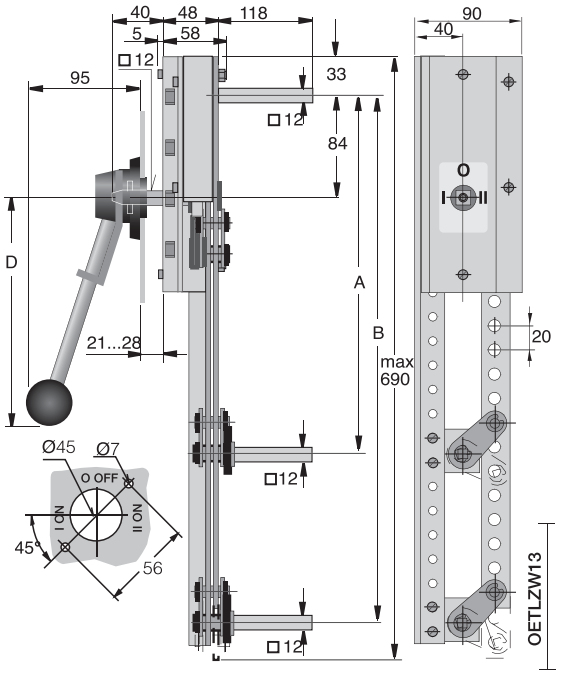

Tipo	A	B	D
OETLZW 13	210+(0...18)x20 mm	250+(0...18)x20 mm	320 mm

S00117A

Indicaciones de los mandos y funciones

- La maneta del mando indica con total fiabilidad la posición exacta de los contactos.

  La indicación de posición es fiable incluso en el caso de que los contactos estén soldados; en ese caso la maneta del mando no alcanza la posición OFF sino que permanece entre las posiciones ON- y OFF- manteniendo el enclavamiento de la puerta.

  No es posible enclavar el mando si los contactos han quedado soldados.

- Cuando la maneta está en posición TEST se pueden verificar los contactos auxiliares, mientras que los contactos principales permanecen abiertos.

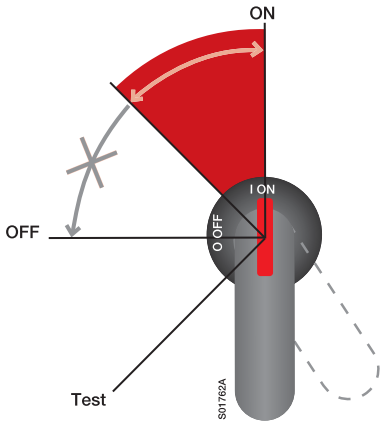

Contacto auxiliar	Configuración del contacto
OA1610	1NO
OA3601	1NC

Funciones ON y OFF de los contactos principales y auxiliares

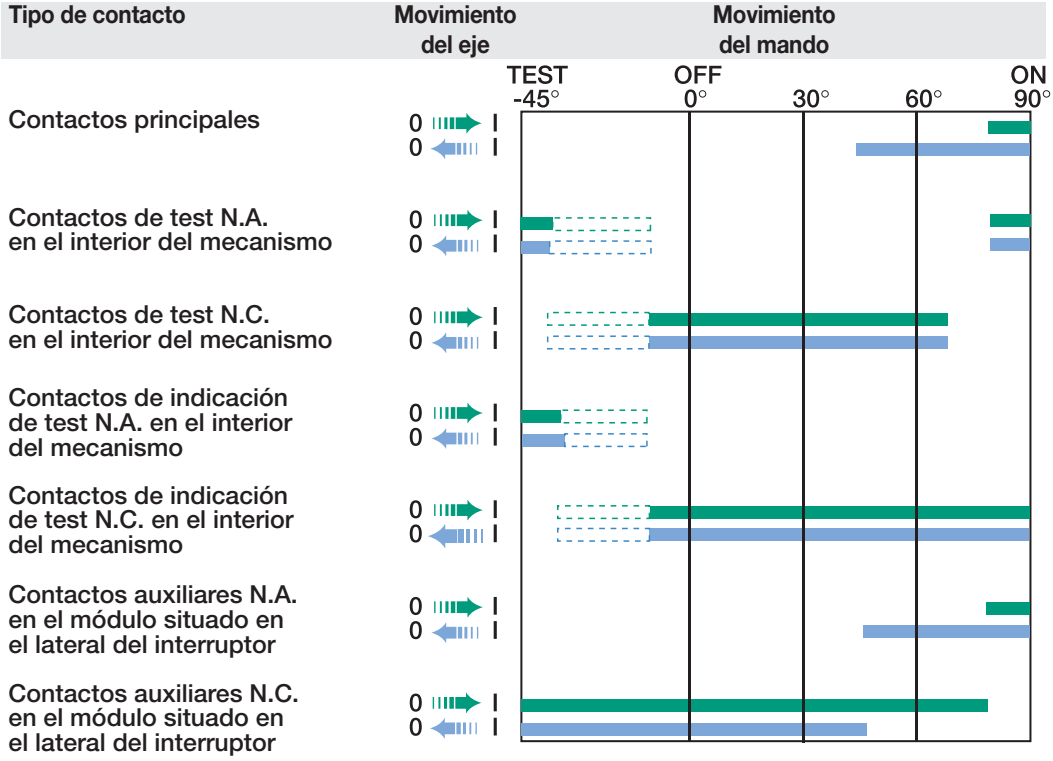

OETL3150K_

OETL 2500K3
OETL 2500K185
OETL 3150K3
OETL 3150K185

OETL 2500K4
OETL 3150K4

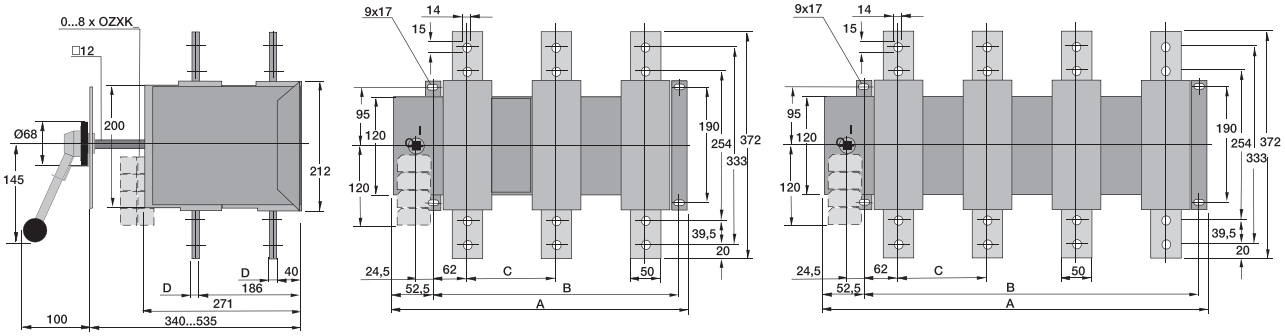

OETL 2500K3...OETL3150K4				
	A	B	C	D
OETL 2500K3	468	403	139	16
OETL 2500K185	562	497	186	16
OETL 2500K4	607	542	139	16
OETL 3150K3	468	403	139	16
OETL 3150K185	562	497	186	16
OETL 3150K4	607	542	139	16

S00667A

OETL 3150KV_

OETL 2500KV12
OETL 3150KV12

OETL 2500KV13
OETL 3150KV13

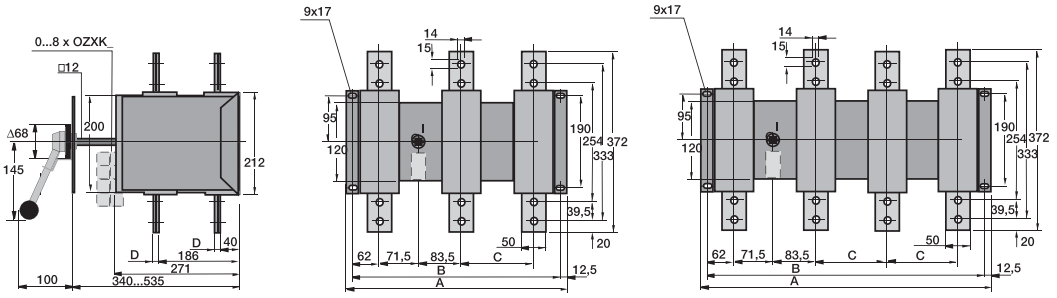

OETL 2500KV22
OETL 3150KV22

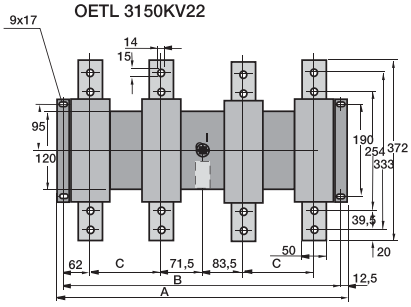

OETL 2500KV12...OETL3150KV22				
	A	B	C	D
OETL 2500KV12	443	418	139	16
OETL 2500KV13	582	557	139	16
OETL 2500KV22	582	557	139	16
OETL 3150KV12	443	418	139	16
OETL 3150KV13	582	557	139	16
OETL 3150KV22	582	557	139	16

S00130B

Maneta metálica

YASDA 6 (A = 320 mm)
YASDA 7, 8, 21 (A = 220 mm)
YASDA 24 (A = 145 mm)

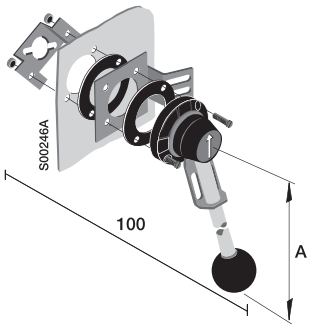

Door drilling for YASDA_ :

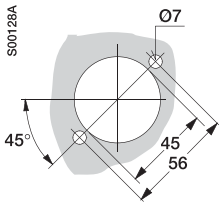

Conexión barras para OETL 3150

OETLZX 114, 114/1

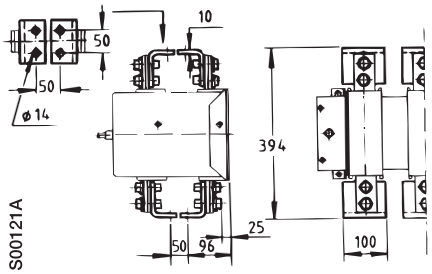

Alternative 1
- vertical/back mounting

OETLZX 114, 114/1

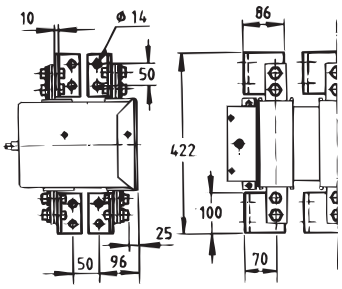

Alternative 2
- edgewise mounting

OETLZX 115, 115/1

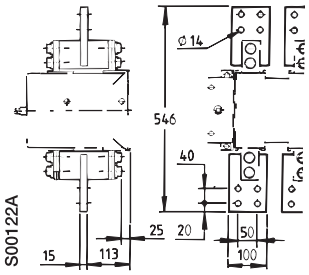

Alternative 3
- vertical mounting

Operador motor OEMO

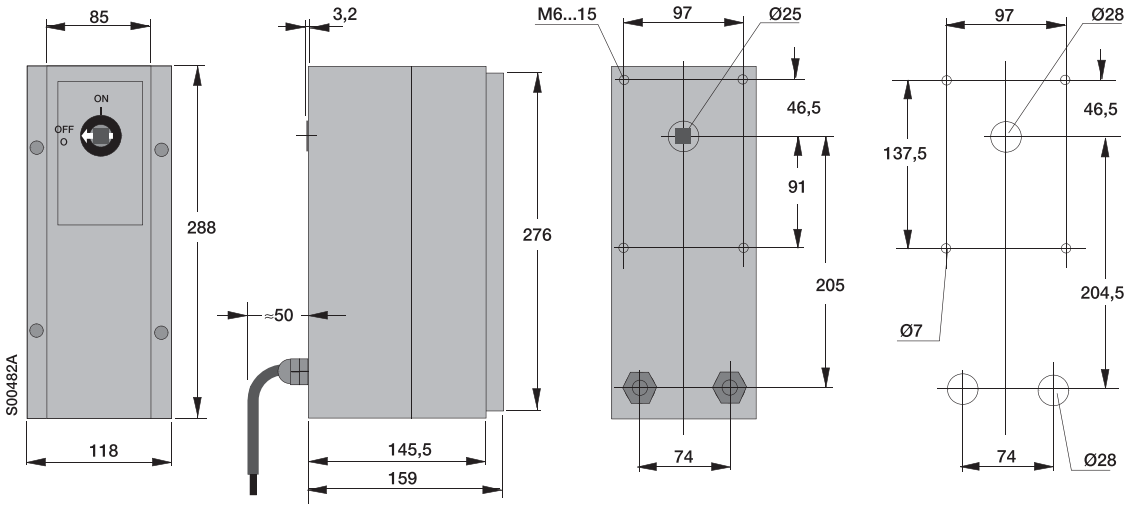

Funciones ON-OFF de los contactos principales y auxiliares OETL 3150

Contacto auxiliar	Configuración del contacto
OZXK 1	1NO+1NC
OZXK 2	2NO+2NC
OZXK 3	4NO+4NC
OZXK 4	2NO
OZXK 5	4NO
OZXK 6	8NO

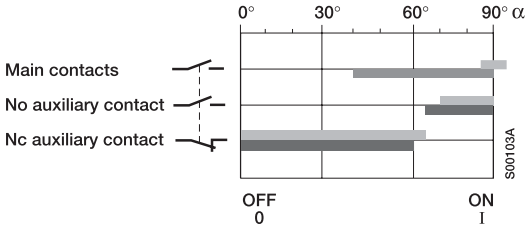

Interruptores - Seccionadores OT

Dimensiones Generales
OT16…1200U_ y OETL-NF1600P_…2000P

Interruptores - Seccionadores OT200U_P

Mando Frontal Izquierdo

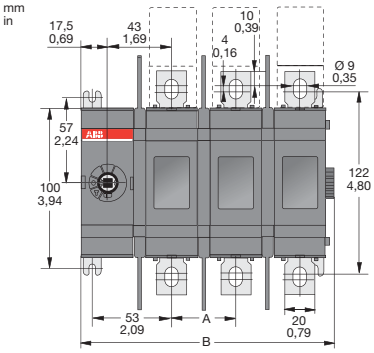

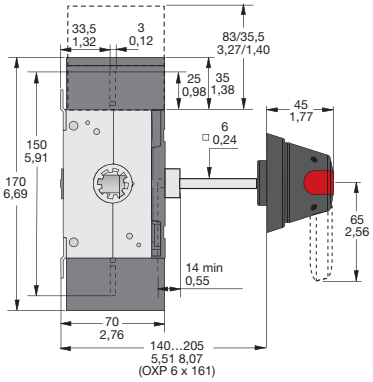

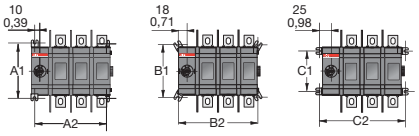

M00073/OT200E01_04 W A

	OT200		
	U02 (2 polos)	U03 (3 polos)	U04 (4 polos)
	mm/in	mm/in	mm/in
A	43/1,69	43/1,69	43/1,69
B	126,5/4,98	169,5/6,67	212,5/8,37
A1	114/4,49	114/4,49	114/4,49
A2	106/4,17	149/5,87	192/7,56
B1	109,5/4,31	109,5/4,31	109,5/4,31
B2	122/4,80	165/6,50	208/8,19
C1	84/3,31	84/3,31	84/3,31
C2	136/5,35	179/7,05	222/8,74

Interruptores - Seccionadores OT400U_P

Mando Frontal Izquierdo

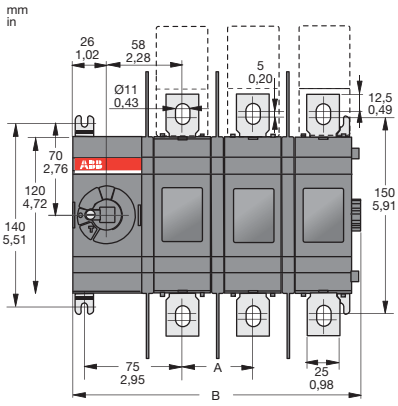

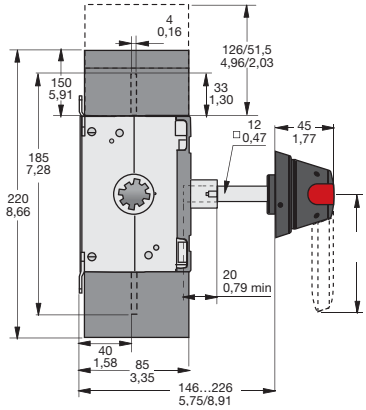

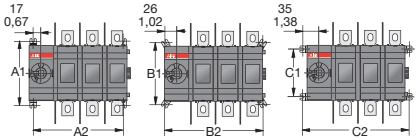

M00019/OT400U01_04 E

	OT400		
	U02 (2 polos)	U03 (3 polos)	U04 (4 polos)
	mm/in	mm/in	mm/in
A	54/2,13	54/2,13	54/2,13
B	167/6,58	221/8,70	275/10,83
A1	140/5,51	140/5,51	140/5,51
A2	142/5,59	196/7,72	250/9,84
B1	135/5,32	135/5,32	135/5,32
B2	160/4,17	214/8,4,3	268,10,55
C1	104/4,09	104/4,09	104/4,09
C2	178/7,01	232/9,13	286/11,27

Interruptores - Seccionadores OT600U_P

Mando Frontal Izquierdo

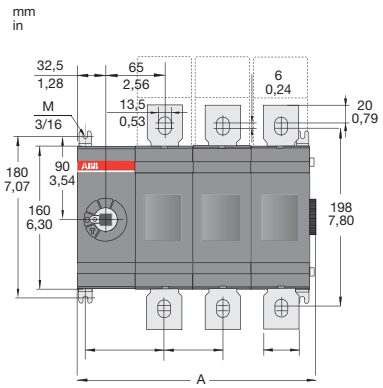

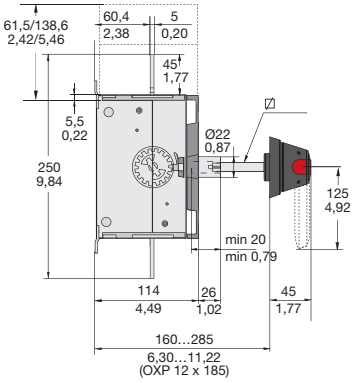

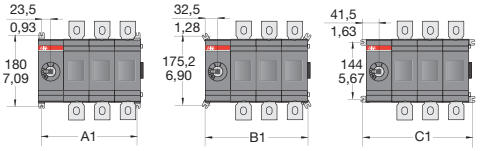

C00013_/13OT630_800_01_04 B

	OT600		
	U02 (2 polos)	U03 (3 polos)	U04 (4 polos)
	mm/in	mm/in	mm/in
A	201/7,91	266/10,47	331/13,03
A1	177/6,97	242/9,53	307/12,09
B1	195/7,68	260/10,24	325/12,80
C1	213/8,39	278/10,95	343/13,50

Interruptores - Seccionadores OT800U_P, OT1200U_P

Mando Frontal Centrado

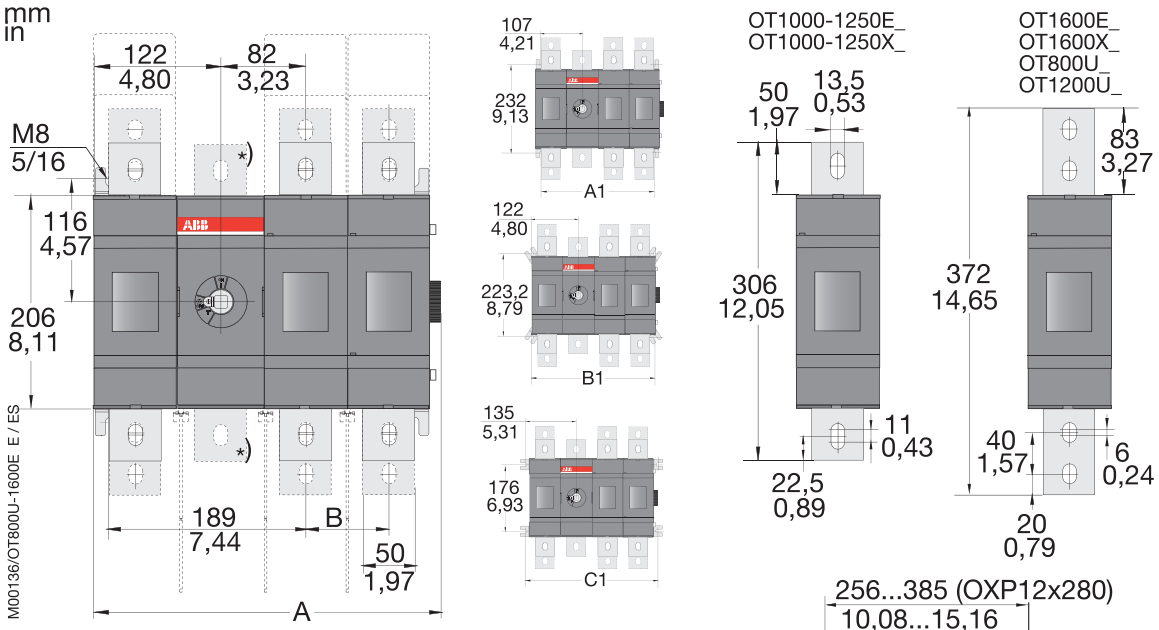

Mando Frontal Izquierdo

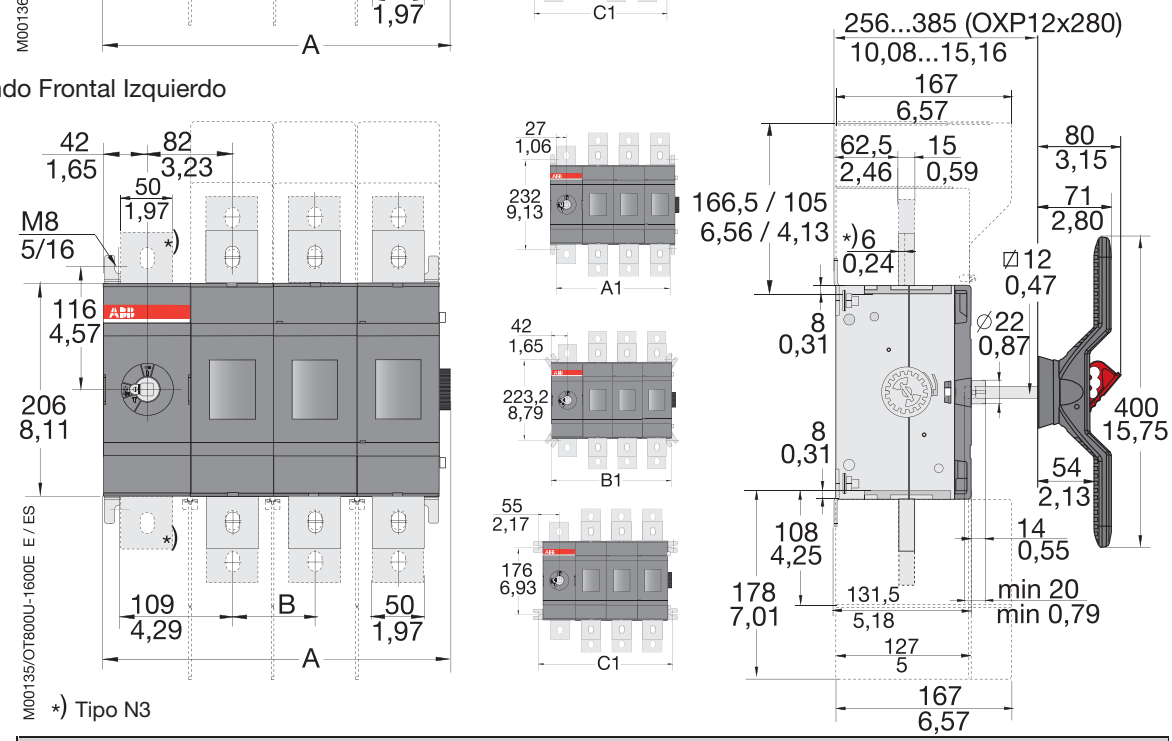

*) Tipo N3

OT 1000/ 1250/ 1600E_ , OT1000/ 1250/ 1600X_ OT 800/ 1200U_													
		01	02	03	04	11	12	13	22	03W4	04W4	03W8	04W8
A	mm in	174,50 6,87	254,50 10,02	334,50 13,17	414,50 16,32	254,50 10,02	334,50 13,17	414,50 16,32	414,50 16,32	454,50 17,89	594,50 23,41	544,50 21,44	729,50 28,72
B	mm in		80 3,15	80 3,15	80 3,15		80 3,15	80 3,15	80 3,15	140 5,51	140 5,51	185 7,28	185 7,28
A1	mm in	134 5,28	214 8,43	294 11,57	374 14,72	214 8,43	294 11,57	374 14,72	374 14,72	414 16,30	554 21,81	504 19,84	689 27,13
B1	mm in	164 6,46	244 9,61	324 12,76	404 15,91	244 9,61	324 12,76	404 15,91	404 15,91	444 17,48	584 22,99	534 21,02	719 28,31
C1	mm in	190 7,48	270 10,63	350 13,78	430 16,93	270 10,63	350 13,78	430 16,93	430 16,93	470 18,50	610 24,02	560 22,05	745 29,33

Interruptores - Seccionadores OETL_NF1600P…2000P

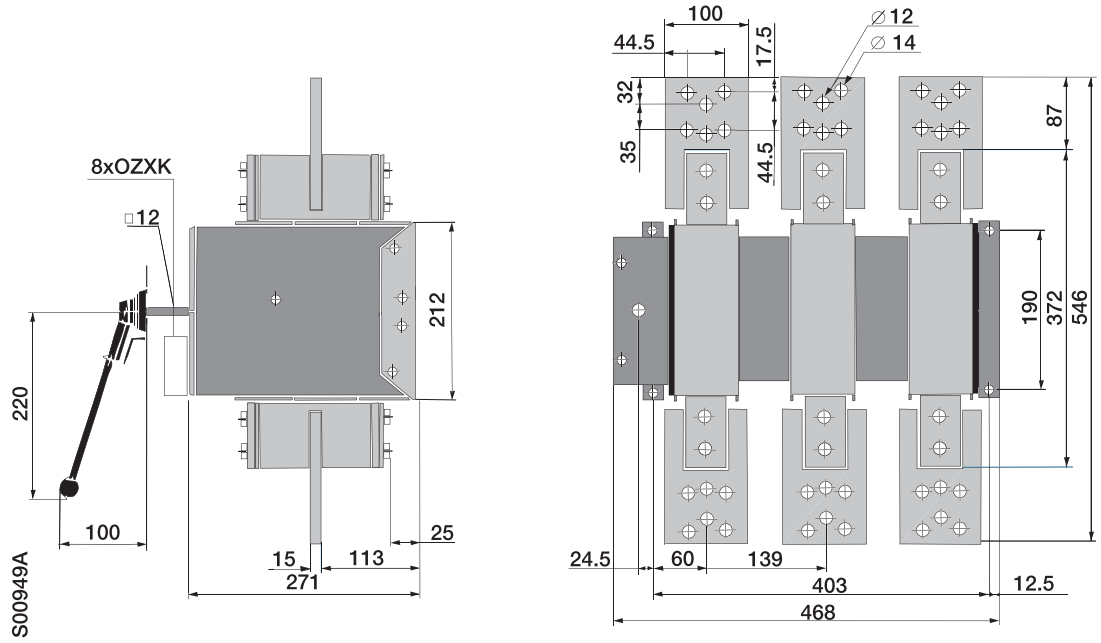

Notas

16...2500A

Interruptores - Conmutadores

	OT16F OT25F OT40F	OT63F OT80F	OT100F OT125F	OT160E OT200E OT250E	OT160E_W OT200E_W OT250E_W	OT315E OT400E
I_{th} /A	25 32 40	63 80	100 125	160 200 250	160 200 250	315 400
I_e /AC-22A, ≤ 415V	16 25 40	63 80	100 125	160 200 250	160 200 250	315 400
I_e /AC-23A, ≤ 415V	16 20 23	45 75	80 90	160 200 250	160 200 250	315 400

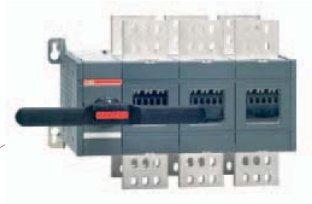

	OT1000E OT1250E	OT1600E	OT2000E OT2500E
I_{th} /A	1000 1250	1600	2000 2500
I_e /AC-22A, ≤ 415V	1000 1250	1600	
I_e /AC-23A, ≤ 415V	1000 1250	1250	
I_e /AC-21B, ≤ 415V			2000 2500

	OTM160E OTM200E OTM250E	OTM160E_W OTM200E_W OTM250E_W	OTM315E OTM400E	OTM630E OTM800E
I_{th} /A	160 200 250	160 200 250	315 400	630 800
I_e /AC-22A, ≤ 415V	160 200 250	160 200 250	315 400	630 800
I_e /AC-23A, ≤ 415V	160 200 250	160 200 250	315 400	630 800

Accesorios

- Mandos opcionales
- Ejes
- Contactos auxiliares
- Cubrebornes
- Accesorios de conexión
- Accesorios de enclavamiento
- Barras de puente
- Terminales

Interruptores - Conmutadores OTc

OT16_C…2500_C, OTM160…800
OEM1000_C…1600_C
OESC250K_…500K_
OT200U_…600U_
OETL_NF800…OETL-NF1200

OT630E
OT800E

630 800
630 800
630 800

OEM1000
OEM1250
OEM1600

1000 1250 1600
1000 1250 1600
800 800 800

Contenido:

Datos Técnicos OT16_C…OT125_C 76
Datos Técnicos OT160_C…OT2500_C 78
Datos Técnicos OTM160_C…OTM800_C (Motorizados) 82
Datos Técnicos OEM1000_C…OEM1600_C (Motorizados) 84
Datos Técnicos OESC250…OESC500K_ 86
Datos Técnicos OT200U_…600U y OETL-NF800… OETL-NF1200 87

Tabla de selección OT16_C…OT125_C 88
Información para Pedido OT16_C…OT125_C 89
Accesorios OT16_C…OT125_C 90

Tabla de selección OT160_C…OT2500_C 92
Información para Pedido OT160_C…OT2500_C 93
Accesorios OT160_C…OT2500_C 95

Información para Pedido OTM160_C…OTM800_C
y OEM1000_C…OEM1600_C (Motorizados) 100
Accesorios OTM160_C…OTM800_C y OEM1000_C…OEM1600_C (Motorizados) 103

Información para Pedido OESC250…OESC500K_, OT200U_…800U y
OETL-NF800…OETL-NF1200 104

Dimensiones Generales OT16_C…OT125_C 106
Dimensiones Generales OT160_C…OT2500_C 107
Dimensiones Generales OTM160_C…OTM800_C (Motorizados) 114
Dimensiones Generales OEM1000_C…OEM1600_C (Motorizados) 116
Dimensiones Generales OESC250…OESC500K_ 118
Dimensiones Generales OT200U_…600U y OETL-NF800… OETL-NF1200 120
Dimensiones Generales Accesorios OT160_C…OT2500_C 123

Interruptores - Conmutadores

Compacto y seguro

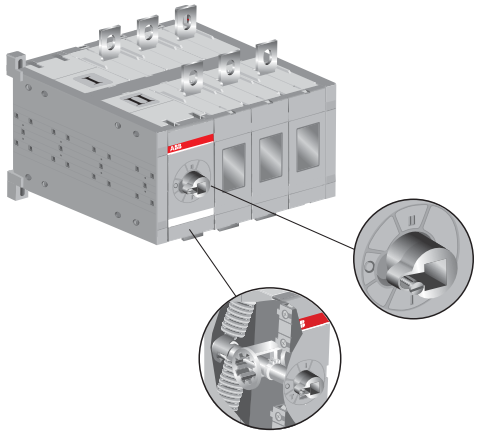

Los interruptores-conmutadores OT_C ofrecen la solución más compacta y avanzada que existe actualmente en el mercado.

- La construcción por doble muelle junto con algunos nuevos componentes, permite obtener un mecanismo de actuación con un diseño muy innovador y realmente compacto.

- El mínimo recorrido que realiza la corriente en el interior del interruptor permite una construcción de los contactos optimizada.

- Los interruptores-conmutadores tienen tres posiciones estables (I-O-II) y el aislamiento de las dos fuentes de alimentación está garantizado por la función de apertura positiva de los contactos y la indicación fiable de la posición de los mismos. Sus características eléctricas permiten la conmutación en carga entre las dos fuentes.

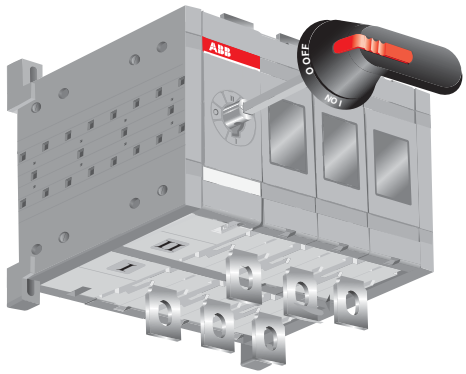

Mejores prestaciones en Categoría A

Las características eléctricas de los interruptores-conmutadores OT_C permiten realizar conmutaciones en carga entre dos fuentes de alimentación, maximizando los beneficios y optimizando sus aplicaciones.

Las maniobras mecánicas y eléctricas han sido testados y verificadas según el estándar para la categoría de utilización A (maniobra frecuente), que asegura prestaciones superiores en comparación con la categoría B, más usual, garantizándole una vida más larga al interruptor.

Fácil instalación y protección fiable

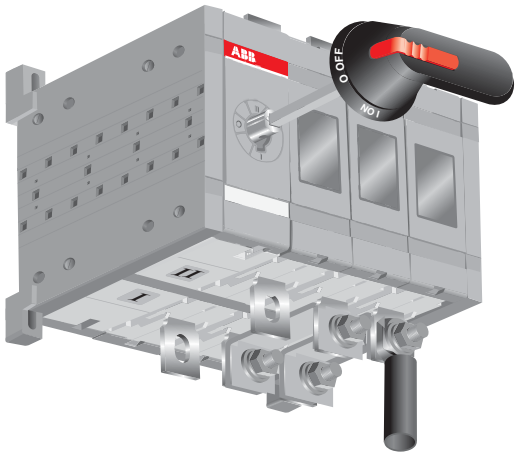

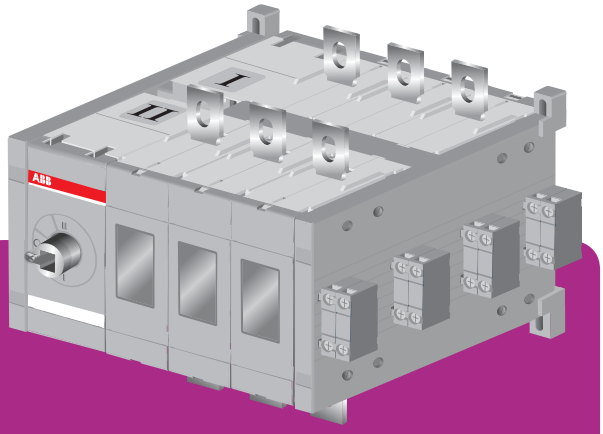

Estado de los contactos fácilmente visible desde el exterior: seguridad total.

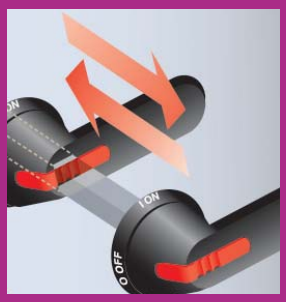

Fácil instalación:
El eje telescópico no requiere ningún mecanizado y los accesorios pueden montarse sin necesidad de usar herramientas.

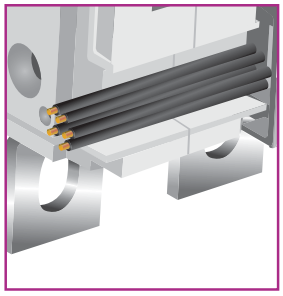

El cableado auxiliar está agrupado y protegido en el interior de unas pequeñas ranuras.

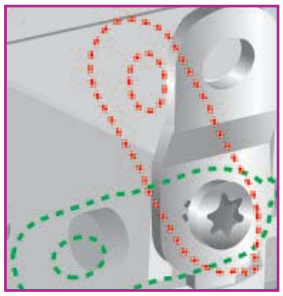

Flexibilidad de montaje:
El soporte orientable de fijación a pared, proporciona mayor flexibilidad ya que puede ser fijado en tres posiciones distintas (0º, 45º ó 90º).

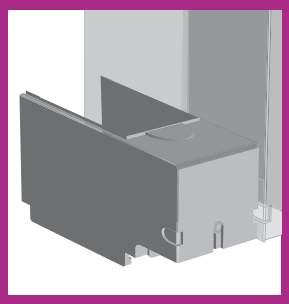

Gracias a los cubrebornes, preparados para el uso de cables y/o barras, se evita el contacto con los terminales, alcanzando fácilmente el grado de protección IP3X.

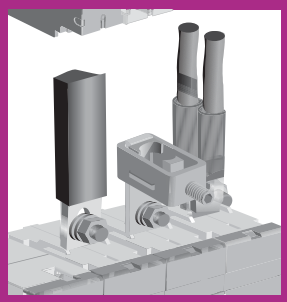

Facilidad de cableado:
Los terminales están específicamente diseñados para permitir la conexión de dos cables de menor sección en el mismo terminal, facilitando así el cableado.

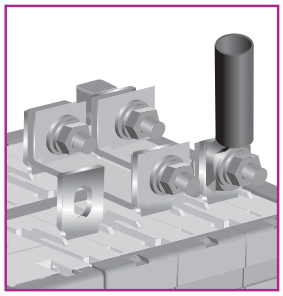

Barras de puente prefabricadas para minimizar los tiempos de instalación y el espacio necesario, permitiendo una instalación sencilla y compacta.

La gama de interruptores-conmutadores OT_C se presenta como la gama más compacta del mercado actual, maximizando los beneficios y optimizando sus aplicaciones.

Datos técnicos conformes con IEC 60947-3

		Tamaño Tipo	A
Tensión asignada de aislamiento y tensión asignada de empleo AC-20 y DC-20 Rigidez dieléctrica Tensión asignada soportada a impulso	Grado de contaminación 3	 50Hz 1min.	V kV kV
Corriente térmica asignada y corriente asignada de empleo AC-20 y DC-20 …con una sección mínima de conductor	Ambiente 40ºC Ambiente 60ºC Ambiente 60ºC	Al aire En envolvente En envolvente Cu	A A mm^2
Corriente asignada de empleo, AC-21A		A 500V 690V	A A
Corriente asignada de empleo, AC-22A		A 500V 690V	A A
Corriente asignada de empleo, AC-23A		A 415V 440V 500V 690V	A A A A
Potencia asignada de empleo AC-232)	Estos valores son orientativos y pueden variar según el fabricante de los motores	230V 400V 415V 500V 690V	kW kW kW kW kW
Poder asignado de corte, AC-23		A 415V 440V 500V 690V	A A A A
Corriente asignada de cortocircuito condicional (R.M.S.) y correspondiente corriente cortada limitada (cut-off) corriente de cresta	I_P (R.M.S.) Máx. OFA_ tamaño fusible	50kA, A 415V gG/aM 100kA, A 500V gG/aM	kA A kA A
Corriente asignada de corta duración admisible	Valor eficaz (R.M.S.) - I_{CW}	690V - 1s	kA
Poder asignado de cierre en cortocircuito	Valor cresta I_{CM}	690 V	kA
Durabilidad mecánica	Dividir por dos para ciclos de maniobra[1)]		Oper.
Peso sin accesorios	Versión 3-polos		Kg
	Versión 4-polos		Kg
Tamaño cable	Sección cable Cu adecuada para terminales de brida		mm^2
			AWG
Par de apriete de los terminales	Se precisa llave dinamométrica		Nm
Par de accionamiento del mando	Para interruptor versión 3-polos		Nm

1) Ciclos de operaciones: O-I-O-II-O.
2) Test de fusible con tasa simple de acuerdo con IEC-60269.

Interruptores - Conmutadores OT_C

Datos Técnicos
OT16_C...OT125_C

16 OT16_	25 OT25_	40 OT40_	63 OT63_	80 OT80_	100 OT100_	125 OT125_
750	750	750	750	750	750	750
6 8	6 8	6 8	6 8	6 8	6 8	6 8
25 25 20 4	32 32 25 6	40 40 32 10	63 63 50 16	80 80 63 25	115 115 80 35	125 125 100 50
16 16	25 25	40 40	63 63	80 80	100 100	125 125
16 16	25 25	40 40	63 63	80 80	100 100	125 125
16 16 16 10	20 20 20 11	23 23 23 12	45 45 45 20	75 65 58 20	80 65 60 40	90 78 70 50
3 7,5 7,5 7,5 7,5	4 9 9 9 9	5,5 11 11 11 11	11 22 22 22 15	22 37 37 37 18,5	22 37 37 37 37	22 45 45 45 45
128 128 128 80	160 160 160 88	184 184 184 96	360 360 360 160	640 448 464 160	640 520 480 320	720 624 560 400
6,5 40/32	6,5 40/32	6,5 40/32	13 100/80	13 100/80	16,5 125/125	16,5 125/125
			17 100/80	17 100/80		
0,5	0,5	0,5	1,0	1,5	2,5	2,5
0,7	0,7	0,7	1,4	2,1	3,6	3,6
20.000	20.000	20.000	20.000	20.000	20.000	20.000
0,25	0,25	0,25	0,64	0,64	0,90	0,90
0,31	0,31	0,31	0,70	0,70	1,18	1,18
0,75-10	0,75-10	0,75-10	1,5-35	1,5-35	10-70	10-70
18-8	18-8	18-8	14-4	14-4	8-00	8-00
0,8	0,8	0,8	2	2	6	6
1	1	1	1,2	1,2	2	2

Datos técnicos conformes con IEC 60947-3

		Tamaño Tipo	A
Tensión asignada de aislamiento y tensión asignada de empleo AC-20 y DC-20 Rigidez dieléctrica Tensión asignada soportada a impulso	Grado de contaminación 3	 50Hz 1min.	V kV kV
Corriente térmica asignada y corriente asignada de empleo AC-20 y DC-20 …con una sección mínima de conductor	En ambiente 40ºC En ambiente 40ºC	Al aire En envolvente Cu	A A mm^2
Corriente asignada de empleo, AC-21A		A 500V 690V	A A
Corriente asignada de empleo, AC-22A		A 500V 690V	A A
Corriente asignada de empleo, AC-23A		A 500V 690V	A A
Potencia asignada de empleo AC-232)	Los valores asignados en kW corresponden a motores asíncronos trifásicos estándar de 1500 rpm	230V 400V 415V 500V 690V	kW kW kW kW kW
Poder asignado de corte, AC-23		A 500V 690V	A A
Corriente asignada de cortocircuito condicional (R.M.S.) y correspondiente corriente cortada limitada (cut-off) corriente de cresta	I_P (R.M.S.) Máx. OFA_ tamaño fusible	50kA, 415V gG/aM	kA A
		100kA, 500V gG/aM	kA A
La corriente cortada limitada hace referencia a valores indicados por fabricantes de fusibles (ensayo monofásico conforme a IEC-60269)	I_P (R.M.S.) Máx. OFA_ tamaño fusible	80kA, 690V gG/aM	kA A
Corriente asignada de corta duración admisible	Valor eficaz (R.M.S.) - I_{CW}	690V - 0,15s 690V - 0,25s 690V - 1s	kA kA kA
Poder asignado de cierre en cortocircuito	Valor cresta I_{CM}	A 690V	kA
Durabilidad mecánica	Dividir por cuatro para ciclos de maniobra[1)]		Oper.
Peso sin accesorios	Versión 3-polos		Kg
	Versión 4-polos		Kg
Tamaño terminales	Rosca métrica (diámetro × longitud)		mm
Par de apriete de los terminales	Se precisa llave dinamométrica		Nm
Par de accionamiento del mando	Para interruptor versión 3-polos		Nm

1) Ciclos de operaciones: O-I-O-II-O.
2) Test de fusible con tasa simple de acuerdo con IEC-60269.
3) Categoría de utilización B.

160 OT160_	200 OT200_	250 OT250_	315 OT315_	400 OT400_	630 OT630_
1000	1000	1000	1000	1000	1000
10 12	10 12	10 12	10 12	10 12	10 12
160 160 70	200 200 95	250 250 120	315 315 185	400 400 240	630 630 2×185
160 160	200 200	250 250	315 315	400 400	630 630
160 160	200 200	250 250	315 315	400 400	630 630
160 160	200 200	250 250	315 315	400 400	630 630
45 90 90 110 160	60 110 110 132 200	75 140 145 170 250	100 160 180 220 315	132 220 230 280 400	200 355 355 400 630
1280 1280	1600 1600	2000 2000	2520 2520	3200 3200	504 5040
40,5 355/315	40,5 355/315	40,5 355/315	50,5 500/500	50,5 500/500	60 800/1000
40,5 315/315	40,5 315/315	40,5 315/315	61,5 500/450	61,5 500/450	90 800/800
40,5 355/315	40,5 355/315	40,5 355/315	59 500/500	59 500/500	83,5 800/1000
15 15 8	15 15 8	15 15 8	31 24 15	31 24 15	38 36 20
30	30	30	65	65	80
16.000	16.000	16.000	16.000	16.000	10.000
2,5	2,5	2,5	4,7	4,7	12,8
3,2	3,2	3,2	5,8	5,8	15,6
M8×25	M8×25	M8×25	M10×30	M10×30	M12×40
15-22	15-22	15-22	30-44	30-44	50-75
7	7	7	16	16	27

Datos técnicos conformes con IEC 60947-3

		Tamaño Tipo	A
Tensión asignada de aislamiento y tensión asignada de empleo AC-20 y DC-20 Rigidez dieléctrica Tensión asignada soportada a impulso	Grado de contaminación 3	 50Hz 1min.	V kV kV
Corriente térmica asignada y corriente asignada de empleo AC-20 y DC-20 …con una sección mínima de conductor	En ambiente 40ºC En ambiente 40ºC	Al aire En envolvente Cu	A A mm^2
Corriente asignada de empleo, AC-21A		A 500V 690V	A A
Corriente asignada de empleo, AC-22A		A 500V 690V	A A
Corriente asignada de empleo, AC-23A		A 500V 690V	A A
Potencia asignada de empleo AC-232)	Los valores asignados en kW corresponden a motores asíncronos trifásicos estándar de 1500 rpm	230V 400V 415V 500V 690V	kW kW kW kW kW
Poder asignado de corte, AC-23		A 500V 690V	A A
Corriente asignada de cortocircuito condicional (R.M.S.) y correspondiente corriente cortada limitada (cut-off) corriente de cresta	I_P (R.M.S.) Máx. OFA_ tamaño fusible	50kA, 415V gG/aM	kA A
		100kA, 500V gG/aM	kA A
La corriente cortada limitada hace referencia a valores indicados por fabricantes de fusibles (ensayo monofásico conforme a IEC-60269)	I_P (R.M.S.) Máx. OFA_ tamaño fusible	80kA, 690V gG/aM	kA A
Corriente asignada de corta duración admisible	Valor eficaz (R.M.S.) - I_{CW}	690V - 0,15s 690V - 0,25s 690V - 1s	kA kA kA
Poder asignado de cierre en cortocircuito	Valor cresta ICM	A 690V	kA
Durabilidad mecánica	Dividir por cuatro para ciclos de maniobra[1)]		Oper.
Peso sin accesorios	Versión 3-polos		Kg
	Versión 4-polos		Kg
Tamaño terminales	Rosca métrica (diámetro ×longitud)		mm
Par de apriete de los terminales	Se precisa llave dinamométrica		Nm
Par de accionamiento del mando	Para interruptor versión 3-polos		Nm

1) Ciclos de operaciones: O-I-O-II-O.
2) Test de fusible con tasa simple de acuerdo con IEC-60269.
3) Categoría de utilización B.

800 OT800_	1000 OT1000_	1250 OT1250_	1600 OT1600_	2000 OT2000_	2500 OT2500_
1000	1000	1000	1000	1000	1000
10 12	10 12	10 12	10 12	10 12	10 12
800 800 2×240	1000 2×300	1250 2×400	1600 2×500	2000 3×500	2500 4×500
800 800	1000 1000	1250 1250	1600 1600	2000	2500
800 800	1000 1000	1250 1250	1600 1600	20003)	25003)
800 800	1000 1000	1250 1250	1250 1250		
250 450 450 560 800	315 560 560 710 1000	400 710 710 900 1250	400 710 710 900 1250		
6400 6400	10.000 10.000	10.000 10.000	10.000 10.000		
60 800/1000					
90 800/800	106 1250/1250	106 1250/1250	106 1250/1250		
83,5 800/1000					
38 36 20	50 50 50	50 50 50	50 50 50		
80	92	92	92		
10.000	6.000	6.000	6.000		
12,8	32,3	32,3	34,8	48	48
15,6	40,2	40,2	43,3	60	60
M12×40	M12×60	M12×60	M12×60	M12×60	M12×60
50-75	50-75	50-75	50-75	50-75	50-75
27	78	78	78	78	78

Datos técnicos para OTM_C conformes con 60947

Tamaño			A
Tensión asignada de empleo U_e	Grado de contaminación 3, 50/60 Hz	V	AC
Tensión asignada de actuación			
Categoria de sobretensión			
Tensión asignada soportada al impulso U_{imp}		kV	4
Rigidez dieléctrica		50 Hz 1min.	kV
Tiempo de actuación en condiciones normales	90° I-0, 0-I, 0-II, II-0	0,85 - 1,1 x Ue 220-240VAC	s
Tiempo de actuación en condiciones normales	180° I-0-II, II-0-1	0,85 - 1,1 x Ue 220-240VAC	s
Tiempo de OFF cuando se produce el cambio I a II o de II a I, en condiciones normales	180° I-II, II-I	0,85 - 1,1 x Ue 220-240VAC	s
Corriente nominal Ln en condiciones normales		220-240VAC	A
Corriente de entrada en condiciones normales		220-240VAC	A
Tamaño fusible del motor	Tipo / In	220-240VAC	mA mm
Frecuencia de actuación	Cycle 0-I-0-II-0 Max. continuous Max. short-time A 10 cycles	 220-240VAC 220-240VAC	 cycles/min cycles/min
Impulso de activación	Duración mínima del impulso		ms
Terminales de cableado para la tensión de suministro			
Sección del conductor		solid/stranded	mm^2
Aparato de protección de cortocircuito		max. fuse size	A
Pulsantería		no SELV	
Sección del conductor		solid/stranded	mm^2
Longitud máxima del cable			m
Información de estado del bloqueo		no SELV	
Bloqueo por mando o motor	11-12-14 (C/O)		
Bloqueo del mando motor	23-24 (NO)		
Aparato de protección de cortocircuito		MCB type and size	
Grado de protección			
Temperatura de actuación			C°
Temperatura de transporte y almacenaje			C°
Máxima altitud			m

Interruptores - Conmutadores OT_C

Datos Técnicos
OTM160_C…OTM800_C

OTM 160	OTM 200	OTM 250	OTM 315	OTM 400	OTM 630	OTM 800
220 - 240	220 - 240	220 - 240	220 - 240	220 - 240	220 - 240	220 - 240
0,85 - 1,1 x Ue	0,85 - 1,1 x U_e	0,85 - 1,1 x U_e	0,85 - 1,1 x U_e	0,85 - 1,1 x U_e	0,85 - 1,1 x U_e	0,85 - 1,1 x U_e
III	III	III	III	III	III	III
4	4	4	4	4	4	4
1,5	1,5	1,5	1,5	1,5	1,5	1,5
0,4-0,8	0,4-0,8	0,4-0,8	0,4-0,8	0,4-0,8		
1,1-1,5	1,1-1,5	1,1-1,5	1,1-1,5	1,1-1,5		
0,4-0,8	0,4-0,8	0,4-0,8	0,4-0,8	0,4-0,8		
0,2	0,2	0,2	0,5	0,5		
1,8	1,8	1,8	3,5	3,5		
T / 315 5x20	T / 315 5x20	T / 315 5x20	T / 500 5x20	T / 500 5x20	T / 800 5x20	T / 800 5x20
1 10	1 10	1 10	1 10	1 10		
100	100	100	100	100	100	100
PE- N - L 1,5 - 2,5	PE- N - L 1,5 - 2,5	PE- N - L 1,5 - 2,5	PE- N - L 1,5 - 2,5	PE- N - L 1,5 - 2,5	PE- N - L 1,5 - 2,5	PE- N - L 1,5 - 2,5
16 C - II - I - 0 1,5 - 2,5 100	16 C - II - I - 0 1,5 - 2,5 100	16 C - II - I - 0 1,5 - 2,5 100	16 C - II - I - 0 1,5 - 2,5 100	16 C - II - I - 0 1,5 - 2,5 100	16 C - II - I - 0 1,5 - 2,5 100	16 C - II - I - 0 1,5 - 2,5 100
4A/250V/cos♦=1 4A/250V/cos♦=1 C/2A	4A/250V/cos♦=1 4A/250V/cos♦=1 C/2A	4A/250V/cos♦=1 4A/250V/cos♦=1 C/2A	4A/250V/cos♦=1 4A/250V/cos♦=1 C/2A	4A/250V/cos♦=1 4A/250V/cos♦=1 C/2A	4A/250V/cos♦=1 4A/250V/cos♦=1 C/2A	4A/250V/cos♦=1 4A/250V/cos♦=1 C/2A
IP20 -25…+40°C -40…+70°C 2 000	IP20 -25…+40°C -40…+70°C 2 000	IP20 -25…+40°C -40…+70°C 2 000	IP20 -25…+40°C -40…+70°C 2 000	IP20 -25…+40°C -40…+70°C 2 000	IP20 -25…+40°C -40…+70°C 2 000	IP20 -25…+40°C -40…+70°C 2 000

Datos técnicos para Interruptores - Conmutadores conformes a IEC 60947-3

		Tamaño	A	OEM 1000	OEM 1250	OEM 1600
Tensión asignada de aislamiento y tensión asignada de empleo AC20/DC20		Grado de contaminación 3	V	1000	1000	1000
Rigidez dieléctrica		50 Hz 1min.	kV	8	8	8
Tensión asignada soportada o impulso			kV	8	8	8
Corriente técnica asignada y corriente asignada de empleo AC20/DC20	En ambiente 40°C	Al aire	A	1000	1250	1600
	En ambiente 40°C	En envolvente	A	1000	1250	1600
	En ambiente 60°C	En envolvente	A	900	1000	1250
…con una sección mínima de conductor		Cu	mm^2	2x (60x5)	2x (80x5)	2x (100x5)
Corriente asignada de empleo, AC-21A		A 690 V	A	1000	1250	1600
		1000 V	A	1000	1000	1000
Corriente asignada de empleo, AC-22A		A 500 V	A	1000	1250	1600
Corriente asignada de empleo, AC-23A		A 415 V	A	800	800	800
		440 V	A	800	800	800
		500 V	A	800	800	800
Potencia asignada de empleo, AC-23A	Los valores asignados en kW corresponden a motores asíncronos trifásicos estándar de 1500 rpm	220-240 V	kW	250	250	250
		400-415 V	kW	400	400	400
		440 V	kW	400	400	400
		500 V	kW	450	450	450
Corriente asignada de cortocircuito condicional (R.M.S.) y correspondiente corriente cortada limitada (cut-off) corriente de cresta	I_p (r.m.s.) : 50 kA, A 690 V	$\hat{I}_c$ (peak)	kA	105	105	105
Corriente asignada de corta duración admisible	I_{cw} (r.m.s.)	690V, 1s	kA	50 [2]	50 [2]	50 [2]
Poder asignado de cierre en cortocircuito	I_{cm} (cresta)	690V/500V	kA	105	105	105
Durabilidad mecánica	Número de operaciones ciclos [3]		Cycles	3 000	3 000	3 000
Durabilidad mecánica/interruptor	Número de operaciones		Oper.	6000	6000	6000
tamaño terminales		Rosca métrica (diámetro x longitud)	mm	12x60	12x60	12x60
Par de apriete de los terminales		Se precisa llave dinamométrica	Nm	50...75	50...75	50...75
Par de accionamiento del mando		Para interruptor versión 3 polos	Nm	25	25	25

Datos técnicos conforme con IEC 60947-6-1

Corriente asignada de empleo, AC-31B	A 415 V	A	1000	1250	1600
Corriente asignada de empleo, AC-33B	A 415 V	A	800	800	800
Corriente asignada de empleo, AC-31A	A 415 V	A	1000	1250	1600
Corriente asignada de empleo, AC-33A	A 415 V	A	450	450	450

1) The cut-off current Ic refers to valoues listed by fuse manufacturers (single phase test acc. to IEC60269).
2) Máxima distancia entre las barras de conexión y los terminales del Interruptor.
3) Ciclos de operaciones: O-I-O-II-O.

Datos técnicos para OEM

Tensión de aslamiento asignado (circuito de control), U_i	250V
Temperatura operativa	-5... +40°C
Voltage de control asignado	0.85...1.1 x U_s
Frecuencia de control asignada (230 VAC)	45...66 Hz

Voltage Nominal U_s [V]	Tipo	Tiempo de operación [s] cuando operando 0-I, 0-II, I-0 o II-0		Tiempo de operación [s] cuando operando I-II o II-I		Tiempo de OFF [s] cuando operando I-II o II-I		Valor máximo de operaciones continuas [ciclos / h]	Valor máx. operaciones en tiempo corto (A 10 ciclos) [ciclos / h]
		Min	Max	Min	Max	Min	Max		
24	OEM1000…1600	0.3	1.1	0.7	2	0.4	1	120	240
48	OEM1000…1600	0.3	1	0.6	1.9	0.3	1	120	240
230	OEM1000…1600	0.4	1.4	1	2.7	0.5	1.4	120	240

Valtage Nominal [V]	Corriente de empleo [A]	Corriente Máx. [A]
230 VAC	1	4
48 VAC/VDC	5	18
24 VAC/VDC	10	36

Esquema de conexión para bornas de alimentación y control (máx. 2.5 mm²)

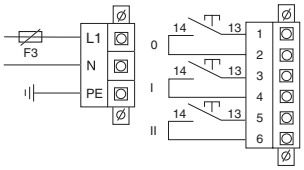

Datos técnicos de los contactos auxiliares conformes con IEC 60947-5-1

Para OA1G_, OA2G_, OA3G_, OA7G_, OA8G_							Para OZXK_			
Ue/[V]	AC15 Ie/[A]	Ue/[V]	DC12 Ie/[A]	DC12 P/[W]	DC13 Ie/[A]	DC13 P/[W]	AC12 Ue/[V]	AC12 Ie/[A]	DC12 Ue/[V]	DC12 Ie/[A]
230	6	24	10	240	2	50	120	8	125	1.1
400	4	72	4	290	0.8	60	240	6	250	0.55
415	4	125	2	250	0.55	70	400	4	440	0.31
690	2	250	0.55	140	0.27	70	415	4	500	0.27
		440	0.1	44			480	3	600	0.2
							500	3		
							690	2		

Datos técnicos conformes con UL508

	Tamaño	OESC	250K_	500K_
Valores generales				
Voltage		V	480	480
Corriente		A	250	500
Cortocircuito asignado r.m.s		kA	50	50

Datos técnicos conformes con IEC 60947-3

Tensión asignada de aislamiento	Grado de contaminación 3	V	1 000	1 000
Rigidez dieléctrica	50 Hz 1min.	kV	8	8
Tensión asignada soportado o impulso		kV	12	12
Corriente térmica asignada en ambiente 40 °C	A aire	A	250	500
…con una sección mínima de conductor	Cu	mm²	120	2x 120
Tensión asignada de empleo AC-20 y DC-20		V	1 000	1 000
Corriente asignada de empleo, AC-21A	500 V	A	250	500
Corriente asignada de empleo, AC-22A	500 V	A	250	500
Corriente asignada de cortocircuito condicional (R.M.S.) y correspondiente corriente cortada limitada (cut-off) corriente de cresta	I_p : 50 kA/ A 500 V	kA	42	42
Durabilidad mecánica	Número de operaciones ciclo [1]	Cycles	8 000	8 000
Durabilidad mecánica/interruptor	Número de operaciones ciclo	Oper.	16 000	16 000
Tamaño terminales	Rosca métrica (diámetro x lngitud)	mm	M10x40	M10x40
Par de apriete de los terminales	Se precisa llave dinamométrica	Nm	30...44	30...44
Par de accionamiento del mando	Para interruptor versión 3 polos	Nm	30	30

1) Ciclo operativo: O-I-O-II-O.

Datos técnicos conformes con UL y CSA

		Tamaño		OT200U_	OT400U_	OT600U_	OETL-NFC800	OETL-NFC1200
Estandares				UL98 CSA 22.2#4	UL98 CSA 22.2#4	UL98 CSA 22.2#4	UL1008	UL1008
Valores generales 1 o 3 fases			V	600	600	600		
			A	200	400	600		
Horsepower, 3 fases		240V	HP	75	125	200		
		480V	HP	150	250	450		
		600V	HP	200	350	500		
Carga Resistiva								
Voltage			V				600	600
Corriente			A				800	1200
Carga total								
Voltage			V				240	
Corriente			A				630	
Cortocircuito asignado	Protección requerida	Interruptor automático	kA	14	25	35		
		Clase fusible J/L	kA	65/100	100	100		
		…tamaño fusible	A	400/200	600	800		
		Clase fusible RK5	kA			100		
		…tamaño fusible	A			600		

Datos técnicos conforme con IEC 60947-3

Tensión asignada de aislamiento y tensión asignada de empleo AC20/DC20	Grado contaminación 3		V	1000	1000	1000	1000	1000
Rigidez dieléctrica	50 Hz 1min.		kV	10	10	10	8	8
Tensión asignada soportada o impulso			kV	12	12	12	8	8
Corriente térmica asignada y corriente asignada de empleo AC20/DC20	En ambiente 40°C	Al are	A	250	400	800	1250	1600
…con una sección mínima de conductor		Cu	mm^2	120	240	2x 240	2x (80x5)	2x (100x5)
Corriente asignada de empleo, AC-21A		A 690 V	A	250	400	800	1250	1600
Corriente asignada de empleo, AC-22A		A 500 V	A	250	400	800	1250	1600
		690 V	A	250	400	800		
Corriente asignada de empleo, AC-23A		A 500 V	A	250	400	800	800	800
		690 V	A	250	400	800		
Corriente asgnada de cortocircuito condicional (R.M.S.) y correspondiente corriente cortada limitada (cut-off) corriente de cresta [1]	I_p (r.m.s.) : 100 kA, 500 V	îc (cresta)	kA	40.5	61.5	90		
	Max. OFA_ fusible	gG/aM	A	315/315	500/450	800/800		
	I_p (r.m.s.) : 80 kA, 690 V	îc (cresta)	kA	40.5	59	83,5		
	Max. OFA_ fusible	gG/aM	A	355/315	500/500	800/1000		
Corriente asignada de corta duración admisible	I_{cw} (r.m.s.)	690V, 1s	kA	8	15	20	50 [2]	50 [2]
Poder asignado de cierre en cortocircuito	I_{cm} (cresta)	690V	kA	30	65	80	105	105
Durabilidad mecánica	Número de operaciones [3]		Ciclos	8000	8000	5000	3 000	3 000
Durabilidad mecánica/nterruptor	Número de operaciones		Oper.	16000	16000	10000	6000	6000
Tamaño terminales	Rosca métrica (diámetro x longitud)		mm	M8x25	M10x30	M12x40	M12x60	M12x60
Par de apriete de los terminales	Llave dinamométrica		Nm	15...22	30...44	50...75	50...75	50...75
Par de accionamiento del mando	Versión 3 polos		Nm	7	16	27	25	25

Data according to IEC 60947-6-1

Corriente asignada de empleo	AC-31B	A 415 V	A	250	400	800	1250	1600
	AC-33B	A 415 V	A	250	400	800	800	800
	AC-31A	A 415 V	A				1250	1600
	AC-33A	A 415 V	A				450	450

1) Test de fusible con tasa simple de acuerdo con IEC-60269.
2) Máxima distancia entre las barras de conexión y los terminales del Interruptor.
3) Ciclo operativo: O-I-O-II-O.

Interruptores - Conmutadores OT_C

Tabla de selección
OT16_C…OT125_C

Tamaño		**16**	**25**	**40**	**63**	**80**	**100**	**125**
Tipos		**OT16_C**	**OT25_C**	**OT40_C**	**OT63_C**	**OT80_C**	**OT100_C**	**OT125_C**
Mandos directos	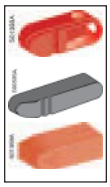	OHBS2, OHBS3 OHBS12	**Negro / Rojo** **IP20**				OHBS9 OHBS11	**Negro / Rojo** **IP20**
Mandos		OH_45J6E311	**Negro / Rojo-Amarillo: I-O-II** **IP65**					
Ejes	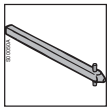	OX_6X_	**Diámetro 6 mm** **Longitudes desde 85 hasta 400 mm**					
Cubrebornes	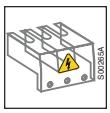	OTS40T3 OTS40T1	**3 polos** **1 polo**		OTS63T3 OTS63T1	**3 polos** **1 polo**	OTS125T3 OTS125T1	**3 polos** **1 polo**
Contactos auxiliares	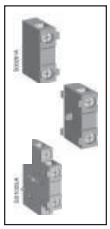	OA_G10 OA_G01 OA_G11	**1N.A.** **1N.C.** **1N.A. + 1N.C.**					

Interruptores - Conmutadores OT_C

Información para Pedido
OT16_C…OT125_C y Accesorios OT16_C…OT125_C

OT16…40F3C

OT63…80F3C

OT100…125F3C

OHRS 2

OHRS 3

OHBS 9

OHBS 11

OHBS 12

OHBS 2_

OH_45_

Interruptores - Conmutadores OT16...125. Montaje sobre perfil DIN o placa base

Terminales inlcuidos IP20. En los conmutadores tetrapolares los polos de neutro están montados uno a la izquierda y el otro a la derecha de los interruptores. El mando y el eje tienen que pedirse por separado.

AC-21A/AC-23A corriente asignada de empleo A415 V [A/A]	AC-23A potencia asignada de empleo A415 V [A/A]	Cable sección [mm²]	Número de polos	Tipo	Código	Peso [kg]	Emb/ud [ud]
16	16/7.5	0.75…10	3	OT16F3C	1SCA104816R1001	0,25	1
			4	OT16F4C	1SCA104831R1001	0,31	1
25	20/9	0.75…10	3	OT25F3C	1SCA104863R1001	0,2	1
			4	OT25F4C	1SCA104877R1001	0,31	1
40	23/11	0.75…10	3	OT40F3C	1SCA104913R1001	0,88	1
			4	OT40F4C	1SCA104934R1001	0,31	1
63	45/22	1.5…35	3	OT63F3C	1SCA105338R1001	0,64	1
			4	OT63F4C	1SCA105369R1001	0,76	1
80	75/37	1.5…35	3	OT80F3C	1SCA105402R1001	0,64	1
			4	OT80F4C	1SCA105418R1001	0,76	1
100	80/37	10…70	3	OT100F3C	1SCA105008R1001	0,94	1
			4	OT100F4C	1SCA105019R1001	1,14	1
125	90/45	10…70	3	OT125F3C	1SCA105037R1001	0,9	1
			4	OT125F4C	1SCA105054R1001	1,12	1

Mandos

Montaje directo al conmutador. IP20. No necesitan eje.

OH_S2, OHBS11 y OH_S12 admiten enclavamiento por candado en posición O-OFF.

Válido para interruptores	Longitud empuñadura [mm]	Color	Tipo	Código	Peso [kg]	Emb/ud [ud]
OT16...80F_C	40	Negro	OHBS2	1SCA109089R1001	0,008	1
	(Bloqueo candado)	Rojo	OHRS2	1SCA108598R1001	0,008	1
	39	Negro	OHBS3	1SCA108320R1001	0,01	1
		Rojo	OHRS3	1SCA108667R1001	0,01	1
	36	Negro	OHBS12	1SCA108252R1001	0,018	1
	(Bloqueo candado)	Rojo	OHRS12	1SCA108253R1001	0,014	1
OT100...125F_C	72	Negro	OHBS9	1SCA108665R1001	0,001	1
		Rojo	OHRS9	1SCA108666R1001	0,001	1
	58 (Bloqueo candado)	Negro	OHBS11	1SCA109092R1001	0,014	1

Tipo selector, IP65, con indicación I-O-II. Para eje de 6 mm.

Tipo NEMA 1, 3R, 12. Enclavable por candado en posición OFF (O) (máx. 3). Diámetro candado 2x5…8 mm y 1x5…6,3 mm. Bloqueo a puerta en la posición I y II y cuando está enclavado por candado.

OT16...125F_C	Negro	OHBS2AJE011	1SCA105220R1001	0,072	1
	Rojo-Amarillo	OHYS2AJE011	1SCA105301R1001	0,072	1

Tipo empuñadura, IP65, con indicación I-O-II. Para eje de 6 mm.

Indicación I-O-II. Mando reenviado, IP65, tipo empuñadura de montaje a puerta con tornillos no visibles desde el frontal. Doble aislamiento. Con enclavamiento por candado en posición I-II y cuando está enclavado por candado.

Posibilidad de enclavamiento por candado en todas las posiciones (máx. 3) (falseable por personal autorizado). El eje de prolongación debe pedirse por separado.

OT16...125F_C	45	Negro	OHB45J6E311	1SCA022817R2130	0,1	1
		Rojo-Amarillo	OHY45J6E311	1SCA022817R2300	0,1	1

Posibilidad de enclavamiento por candado en posición O-OFF (máx. 3) (falseable por personal autorizado). El eje de prolongación debe pedirse por separado.

OT16...125F_C	45	Negro	OHB45J6E011	1SCA022594R7110	0,001	1
		Rojo-Amarillo	OHY45J6E011	1SCA022817R2210	0,001	1

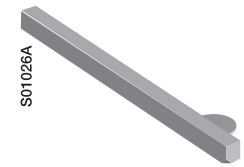

OXS6X_

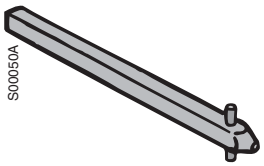

OXP6X_

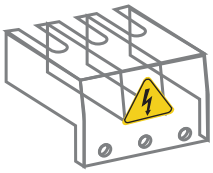

OTS_T3

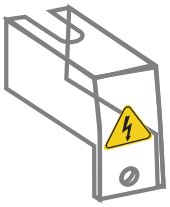

OTS_T1

OZXT_

Ejes para mandos tipo selector

Válido para interruptores	Diámetro [mm]	Longitud [mm]	Tipo	Código	Peso [kg]	Emb/ud [ud]
OT16...125_C	6	85	OXS6X85	1SCA101647R1001	0,023	1
		105	OXS6X105	1SCA108043R1001	0,03	1
		120	OXS6X120	1SCA101654R1001	0,032	1
		130	OXS6X130	1SCA101655R1001	0,035	1

Ejes para mandos tipo empuñadura

OT16...125_C	6	150	OXP6X150	1SCA022295R5600	0,041	1
		170	OXP6X170	1SCA108224R1001	0,05	1
		265	OXP6X265	1SCA108225R1001	0,08	1
		400	OXP6X400	1SCA108226R1001	0,12	1

Cubrebornes

Transparentes. IP20. Fijación rápida al interruptor. Para montaje superior e inferior. Para la protección de un interruptor completo se necesitan 4 unidades (2 por cada interruptor tripolar). Para cada interruptor de 4 polos, se requieren un cubrebornes de 3 polos y otro para el 4.º polo adicional.

Válido para interruptores	Número de polos	Tipo	Código	Peso [kg]	Emb/ud [ud]
OT16...40F_C	3	OTS40T3	1SCA105317R1001	0,01	1
	4.º polo adicional	OTS40T1	1SCA105314R1001	0,1	1
OT63...80F_C	3	OTS63T3	1SCA022353R6750	0,02	1
	4.º polo adicional	OTS63T1	1SCA022353R6910	0,01	1
OT100...125F_C	3	OTS125T3	1SCA022379R9680	0,03	1
	4.º polo adicional	OTS125T1	1SCA022379R9760	0,03	1

Terminal para conexión paralela

Sección cable 2xAl/Cu 6…50 mm². El pack incluye 3 piezas.

Válido para OT100...125F_C	OZXT3	1SCA022639R0720	0,21	3

Interruptores - Conmutadores OT_C

Información para Pedido
Accesorios OT16_C…OT125_C

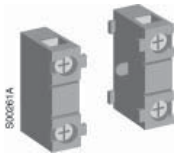

OA1G_, OA7G_

OA2G11

OTPS_

OZXA33

OZXA32

OZXA38

OZXA39

OZXA40

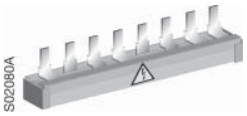

OZXA41

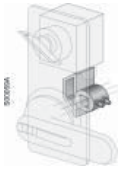

OETLZW16

Contactos auxiliares

Fijación rápida en el lateral izquierdo y derecho de los interruptores, IP20, I_{th} = 16A, sección máxima 2 x 2,5 mm².
Características: Ue/Ie (AC 15): 230V/6A, 400V/4A, 415V/4A, 690V/2A.
Los contactos N.A. son del tipo apertura anticipada. Máximo 2 bloques por cada lado.

Válido para interruptores	Función de polos	Lado	Cantidad	Tipo	Código	Peso [kg]	Emb/ud [ud]
OT16...125F_C	1 N.A.	derecho	2	OA1G10	1SCA022353R4970	0,03	1
		izquierdo	2	OA7G10	1SCA022673R1140	0,03	1
	1 N.C.	derecho	2	OA8G01	1SCA022744R2240	0,03	1
		izquierdo	2	OA1G01	1SCA022353R4890	0,03	1
OT63...125F3C	1 N.A. + 1 N.C.	ambos	4	OA2G11	1SCA022379R8100	0,004	1

Cuarto polo

Bornes protegidos IP20. Para interruptores tripolares. Acoplamiento rápido en ambos lados del interruptor. Funcionamiento simultáneo con los contactos principales del interruptor.

OT16...40F3C (Montaje a la izquierda)	OTPS40FPN1	1SCA105001R1001	0,04	1
OT63..80F3C	OTPS80FP	1SCA105461R1001	0,06	1
OT100...125F3C	OTPS125FP	1SCA105099R1001	0,1	1

Barras de puente

Barras de puente para conexión en paralelo tanto en los terminales superiores como inferiores. Con protección contra contactos directos. Las barras aceptan cables adicionales, con un tamaño máximo indicado en la siguiente tabla.

Válido para interruptores	Tamaño cable [mm²]	Tipo	Código	Peso [kg]	Emb/ud [ud]
OT16…40F3C	6…10	OZXA33	1SCA022685R0310	0,03	1
OT16…40F4C	6…10	OZXA32	1SCA022683R4110	0,02	1
OT63…80F3C	25	OZXA38	1SCA022785R2140	0,001	1
OT63…80F4C	25	OZXA39	1SCA022790R3820	0,001	1
OT100…125F3C	50	OZXA40	1SCA022790R3910	0,001	1
OT100…125F4C	50	OZXA41	1SCA022790R4040	0,001	1

Accesorios de bloqueo

Leva para bloqueo por cerradura. Para armadura tipo Castell, Lowe&Fletcher y Ronis. Cerradura no incluida. Sólo compatible con mandos tipo selector o empuñadura.

OT16...125F_C	OETLZW16	1SCA022093R2070	0,17	1

Interruptores - Conmutadores OT_C

Tabla de selección
OT160_C…OT2500_C

OT160_C…800_C

Tamaño		**160**	**200**	**250**	**315**	**400**	**630** / **800**
Tipo		**OT160_C**	**OT200_C**	**OT250_C**	**OT315_C**	**OT400_C**	**OT630_C** / **OT800_C**
Mandos IP65		OH_65J6E_11 **Negro / Rojo-Amarillo** **I-O-II**			OH_95J12E_11 **Negro / Rojo-Amarillo** **I-O-II**		OH_125J12E_11 **Negro / Rojo-Amarillo** **I-O-II**
Ejes	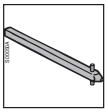	OXP6X_ **Diámetro 6 mm** **Longitudes desde 90 hasta 360 mm**			OXP12X_ **Diámetro 12 mm** **Longitudes desde 107 hasta 465 mm**		OXP12X_ **Diámetro 12 mm** **Longitudes desde 148 hasta 465 mm**
Contactos auxiliares	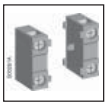	OA_G_ **1N.A., 1N.C.** **Grado de protección IP20**					
Barras puente		OTZC1_			OTZC2_		OTZC3_
Cubrebornes		OTS250_L_ **Altos** OTS250_S_ **Bajos**			OTS400_L_ **Altos** OTS400_S_ **Bajos**		OTS800_L_ **Altos** OTS800_S_ **Bajos**

OT1000_C…2500_C

Tamaño		**1000**	**1250**	**1600**	**2000**	**2500**
Tipo		**OT1000_C**	**OT1250_C**	**OT1600_C**	**OT2000_C**	**OT2500_C**
Mandos IP65		OH_200J12E_11 **Negro / Rojo-Amarillo** **I-O-II**				
Ejes	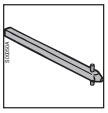	OXP12X_ **Diámetro 12 mm** **Longitudes desde 166 hasta 465 mm**				
Contactos auxiliares	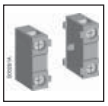	OA_G_ **1N.A., 1N.C.** **Grado de protección IP20**				
Barras puente		OTZC4_		OTZC5_	OTZC6_	
Cubrebornes		OTS1600_L_ **Altos** OTS1600_S_ **Bajos**			OTS2500_L_ **Altos** OTS2500_S_ **Bajos**	

Interruptores - Conmutadores OT_C

Información para Pedido
OT160_C…OT2500_C

OT160...250E03CP

OT315...400E04CP

OT800E03CP

OT1600E03CP

OT2000...2500E03CP

OT250E04WCP

Interruptores - Conmutadores OT160_C...OT800_C con mando frontal

Incluyen mando de plástico negro, IP65, con indicación I-O-II y eje como estándar. Con enclavamiento puerta por candado, activo en las dos posiciones ON (I y II) y no activo en la posición OFF(O) .Cuando están enclavadas por candado en la posición OFF (máx. 3), el enclavamiento a puerta también es activo (falseable por personal autorizado).El eje es de tipo telescópico y ajustable para diferentes profundidades de instalación (el eje no requiere mecanizado). Las barras de puente deben solicitarse por separado (OTZC_).

Mando Frontal Izquierda

AC-21A...22A Corriente asignada I A415V [A]	Potencia aparente 400V S [kVA]	AC23A 400...415V Corriente asignada Potencia asignada I / P [A] / [kW]	Nº de polos	Tipo	Código	Peso [kg]	Emb/ud [ud]
160	110	160/90	3	OT160E03CP	1SCA022772R6510	3,3	1
			4	OT160E04CP	1SCA022775R9440	4,0,5	1
200	135	200/110	3	OT200E03CP	1SCA022771R7520	3,3	1
			4	OT200E04CP	1SCA022771R7280	4,0,5	1
250	170	250/132	3	OT250E03CP	1SCA022771R3450	3,3	1
			4	OT250E04CP	1SCA022775R4640	4,1	1
315	215	315/160	3	OT315E03CP	1SCA022772R6780	5,85	1
			4	OT315E04CP	1SCA022775R7150	7,57	1
400	275	400/200	3	OT400E03CP	1SCA022771R8500	5,85	1
			4	OT400E04CP	1SCA022771R8680	7,57	1
630	435	630/355	3	OT630E03CP	1SCA022785R6050	17,9	1
			4	OT630E04CP	1SCA022785R6130	21	1
800	550	800/400	3	OT800E03CP	1SCA022785R6300	17,9	1
			4	OT800E04CP	1SCA022785R6210	21	1
1000	680	1000/560	3	OT1000E03CP	1SCA022872R1680	51	1
			4	OT1000E04CP	1SCA022872R1500	60	1
1250	850	1250/710	3	OT1250E03CP	1SCA022872R0790	51	1
			4	OT1250E04CP	1SCA022872R1250	60	1
1600	1000	1250/710	3	OT1600E03CP	1SCA022872R1840	53	1
			4	OT1600E04CP	1SCA022872R2310	60	1
2000	1350	–	3	OT2000E03CP	1SCA103908R1001	73	1
			4	OT2000E04CP	1SCA103912R1001	86	1
2500	1700	–	3	OT2500E03CP	1SCA105615R1001	73	1
			4	OT2500E04CP	1SCA103906R1001	86	1

Ejes, Mandos y Tornillería incluidos como estándar

Interruptores	Eje	Mando	Tornillería terminales
OT160_C...OT250_C	OXP6X161	OHB65J6E011	M8x25
OT315_C...OT400_C	OXP12X166	OHB95J12E011	M10x30
OT630_C...OT800_C	OXP12X185	OHB125J12E011	M12x40
OT1000_C...OT2500_C	OXP12X185	OHB200J12E011	M12x60

Mando Frontal Izquierda con separadores de fase

160	110	160/90	3	OT160E03WCP	1SCA022772R8210	3,6	1
			4	OT160E04WCP	1SCA022775R0220	4,4	1
200	135	200/110	3	OT200E03WCP	1SCA022772R8720	3,6	1
			4	OT200E04WCP	1SCA022775R0650	4,4	1
250	170	250/132	3	OT250E03WCP	1SCA022772R8300	3,6	1
			4	OT250E04WCP	1SCA022775R0810	4,4	1

Ejes, Mandos y Tornillería incluidos como estándar

Interruptores	Eje	Mando	Tornillería terminales
OT160_C...OT250_C	OXP6X161	OHB65J6E011	M8x25

Interruptores - Conmutadores OT_C

Información para Pedido
OT160_C…OT2500_C

OT4003E13CP

OT1250E22CP

OT1000E12CP

Mando Frontal Centrado

AC-21A...22A Corriente asignada I A415V [A]	Potencia aparente 400V S [kVA]	AC23A 400...415V Corriente asignada Potencia asignada I / P [A] / [kW]	Nº de polos	Tipo	Código	Peso [kg]	Emb/ud [ud]
160	110	160 / 90	3	OT160E12CP	1SCA022776R9080	3,35	1
			4	OT160E13CP	1SCA022777R0170	4,05	1
200	135	200 / 110	3	OT200E12CP	1SCA022776R8510	3,35	1
			4	OT200E13CP	1SCA022777R0250	4,45	1
250	170	250 / 132	3	OT250E12CP	1SCA022776R9320	3,35	1
			4	OT250E13CP	1SCA022777R0330	4,1	1
315	215	315 / 160	3	OT315E12CP	1SCA022776R9910	5,9	1
			4	OT315E13CP	1SCA022777R0410	7,6	1
400	275	400 / 200	3	OT400E12CP	1SCA022776R9590	5,85	1
			4	OT400E13CP	1SCA022777R0500	7,6	1
630	435	630 / 355	3	OT630E12CP	1SCA022785R8690	17,6	1
			4	OT630E13CP	1SCA022785R9070	21	1
800	550	800 / 400	3	OT800E12CP	1SCA022785R8850	17,9	1
			4	OT800E13CP	1SCA022785R9230	21	1
1000	680	1000/560	3	OT1000E12CP	1SCA103287R1001	49	1
			4	OT1000E22CP	1SCA103289R1001	60	1
1250	850	1250/710	3	OT1250E12CP	1SCA103308R1001	51	1
			4	OT1250E22CP	1SCA103311R1001	60	1
1600	1000	1250/711	3	OT1600E12CP	1SCA103293R1001	51	1
			4	OT1600E22CP	1SCA103303R1001	60	1
2000	1350	–	3	OT2000E12CP	1SCA103915R1001	73	1
			4	OT2000E22CP	1SCA103953R1001	86	1
2500	1700	–	3	OT2500E12CP	1SCA103891R1001	73	1
			4	OT2500E22CP	1SCA103902R1001	86	1

Ejes, Mandos y Tornillería incluidos como estándar

Interruptores	Eje	Mando	Tornillería terminales
OT160_C...OT250_C	OXP6X161	OHB65J6E011	M8x25
OT315_C...OT400_C	OXP12X166	OHB95J12E011	M10x30
OT630_C...OT800_C	OXP12X185	OHB125J12E011	M12x40
OT1000_C...OT2500_C	OXP12X185	OHB200J12E011	M12x60

Mandos opcionales de plástico tipo empuñadura

Indicación I-O-II. Mando reenviado, IP65, tipo empuñadura de montaje a puerta con tornillos no visibles desde el frontal. Doble aislamiento. Con enclavamiento por candado en la posición O-OFF, con enclavamiento puerta en las posiciones ON (I y II). Cuando están enclavadas por candado en la posición O-OFF (máx. 3) el enclavamiento puerta también es activo (falseable por personal autorizado). El eje de prolongación debe pedirse por separado.

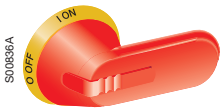

OH_65_

Enclavamiento por candado en la posición O-OFF. Con indicación I-O-II.

Válido para interruptores	Diámetro eje [mm]	Longitud empuñadura [mm]	Color	Tipo	Código	Peso [kg]	Emb/ud [ud]
OT160...250_C	6	65	Negro	OHB65J6E011	1SCA022383R2480	0,12	1
			Rojo-Amarillo	OHY65J6E011	1SCA022779R1840	0,12	1
OT315...400_C	12	95	Negro	OHB95J12E011	1SCA022621R0760	0,12	1
			Rojo-Amarillo	OHY95J12E011	1SCA022621R0920	0,12	1
OT630...800_C	12	125	Negro	OHB125J12E011	1SCA022589R3340	0,12	1
			Rojo-Amarillo	OHY125J12E011	1SCA022615R1650	0,12	1
OT1000...2500_C	12	200	Negro	OHB200J12PE011	1SCA022873R4230	0,40	1
			Rojo-Amarillo	OHY200J12PE011	1SCA104686R1001	0,40	1

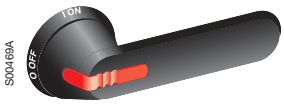

OHB_12

Indicación I-O-II. Mando reenviado, IP65, tipo empuñadura de montaje a puerta con tornillos no visibles desde el frontal. Doble aislamiento. Enclavamiento por candado en la posición O-OFF y ON (I y II), con enclavamiento puerta en las dos posiciones ON (I y II). Cuando están enclavadas por candado en la posición OFF (máx. 3) el enclavamiento puerta también es activo (falseable por personal autorizado). El eje de prolongación debe pedirse por separado.

Enclavamiento por candado en las posiciones I, O-OFF y II. Con indicación I-O-II.

OT160...250_C	6	65	Negro	OHB65J6E311	1SCA022662R4730	0,12	1
OT315...400_C	12	95	Negro	OHB95J12E311	1SCA022779R2140	0,12	1
OT630...800_C	12	125	Negro	OHB125J12E311	1SCA022615R1730	0,14	1
OT1000...1600_C	12	200	Negro	OHB200J12PE311	1SCA104685R1001	0,40	1

OTV_

Mandos opcionales para montaje directo sobre el interruptor

Con indicación I-O-II. Mando directo tipo empuñadura. Con enclavamiento por candado en la posición O-OFF (máx. 3). Incluye un eje y un marco embellecedor.

OT160...250_C	Negro	OTV250ECK	1SCA022783R0090	0,08	1
OT315...400_C	Negro	OTV400ECK	1SCA022783R0170	0,26	1
OT630...800_C	Negro	OTV800ECK	1SCA022797R2470	0,30	1
OT1000...2500_C	Negro	OTV1000ECK	1SCA107481R1001	0,75	1

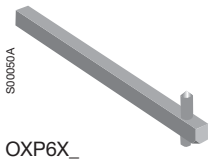

OXP6X_

Ejes

Ejes de diámetro 6mm

Válido para interruptores	Longitud eje [mm]	H [mm]	Tipo	Código	Peso [kg]	Emb/ud [ud]
OT160...250_C	90	166...214	OXP6X90	1SCA022064R1180	0,03	1
	130	209...254	OXP6X130	1SCA022057R0570	0,04	1
	161	240...285	OXP6X161	1SCA022067R1760	0,05	1
	210	289...334	OXP6X210	1SCA022295R6080	0,06	1
	290	369...414	OXP6X290	1SCA022042R6370	0,08	1
	360	439...484	OXP6X360	1SCA022042R6530	0,11	1

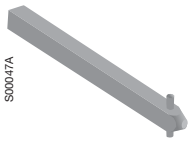

OXP12_

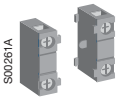

OA_G_

OTZC_

Ejes

Ejes de diámetro 12mm

Válido para interruptores	Longitud eje [mm]	H [mm]	Tipo	Código	Peso [kg]	Emb/ud [ud]
OT315...400_C	107	209...266	OXP12X107	1SCA022029R9750	0,12	1
	148	243...307	OXP12X148	1SCA022658R5570	0,17	1
	166	261...325	OXP12X166	1SCA022325R7100	0,20	1
	185	280...344	OXP12X185	1SCA022325R6710	0,22	1
	250	345...409	OXP12X250	1SCA022325R6980	0,29	1
	280	375...439	OXP12X280	1SCA022137R5140	0,33	1
	325	420...484	OXP12X325	1SCA022042R5810	0,38	1
	395	490...554	OXP12X395	1SCA022042R5990	0,46	1
	465	560...624	OXP12X465	1SCA022042R6020	0,54	1
OT630...800_C	148	287...355	OXP12X148	1SCA022658R5570	0,17	1
	185	324...422	OXP12X185	1SCA022325R6710	0,22	1
	250	389...487	OXP12X250	1SCA022325R6980	0,29	1
	325	464...562	OXP12X325	1SCA022042R5810	0,38	1
	395	534...632	OXP12X395	1SCA022042R5990	0,46	1
	465	604...702	OXP12X465	1SCA022042R6020	0,54	1
OT1000...2500E_C	166	339...425	OXP12X166	1SCA022325R7100	0,2	1
	250	423...509	OXP12X250	1SCA022137R5140	0,29	1
	325	498...584	OXP12X325	1SCA022042R5810	0,38	1
	395	568...654	OXP12X395	1SCA022042R5990	0,46	1
	465	638...724	OXP12X465	1SCA022042R6020	0,54	1

Contactos auxiliares

Montaje en el lado izquierdo del interruptor: Máx. 4 contactos auxiliares por interruptor (total 8 contactos). Actuación simultánea con los contactos principales. Válido para OT160...800_C.

Función	Número de polos	Tipo	Código	Peso [kg]	Emb/ud [ud]
1 N.A.	IP20	OA1G10	1SCA022353R4970	0,03	1
1 N.C.	IP20	OA3G01	1SCA022456R7410	0,03	1

Barras de puente

Las barras de puente permiten la unión o conexión tanto de las entradas como de las salidas del interruptor - conmutador.

Válido para interruptores	Número de polos	Tipo	Código	Peso [kg]	Emb/ud [ud]
OT160...250_C	3	OTZC13	1SCA022767R6910	0,60	1
	4	OTZC14	1SCA022767R7040	0,80	1
OT315...400_C	3	OTZC23	1SCA022767R7120	0,60	1
	4	OTZC24	1SCA022767R7210	0,80	1
OT630...800_C	3	OTZC33	1SCA022785R7020	1,00	1
	4	OTZC34	1SCA022785R7110	1,30	1
OT1000...1250_C	3	OTZC43	1SCA022868R0710	4,2	1
	4	OTZC44	1SCA022868R0800	5,6	1
OT1600E_C	3	OTZC53	1SCA022868R0980	5,6	1
	4	OTZC54	1SCA022868R1010	7,4	1
OT2000...2500E_C	3	OTZC63	1SCA022868R1100	10,8	1
	4	OTZC64	1SCA022868R1360	14,5	1

Barras reversibles

OT_160…250E_C	OTZR1	1SCA100352R1001	0,3	1
OT_315…400E_C	OTZR2	1SCA104647R1001	0,3	1
OT_630…800E_C	OTZR3	1SCA100355R1001	0,4	1

Interruptores - Conmutadores OT_C

Información para Pedido
Accesorios OT160_C…OT2500_C

OTS_L_

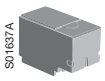

OTS_S_

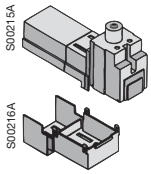

OZXB2K

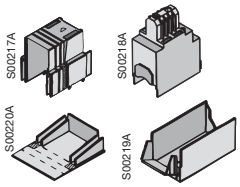

OZXB3K

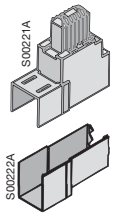

OZXB4K

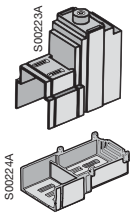

OZXB5K

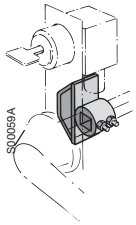

OETLZW_

OTB_

Cubrebornes

Plástico color gris. IP3X. Fijación rápida al interruptor. Para montaje superior e inferior. Para la protección de un interruptor completo se necesitan 4 unidades (tripolares o tetrapolares).

Válido para interruptores	Número de polos	Descripción accesorio	Tipo	Código	Peso [kg]	Emb/ud [ud]
OT160...250_C	3	Altos	OTS250G1L/3	1SCA022731R8150	0,09	3
		Bajos	OTS250G1S/3	1SCA022731R8310	0,06	3
	4	Altos	OTS250G1L/4	1SCA022731R8230	0,12	4
		Bajos	OTS250G1S/4	1SCA022731R8400	0,08	4
OT315...400_C	3	Altos	OTS400G1L/3	1SCA022736R8840	0,15	3
		Bajos	OTS400G1S/3	1SCA022736R9060	0,09	3
	4	Altos	OTS400G1L/4	1SCA022736R9490	0,20	4
		Bajos	OTS400G1S/4	1SCA022736R9650	0,12	4
OT630...800_C	3	Altos	OTS800G1L/3	1SCA022776R7890	0,32	3
		Bajos	OTS800G1S/3	1SCA022776R8190	0,17	3
	4	Altos	OTS800G1L/4	1SCA022776R7970	0,42	4
		Bajos	OTS800G1S/4	1SCA022776R8270	0,26	4
OT1000...1600E_C	3	Altos	OTS1600G1L/3	1SCA022871R9510	0,64	3
		Bajos	OTS1600G1S/3	1SCA022871R9600	0,37	3
	4	Altos	OTS1600G1L/4	1SCA022871R9780	0,85	4
		Bajos	OTS1600G1S/4	1SCA022871R9860	0,49	4
OT2000...2500E_C	3	Altos	OTS2500G1L/3	1SCA107261R1001	0,77	3
		Bajos	OTS2500G1S/3	1SCA107260R1001	0,47	3
	4	Altos	OTS2500G1L/4	1SCA107262R1001	1	4
		Bajos	OTS2500G1S/4	1SCA107271R1001	0,61	4

Cubrebornes para terminales

Fijación rápida, plástico transparente, IP2X.

OZXB2, 2L	OZXB2K	1SCA022264R0010	0,05	1
OZXB3, 4	OZXB3K	1SCA022264R0440	0,20	1
OZXB5, 6	OZXB4K	1SCA022199R2850	0,24	1
OZXB7, 7L	OZXB5K	1SCA022283R8040	0,13	1

Dispositivo de enclavamiento por cerradura

Leva de enclavamiento por cerradura de bloqueo: Castell, Lowe&Fletcher y Ronis. Para adaptar los interruptores al sistema de enclavamiento por cerradura. La cerradura no está incluida.

OT160...250_C	OETLZW16	1SCA022093R2070	50,07	1
OT315...800_C	OETLZW5	1SCA022052R3900	36,46	1

Separador de fases

Separadores de plástico gris. Permite mantener 1” de separación de seguridad entre fases sin necesidad de cubrebornes. Montaje por fijación rápida. cada referencia incluye 6 unidades.

OT630…800_C	OTB800/6_C	1SCA107272R1001	0,35	1
OT1000…1600_C	OTB1600/6_C	1SCA104661R1001	0,50	1

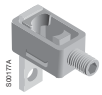
OZXB 1L

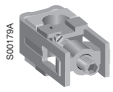
OZXB 2

OZXB 8, 9

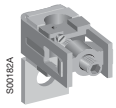
OZXB 2L, 7L

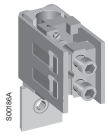
OZXB 3, 5

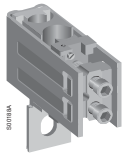
OZXB 4, 6

Terminal para cables de Al y Cu

Válido para interruptores	Sección de cable [mm²]	Cubrebornes recomendado	Número de polos	Tipo	Código	Peso [kg]	Emb/ud [ud]
OT160...250_C	10...70	OTS250_L	3 (*)	OZXB1L	1SCA022169R2030	0,15	3
			1 (*)	OZXB1L/1	1SCA022194R0030	0,05	1
	25...120	OZXB2K	3	OZXB2	1SCA022119R7610	0,34	3
			1	OZXB2/1	1SCA022194R0200	0,12	1
			3 (*)	OZXB2L	1SCA022158R7750	0,43	3
			1 (*)	OZXB2L/1	1SCA022194R0460	0,15	1
	95...185	OTS250_L	3	OZXB8	1SCA022744R1510	0,50	3
			1	OZXB8/1	1SCA022744R1600	0,15	1
	95...240	OTS250_L	3	OZXB9	1SCA022750R3210	0,50	3
			1	OZXB9/1	1SCA022750R3300	0,15	1
OT315...400_C	25...120	OZXB2K	3 (*)	OZXB2L	1SCA022158R7750	0,43	3
			1 (*)	OZXB2L/1	1SCA022194R0460	0,15	1
	95...185	OZXB3K	3	OZXB3	1SCA022136R8100	1,28	3
			1	OZXB3/1	1SCA022194R0620	0,43	1
	2x(95...185)	OZXB3K	3	OZXB4	1SCA022137R4760	1,71	3
			1	OZXB4/1	1SCA022194R0890	0,57	1
	120...240	OZXB5K	3	OZXB7	1SCA022185R0040	1,00	3
			1	OZXB7/1	1SCA022194R1430	0,34	1
			3 (*)	OZXB7L	1SCA022185R7130	1,17	3
			1 (*)	OZXB7L/1	1SCA022194R1600	0,40	1
	95...185	OTS400_L	3	OZXB8	1SCA022744R1510	0,50	3
			1	OZXB8/1	1SCA022744R1600	0,15	1
	95...240	OTS400_L	3	OZXB9	1SCA022750R3210	0,50	3
			1	OZXB9/1	1SCA022750R3300	0,15	1
OT630...800_C	120...300	OZXB4K	3	OZXB5	1SCA022137R2470	2,28	3
			1	OZXB5/1	1SCA022194R1010	0,76	1
	2x(120...300)	OZXB4K	3	OZXB6	1SCA022137R4920	3,12	3
			1	OZXB6/1	1SCA022194R1270	1,04	1
OT1000…1600E_C	95…185	OTS1600_L	3	OZXB3	1SCA022136R8100	1,28	3
			1	OZXB3/1	1SCA022194R0620	0,13	1
	2x(95…185)	OTS1600_L	3	OZXB4	1SCA022137R4760	1,71	3
			1	OZXB4/1	1SCA022194R0890	0,60	1
	120…300	OTS1600_L	3	OZXB5	1SCA022137R2470	2,22	3
			1	OZXB5/1	1SCA022194R1010	0,80	1
	2x(120…300)	OTS1600_L	3	OZXB6	1SCA022137R4920	3,03	3
			1	OZXB6/1	1SCA022194R1270	1,00	1
	120…240	OTS1600_L	3 (*)	OZXB7L	1SCA022185R7130	1,20	3
			1 (*)	OZXB7L/1	1SCA022194R1600	0,39	1
OEM1000...1600	70…185 Al/Cu		3	OZXB3	1SCA022136R8100	1,28	3
			1	OZXB3/1	1SCA022194R0620	0,43	1
	2x(70…185) Al/Cu		3	OZXB4	1SCA022137R4760	1,71	3
			1	OZXB4/1	1SCA022194R0890	0,57	1
OEM1000…1600	120…300 Al/Cu		3	OZXB5	1SCA022137R2470	2,28	3
			1	OZXB5/1	1SCA022194R1010	0,76	1
OEM1000...1600	2x(120…300) Al/Cu		3	OZXB6	1SCA022137R4920	3,12	3
			1	OZXB6/1	1SCA022194R1270	1,04	1

(*) Con terminal de brida incluido.

OTZW26

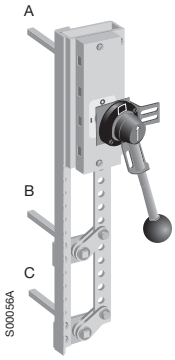

OETLZW13

Kits de conversión para combinación de interruptores

By-pass

Una combinación de dos interruptores en paralelo con un tercer interruptor-conmutador para by-pass. El accesorio by-pass puede ser usado conjuntamente con otro accesorio de combinación. Accesorio válido para conectar interruptores de 3 ó 4 polos.

Válido para interruptores	Diámetro del eje [mm]	Distancia entre ejes [mm]	Tipo	Código	Peso [Kg]	Emb/ud [ud]
OT200...250	6	entre A y B: 210 + (0...9) x 20 entre A y C: 250 + (0...9) x 20	OTZW26	1SCA022778R7060	3,30	1
OT315...800	12	entre A y B: 210 + (0...18) x 20 entre A y C: 250 + (0...18) x 20	OETLZW13	1SCA022078R0460	4,00	1

Ejes y Mandos incluidos como estándar para los kits de conversión

			Se puede usar el eje y mando estándar de uno de los interruptores	
Kit de conversión	**Eje**	**Mando**	**Eje estándar**	**Mando estándar**
OTZW26	3 piezas	OHB95J12E001	-	-
OETLZW13	3 piezas	YASDA6	-	-

OTM160…250E3C_

OTM315…400E3C_

OTM160…250E4C_

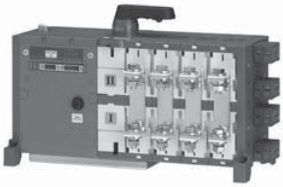

OTM250E04C_

Interruptores - Conmutadores Motorizados OTM160_C…OTM800_C con mando directo sobre el interruptor y OEM1000_C…OEM1600_C

Posibilidad de dos posiciones de maniobra mediante una accionamiento frontal: motorizado y manual (mando directo).
Incluyen mando directo de plástico negro, IP65, con indicación I-O-II, eje, tornillería y conectores para los circuitos de control como estándar. Con enclavamiento por candado en posición O-OFF (máx. 3).
Las barras de puente se han de solicitar por separado (OTZC_).

Mando Frontal Izquierda

Corriente asignada empleo AC-21A_ AC22A 415V I [A]	Corriente asignada empleo AC-23A 415V I [A]	Corriente asignada empleo AC-23A 415V P [kW]	AC-31B AC-33B 400_415V I [A]	Número polos	Voltage del motor Ue	Tipo	Código	Peso [kg]	Emb/ud [ud]
160	160	90	160	3	220-240VAC	OTM160E3CM230C	1SCA022845R8610	6,6	1
					110-125VAC/DC	OTM160E3CM110V	1SCA022845R8530	6,6	1
					48VDC	OTM160E3CM48D	1SCA022845R8450	6,6	1
					24VDC	OTM160E3CM24D	1SCA022845R8110	6,6	1
				4	220-240VAC	OTM160E4CM230C	1SCA022848R1510	7,5	1
					110-125VAC/DC	OTM160E4CM110V	1SCA022846R1080	7,5	1
					48VDC	OTM160E4CM48D	1SCA022846R0940	7,5	1
					24VDC	OTM160E4CM24D	1SCA022846R0860	7,5	1
200	200	110	200	3	220-240VAC	OTM200E3CM230C	1SCA022845R8960	6,6	1
					110-125VAC/DC	OTM200E3CM110V	1SCA022845R8880	6,6	1
					48VDC	OTM200E3CM48D	1SCA022845R8700	6,6	1
					24VDC	OTM200E3CM24D	1SCA022845R8290	6,6	1
				4	220-240VAC	OTM200E4CM230C	1SCA022846R1590	7,5	1
					110-125VAC/DC	OTM200E4CM110V	1SCA022846R1410	7,5	1
					48VDC	OTM200E4CM48D	1SCA022846R1320	7,5	1
					24VDC	OTM200E4CM24D	1SCA022846R1240	7,5	1
250	250	140	250	3	220-240VAC	OTM250E3CM230C	1SCA022845R9260	6,6	1
					110-125VAC/DC	OTM250E3CM110V	1SCA022845R9180	6,6	1
					48VDC	OTM250E3CM48D	1SCA022845R9000	6,6	1
					24VDC	OTM250E3CM24D	1SCA022845R8370	6,6	1
				4	220-240VAC	OTM250E4CM230C	1SCA022846R1910	7,5	1
					110-125VAC/DC	OTM250E4CM110V	1SCA022846R1830	7,5	1
					48VDC	OTM250E4CM48D	1SCA022846R1750	7,5	1
					24VDC	OTM250E4CM24D	1SCA022846R1670	7,5	1
315	315	160	315	3	220-240VAC	OTM315E3CM230C	1SCA022847R1210	11,1	1
					110-125VAC/DC	OTM315E3CM110V	1SCA022847R1120	11,1	1
					48VDC	OTM315E3CM48D	1SCA022847R1040	11,1	1
					24VDC	OTM315E3CM24D	1SCA022847R0910	11,1	1
				4	220-240VAC	OTM315E4CM230C	1SCA022847R2870	12,5	1
					110-125VAC/DC	OTM315E4CM110V	1SCA022847R2790	12,5	1
					48VDC	OTM315E4CM48D	1SCA022847R2610	12,5	1
					24VDC	OTM315E4CM24D	1SCA022847R2520	12,5	1
400	400	220	400	3	220-240VAC	OTM400E3CM230C	1SCA022847R1630	11,1	1
					110-125VAC/DC	OTM400E3CM110V	1SCA022847R1550	11,1	1
					48VDC	OTM400E3CM48D	1SCA022847R1470	11,1	1
					24VDC	OTM400E3CM24D	1SCA022847R1390	11,1	1
				4	220-240VAC	OTM400E4CM230C	1SCA022847R3250	12,5	1
					110-125VAC/DC	OTM400E4CM110V	1SCA022847R3170	12,5	1
					48VDC	OTM400E4CM48D	1SCA022847R3090	12,5	1
					24VDC	OTM400E4CM24D	1SCA022847R2950	12,5	1

Interruptores - Conmutadores OT_C

Información para Pedido
OTM160_C…OTM800_C y OEM100_C…OEM1600_C

OTM630...800E3_

OTM630...800E4_

OEM1000...1600K3C

Mando Frontal Izquierda *(cont.)*

Corriente asignada empleo AC-21A_ AC22A 415V I [A]	Corriente asignada empleo AC-23A 415V I [A]	Corriente asignada empleo AC-23A 415V P [kW]	AC-31B AC-33B 400_415V I [A]	Número polos	Voltage del motor Ue	Tipo	Código	Peso [kg]	Emb/ud [ud]
630	630	355	630	3	220-240VAC	OTM630E3CM230C	1SCA103567R1001	22	1
					110-125VAC/DC	OTM630E3CM110V	1SCA022873R1050	22	1
					48VDC	OTM630E3CM48D	1SCA022873R1300	22	1
					24VDC	OTM630E3CM24D	1SCA022873R1210	22	1
				4	220-240VAC	OTM630E4CM230C	1SCA022873R1990	25	1
					110-125VAC/DC	OTM630E4CM110V	1SCA022873R1810	25	1
					48VDC	OTM630E4CM48D	1SCA022873R2110	25	1
					24VDC	OTM630E4CM24D	1SCA022873R2020	25	1
800	800	450	800	3	220-240VAC	OTM800E3CM230C	1SCA103570R1001	22	1
					110-125VAC/DC	OTM800E3CM110V	1SCA022872R5750	22	1
					48VDC	OTM800E3CM48D	1SCA022872R6050	22	1
					24VDC	OTM800E3CM24D	1SCA022872R5910	22	1
				4	220-240VAC	OTM800E4CM230C	1SCA022872R8340	25	1
					110-125VAC/DC	OTM800E4CM110V	1SCA022872R8260	25	1
					48VDC	OTM800E4CM48D	1SCA022872R8510	25	1
					24VDC	OTM800E4CM24D	1SCA022872R8420	25	1
1000	800	400	690	3	24V AC/DC	OEM1000K3C24AC/DC	1SCA022607R5530	46	1
					48V AC/DC	OEM1000K3C48AC/DC	1SCA022607R6000	46	1
					230V AC	OEM1000K3C230AC	1SCA022607R7310	46	1
				4	24V AC/DC	OEM1000K4C24AC/DC	1SCA022607R7910	58	1
					48V AC/DC	OEM1000K4C48AC/DC	1SCA022607R9280	58	1
					230V AC	OEM1000K4C230AC	1SCA022607R9790	58	1
1250	800	400	860	3	24V AC/DC	OEM1250K3C24AC/DC	1SCA022607R5610	46	1
					48V AC/DC	OEM1250K3C48AC/DC	1SCA022607R5960	46	1
					230V AC	OEM1250K3C230AC	1SCA022607R7400	46	1
				4	24V AC/DC	OEM1250K4C24AC/DC	1SCA022607R7820	58	1
					48V AC/DC	OEM1250K4C48AC/DC	1SCA022607R9360	58	1
					230V AC	OEM1250K4C230AC	1SCA022607R9610	58	1
1600	800	400	1100	3	24V AC/DC	OEM1600K3C24AC/DC	1SCA022607R5700	48	1
					48V AC/DC	OEM1600K3C48AC/DC	1SCA022607R5880	48	1
					230V AC	OEM1600K3C230AC	1SCA022607R7580	49	1
				4	24V AC/DC	OEM1600K4C24AC/DC	1SCA022607R7660	60	1
					48V AC/DC	OEM1600K4C48AC/DC	1SCA022607R9440	60	1
					230V AC	OEM1600K4C230AC	1SCA022607R9520	60	1

Interruptores - Conmutadores OT_C

Información para Pedido
OTM160_C…OTM800_C y OEM100_C…OEM1600_C

Mando Frontal Centrado

Corriente asignada empleo AC-21A_ AC22A 415V I [A]	Corriente asignada empleo AC-23A 415V I [A]	Corriente asignada empleo AC-23A 415V P [kW]	AC-31B AC-33B 400_415V I [A]	Número polos	Voltage del motor Ue	Tipo	Código	Peso [kg]	Emb/ud [ud]
160	160	90	160	3	220-240VAC	OTM160E3WCM230C	1SCA022846R4000	6,9	1
					110-125VAC/DC	OTM160E3WCM110V	1SCA022846R3450	6,9	1
					48VDC	OTM160E3WCM48D	1SCA022846R3370	6,9	1
					24VDC	OTM160E3WCM24D	1SCA022846R3290	6,9	1
				4	220-240VAC	OTM160E4WCM230C	1SCA022846R7440	7,9	1
					110-125VAC/DC	OTM160E4WCM110V	1SCA022846R7360	7,9	1
					48VDC	OTM160E4WCM48D	1SCA022846R7280	7,9	1
					24VDC	OTM160E4WCM24D	1SCA022846R7100	7,9	1
200	200	110	200	3	220-240VAC	OTM200E3WCM230C	1SCA022846R3960	6,9	1
					110-125VAC/DC	OTM200E3WCM110V	1SCA022846R3880	6,9	1
					48VDC	OTM200E3WCM48D	1SCA022846R3700	6,9	1
					24VDC	OTM200E3WCM24D	1SCA022846R3610	6,9	1
				4	220-240VAC	OTM200E4WCM230C	1SCA022846R7870	7,9	1
					110-125VAC/DC	OTM200E4WCM110V	1SCA022846R7790	7,9	1
					48VDC	OTM200E4WCM48D	1SCA022846R7610	7,9	1
					24VDC	OTM200E4WCM24D	1SCA022846R7520	7,9	1
250	250	140	250	3	220-240VAC	OTM250E3WCM230C	1SCA022846R4770	6,9	1
					110-125VAC/DC	OTM250E3WCM110V	1SCA022846R4690	6,9	1
					48VDC	OTM250E3WCM48D	1SCA022846R4510	6,9	1
					24VDC	OTM250E3WCM24D	1SCA022846R4420	6,9	1
				4	220-240VAC	OTM250E4WCM230C	1SCA022846R8250	7,9	1
					110-125VAC/DC	OTM250E4WCM110V	1SCA022846R8170	7,9	1
					48VDC	OTM250E4WCM48D	1SCA022846R8090	7,9	1
					24VDC	OTM250E4WCM24D	1SCA022846R7950	7,9	1

Datos técnicos para motores OTM

Tensión de actuación	0.85 … 1.1 x Un
Ángulo de actuación	90º: O-I y O-II / 180º: I-O-II
Grado de protección	IP20
Temperatura de trabajo	–5 hasta +40 ºC

Esquemas eléctricos para los circuitos de control OTM

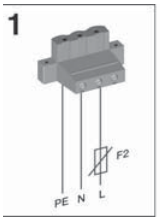

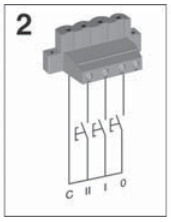

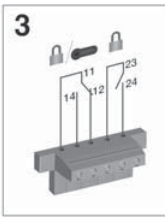

1. Conector para el suministro de corriente al motor
2. Conector para el control remoto
3. Conector para el estado del mando y del bloqueo electrónico

Ejes, Mandos y Tornillería incluidos como estándar

Interruptores	Mando	Tornillería terminales
OTM160…250	OTV250ECMK	M8x25
OTM315…400	OTV400ECMK	M10x30
OTM630…800	OTV800ECMK	M12x40
OEM1000…1600	YASDA23/3	M12x60

OTZC

OTV_

Barras de puente

Las barras de puente permiten la unión o conexión tanto de las entradas como de las salidas del interruptor-conmutador.

Válido para interruptores	Número de polos	Tipo	Código	Peso [kg]	Emb/ud [ud]
OTM160...250_C	3	OTZC13	1SCA022767R6910	0,60	1
	4	OTZC14	1SCA022767R7040	0,80	1
OTM315...400_C	3	OTZC23	1SCA022767R7120	0,60	1
	4	OTZC24	1SCA022767R7210	0,80	1
OTM630...800_C	3	OTZC33	1SCA022785R7020	1,00	1
	4	OTZC34	1SCA022785R7110	1,30	1
OEM1000…1250	3	OETLZXC7	1SCA022608R1000	5,4	1
	4	OETLZXC8	1SCA022608R1180	7,2	1
OEM1600	3	OETLZXC9	1SCA022608R1260	7,5	1
	4	OETLZXC10	1SCA022608R1340	10	1

Mandos opcionales de plástico para montaje directo sobre el interruptor

Indicación TEST-O-I / TEST-OFF-ON. Mando directo tipo empuñadura. Con enclavamiento por candado en posición O-OFF (máx. 3). Incluye un eje y un marco embellecedor.

Válido para interruptores	Número de polos	Color	Tipo	Código	Peso [kg]	Emb/ud [ud]
OTM160…250E_C	–	negro	OTV250ECMK	1SCA022804R0570	0,10	1
OTM315…400E_C	–	negro	OTV400ECMK	1SCA022843R2900	0,22	1
OTM600…800E_C	-		OTV800ECMK	1SCA022804R3410	0,32	1
OEM1000…1600	-		YASDA23/3	1SCA022689R6810	0,43	1

Interruptores - Conmutadores OT_C

Información para Pedido
OESC250…OESC500K_ (I-II) y OT200…OT800U_/ OETL-NFC800…1200

OESC_K03

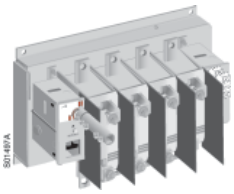

OESC_K04

OETL_NFC800-1200

Interruptores - Conmutadores sin paso por 0, I-II

Ángulo de operación de 90º, conforme a la norma IEC60947 y UL508.
Incluye mando de plástico negro IP65.

Corriente/asignada AC-21A...22A A 415V I [A]	Número de polos	Tipo	Código	Peso [kg]	Emb/ud [ud]
250	3	OESC250K03	1SCA022700R2270	12,0	1
	4	OESC250K04	1SCA022700R2510	14,6	1
500	3	OESC500K03	1SCA022700R2350	12,0	1
	4	OESC500K04	1SCA022700R2600	14,6	1

Interruptores - Conmutadores de acuerdo con UL y CSA

UL98 600 V uso genera [A]	Corriente assignada IEC60947-3 A 690V AC-21-23A [A]	IEC60947-6-1 A 415V AC-31B, AC33B [A]	Nº de polos	Tipo	Código	Peso [kg]	Emb/ud [ud]
200	250	250	3	OT200U03CP	1SCA022771R5910	3,6	1
			4	OT200U04CP	1SCA022771R6210	4,4	1
400	400	400	3	OT400U03CP	1SCA022771R2810	6,2	1
			4	OT400U04CP	1SCA022771R2300	8,1	1
600	800	800	3	OT600U03CP	1SCA022785R5320	17,9	1
			4	OT600U04CP	1SCA022785R5410	21,0	1

UL1008 600 V uso genera [A]	Corriente assignada IEC60947-3 A 690V AC-21-22A [A]	IEC60947-6-1 A 415V AC-31A [A]	Nº de polos	Tipo	Código	Peso [kg]	Emb/ud [ud]
800	1250	1250	3	OETL-NFC800-P	1SCA022596R1280	38,0	1
			4	OETL-NFC800-4P	1SCA022705R2020	50,0	1
1200	1600	1600	3	OETL-NFC1200-P	1SCA022596R1360	40,0	1
			4	OETL-NFC1200-4P	1SCA022705R2110	52,0	1

Ejes, Mandos y Tornillería incluidos como estándar

Interruptores	Eje	Mando	Tornillería terminales
OT200U_	OXP6X161	OHB65J6E011	M8x25
OT400U_	OXP12X166	OHB95J12E011	M10x30
OT600U_	OXP12X185	OHB125J12E011	M12x40
OETL-NFC800…1200	OXP12X325	OMB175J12E011	M10x50
OESC250…500	OXP12X250	OMB275J12E16	M10x50

Accesorios para UL y para conmutadores I-II

Válido para interruptores	Longitud eje [mm]	H	Tipo	Código	Peso [kg]	Emb/ud [ud]
Ejes UL OETL-NFC800…1200	574…647	395	OXP12x395	1SCA022042R5990	0,45	1
	644…717	465	OXP12x465	1SCA022042R6020	0,53	1
Ejes para conmutadores I-II OESC 250…500		395	OXP12x395	1SCA022042R5990	0,45	1
		465	OXP12x465	1SCA022042R6020	0,53	1

Válido para interruptores	Longitud empuñadura [mm]	Color	Tipo	Código [kg]	Peso [ud]	Emb/ud
Mandos para conmutadores I-II OESC 250...500	175	Negro	OHB175J12E16	1SCA022692R2080	0,17	1
	275	Negro	OHB275J12E16	1SCA022690R0350	0,17	1

Funciones de los contactos para OT16_C…OT125_C

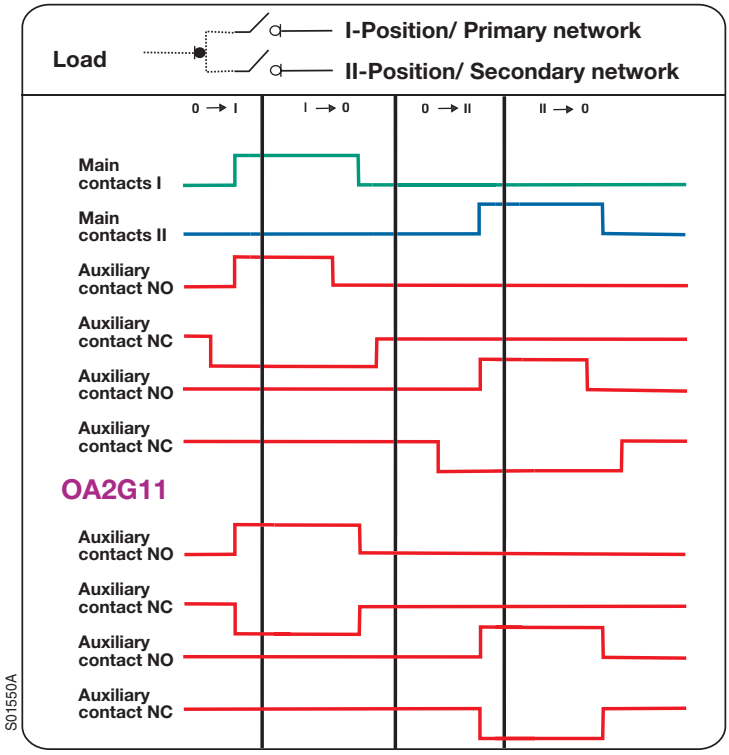

Interruptores - Conmutadores OT_C

Dimensiones Generales
OT16_C…OT125_C

Interruptores - Conmutadores OT16_C…OT40_C

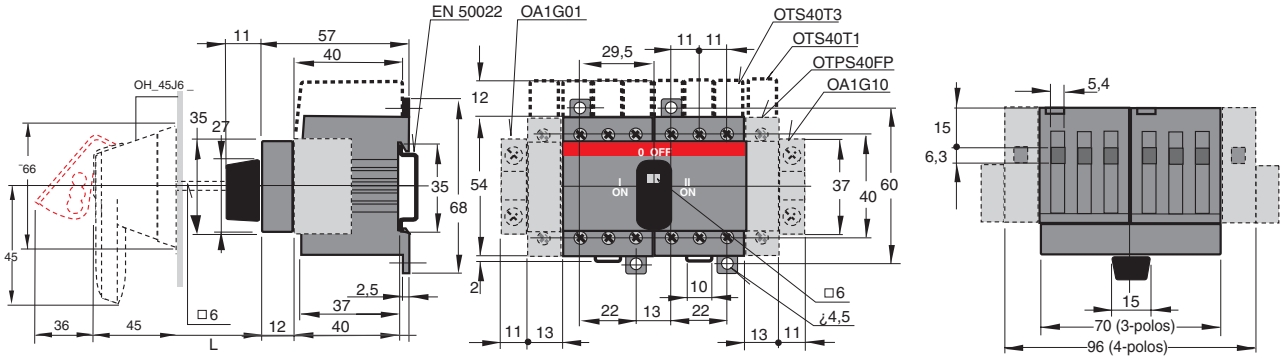

M00158/OT16-40F3_4C B

OH_ 45J6E311 Eje OXP6x	L
150	164...175
170	184...195
265	279...290
400	414...425

Interruptores - Conmutadores OT63_C…OT80_C

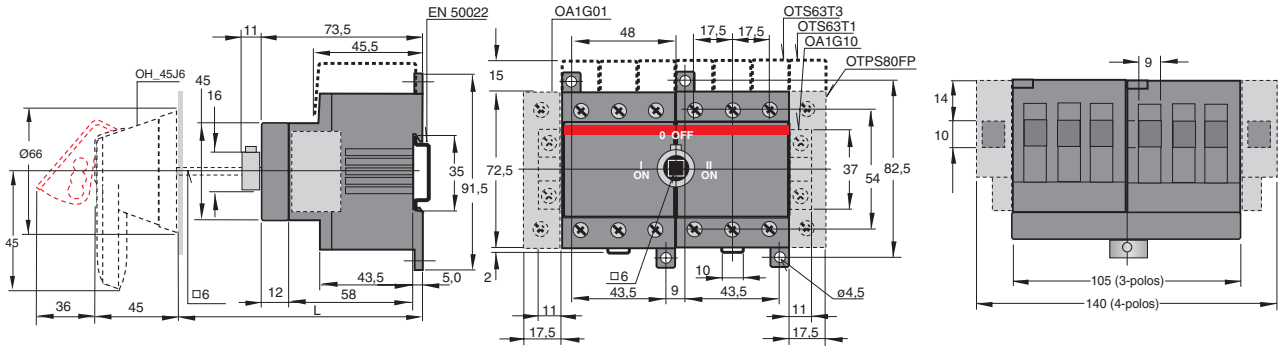

M00162/OT63-80F3C B

OH_ 45J6E311 Eje OXP6x	L
150	183...194
170	203...214
265	298...309
400	433...444

Interruptores - Conmutadores OT100_C…OT125_C

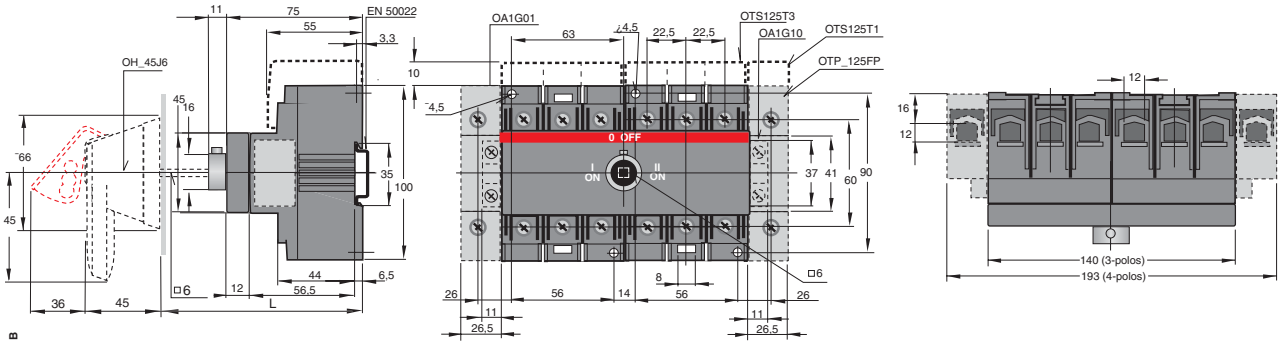

M00169/OT125F3_4C B

OH _45J6E311 Eje OXP6x	L
150	192...206
170	212...226
265	307...321
400	442...456

Interruptores - Conmutadores OT160E03/04CP y OT250E03/04CP

Mando Frontal Izquierdo

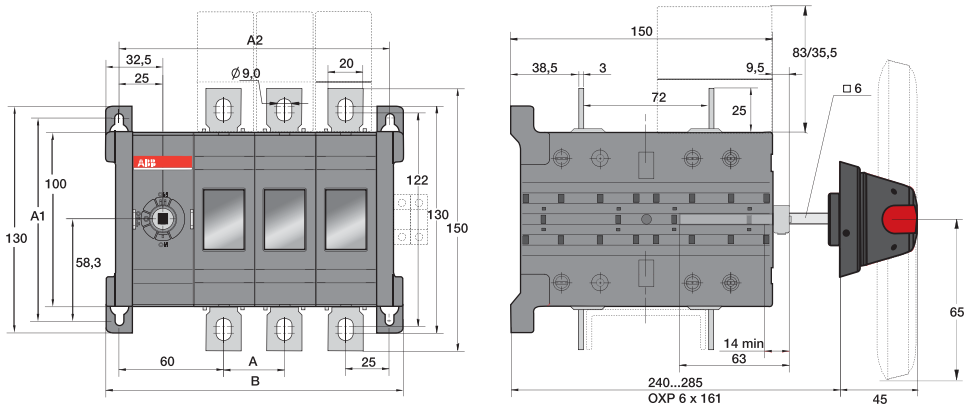

C00001 / OT160_250E_C A

	OT160…250E_C	
	E03 (3 polos)	E04 (4 polos)
A	35	35
A1	116	116
A2	155	190
B	170	205

Interruptores - Conmutadores OT160E12/13CP y OT250E12/13CP

Mando Frontal Centrado

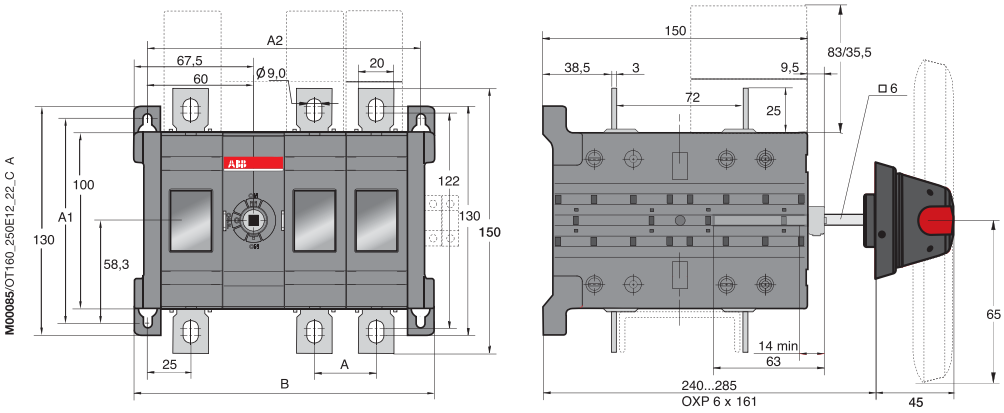

M00085/OT160_250E12_22_C A

	OT160…250E_C	
	E12 (3 polos)	E13 (4 polos)
A	35	35
A1	116	116
A2	155	190
B	170	205

Interruptores - Conmutadores OT160 y OT250_CK con mando directo

Mando Frontal Izquierdo Directo

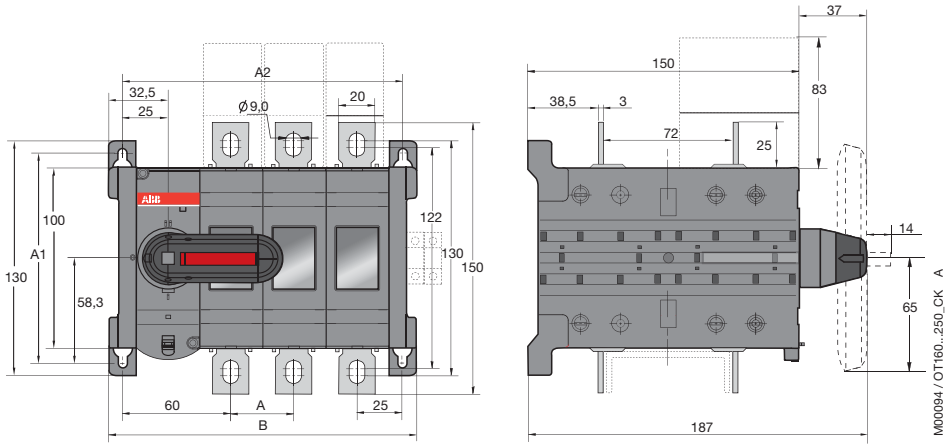

M00094 / OT160...250_CK A

	OT160…250E_C	
	E03 (3 polos)	E04 (4 polos)
A	35	35
A1	116	116
A2	156	191
B	171	206

Interruptores - Conmutadores OT160E03/04WCP y OT250E03/04WCP con separadores de fase

Mando Frontal Izquierdo

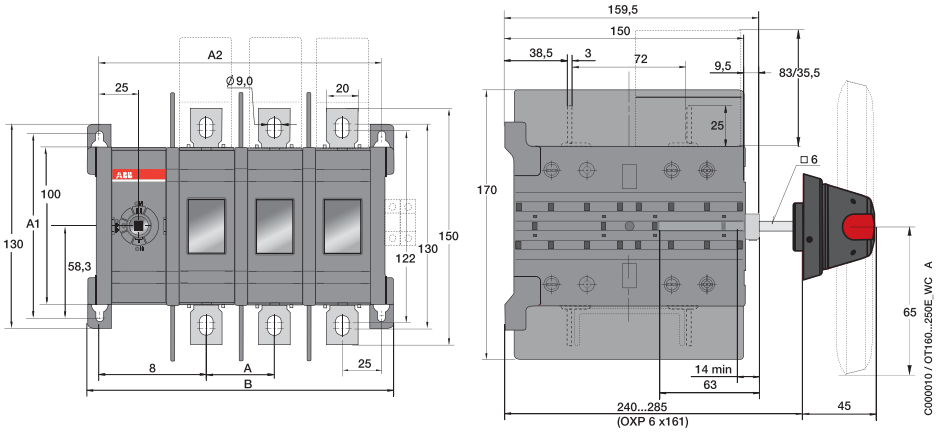

	OT160…250E_WC	
	E03 (3 polos)	E04 (4 polos)
A	43	43
A1	116	116
A2	179	222
B	194	237

Interruptores - Conmutadores OT315E03/04CP y OT400E03/04CP

Mando Frontal Izquierdo

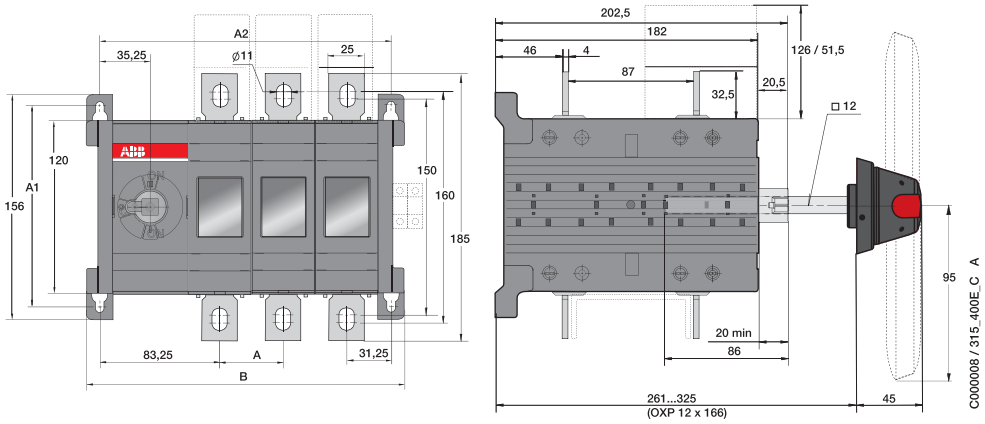

	OT315…400E_C	
	E03 (3 polos)	E04 (4 polos)
A	44	44
A1	142	142
A2	202,5	246,5
B	221	265

Interruptores - Conmutadores OT315E12/13CP y OT400E12/13CP

Mando Frontal Centrado

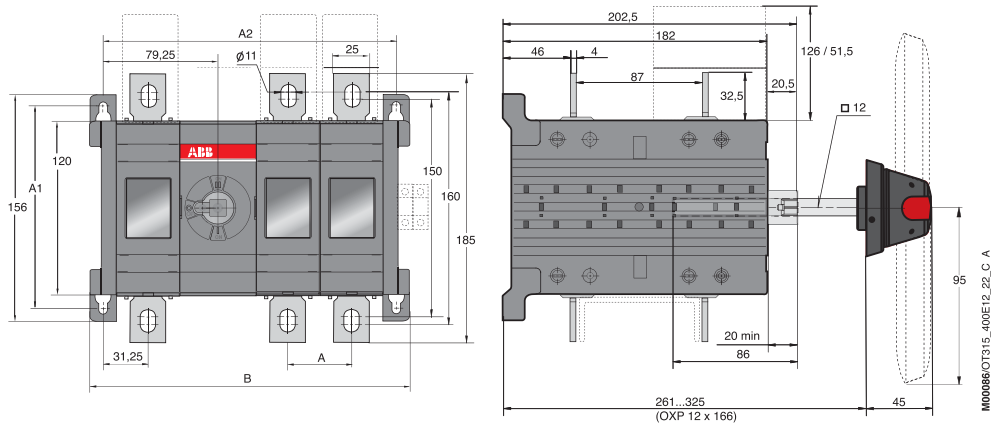

	OT315…400E_C	
	E03 (3 polos)	E04 (4 polos)
A	44	44
A1	142	142
A2	202,5	246,5
B	221	265

Interruptores - Conmutadores OT315E03/04_ y OT400E03/04_ con mando directo sobre el interruptor

Mando Frontal Izquierdo Directo

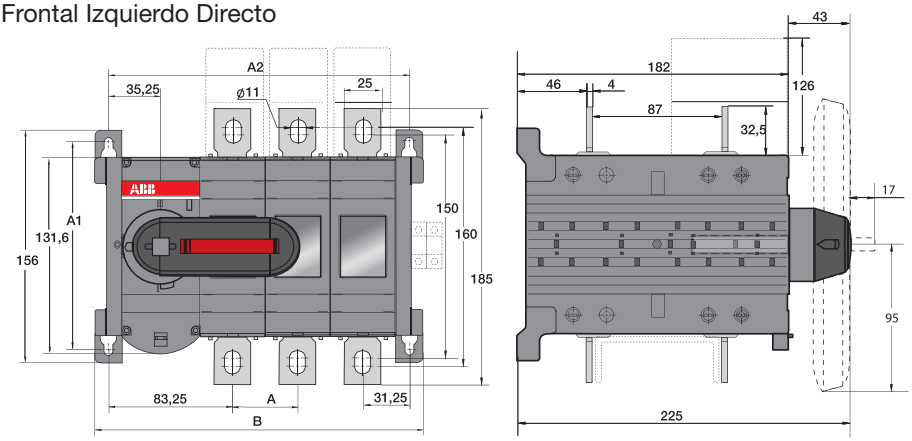

	OT315…400E_C	
	E03 (3 polos)	E04 (4 polos)
A	44	44
A1	142	142
A2	202,5	246,5
B	221	265

Interruptores - Conmutadores OT630E03/04CP y OT800E03/04CP

Mando Frontal Izquierdo

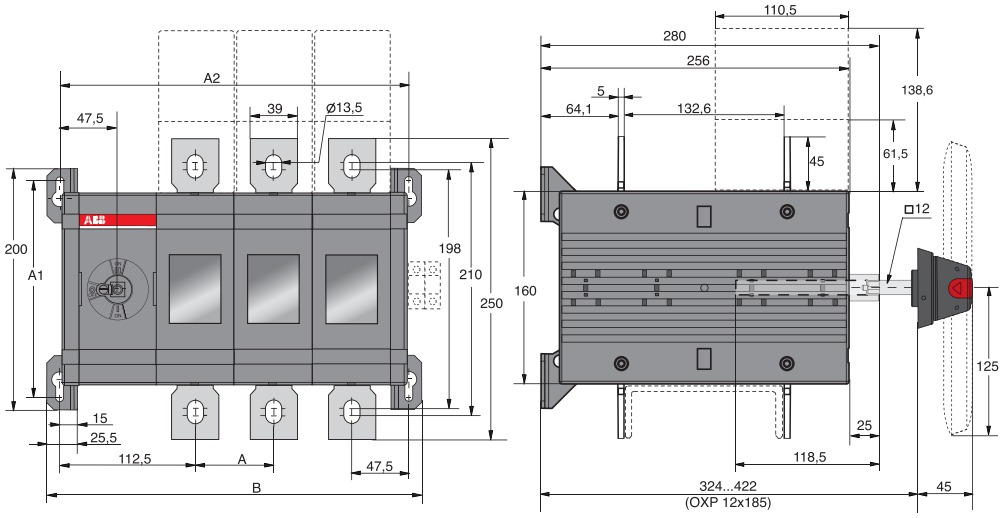

	OT630/800_C	
	E03 (3 polos)	E04 (4 polos)
A	65	65
A1	180	180
A2	290	355
B	311	376

Interruptores - Conmutadores OT630E12/13CP y OT800E12/13CP

Mando Frontal Centrado

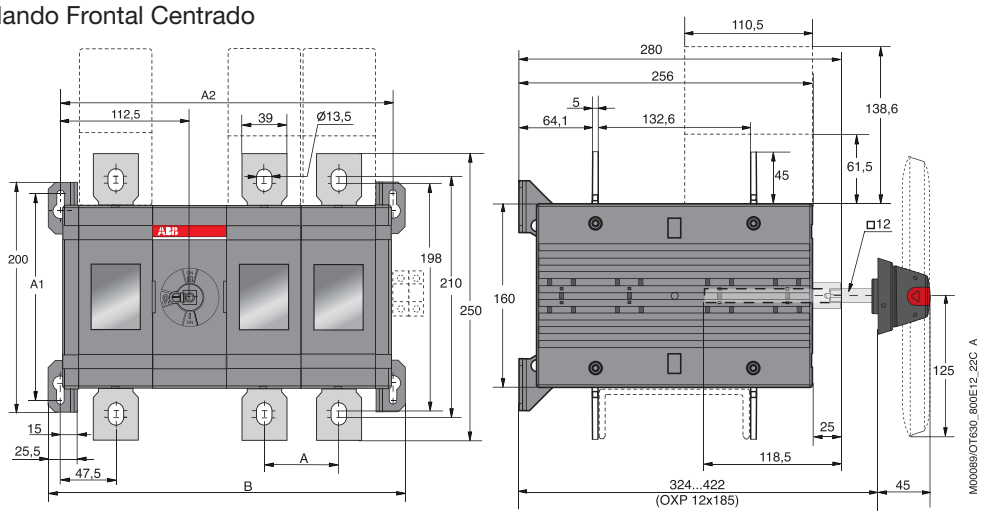

	OT630/800_C	
	E12 (3 polos)	E13 (4 polos)
A	65	65
A1	180	180
A2	290	355
B	311	376

Interruptores - Conmutadores OT630E03/04_ y OT800E03/04_ con mando directo sobre el interruptor

Mando Frontal Izquierdo Directo

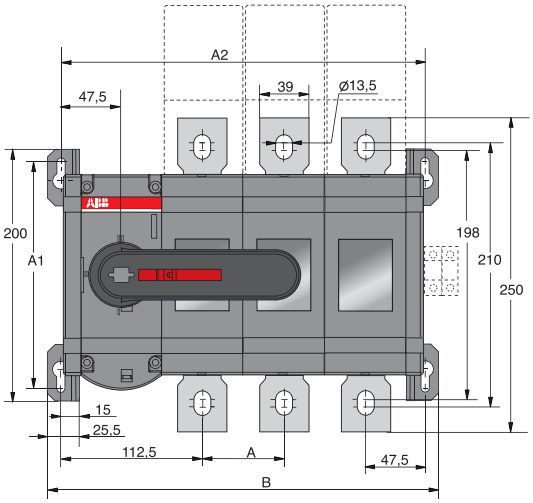

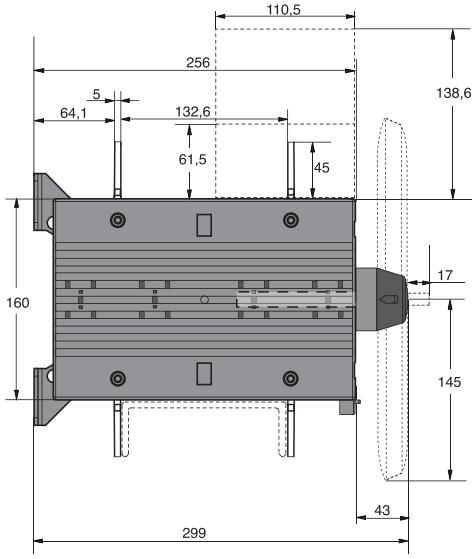

M00095/OT600...800_CK A

	OT600/800_CK	
	E03 (3 polos)	E04 (4 polos)
A	65	65
A1	180	180
A2	290	355
B	311	376

Interruptores - Conmutadores OT1000…OT1600E03/04CP

Mando Frontal Izquierdo

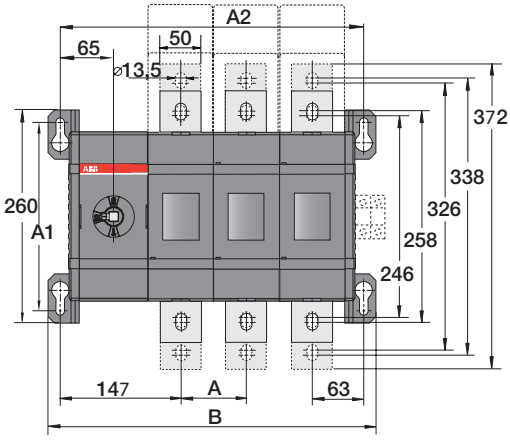

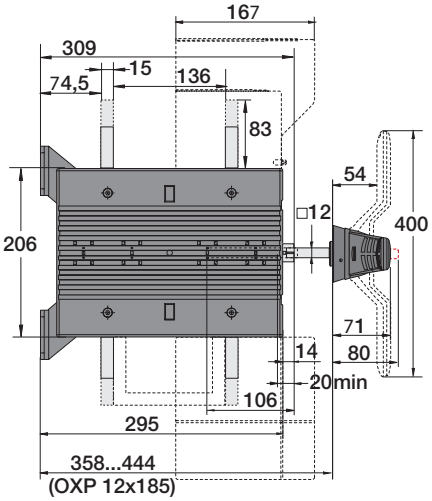

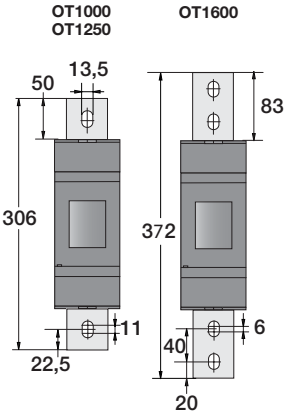

M00155/OT1600E-C-1 A

	OT1000/1250/1600E_C		
	E02 (2 polos)	E03 (3 polos)	E04 (4 polos)
A	80	80	80
A1	230	230	230
A2	370	450	450
B	400	480	480

Interruptores - Conmutadores OT1000…OT1600E12/13/22CP

Mando Frontal Centrado

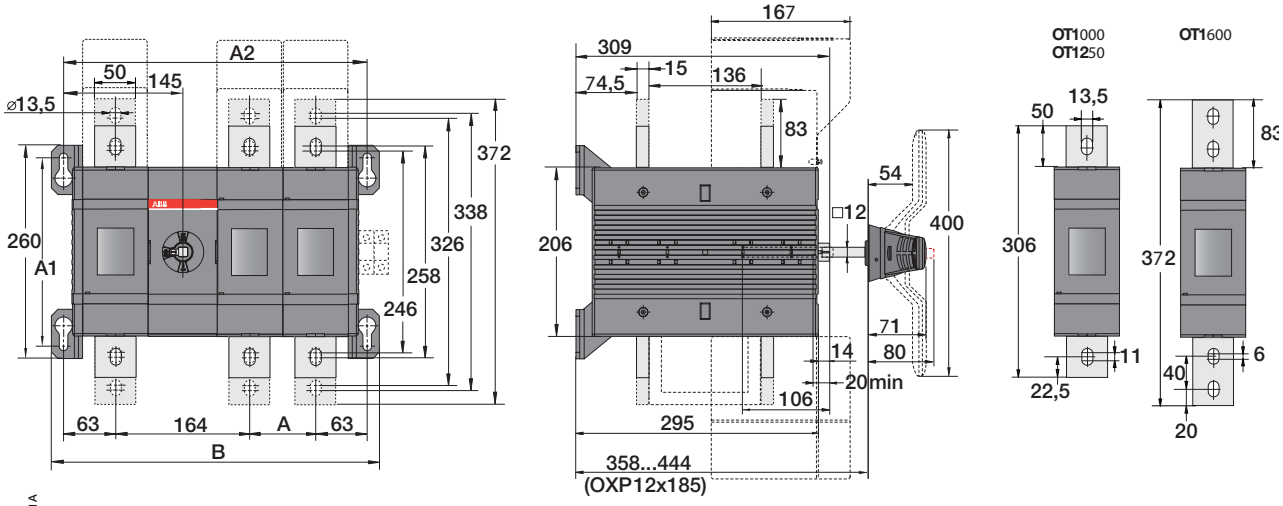

M00176/OT1600E12-22C-1A

	OT1000/1250/1600E_C		
	E12 (3 polos)	E13 (4 polos)	E22 (4 polos)
A	80	80	80
A1	230	230	230
A2	370	450	450
B	400	480	480

Interruptores - Conmutadores OT2000…OT2500E03/04CP

Mando Frontal izquierdo

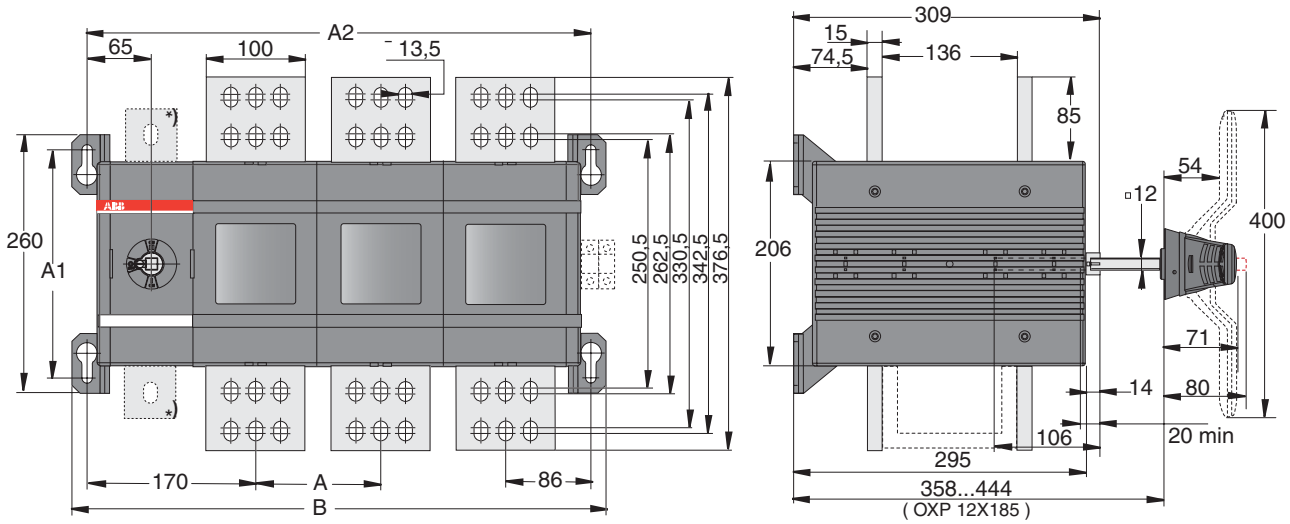

*) N3 types

M00179/ OT2500E-C A

	OT 2500-C		
	E02 (3 polos)	E03 (4 polos)	E04 (4 polos)
A	126	126	126
A1	230	230	230
A2	382	508	634
B	412	538	664

Interruptores - Conmutadores OT2000…OT2500E12/13/22CP

Mando Frontal Centrado

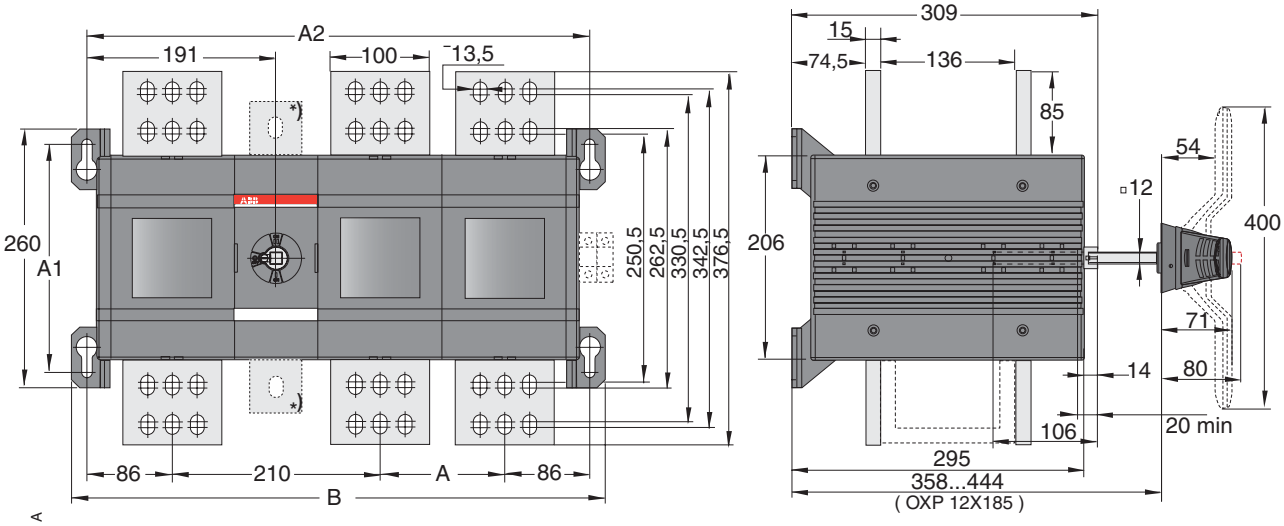

*) N3 types

M00178/ OT2500E12-C A

OT2000...2500E_C			
	E12 (3 polos)	E13 (4 polos)	E22 (4 polos)
A	126	126	126
A1	230	230	230
A2	508	634	634
B	538	664	664

Funciones de los contactos para OT160_C…OT2500_C

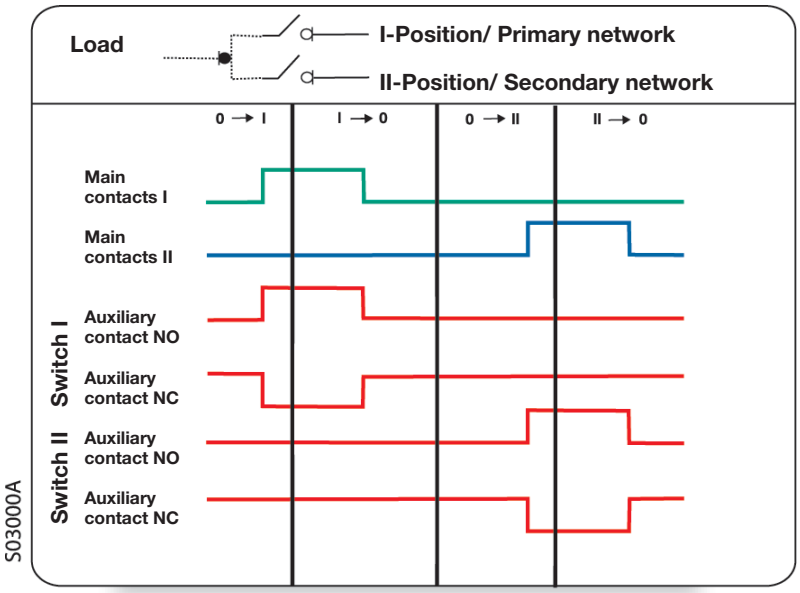

Interruptores - Conmutadores Motorizados OTM160 y OTM250E3/4CM con mando directo

Mando Frontal Izquierdo Directo

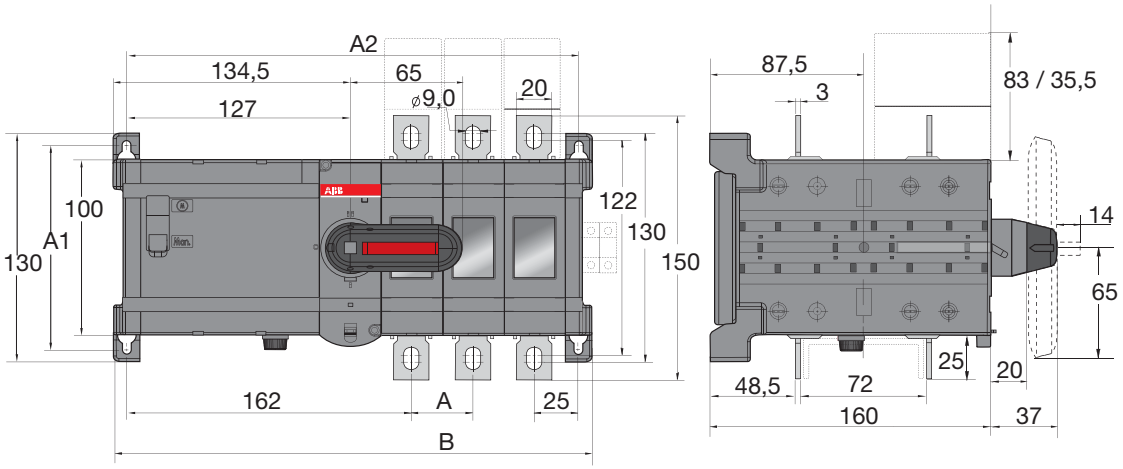

M00111 / OTM160-250E3-4CM A

	OTM160…250E_C_M	
	E3 (3 polos)	E4 (4 polos)
A	35	35
A1	116	116
A2	257	292
B	272	307

Interruptores - Conmutadores Motorizados OTM160 y OTM250E3/4WCM

Mando Frontal Izquierdo Directo

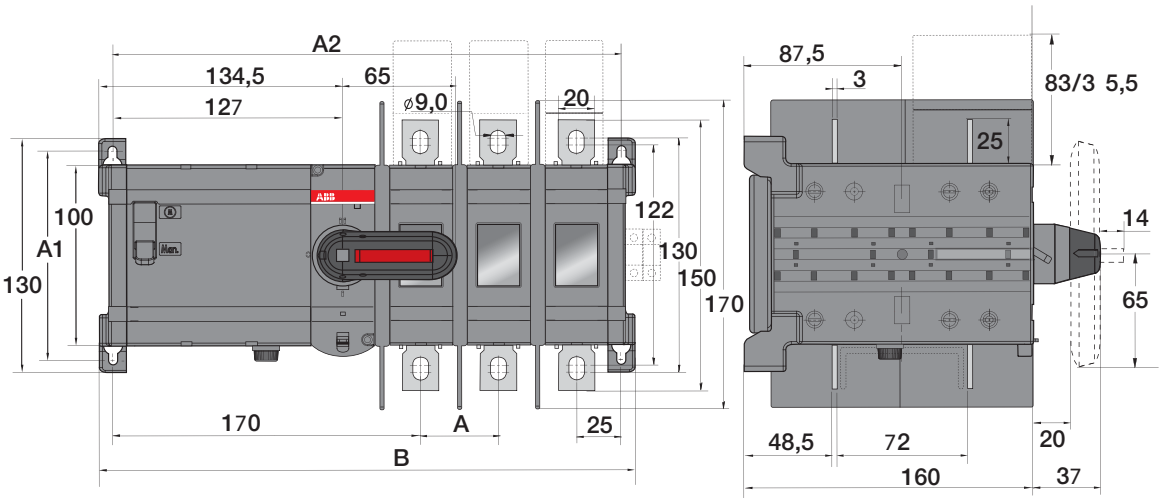

M00115/O TM160-250E3-4WCM A

	OTM 160-250_WCM	
	E3 (3 polos)	E4 (4 polos)
A	43	43
A1	116	116
A2	281	324
B	296	339

Interruptores - Conmutadores Motorizados OTM315 y OT400E3/4CM con mando directo

Mando Frontal Izquierdo Directo

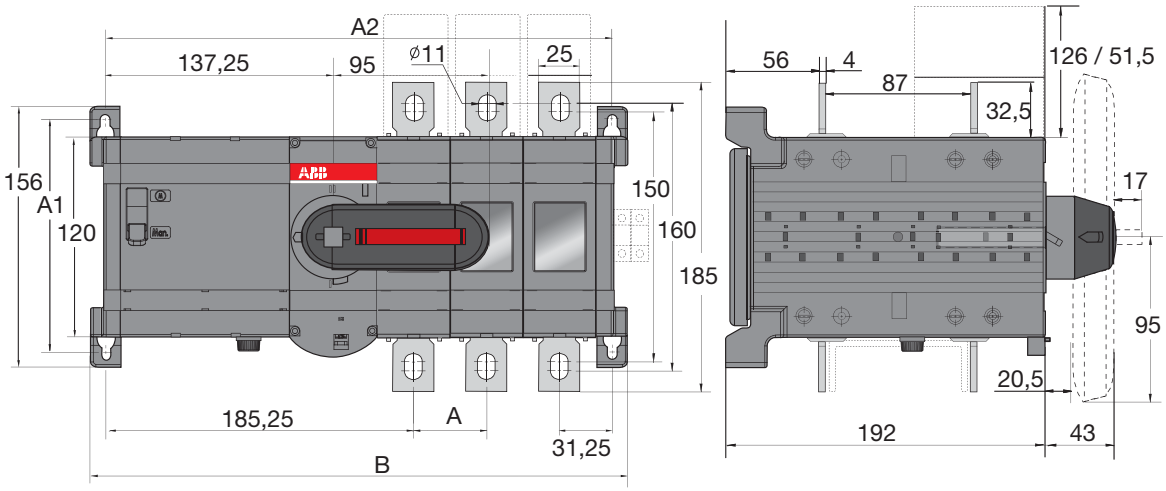

M00113 / OTM315-400E3-4CM A

	OTM315…400E_C_M	
	E3 (3 polos)	E4 (4 polos)
A	44	44
A1	142	142
A2	304,5	348,5
B	323	367

Interruptores - Conmutadores Motorizados OTM630 y OT800 con mando directo

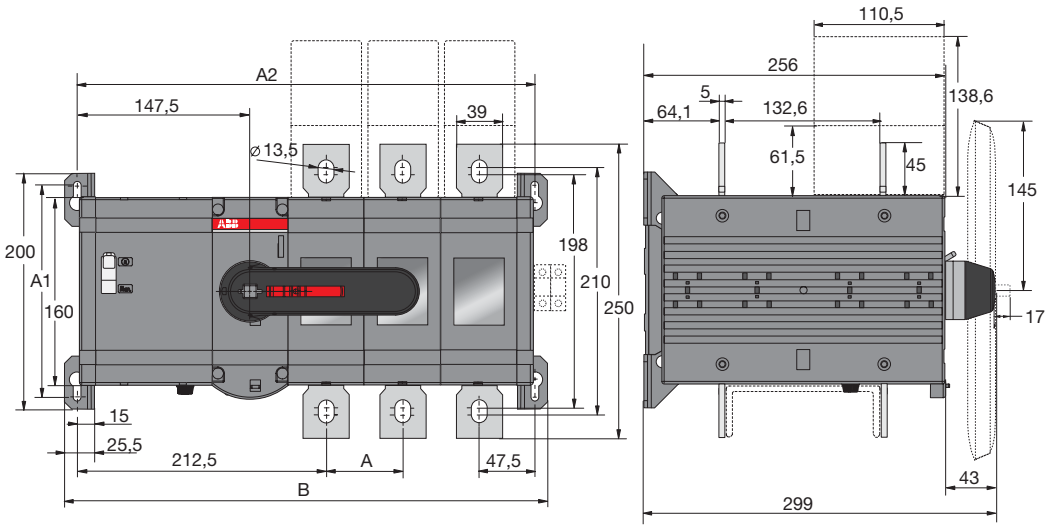

M00140/OTM630-800E02-04C-M A

	OT630…800E_C_M		
	E02 (2 polos)	E03 (3 polos)	E04 (4 polos)
A	65	65	65
A1	180	180	180
A2	325	390	455
B	346	411	476

Interruptores - Conmutadores Motorizados OEM1000_C…OEM1600_C

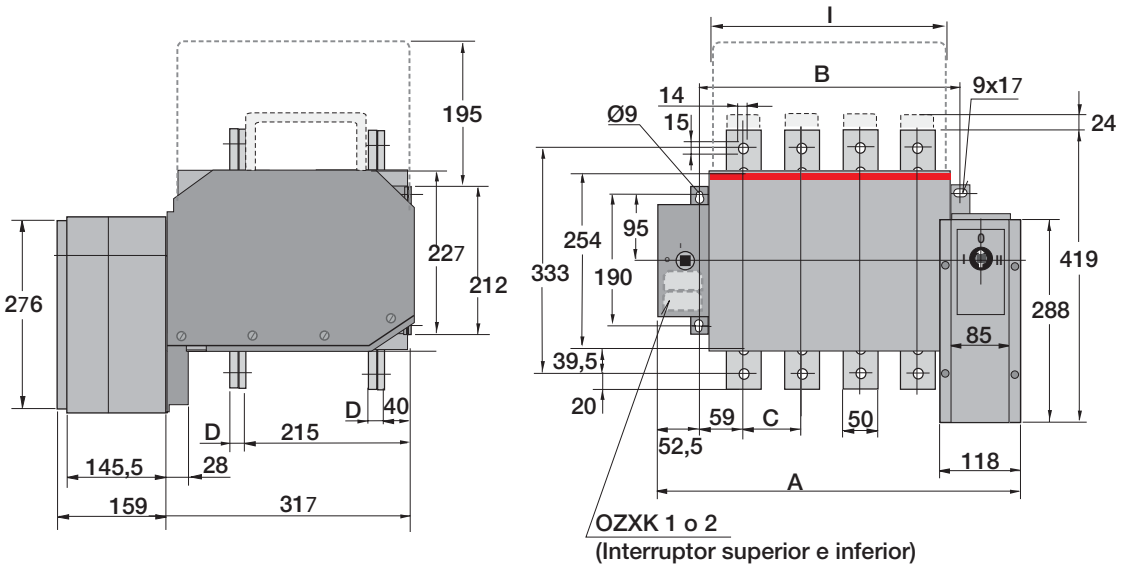

OEM1000K3C...OEM1600K4C					
	A	B	C	D	I
OEM1000K3C	414	278	80	12	237
OEM1000K4C	494	358	80	12	317
OEM1250K3C	414	278	80	12	237
OEM1250K4C	494	358	80	12	317
OEM1600K3C	434	298	90	16	257
OEM1600K4C	524	388	90	16	347

S01320A

Funciones de los contactos para OEM1000_C…EM1600_C

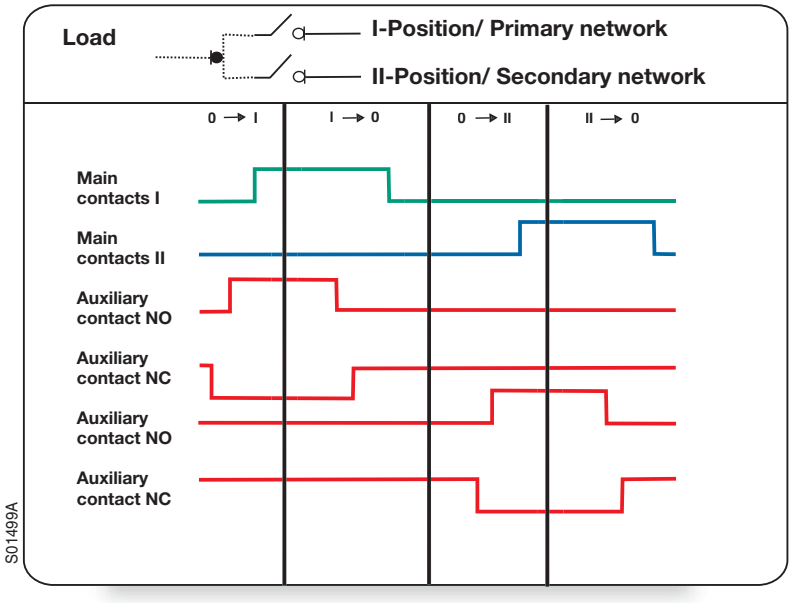

Interruptores - Conmutadores OESC250…OESC500K03 (I-II)

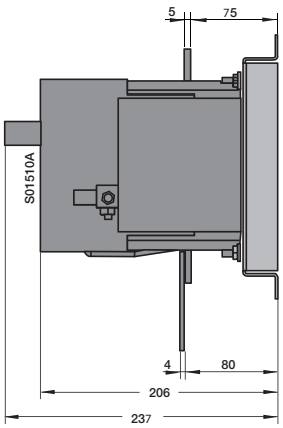

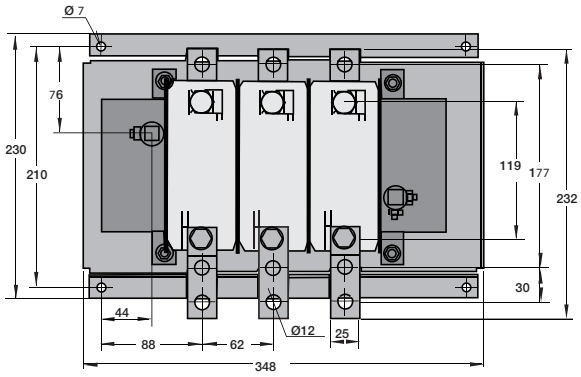

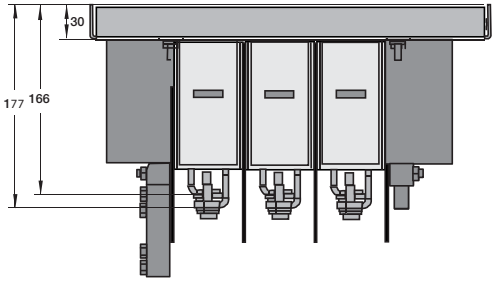

Interruptores - Conmutadores OESC250…OESC500K04 (I-II)

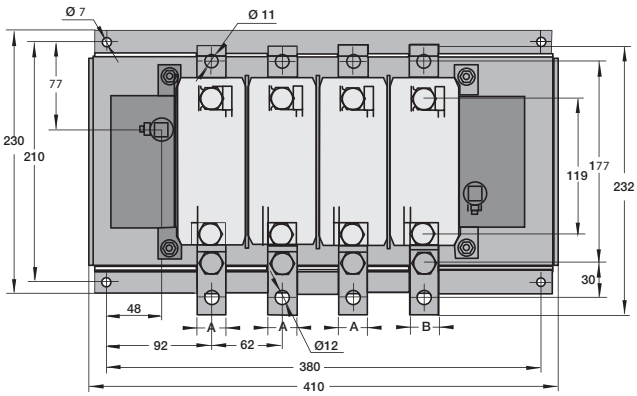

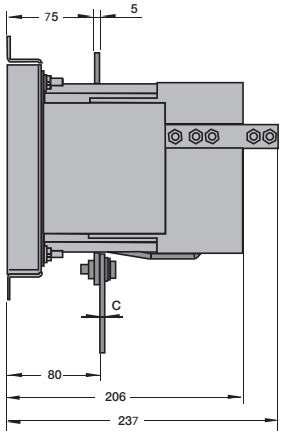

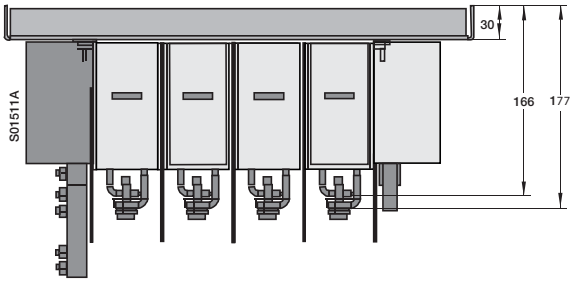

	AxC	BxC
OESC 250K04	25x4	25x4
OESC 500K04	25x4	25x4
OESC 250K04N2	25x4	25x4
OESC400K04N2	25x4	30x8

Funciones de los contactos para OESC250…500K_ (I-II)

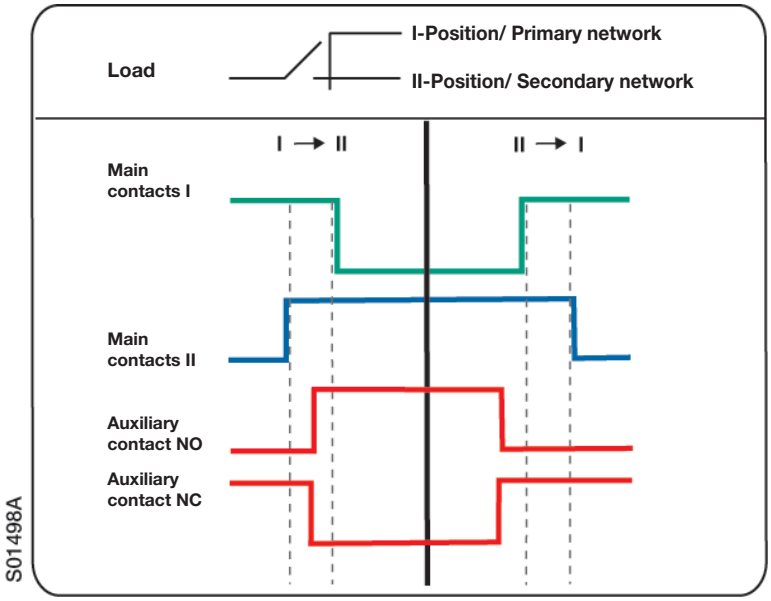

Interruptores - Conmutadores OT200U03/04CP

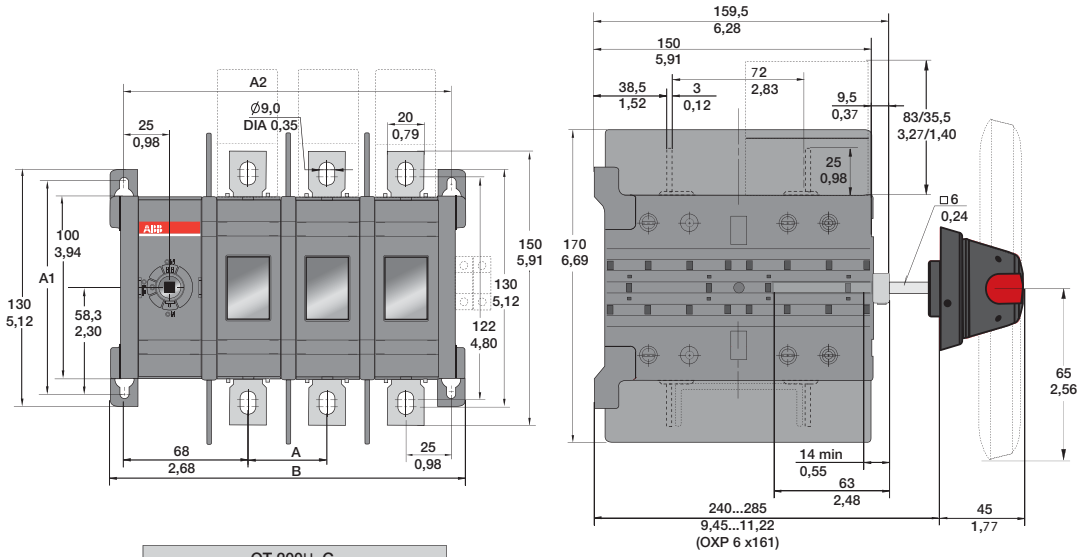

C000002 / OT200U_C A

	OT 200U_C		
	U02 (2 polos)	U03 (3 polos)	U04 (4 polos)
A	43 / 1,69	43 / 1,69	43 / 1,69
A1	116 / 4,57	116 / 4,57	116 / 4,57
A2	136 / 5,35	179 / 7,05	222 / 8,74
B	151 / 5,94	194 / 7,64	237 / 9,33

Interruptores - Conmutadores OT400U03/04CP

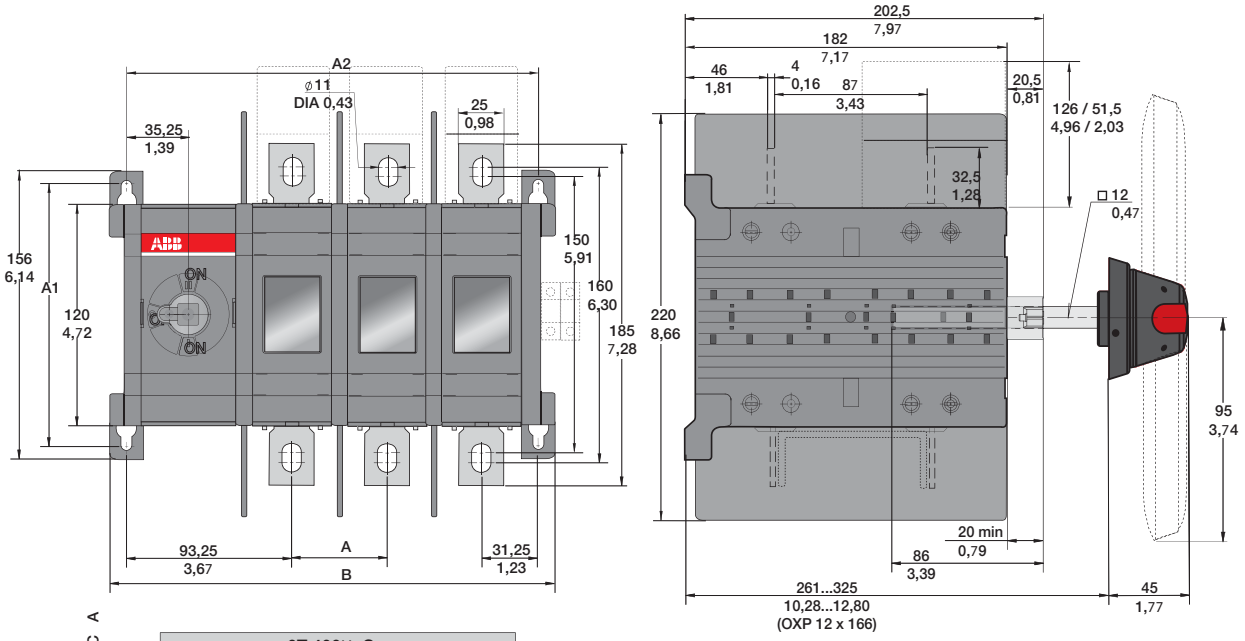

C000009 / 400U_C A

	0T 400U_C		
	U02 (2 polos)	U03 (3 polos)	U04 (4 polos)
A	54 / 2,13	54 / 2,13	54 / 2,13
A1	142 / 5,59	142 / 5,59	142 / 5,59
A2	178,5 / 7,03	232,5 / 9,15	286,5 / 11,28
B	197 / 7,76	251 / 9,88	305 / 12,01

Interruptores - Conmutadores OT600U03/04CP

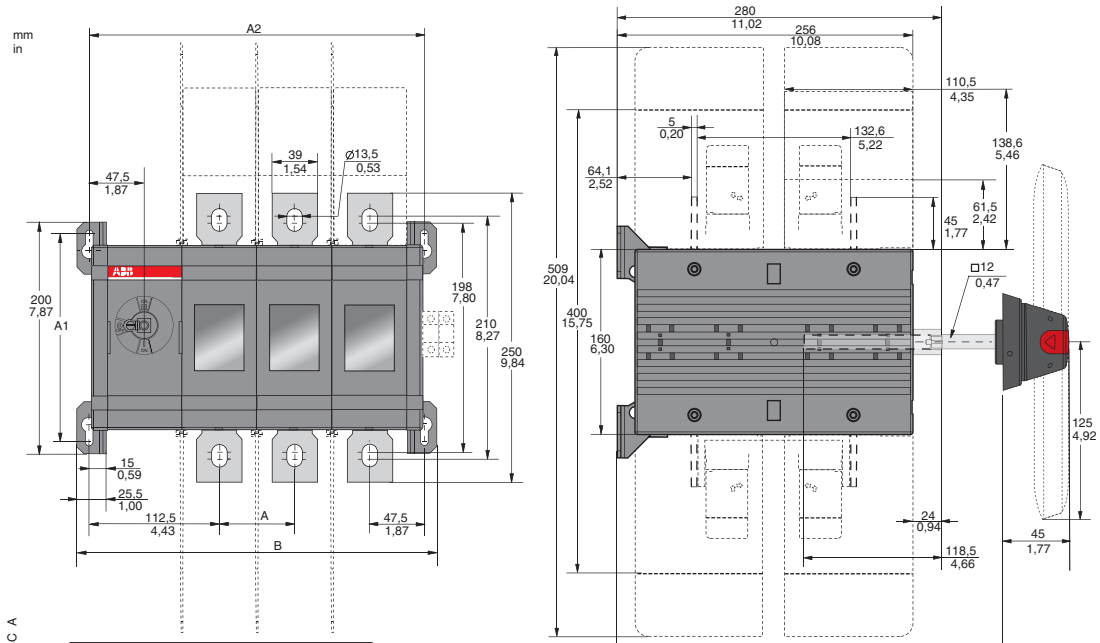

M00087/OT600U02_04C A

OT600U02-04C			
	U02 (2 polos)	U03 (3 polos)	U04 (3 polos)
A	65/2,56	65/2,56	65/2,56
A1	180/7,09	180/7,09	180/7,09
A2	225/8,86	290/11,42	355/13,98
B	246/9,69	311/12,24	376/14,80

Interruptores - Conmutadores OETL-NFC800…1200

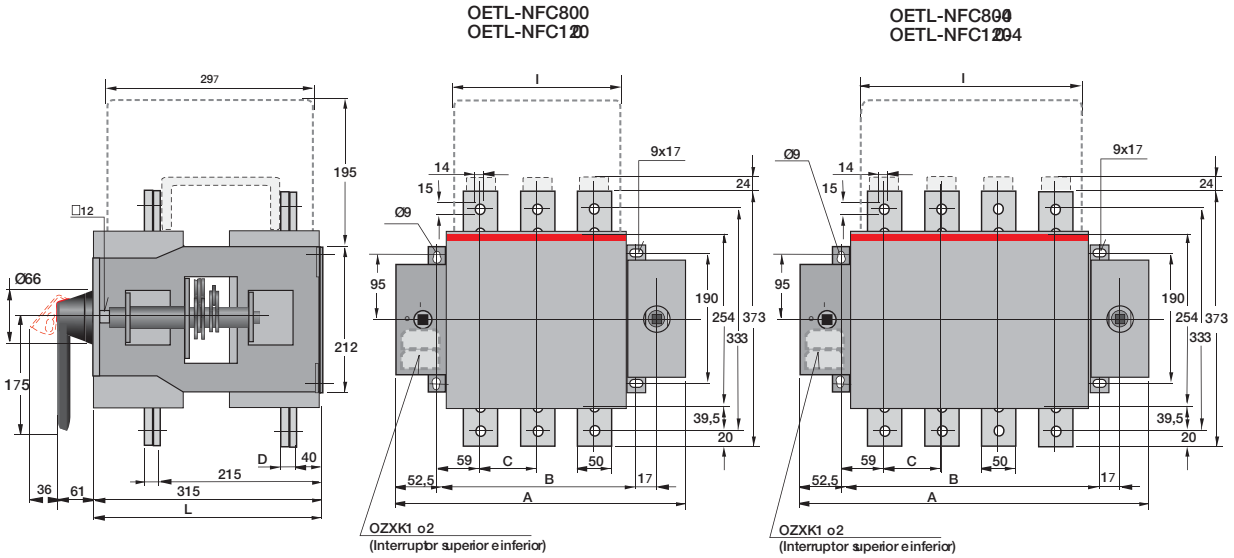

S01504A

OETL-NFC800..1200_					
	A	B	C	D	I
OETL-NFC800	410	298	90	12	267
OETL-NFC800	500	388	90	12	357
OETL-NFC1200	410	298	90	16	267
OETL-NFC1200	500	388	90	16	357

Eje OXP 12x	Mounting depth / L
185	364...437
250	429...502
325	504...577
395	574...647
465	644...717

Funciones de los contactos para OETL_NFC800…1200

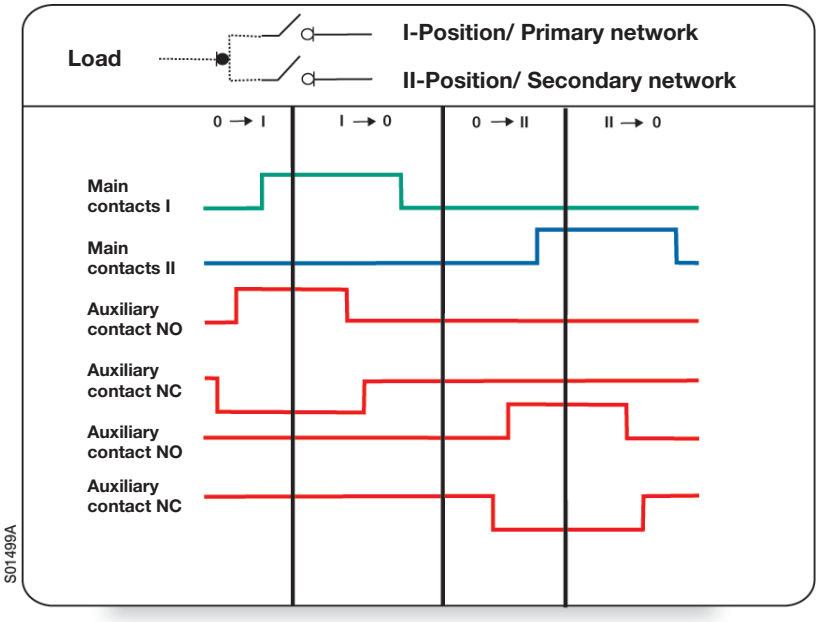

Mandos tipo empuñadura

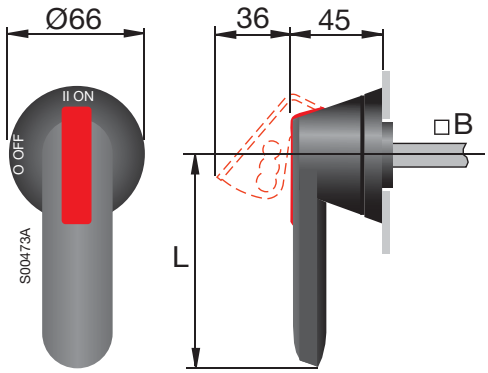

Mando	Longitud (mm) L	Diámetro (mm) B
OH_65J6E_	65	6
OH_95J12E_	65	12
OH_125J12E_	125	12
OHB200J12E_	400	12

Taladros para mandos OH_

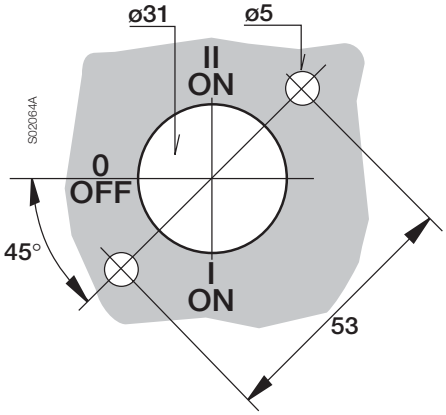

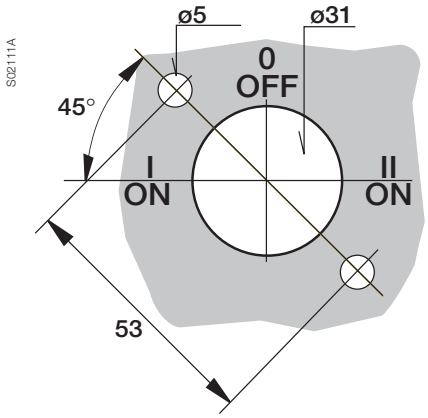

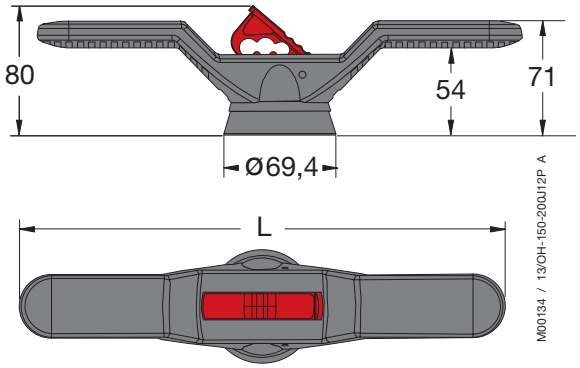

Indicaciones de los mandos y funciones

- La maneta del mando indica con total fiabilidad la posición exacta de los contactos.

  La indicación de posición es fiable incluso en el caso de que los contactos estén soldados; en ese caso la maneta del mando no alcanza la posición OFF sino que permanece entre las posiciones ON- y OFF- manteniendo el enclavamiento de la puerta.

  No es posible enclavar el mando si los contactos han quedado soldados.

- Cuando la maneta está en posición TEST se pueden verificar los contactos auxiliares, mientras que los contactos principales permanecen abiertos.

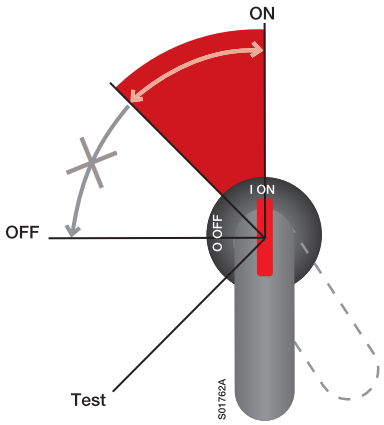

Funciones ON y OFF de los contactos principales y auxiliares

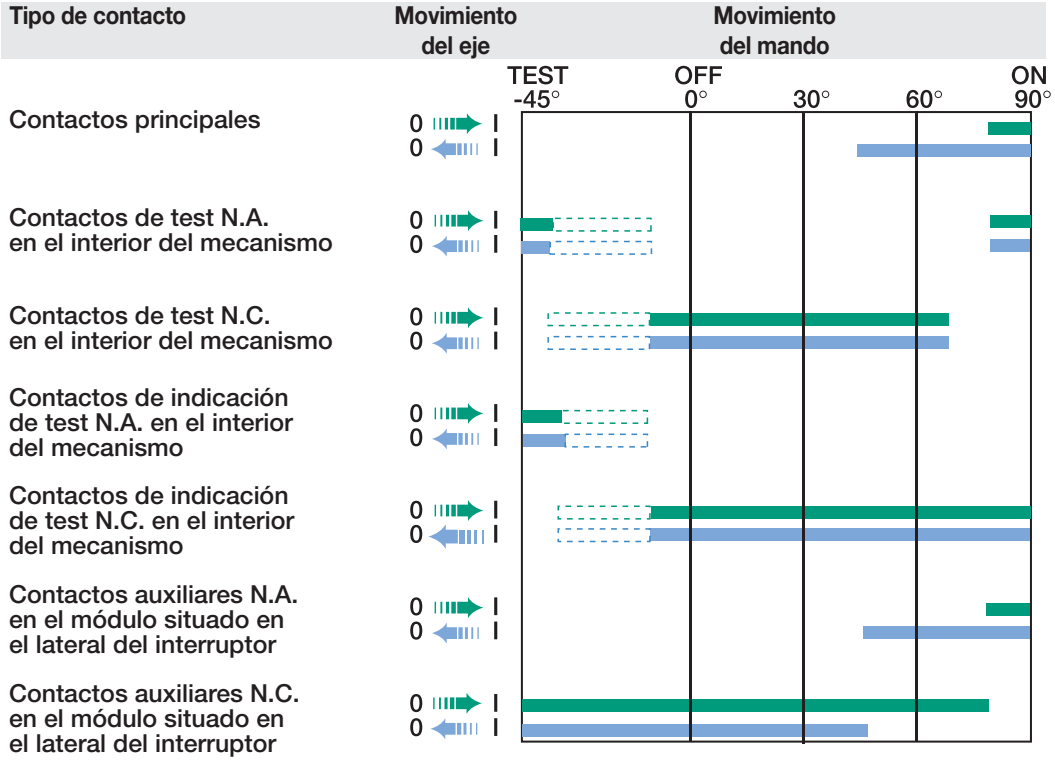

Notas

25...1250A

Seccionadores - Fusibles

DIN
AC23/400V

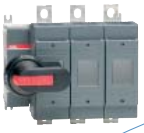

OS35FD	OS40FD	OS32D	OS63D	OS125D	OS160D	OS200D	OS250D	OS400D
15 kW	18.5 kW	15 kW	30 kW	55 kW	75 kW	110 kW	140 kW	220 kW

BS
AC23/415V

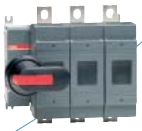
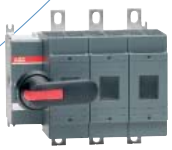

OS20FB	OS32FB	OS32B	OS63B	OS100B	OS125B	OS160B	OS200B	OS250B	OS315B	OS400B
7.5 kW	15 kW	15 kW	30 kW	55 kW	55 kW	75 kW	110 kW	145 kW	180 kW	230 kW

NFC
AC23/400V

OS25FF	OS32FF	OS50F	OS63F	OS100F	OS125F
11 kW	15 kW	22 kW	30 kW	55 kW	55 kW

UL/CSA
480V
600V

OS30FA	OS30C	OS60J OS60C	OS100J OS100C	OS200J	OS400J	OS600J	OS800L
15 HP 20 HP	15 HP 20 HP	30 HP 50 HP	60 HP 75 HP	150 HP 200 HP	250 HP 350 HP	400 HP 500 HP	500 HP 600 HP

Seccionadores - Fusible OS

OS Mini 25…40
OS32…1250
OS Mini 30
OS60…800 tipo UL

OS630D 355 kW **OS800D** 450 kW **OS1250D** 560 kW

OS630B 355 kW **OS800B** 450 kW **OS1250B** 560 kW

OS1200L

Contenido:

Datos Técnicos OS Mini 25…OS Mini 40 130
Datos Técnicos OS32…OS160 130
Datos Técnicos OT200…OT1250 132
Datos Técnicos OS Mini 30 y OS 60…OS 800 Tipo UL 134

Tabla de selección OS Mini 25…OS Mini 40 136
Información para Pedido OS Mini 25…OS Mini 40 137
Accesorios OS Mini 25…OS Mini 40 137

Tabla de selección OS32…OS160 139
Información para Pedido OS32…OS160 141
Accesorios OS32…OS160 142

Tabla de selección OS200…OS1250 144
Información para Pedido OS200…OS1250 145
Accesorios OS200…OS1250 152

Información para Pedido OS Mini 30 y OS 60…OS 800 Tipo UL 161

Dimensiones Generales OS Mini 25…OS Mini 40 y OS32…OS160 162
Dimensiones Generales OS200…OS1250 166
Dimensiones Generales OS Mini 30 y OS 60…OS 800 Tipo UL 175

Seccionadores - Fusible

Diseñados para su seguridad

Los nuevos seccionadores-fusible OS garantizan la seguridad total, tanto para las personas como para los equipos. Diseñados y fabricados tras una extensa experiencia en seguridad eléctrica, los seccionadores-fusible OS eliman el riesgo de accidentes eléctricos:

- Las cubiertas de los fusibles no pueden abrirse si el seccionador-fusible está en la posición ON.

- El doble aislamiento externo elimina el riesgo de tocar partes activas.

- La maneta del mando indica con total fiabilidad la posición exacta de los contactos.

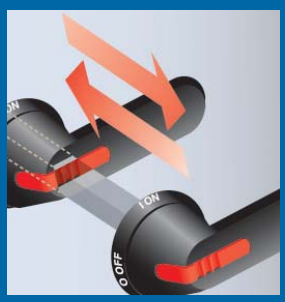

Fácil instalación:
El eje telescópico no requiere ningún mecanizado y los accesorios pueden montarse sin necesidad de usar herramientas.

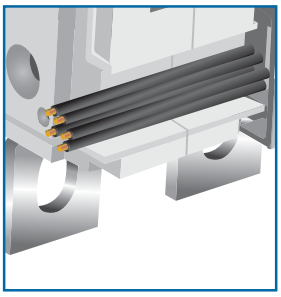

El cableado auxiliar está agrupado y protegido en el interior de unas pequeñas ranuras.

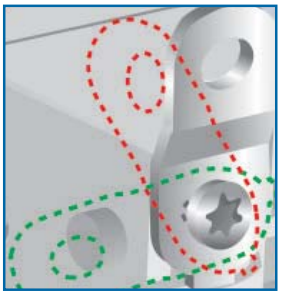

Flexibilidad de montaje:
El soporte orientable de fijación a pared, proporciona mayor flexibilidad ya que puede ser fijado en tres posiciones distintas (0º, 45º ó 90º).

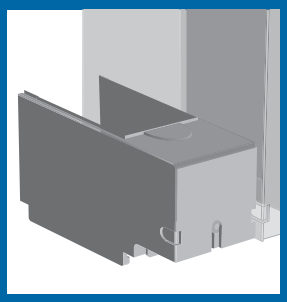

Gracias a los cubrebornes, preparados para el uso de cables y/o barras, se evita el contacto con los terminales, alcanzando fácilmente el grado de protección IP3X.

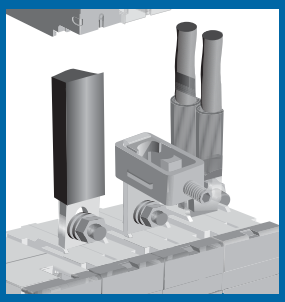

Facilidad de cableado:
Los terminales están específicamente diseñados para permitir la conexión de dos cables de menor sección en el mismo terminal, facilitando así el cableado.

Los nuevos seccionadores-fusible OS de ABB alcanzan y superan los requirimentos de las aplicaciones eléctricas más exigentes, maximizando los beneficios y optimizando sus aplicaciones.

Tamaño compacto, altas prestaciones

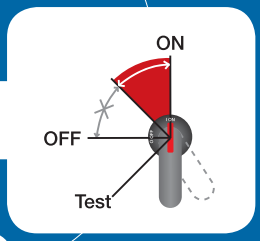

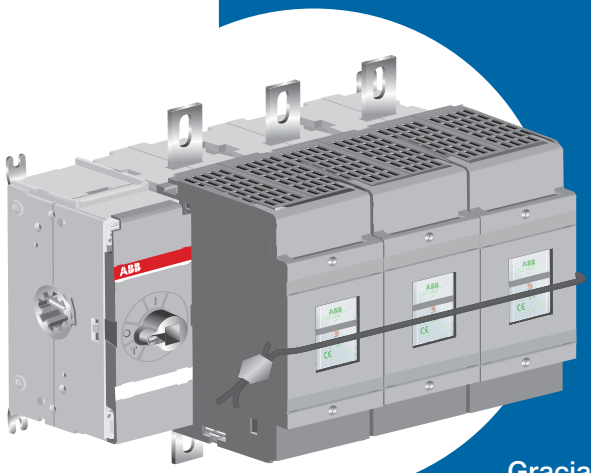

Gracias a un nuevo diseño en la construcción de los contactos y a su reducido tamaño, los nuevos seccionadores-fusible OS ofrecen las soluciones más eficaces de interrupción y seccionamiento.

- La construcción de polos por contacto de doble cuchilla junto con algunos nuevos componentes, permite obtener un mecanismo de actuación con un diseño muy innovador y compacto.
- La posibilidad de montaje de contactos auxiliares en el interior del mismo mecanismo, minimiza la necesidad de espacio.
- El mínimo recorrido que realiza la corriente en el interior del interruptor permite una construcción de los contactos optimizada.
- Todas las corrientes térmicas asignadas (I_{th}) pueden ser utilizadas tanto al aire como en envolventes, sin tener que aplicar ningún tipo de declasamiento o de aumento en el tamaño de la envolvente.
- Las nuevas gamas mantienen la misma corriente asignada de empleo en cualquier categoría de utilización (AC-21...23A) para todas las tensiones de servicio hasta 690V.

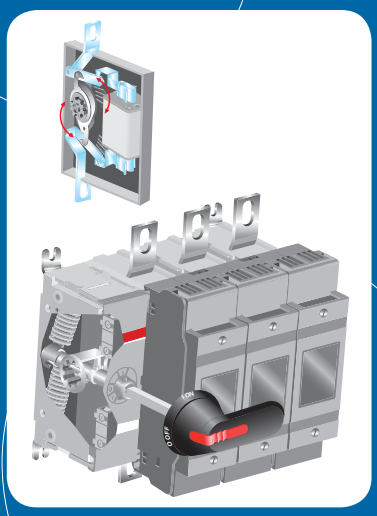

Datos técnicos conformes con IEC 60947-3

		Tipo tamaño	A	OS Mini 25
Tensón asignada de aislamiento	Grado de contaminación 3		V	1 000
Rigidez dieléctrica		50 Hz 1min.	kV	10
Tensión asignada soportada a impulso			kV	12
Corriente térmica asignada en ambiente 40 °C / máxima potencia disipada por fusible[1]	Al aire		A/W	25/3.5
	En envolvente[2]		A/W	25/3.5
	En envolventes vinculado a sólidos		A	32
...con una sección mínima de conductor		Cu	mm²	4
Voltage asignado de empleo AC-20 y DC-20			V	1 000
Corriente asignada de empleo, AC-21A		A 500 V	A	25
		690 V	A	25
Corriente asignada de empleo, AC-22A		A 500 V	A	25
		690 V	A	25
Corriente asignada de empleo, AC-23A		A 500 V	A	25
		690 V	A	25
Corriente asignada de empleo/polos en serie DC-21A		48 V	A	25/2
		110-220 V	A	25/2
		440 V	A	25/4
Corriente asignada de empleo/polos en serie DC-22A		48 V	A	25/2
		110-220 V	A	25/2
		440 V	A	25/4
Corriente asignada de empleo/polos en serie DC-23A		48 V	A	25/2
		110-220 V	A	25/2
		440 V	A	25/4
Potencia asignada de empleo AC-23[4]		230 V	kW	5,5
	Los valores de kW son adecuados para motores estandars asincronos y trifasicos de 1500 R.P.M.	400 V	kW	11
		415 V	kW	11
		500 V	kW	15
		690 V	kW	22
Poder asignado de corte, AC-23		A 500 V	A	256
		690 V	A	256
Poder asignado de corte/polos en serie en categorias DC-23		A 220 V	A	128/2
		440 V	A	128/4
Corriente asignada de cortocircuito condicional (R.M.S.) y correspondiente corriente cortada limitada (cut-off) corriente de cresta	I_p (R.M.S.)	80 kA, 415 V	kA	9
	Tamaño del fusible	OFAA/OFAM	A	
		100 kA, 500 V	kA	8
		OFAA/OFAM	A	
La corriente cortada limitada hace referencia a valores indicados por fabricantes de fusibles (ensayo monofásico conforme a IEC 60269).		50 kA, 690 V	kA	7
		OFAA/OFAM	A	
		80 kA, 690 V	kA	7,5
		OFAA/OFAM	A	
Rated short-time withstand current, 1 s.	(R.M.S.) -valor		kA	1
Condensadores de potencia nominal	El condensador de calificación de la transición-fusible está limitada por el fusible.	400 V	kVAr	12,5
		415 V	kVAr	12
		690 V	kVAr	20
Potencia disipada/polo	A la corriente asignada sin fusibles		W	1,3
Durabilidad mecánica	Dividir por dos para ciclos de maniobra		Oper.	20 000
Tipo fusibles, IEC 60269-2-1	Tamaño/distancia			10x38
			mm	
			mm	
Peso sin accesorios	Versión de 3 polos		kg	0,7
	Versión de 4 polos		kg	0,9
Tamaño de la sección del terminal		Cu	mm²	0,75...10
Tamaño terminales	Rosca métrica (diámetro x longitud)		mm	
Par de apriete de los terminales	Se precisa llave dinamométrica)		Nm	2
Par de apriete de los tornillos portafusibles			Nm	
Par de accionamiento del mando	Para interruptor versión 3 polos		Nm	3

* Categoria de utilización B
1) Temperatura ambiente 60 °C: Declaramiento 20%
2) Monnting on
3) Tamaño máximo del cuerpo del fusible.
4) Some fuse links

Seccionadores - Fusible OS

Datos Técnicos
OS Mini 20…40 y OS32…160

OS Mini 32	OS Mini 35	OS Mini 40	OS 32	OS 63	OS 100	OS 125	OS 160
1 000	1 000	1 000	1 000	1 000	1 000	1 000	1 000
10	10	10	10	10	10	10	1 0
12	12	12	12	12	12	12	12
32/3,5	35/4	40/4,5	32/7,5	63/7,5	100/12	125/12	160/12
32/3,5	35/4	40/4,5	32/7,5	63/7,5	100/12	125/12	160/10, 135/12
32	35	40	40	85	150	150	175
6	10	10	6	16	50	50	70
1 000	1 000	1 000	1 000	1 000	1 000	1 000	1 000
32	35	40	32	63	100	125	160
32	35	40	32	63	100	125	160
32	35	40	32	63	100	125	160
32	35	40	32	63	100	125	160
32	35	40	32	63	100	125	160
32	35	40	32	63*	100*	125*	160*
32/2	32/2	32/2	32/2*	63/3*	100/2	125/2	160/2
32/2	32/2	32/2	32/3*	63/3*	100/2	125/2	160/2
32/4	32/4	32/4	32/4*	63/4*	100/3	125/3	160/3
32/2	32/2	32/2	32/2*	63/2*	100/2	125/2	160/2
32/2	32/2	32/2	32/3*	63/3*	100/2	125/2	160/2
32/4	32/4	32/4	32/4*	63/4*	100/3	125/3	160/3
32/2	32/2	32/2	32/2*	63/2*	100/2	125/2	160/2
32/2	32/2	32/2	32/3*	63/3*	100/2	125/2	160/2
32/4	32/4	32/4	32/4*	63/4*	100/4	125/4	125/4
7,5	7,5	11	7,5	18,5	30	37	45
15	15	18,5	15	30	55	55	75
15	15	18,5	15	30	55	55	75
18.5	22	22	18.5	37	55	75	90
22	30	30	22	55	90	110	132
256	280	320	504	504	1280	1280	1280
256	280	320	504	504	1280	1280	1280
128/2	128/2	128/2	252/3	252/3	400/2	640/2	640/2
128/4	128/4	128/4	252/4	252/4	400/4	500/4	500/4
9	9	9	17	17	23	29	29
		100/100		100/100	125/160	125/160	125/160
8	8	8	17	17	22	22	22
		100/100		100/100	125/160	125/160	125/160
7	7	7	13	13	16	16	16
		100/80		100/80	100/125	100/125	100/125
7,5	7,5	7,5	12	12	18,5	18,5	18,5
		63/63		63/63	100/125	100/125	100/125
1	1		2.5	2.5	5	5	5
15	15	15	15	25	40	50	60
15	15	15	16	32	42	55	65
25	25	25	26	50	75	90	100
2	2,4	3,5	1	4	4	5	9
20 000	20 000	20 000	20 000	20 000	20 000	20 000	20 000
	D 02	000	000. 00	000. 00		000. 00	000. 00
14x51				14x51	22x58	22x58	22x58
A1, A2, F1			A2-A3	A2-A3	A2-A3	A2-A4[3)]	A2-A4[3)]
M4/44,5 (A1)			M5/73	M5/73	M5/73	M5/73, M8/94	M5/73, M8/94
M4/73 (A2)							
0,7	0,7	0,8	1,3	1,3	1,5	1,5	1,5
0,9	0,9	1,0	1,6	1,6	1,8	1,8	1,8
0,75...10	0,75...10	0,75...10	2,5...25	2,5...25	2,5...25		
					M6x20 W:M8x25	M6x20 W:M8x25	M6x20 W:M8x25
2	2	3,5	3,5	3,5	M6:6-9 M8:15-22	M6:6-9 M8:15-22	M6:6-9 M8:15-22
2		3,5		3,5	M5:3,5 M6:4	M5:3,5 M8:5	M5:3.5 M8:5
3	3	3	4	4	8	8	8

Datos técnicos conformes con IEC 60947-3

		Tamaño Tipo	A
Tensión asignada de aislamiento y tensión asignada de empleo AC-20 y DC-20 Rigidez dieléctrica Tensión asignada soportada a impulso	Grado de contaminación 3	 50 Hz 1min.	 V kV kV
Corriente térmica asignada en ambiente 40ºC / máxima potencia disipada por fusible …con una sección mínima de conductor	 Al aire En envolvente	 Cu	 A/W A/W mm^2
Declasamiento, montaje de los fusibles en posición horizontal	Al aire o con envolvente ventilado En envolvente		% %
Declasamiento a 60ºC	Al aire / En envolvente		%
Corriente asignada de empleo, AC-21A		A 500 V 690 V	A A
Corriente asignada de empleo, AC-22A		A 415 V A 500 V 690 V	A A A
Corriente asignada de empleo, AC-23A		A 415 V A 500 V 690 V	A A A
Corriente asignada de empleo / polos en serie DC-21A...23A		A 220 V 440 V 660 V 750 V 880 V	A A A A A
Potencia asignada de empleo AC-23	Estos valores son orientativos y pueden variar según el fabricante de los motores	230 V 400 V 415 V 500 V 690 V	kW kW kW kW kW
Poder asignado de corte, AC-23		A 500 V 690 V	A A
Corriente asignada de cortocircuito condicional (R.M.S.) y correspondiente corriente cortada limitada (cut-off) corriente de cresta	Ip (R.M.S.) Máx. OFA tamaño fusible	80 kA, 415 V	kA A
		100 kA, 500 V	kA A
		80 kA, 690 V	kA A
La corriente cortada limitada hace referencia a valores indicados por fabricantes de fusibles (ensayo monofásico conforme a IEC 60269)	Ip (R.M.S.) Máx. BS tamaño fusible	50 kA, 415 V	kA A
		80 kA, 690 V	kA A
Corriente asignada de corta duración admisible, 1s.	 Valor eficaz (R.M.S.) - ICW		 kA
Potencia disipada / polo	A la corriente asignada, sin fusibles		W
Durabilidad mecánica	Dividir por dos para ciclos de maniobra		Oper.
Tipo fusibles, IEC 60269-2	Sec. I DIN 43620		
	Sec. IA, NFC 0-3 Ref.A, 4 Ref. B		
	Sec II, BS88		
	Tamaño / Distancia		mm
Peso sin accesorios	Versión 3-polos		kg
Tamaño terminales Par de apriete de los terminales Par de apriete de los tornillos portafusibles Par de accionamiento del mando	Rosca métrica (diámetro x longitud) Se precisa llave dinamométrica Para Interruptor versión 3-polos		mm Nm Nm Nm

1) Categoria B. 2) Tamaño máximo del cuerpo del fusible 52 mm. 3) Tamaño máximo del cuerpo del fusible 62 mm.

Seccionadores - Fusible OS

Datos Técnicos
OS200…OS1250

200 OT200_	250 OS250_	315 OS315_	4005 OS400_	630 OS630_	800 OS800_	1250 OS1250_
1000 10 12	1000 10 12	1000 10 12	1000 10 12	1000 10 12	1000 10 12	1000 10 12
200/17 200/15 95	250/23 250/20 120	315/32 315/32 185	400/45 400/30 240	630/60 570/50 2x185	800/65 720/55 2x240	1250/110 1000/85 2x400
0 5	0 5					
20/20	20/20					
200 200	250 250	315 315	400 400	630 630	800 800	1250[1)] 1250[1)]
200 200	250 250	315 315	400 400	630 630	800 800	1250 1250[1)] 1250[1)]
200 200	250 250	315 315	400 400	630 630	800 800	1000 1000[1)] 1000[1)]
200/1 200/2 200/3 180/4 180/4	250/1 250/2 250/3 230/4 230/4	315/2 315/3[1)] 315/4[1)] 315/4[1)]	400/2 400/3[1)] 400/4[1)] 400/4[1)]			
60 110 110 132 200	75 140 145 170 250	100 160 180 220 315	132 220 230 280 400	200 355 355 450 630	250 450 450 560 710	315 560 560 710 1000
1600 1600	2000 2000	3200 3200	3200 3200	6400 6400	6400 6400	8000 8000
35 250/200	40.5 355/315		59 500/500			
37.5 250/200	37.5 250/250		63.5 500/500	83 800/800	83 800/800	
25 160/	32.5 200/250		46 315/400			
28 200/200M315	28 250/200M315	44 400/400M500	44 400/400M500			
28 200/200M250	28 250/200M250	48 400/400M450	48 400/400M450			
8	8	14	14			150
8	13	19	30	46	75	75
20 000	20 000	16 000	16 000	10000	10000	6000
00-0	0-1		0-2	3	3	4,4a
	1		2	3	3	4a
B1-B2	B1-B3[2)]	B1-B4[3)]	B1-B4[3)]	C1-C2	C1-C3	D1
M6/111	M8/111	M8/111	M8/111	M10/133,184	M10/133,184	2xM12/149
2.6	3.1	5.7	5.7	11,5	11,5	29,0
M8x25 15-22 4 7	M10x30 30-44 5 7	M10x30 30-44 20 19	M10x30 30-44 20 19	M12x40 50-75 M10:30M12:40 38	M12x40 50-75 M10:30M12:40 38	M12x50 50-75 M12:40 65

		Tamaño Tipo	A	OS Mini 30
			3 polos 4 polos	UL 98/CS A/IEC UL 98/CS A/IEC

Datos técnicos conforme con UL/CSA

Corriente asignada Tensión asignada de empleo	pf= 0.7...0.8	–40° a 40 °C	A V	30 600
Max. “Horsepower” [CV] asignados /corriente FLA motor	pf= 0.4...0.5 Versión 3 polos	200-208 V 240 V 480 V 600 V	HP/A HP/A HP/A HP/A	 7.5/22.0 15/21.0 20/22.0
	Versión 4 polos	120 V 240 V	HP/A HP/A	2/24.0 3/17.0
Corriente de cortocircuito asignada con fusible		 UL tamaño UL tipo CS A tipo	kA A	200 30 J/CC C
Durabilidad eléctrica Durabilidad mecánica	pf= 0.75...0.8	ciclo de operaciones		6000 20 000
Kit de terminal de brida Cableado			 AWG	Integral #18-8
Apriete	Del cable		lb.in. lb.in.	17 N/A

Datos técnicos conforme con IEC 60947-3

Tensión asignada de aislamiento Rigidez dieléctrica Tensión asignada soportada a impulso	Grado de contaminación 3	 50 Hz 1min.	V kV kV	1 000 10 12
Corriente térmica asignada en ambiente 40 °C / máxima potencia disipada por fusible[1)] ...con una sección mínima de cable/pletina	Al aire En envolvente[2)]	 Cu	A/W A/W mm²	32/3.5 32/3.5 6
Corriente asignada de empleo, AC-23A		≤ 500 V 690 V	A A	32 32
Potencia asignada de empleo, AC-23[3)]	Los datos [kW] están preparados para motores estándar asíncronos de 1500 rpm	230 V 400 V 415 V 500 V 690 V	kW kW kW kW kW	7.5 15 15 18.5 22
Poder asignado de corte, AC-23[3)]		≤ 500 V 690 V	A A	256 256
Corriente asignada de corta duración admisible Potencia disipada/polo	Valor eficaz (R.M.S.) - I_{CW} A la corriente asignada de empleo/sin fusible	1s	kA W	1 2
Peso sin accesorios	Versión 3 polos Versión 4 polos		kg kg	0.7 0.9
Tamaño de la sección del terminal Tamaño terminales (incluidos) Par de apriete de los tornillos portafusibles	 Rosca métrica (diámetro x longitud) Para interruptor versión 3 polos	Cu	mm² mm Nm	0.75...10 2

1) Categoria de utilización B
2) Temperatura ambiente 60 °C, declasamiento 20%.
3) Montaje “Bajo techo”: Declasamiento del 10 %. Montaje en pared, fusibles en horizontal: Declasamiento del 8%.
4) Algunos cartuchos fusible limitan todavía más estos valores. Las caracteríticas de la corriente de arranque deben considerarse por separado.

Seccionadores - Fusible OS

Datos Técnicos
OS Mini 30 y OS60…OS800 Tipo UL

OS 60	OS 100	OS 200	OS 400	OES 600	OES 800
UL 98/CS A/IEC UL 98/CS A/IEC	UL 98/CS A/IEC UL 98/CS A/IEC	UL 98/CS A/IEC UL 98/CS A/IEC	UL 98/CS A/IEC UL 98/CS A/IEC	UL 98/CS A/IEC UL 98/CS A/IEC	UL 98/CS A/IEC UL 98/CS A/IEC
60 600	100 600	200 600	400 600	600 600	800 600
15/42.0 30/40.0 50/52.0	30/80.0 60/77.0 75/77.0	60/154.0 125/156.0 150/144.0	125.0/312.0 250.0/302.0 350.0/336.0	200/480.0 400/477.0 500/472.0	250/602.0 500/590.0 500/472.0
200 60 J C	200 100 J C	200 200 J	200 400 J	200 600 J	200 800 L
6000 20 000	6000 20 000	6000 16 000	1000 12 000	1000 4000	500 3000
Integral #14-4	OZXA-24 #14-2/0	OZXA-200 #4-300kcmil	OZXA-400 #2-600kcmil	OZXA-27 (2)#2-600kcmil	OZXA-27 (2)#2-600kcmil
30 N/A	120 50	275	375	500 480	500 480
1 000 10 12	1 000 10 12	1 000 10 12	1 000 10 12	1 000 10 12	1 000 10 12
63/7.5 63/7.5 16	160/12 160/10, 135/12 70	200/17 200/15 95	400/45 400/30 240	630/60 600/45, 570/50 2x185	800/65 720/55 2x240
63 63*	160 160*	200 200	400 400	630 630	800 800
18.5 30 30 37 55	45 75 75 90 132	60 110 110 132 200	132 220 230 280 400	200 355 355 450 630	250 450 450 560 710
504 504	1280 1280	1600 1600	3200 3200	6400 6400	6400 6400
2.5 4	5 9	8 8	14 30		
1.3 1.6	1.5 1.8	2.6	5.7	15.5 19.0	17.0 21.0
2.5...25 3.5	 M6x20 M5:3.5 M8:5	 M8x25 4	 M10x30 20	 M12x40 40	 M12x40 40

Seccionadores - Fusible OS

Tabla de selección
OS Mini 25…OS Mini 40

OS Mini 25..OS Mini 40

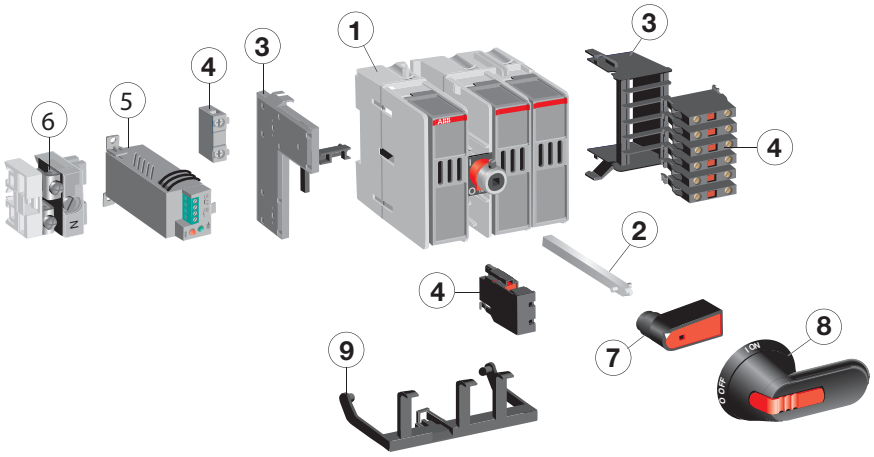

1 Seccionador - Fusible OS
2 Eje
3 Módulo para contactos auxiliares
4 Contacto auxiliar
5 Monitor de fusibles
6 Conexiones de neutro
7 Mandos para montaje directo
8 Mando tipo empuñadura
9 Indicadores de fusión de fusibles

Tamaño			**25**	**32**	**40**
Tipos			**OS25_**	**OS32_**	**OS40_**
Mandos IP65	⑧		OH_65J6 **Negro / Rojo-Amarillo** **I-O / ON-OFF**		
			OH_65J6T_ **Negro / Rojo-Amarillo** **I-O-Test / ON-OFF-Test**		
Mando directo	⑦		OHBS6 **Negro** **I-O-Test (panel board)**		
Ejes	②	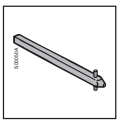	OXP6X_ **Diámetro 5 mm** **Longitudes desde 150 hasta 400 mm**		
Contactos auxiliares	④	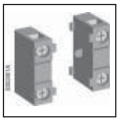	OA4B10 OA4B01 OA4B1C	**1 N.A.** **1 N.C.** **1 N.A. + 1 N.C.**	
Monitor de fusibles	⑤	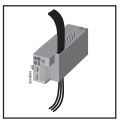	OFM		
Indicador de fusión de fusibles	⑨	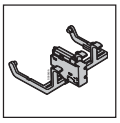	OSD25P_		

Seccionadores - Fusible OS

Información para Pedido
OS Mini 25…OS Mini 40 y Accesorios

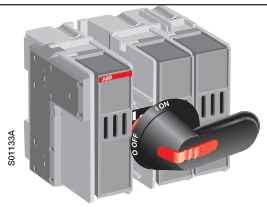

OS25…32FF1210

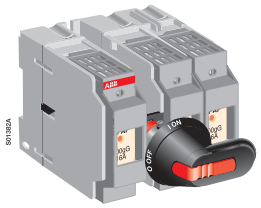

OS40FD12000

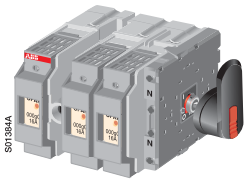

OS40FDS_

OH_65_

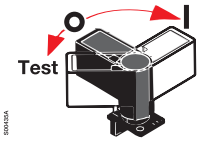

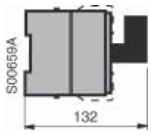

OHBS5

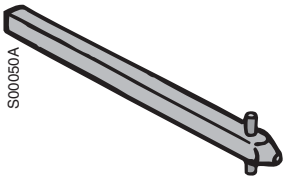

OXP6X_

Seccionadores - Fusible OS Mini 25...40A

Bornes protegidos IP20. Incluye mando de plástico negro (OHB65J6), IP65, con indicación ON-OFF/I-O y eje como estándar. Con enclavamiento por candado en posición O-OFF (máx.3) y con bloqueo puerta en posición I-ON (falseable por personal autorizado). El eje es de tipo telescópico y ajustable para diferentes profundidades de instalación (el eje no requiere mecanizado). En las versiones tetrapolares el polo de neutro es seccionado sin fusible. Bajo demanda es posible suministrar el polo neutro para fusible. N1 = polo de neutro a la izquierda del interruptor.

Mando frontal centrado entre polos
Eje suministrado como estándar OXP6X150.

Corriente nominal AC-20...AC-23 A690V A	Norma fusible tamaño	Potencia nominal AC-23A 400/500/690V kW	Número de polos	Tipo	Código	Peso [kg]	Emb/ud [ud]
25	NFC 10 × 38	11/14/22	3	OS25FF1210	1SCA108636R1001	0,7	1
			4	OS25FF2210N1	1SCA108638R1001	0,9	1
32	NFC 14 × 51	14/18/25	3	OS32FF1214	1SCA108642R1001	0,7	1
			4	OS32FF2214N1	1SCA108645R1001	0,92	1
40	DIN 000	20/25/30	3	OS40FD12000	1SCA108914R1001	0,74	1
			4	OS40FD22000N1	1SCA108938R1001	0,92	1

Mando lateral
Eje suministrado como estándar OXP5X70-VO.

25	NFC 10 × 38	11/14/22	3	OS25FFS3010	1SCA108639R1001	0,7	1
			4	OS25FFS4010N1	1SCA108661R1001	0,98	1
32	NFC 14 × 51	14/18/25	3	OS32FFS3014	1SCA108646R1001	0,7	1
			4	OS32FFS4014N1	1SCA108649R1001	0,9	1
40	DIN 000	20/25/30	3	OS40FDS30000	1SCA108942R1001	0,7	1
			4	OS40FDS40000N1	1SCA108954R1001	0,92	1

Mandos opcionales en puerta

Indicación I-O/ON-OFF. Mando reenviado, IP65, tipo empuñadura de montaje a puerta con tornillos no visibles desde el frontal. Doble aislamiento. Con enclavamiento por candado en posición O-OFF (máx.3) y con bloqueo puerta en posición I-ON (falseable por personal autorizado). El eje de prolongación debe pedirse por separado. Válido para OS25...40 Mini. Diámetro eje 5 mm.

Señalización interruptores	Válido para mando	Color	Tipo	Código	Peso [kg]	Emb/ud [ud]
I-O / ON-OFF	Frontal	Negro	OHB65J6	1SCA022380R9660	0,12	1
		Rojo-Amarillo	OHY65J6	1SCA022380R9820	0,12	1
		Acero inox.	OHM65L6	1SCA022739R1070	0,20	1
I-O-Test / ON-OFF-Test	Frontal	Negro	OHB65J6T	1SCA022399R8110	0,12	1
		Rojo-Amarillo	OHY65J6T	1SCA022456R9540	0,12	1
	Lateral	Negro	OHB65J6TE00S	1SCA109016R1001	0,12	1
		Rojo-Amarillo	OHY65J6TE00S	1SCA022688R0140	0,12	1

Mandos opcionales para montaje directo

Indicación I-O-TEST. Mando con enclavamiento para 2 candados en la posición O y TEST cuando la puerta está abierta. Máximo diámetro para candados es de 8mm. Incluye un eje especial. Mandos de plástico. El mando también se puede usar con los ejes estándar como un mecanismo de enclavamiento. Válido para OS25...40 Mini.

I-O-TEST	Frontal	Negro	OHBS5	1SCA109015R1001	0,027	1
	Lateral	Negro	OHB4	1SCA022439R4050	0,074	1

Ejes

Ejes de diámetro 6mm

Válido para interruptores	Diámetro eje [mm]	Longitud eje [mm]	H [mm]	Tipo	Código	Peso [kg]	Emb/ud [ud]
OS25...40 Mini	6	150	135...210	OXP6X150	1SCA022295R5600	0,041	1
		170	155...230	OXP6X170	1SCA108224R1001	0,05	1
		265	380...460	OXP6X265	1SCA108225R1001	0,08	1
		400	380...460	OXP6X400	1SCA108226R1001	0,12	1

Seccionadores - Fusible OS

Información para Pedido
Accesorios OS Mini 25…OS Mini 40

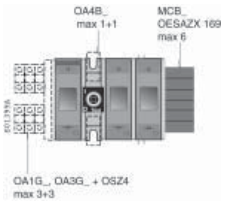

OA4B_

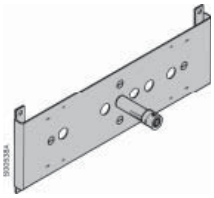

OWM5_

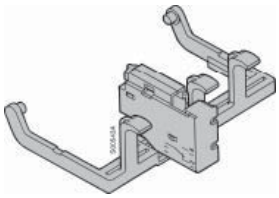

OSD25P_

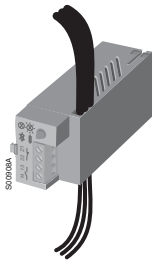

OFM_

OSZ4

Contactos auxiliares

Bornes protegidos IP20. Montaje rápido al interruptor. Máximo número de bloques en el interior del mecanismo es 2, en el lateral del interruptor es 3 + 3. Los contactos auxiliares son del tipo de apertura anticipada. Los contactos N.A. abren antes que los contactos principales. Válido para OS25...40 Mini.

En el interior del mecanismo

Función	Tipo	Código	Peso [kg]	Emb/ud [ud]
1 N.A. / N.C.	OA4B1C	1SCA022193R0150	0,03	1
1 N.A.	OA4B10	1SCA022276R9050	0,03	1
1 N.C.	OA4B01	1SCA022276R9210	0,03	1

En el lateral del interruptor

1 N.A. (Requiere OSZ4)	OA1G10	1SCA022353R4970	0,03	1
1 N.C. (Requiere OSZ4)	OA3G01	1SCA022456R7410	0,03	1
Necesario para el montaje de máx. 6 contactos auxiliares	OSZ4	1SCA022530R0200	0,06	1

Accesorios para combinación de interruptores

Interruptores de 6 y 8 polos
Para maniobrar simultáneamente dos interruptores mediante un único mando y poder realizar interruptores de 6 y 8 polos. El mando OH_65J6 y el eje deben pedirse aparte.

Configuración	2 interruptores necesarios de	Tipo	Código	Peso [kg]	Emb/ud [ud]
Para realizar un interruptor de 6 polos	3 polos	OWP6DS1	1SCA105255R1001	0,001	1
Para realizar un interruptor de 8 polos	4 polos	OWP6DS2	1SCA105256R1001	0,001	1

Interruptores - Conmutadores I-O-II
Incluye mando IP65 tipo OHB65J6E011 con señalización I-O-II. El eje debe pedirse aparte.

Para realizar un conmutador de 3 polos	3 polos	OWC6DSH1	1SCA105251R1001	0,001	1
Para realizar un conmutador de 4 polos	4 polos	OWC6DSH2	1SCA105252R1001	0,001	1

Enclavamiento mecánico
Para realizar un enclavamiento mecánico entre 2 interruptores. Previene el cierre de un interruptor si el otro no está abierto. Tanto los 2 mandos OH_65J5 como los 2 ejes deben pedirse aparte.

Entre 2 interruptores 3 polos	3 polos	OWM6DS1	1SCA105253R1001	0,001	1
Entre 2 interruptores 4 polos	4 polos	OWM6DS2	1SCA105254R1001	0,001	1

Indicadores de fusión de fusible (DPMM)

Es necesario utilizar fusibles con percutor.

Válido para interruptores	Tipo	Código	Peso [kg]	Emb/ud [ud]
OS Mini 3 polos	OSD25P3	1SCA022192R9060	0,05	1
OS Mini 4 polos (neutro con fusible)	OSD25P4	1SCA022196R9520	0,05	1

Monitor electrónico de fusión de fusibles

Para la conexión del monitor de fusibles OFM a los OS Mini hay que solicitar el accesorio OFMZX2 y OSZ4. El monitor de fusibles OFM incluye 2 escuadras de fijación para montaje independiente. Incluye contactos 1 N.A. + 1 N.C. Válido para OS25...40 Mini.

Tensión 100...260 VAC	OFM260	1SCA022459R8560	0,14	1
Tensión 380...690 VAC	OFM690	1SCA022459R8480	0,14	1
6 terminales tipo faston 110-032 para cable 2,8-0,8	OFMZX2	1SCA022475R9910	0,02	6
Necesario para el montaje de los OFM_	OSZ4	1SCA022530R0200	0,06	1

Seccionadores - Fusible OS

Tabla de selección
OS32…OS63

OS32...OS63

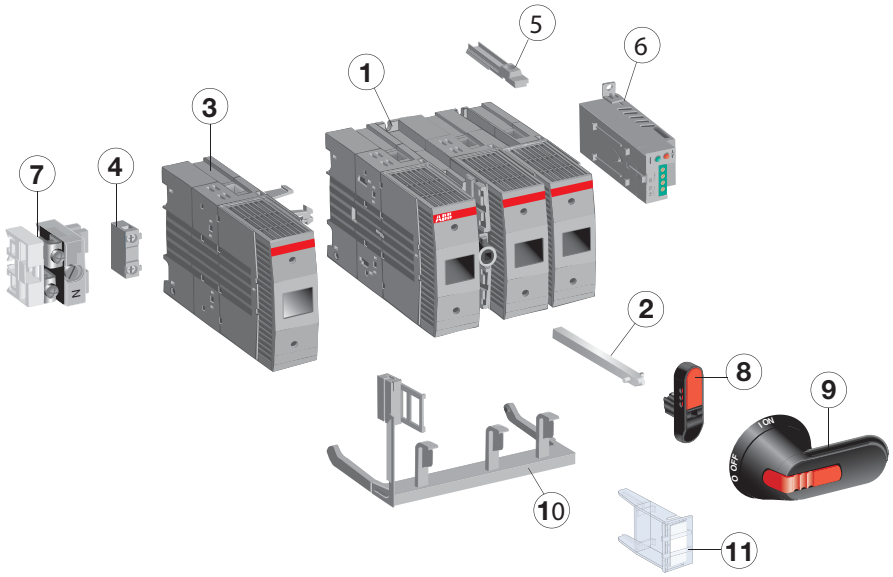

1 Seccionador - Fusible OS
2 Eje
3 Cuarto polo
4 Contacto auxiliar
5 Cubrebornes
6 Monitor de fusibles
7 Conexiones de neutro
8 Mandos para montaje directo
9 Mando tipo empuñadura
10 Indicadores de fusión de fusibles
11 Placas indicadoras

Tamaño			**32**	**63**
Tipos			**OS32_**	**OS63_**
Mandos IP65	⑨		OH_65J6 **Negro / Rojo-Amarillo** **I-O / ON-OFF**	
			OH_65J6T_ **Negro / Rojo-Amarillo** **I-O-Test / ON-OFF-Test**	
Mando directo	⑧		OHB4 **Negro** **I-O (panel board)**	
Ejes	②	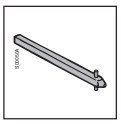	OXP6X_ **Diámetro 6 mm** **Longitudes desde 150 hasta 430 mm**	
Contactos auxiliares	④	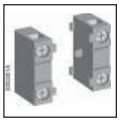	OA_G_	**1 N.A. / 1 N.C.** **Grado de protección IP20**
Cubrebornes	⑤	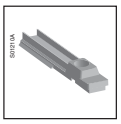	OSS63G1	
Monitor de fusibles	⑥	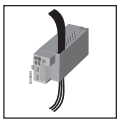	OFM_	

Seccionadores - Fusible OS

Tabla de selección
OS100…OS160

OS100...OS160

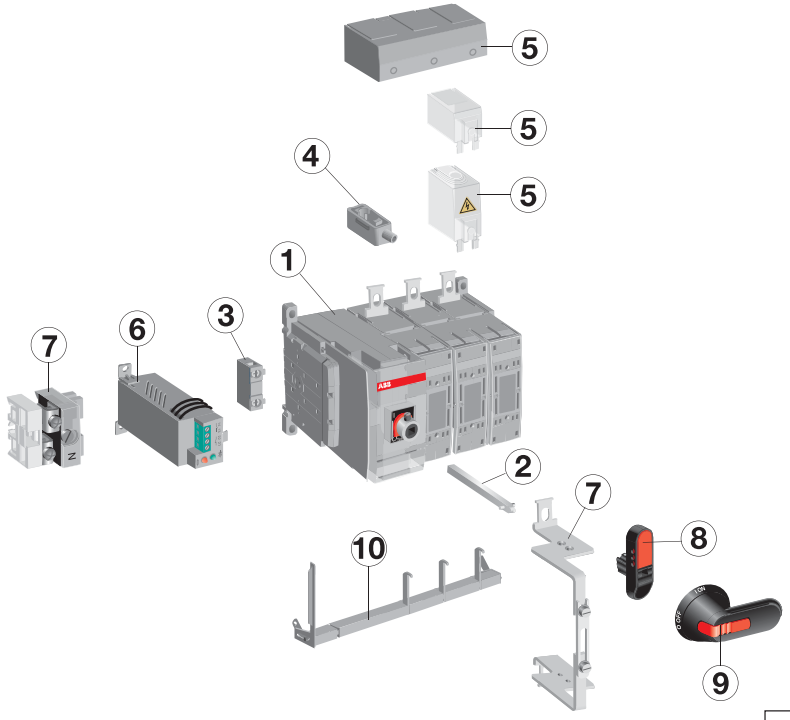

1 Seccionador - Fusible OS
2 Eje
3 Contacto auxiliar
4 Terminales para cables
5 Cubrebornes
6 Monitor de fusibles
7 Conexiones de neutro
8 Mandos para montaje directo
9 Mando tipo empuñadura
10 Indicadores de fusión de fusibles

Tamaño			**100**	**125**	**160**
Tipo			**OS100_**	**OS125_**	**OS160_**
Mandos IP65	⑨		OH_65J6 **Negro / Rojo-Amarillo** **I-O / ON-OFF**		
			OH_65J6T_ **Negro / Rojo-Amarillo** **I-O-Test / ON-OFF-Test**		
Mando directo	⑧		OHB4 **Negro** **I-O (panel board)**		
Ejes	②	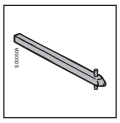	OXP6X_ **Diámetro 6 mm** **Longitudes desde 150 hasta 430 mm**		
Contactos auxiliares	④	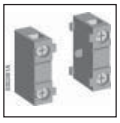	OA_G_	**1 N.A. / 1 N.C.** **Grado de protección IP20**	
Cubrebornes	⑤	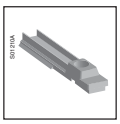	OSS63G1		
Monitor de fusibles	⑥	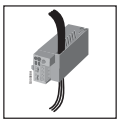	OFM_		

Seccionadores - Fusible OS

Información para Pedido
OS32…OS160

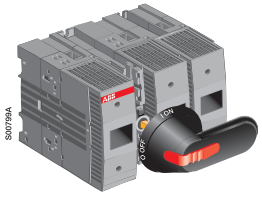

OS32...63D_

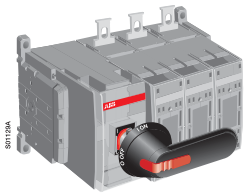

OS125...160D03

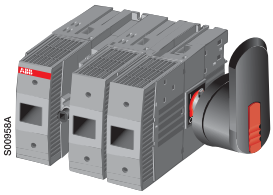

OS32...63DS30

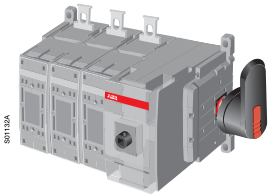

OS125...160DS30

Seccionadores - Fusible OS32...160 con mando frontal

Bornes protegidos IP20. Incluye mando de plástico negro, IP65, con indicación ON-OFF/I-O y eje como estándar. Con enclavamiento por candado en posición O-OFF (máx.3) y con bloqueo puerta en posición I-ON (falseable por personal autorizado). El eje es de tipo telescópico y ajustable para diferentes profundidades de instalación (el eje no requiere mecanizado). En las versiones tetrapolares el polo de neutro es seccionado sin fusible. Bajo demanda es posible suministrar el polo neutro para fusible.
N1 = polo de neutro a la izquierda del interruptor.

Mando frontal centrado

Corriente nominal AC-20…AC-23 ≤690V A	Norma fusible tamaño	Potencia nominal AC-23A 400/500/690V kW	Número de polos	Tipo	Código	Peso [kg]	Emb/ud [ud]
32	DIN 000,00	15/22/30	3	OS32D12	1SCA022456R9710	1,44	1
			4	OS32D22N1	1SCA022456R9890	1,6	1
63	DIN 000,00	30/37/60	3	OS63D12	1SCA022434R7810	1,44	1
			4	OS63D22N1	1SCA022457R0040	1,72	1
	NFC 22x58	30/37/60	3	OS63F12	1SCA022434R8110	1,44	1
			4	OS63F22N1	1SCA022471R0740	1,72	1
125	DIN 000,00	55/75/110	3	OS125D12	1SCA022472R3860	1,5	1
			4	OS125D22N1	1SCA022537R6730	1,8	1
160	DIN 000,00	80/110/132	3	OS160D12	1SCA022472R6030	1,5	1
			4	OS160D22N1	1SCA022537R5520	1,8	1

Mando frontal izquierda

100	NFC 22x58	45/60/90	3	OS100F03	1SCA022502R6460	1,5	1
			4	OS100F04N2	1SCA022508R4580	1,8	1
125	DIN 000,00	60/80/110	3	OS125D03	1SCA022469R8780	1,5	1
			4	OS125D04N2	1SCA022507R3030	1,8	1
	NFC 22x58	60/80/110	3	OS125F03	1SCA022502R7010	1,5	1
			4	OS125F04N2	1SCA022505R1570	1,8	1
160	DIN 000,00	80/110/132	3	OS160D03	1SCA022456R8310	1,5	1
			4	OS160D04N2	1SCA022507R2650	1,8	1

Seccionadores - Fusible OS32...160 con mando lateral

Incluyen mando de plástico negro, IP65, con indicación ON-OFF/I-O y eje como estándar. Con enclavamiento por candado en posición O-OFF (máx. 3) y con bloqueo puerta en posición I-ON (falseable por personal autorizado). El eje es de tipo telescópico y ajustable para diferentes profundidades de instalación. En las versiones tetrapolares el polo de neutro es seccionado sin fusible. Bajo demanda es posible suministrar el polo de neutro para fusible. N1 = polo de neutro a la izquierda del interruptor.

32	DIN 000,00	15/22/30	3	OS32DS30	1SCA022471R3090	1,44	1
			4	OS32DS40N1	1SCA022471R6600	1,6	1
63	DIN 000,00	30/37/60	3	OS63DS30	1SCA022467R6970	1,44	1
			4	OS63DS40N1	1SCA022471R5890	1,6	1
	NFC 22x58	30/37/60	3	OS63FS30	1SCA022471R0910	1,3	1
			4	OS63FS40N1	1SCA022471R9530	1,6	1
100	NFC 22x58	45/60/90	3	OS100FS30	1SCA022502R6620	1,5	1
			4	OS100FS40N1	1SCA022544R8370	1,8	1
125	DIN 000,00	60/80/110	3	OS125DS30	1SCA022502R6890	1,5	1
			4	OS125DS40N1	1SCA022543R2370	1,8	1
	NFC 22x58	60/80/110	3	OS125FS30	1SCA022502R7270	1,5	1
			4	OS125FS40N1	1SCA022544R8530	1,8	1
160	DIN 000,00	80/110/132	3	OS160DS30	1SCA022458R1830	1,5	1
			4	OS160DS40N1	1SCA022537R6280	1,8	1

Ejes, Mandos y Tornillería incluidos como estándar

Interruptores	Eje	Mando	Tornilleria terminales
OS32...63_	OXP6X161	OHB65J6	
OS100...160_	OXP6X161	OHB65J6	M6x20

Seccionadores - Fusible OS

Información para Pedido
Accesorios OS32…OS160

OH_

OHB4

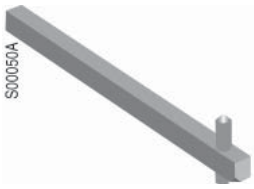

OXP_

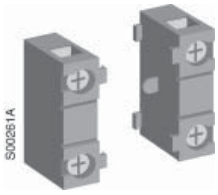

OA_G_

Mandos opcionales en puerta

Indicación I-O/ON-OFF. Mando reenviado, IP65, tipo empuñadura de montaje a puerta con tornillos no visibles desde el frontal. Doble aislamiento. Con enclavamiento por candado en posición O-OFF (máx.3) y con bloqueo puerta en posición I-ON (falseable por personal autorizado). El eje de prolongación debe pedirse por separado. Diámetro eje 6 mm. Válido para OS32...160.

Señalización	Válido para mando	Diámetro eje [mm]	Longitud empuñadura [mm]	Color	Tipo	Código	Peso [kg]	Emb/ud [ud]
I-O/ON-OFF	Frontal	6	65	Negro	OHB65J6	1SCA022380R9660	0,12	1
				Rojo-Amarillo	OHY65J6	1SCA022380R9820	0,12	1
				Acero inox.	OHM65J6	1SCA022739R1070	0,26	1
I-O-Test/ON-OFF-Test	Frontal	6	65	Negro	OHB65J6T	1SCA022399R8110	0,12	1
				Rojo-Amarillo	OHY65J6T	1SCA022456R9540	0,12	1
	Lateral	6	65	Negro	OHB65J6TE001S	1SCA022549R5880	0,12	1
				Rojo-Amarillo	OHY65J6TE001S	1SCA022639R9270	0,12	1

Mando opcional para montaje directo a interruptor

Mando tipo *Panel board*. Incluye eje y puede ser enclavado por candado en posición O-OFF (máx.3) cuando la puerta está abierta. También se puede utilizar con ejes estándar como dispositivo de bloqueo del interruptor.

Válido para interruptores OS32...160	Negro	OHB4	1SCA022439R4050	0,074	1

Ejes

Válido para interruptores	Diámetro eje [mm]	Longitud eje [mm]	Tipo	Código	Peso [kg]	Emb/ud [ud]
OS32...160	6	150	OXP6X150	1SCA022295R5600	0,043	1
		161	OXP6X161	1SCA022067R1760	0,05	1
		210	OXP6X210	1SCA022295R6080	006	1
		290	OXP6X290	1SCA022042R6370	0,08	1
		360	OXP6X360	1SCA022042R6530	0,10	1
		430	OXP6X430	1SCA022056R6030	0,12	1

Contactos auxiliares

Bornes protegidos IP20, para cable sección 0,75...2x2,5 mm². Tensión de aislamiento=690V Ith=16A. AC15=6A/230V, 4A/400V, 2A/690V. Fijación rápida al interruptor. Contactos auxiliares tipo apertura anticipada. Los contactos N.A. abren antes que los contactos principales.

Válido para interruptores	Función [mm]	Tipo	Código	Peso [kg]	Emb/ud [ud]
OS32...160	1 N.A.	OA1G10	1SCA022353R4970	0,03	1
	1 N.C.	OA3G01	1SCA022456R7410	0,03	1

OS30...63 Máx. 6 contactos auxiliares montables en el lateral.
Máx. 2 contactos auxiliares montables entre los polos, utilizables como contactos de Test.
OS100...160 Máx. 6 contactos montables en el lateral.
Máx. 3 contactos auxiliares montables entre los polos, utilizables 2 como Test y 1 como indicación.

Seccionadores - Fusible OS

Información para Pedido
Accesorios OS32…OS160

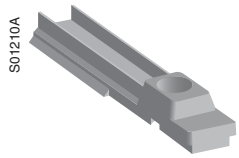

OSS63G1

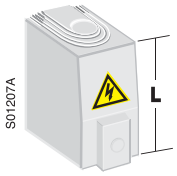

OSS160T1_

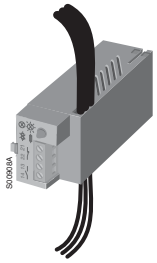

OFM_

OFMZX2

OESAZW2

OESAZW1

Cubrebornes

IP20. Fijación rápida al interruptor. Para montaje superior o inferior.

Válido para interruptores	Polos	Protección total Cant.piezas	Color	Tipo	Código	Peso [kg]	Emb/ud [ud]
OS32...63	Unipolar	1	gris	OSS63G1	1SCA022533R6730	0,02	6
OS100...160	Unipolar	6...8	transparente	OSS160T1	1SCA022502R8830	0,015	1
	Tripolar	2	gris	OSS160G3	1SCA022556R1420	0,04	1

Monitor electrónico de fusión de fusibles

Incluye contactos 1 N.A.+1 N.C. Fijación rápida al interruptor OS. Válido para interruptores OS32...160.

Tensión 100...260VAC	OFM260	1SCA022459R8560	0,14	1
Tensión 380...690VAC	OFM690	1SCA022459R8480	0,14	1
6 terminales tipo faston. Para cable 2,8-0,8	OFMZX2	1SCA022475R9910	0,01	1

Para la conexión del monitor de fusibles OFM a los OS Mini hay que solicitar el accesorio OFMZX2.
El monitor de fusibles OFM incluye 2 escuadras de fijación para montaje independiente.

Contactos auxiliares

Bornes protegidos IP20, para cable sección 0,75...2x2,5 mm². Tensión de aislamiento=690V Ith=16A. AC15=6A/230V, 4A/400V, 2A/690V. Fijación rápida al interruptor. Contactos auxiliares tipo apertura anticipada. Los contactos N.A. abren antes que los contactos principales.

Descripción	Distancia entre ejes [mm]	Tipo	Código	Peso [kg]	Emb/ud [ud]
Para realizar interruptores de 6 y 8 polos	45 + (0...13) x 15	OESAZW2	1SCA022078R1600	0,96	1
Para realizar un conmutador I-O-II	90 + (0...10) x 15	OESAZW1	1SCA022064R3710	0,79	1
Para realizar un conmutador I-O-II	210 + (0...18) x 20	OTZW25	1SCA022778R6920	2,8	1

OESAZW2 Para maniobrar simultáneamente dos interruptores mediante un único mando y poder realizar interruptores de 6 y 8 polos. Incluye 2 ejes y un mando IP65 tipo OHB145J12 con señalización I-O/ON-OFF. Válido para OS32...160.
OESAZW1 Incluye mando OHB80J6E011 con señalización I-O-II y dos ejes. Válido para OS32...63.
OTZW25 Válido para OS100...160.

Seccionadores - Fusible OS

Tabla de selección
OS200…OS1250

OS200...OS1250

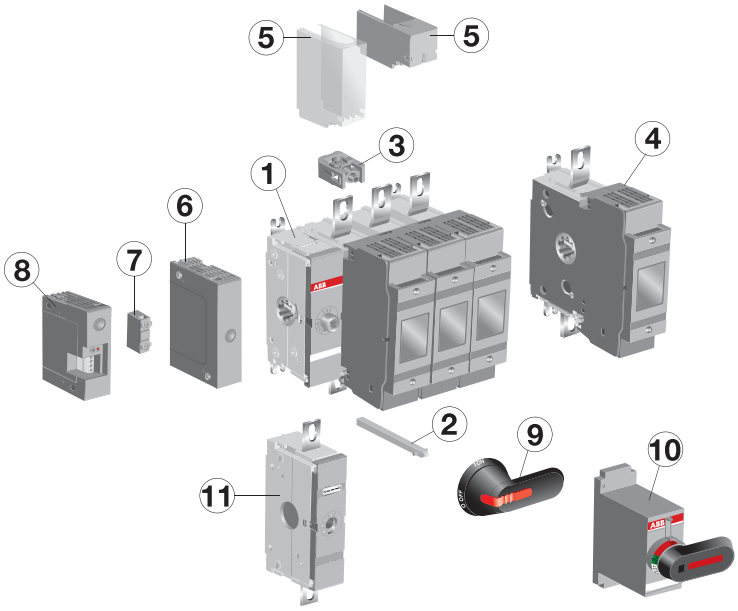

1 Seccionador - Fusible OS
2 Eje
3 Terminales para cables
4 Cuarto polo
5 Cubrebornes
6 Módulo para contactos auxiliares
7 Contacto auxiliar
8 Monitor de fusibles
9 Mando tipo empuñadura
10 Mandos para montaje directo
11 Puentes de neutro desmontables

Tamaño		**200 250**	**400**	**630 800**		**1250**
Tipo		**OS200_ OS250_**	**OS400_**	**OS630_ OS800_**		**OS1250_**
Mandos IP65 ⑨		OH_65J6 **Negro / Rojo-Amarillo** **ON-OFF/I-O**	OH_95...275J12 **Negro / Rojo-Amarillo** **ON-OFF/I-O**	OH_125...275J12 **Negro / Rojo-Amarillo** **ON-OFF/I-O**		
Mandos IP65 ⑩	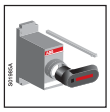	OSV_250_ **Negro / Rojo-Amarillo** **TEST-OFF-ON/TEST-O-I**	OSV_400_ **Negro / Rojo-Amarillo** **TEST-OFF-ON/TEST-O-I**	OSV_800_ **Negro / Rojo-Amarillo** **TEST-OFF-ON/TEST-O-I**		OSV_1250_ **Negro / Rojo-Amarillo** **TEST-OFF-ON/TEST-O-I**
Ejes ②		OXP6X_ **Diámetro 6 mm** **Longitudes desde 161 hasta 290 mm**	OXP12X_ **Diámetro 12 mm** **Longitudes desde 250 hasta 535 mm**			
Contactos auxiliares ⑦	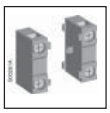	OA_G_ **1N.A. / 1N.C.** **Grado de protección IP20**				
Módulo para contactos auxiliares ⑥	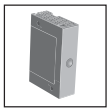	OEA28 **1N.A. / 1N.C.** **Montaje a la izquierda del interruptor**				
Cuarto polo ④		OSP200_ OSP250 _	OSP400_	OSP800 _		OSP1250 _
Cubrebornes ⑦	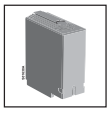	OSS200_L_ OSS250_L_ **Altos** OSS200_S_ OSS250_S_ **Bajos**	OSS400_L_ **Altos** OSS400_S_ **Bajos**	OSS800_L_ **Altos** OSS800_S_ **Bajos**		OSS1250_L_ **Altos** OSS1250_S_ **Bajos**
Monitor de fusibles ⑧	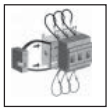	OFS_				

Seccionadores - Fusible OS

Información para Pedido
OS200…OS1250. Tipo DIN

S02107A

OS200D03P

S02108A

OS250D04P

S02109A

OS250D03N3P

S01835A

OS400D03P

KE00036

OS630D03P

Seccionadores - Fusible OS200...1250 con mando frontal. Tipo DIN

Incluyen mando de plástico negro, IP65, con indicación ON-OFF/I-O y eje como estándar. Con enclavamiento por candado en posición O-OFF (máx. 3) y con bloqueo puerta en posición I-ON (falseable por personal autorizado). El eje es de tipo telescópico y ajustable para diferentes profundidades de instalación (el eje no requiere mecanizado).

Mando Frontal Izquierda

Corriente asignada AC-20...23A ≤690V A	Potencia asignada AC-23A 400V kW	500V kW	690V kW	Fusible	Número de polos	Tipo	Código	Peso [kg]	Emb/ud [ud]
200	110	132	200	DIN/00	3	OS200DZ03P	1SCA022797R3440	3,3	1
					4[2]	OS200DZ04N2P	1SCA022820R9230	4,2	1
				DIN/0	2	OS200D02P	1SCA022759R9220	2,4	1
					3	OS200D03P	1SCA022709R9500	3,3	1
					3+N[1]	OS200D03N3P	1SCA022749R8710	3,4	1
					4[2]	OS200D04N2P	1SCA022709R9680	4,2	1
					4[3]	OS200D04FP	1SCA022725R4750	4,2	1
250	140	170	250	DIN/0-1	2	OS250D02P	1SCA022760R0170	3,5	1
					3	OS250D03P	1SCA022719R0090	4,3	1
					3+N[1]	OS250D03N3P	1SCA022749R9430	4,4	1
					4[2]	OS250D04N2P	1SCA022719R2380	5,1	1
					4[3]	OS250D04FP	1SCA022726R8620	5,1	1
400	220	280	400	DIN/0-2	2	OS400D02P	1SCA022811R2740	5,1	1
					3	OS400D03P	1SCA022719R0250	7,1	1
					3+N[1]	OS400D03N3P	1SCA022753R9320	7,5	1
					4[2]	OS400D04N2P	1SCA022719R2460	9,1	1
					4[3]	OS400D04FP	1SCA022753R7110	9,1	1
630	355	450	630	DIN/3	3	OS630D03P	1SCA022825R2830	13,6	1
					3+N[1]	OS630D03N3P	1SCA100858R1001	14,5	1
					4[2]	OS630D04N2P	1SCA022825R4290	16,9	1
					4[3]	OS630D04FP	1SCA022825R4610	16,9	1
800	450	560	710	DIN/3	3	OS800D03P	1SCA022825R4880	13,6	1
					3+N[1]	OS800D03N3P	1SCA100859R1001	14,5	1
					4[2]	OS800D04N2P	1SCA022825R5180	16,9	1
					4[3]	OS800D04FP	1SCA022825R5000	16,9	1
1250A[4] 1000A[5]	560	710	1000	DIN/4	3	OS1250D03P	1SCA105475R1001	46	1
					3+N	OS1250D03N3P	1SCA107932R1001	47	1
					4	OS1250D04N2P	1SCA105248R1001	55	1
					4	OS1250D04FP	1SCA105473R1001	55	1
				DIN/4a	3	OS1250DA03P	1SCA105238R1001	46	1
					3+N	OS1250DA03N3P	1SCA107934R1001	47	1
					4	OS1250DA04N2P	1SCA105243R1001	55	1
					4	OS1250DA04FP	1SCA105240R1001	55	1

Ejes, Mandos y Tornillería incluidos como estándar

Interruptores	Eje	Mando	Tornillería terminales
OS200_P	OXP6X210	OHB65J6	M8x25
OS250_P	OXP6X210	OHB65J6	M10x30
OS400_P	OXP12X250	OHB95J12	M10x30
OS630…800_P	OXP12X280	OHB145J12	M12x40
OS1250_P	OXP12X280	OMB200J12P	M12x60

1) Incluye un puente de neutro desmontable integrado en el mecanismo.
2) Ubicación del cuarto polo en el lado derecho del interruptor, cuarto polo no protegido.
3) Cuarto polo con fusible, adaptador para fusible.
4) AC-20…22
5) AC-23

Seccionadores - Fusible OS

Información para Pedido
OS200…OS1250. Tipo DIN

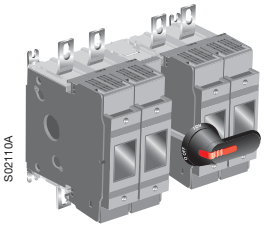

OS250D22N2P

Mando Frontal Centrado

Corriente asignada AC-20...23A A690V A	Potencia asignada AC-23A 400V kW	500V kW	690V kW	Fusible	Número de polos	Tipo	Código	Peso [kg]	Emb/ud [ud]
200	110	132	200	DIN / 00	3	OS200DZ03P	1SCA022797R3440	3,3	1
200	110	132	200	DIN / 00	3	OS200DZ12P	1SCA022820R9150	3,3	1
				DIN / 0	3	OS200D12P	1SCA022721R3050	3,3	1
					4[2]	OS200D22N2P	1SCA022721R3130	4,2	1
250	140	170	250	DIN / 0-1	3	OS250D12P	1SCA022726R8380	4,3	1
					4[2]	OS250D22N2P	1SCA022726R8460	5,1	1
400	220	280	400	DIN / 0-2	3	OS400D12P	1SCA022753R3800	7,1	1
					4[2]	OS400D22N2P	1SCA022753R1770	9,1	1
630	355	450	630	DIN / 3	3	OS630D12P	1SCA022825R3810	13,6	1
					4[2]	OS630D22N2P	1SCA022825R4450	16,9	1
800	450	560	710	DIN / 3	3	OS800D12P	1SCA022825R5340	13,6	1
					4[2]	OS800D22N2P	1SCA022825R5510	16,9	1
1250A[4]	560	710	1000	DIN / 4	3	OS1250D12P	1SCA105246R1001	46	1
1000A[5]					4	OS1250D22N2P	1SCA107933R1001	55	1
				DIN / 4a	3	OS1250DA12P	1SCA105241R1001	46	1
					4	OS1250DA22N2P	1SCA107935R1001	55	1

Ejes, Mandos y Tornillería incluidos como estándar

Interruptores	Eje	Mando	Tornillería terminales
OS200_P	OXP6X210	OHB65J6	M8x25
OS250_P	OXP6X210	OHB65J6	M10x30
OS400_P	OXP12X250	OHB95J12	M10x30
OS630…800_P	OXP12X280	OHB145J12	M12x40
OS1250_P	OXP12X280	OMB200J12P	M12x60

1) Incluye un puente de neutro desmontable integrado en el mecanismo.
2) Ubicación del cuarto polo en el lado derecho del interruptor, cuarto polo no protegido.
3) Cuarto polo con fusible, adaptador para fusible.
4) AC-20…22
5) AC-23

Seccionadores - Fusible OS

Información para Pedido
OS200…OS1250. Tipo DIN

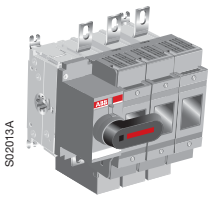

OS250D03K

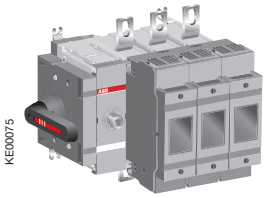

OS200DS03K

Seccionadores - Fusible OS200...1250 con mando frontal izquierda directo sobre el interruptor

Incluyen mando directo de plástico negro, IP65, con indicación TEST-OFF-ON/TEST-O-I y eje como estándar. Con enclavamiento por candado en posición O-OFF (máx. 3). El interruptor con mando directo es compatible con los ejes prolongados y mandos opcionales del tipo empuñadura.

Mando Frontal Izquierda

Corriente asignada AC-20...23A A690V A	Potencia asignada AC-23A 400V kW	500V kW	690V kW	Fusible	Número de polos	Tipo	Código	Peso [kg]	Emb/ud [ud]
200	110	132	200	DIN/0	3	OS200D03K	1SCA022764R7130	3,93	1
					4[2)]	OS200D04N2K	1SCA022768R7430	4,23	1
250	140	170	250	DIN/0-1	3	OS250D03K	1SCA022763R6360	3,93	1
					4[2)]	OS250D04N2K	1SCA022763R6440	5,3	1
400	220	280	400	DIN/0-2	3	OS400D03K	1SCA022779R5410	7,13	1
					4[2)]	OS400D04N2K	1SCA022763R7250	9,1	1
630	355	450	630	DIN/3	3	OS630D03K	1SCA108704R1001	14,5	1
					4	OS630D04N2K	1SCA108705R1001	15,9	1
800	450	560	710	DIN/3	3	OS800D03K	1SCA108725R1001	13	1
					4	OS800D04N2K	1SCA108722R1001	15,9	1
1250	560	710	1000	DIN/4	3	OS1250D03K	1SCA108718R1001	45	1
					4	OS1250D04N2K	1SCA108719R1001	54	1
				DIN/4a	3	OS1250DA03K	1SCA108720R1001	45	1
					4	OS1250DA04N2K	1SCA108721R1001	54	1

Seccionadores - Fusible OS200…800 con mando lateral directo sobre el interruptor. Tipo DIN

Incluyen mando directo de plástico negro, IP65, con indicación TEST-OFF-ON/TEST-O-I y eje como estándar. Con enclavamiento por candado en posición O-OFF (máx. 3). El interruptor con mando lateral directo es compatible con los ejes prolongados y mandos opcionales del tipo empuñadura.

Mando Lateral Izquierda

200	110	132	200	DIN/0	3	OS200DS03K	1SCA022871R0810	3,6	1
					4[3)]	OS200DS04FK	1SCA022871R1020	4,5	1
250	140	170	250	DIN/0-1	3	OS250DS03K	1SCA022860R3130	4,6	1
					4[3)]	OS250DS04FK	1SCA022860R3300	5,4	1
400	220	280	400	DIN/0-2	3	OS400DS03K	1SCA022860R3560	7,5	1
					4[3)]	OS400DS04FK	1SCA022860R3720	9,5	1
630	355	450	630	DIN/3	3	OS630DS03K	1SCA108129R1001	14,1	1
					4	OS630DS04FK	1SCA108132R1001	17	1
800	450	560	710	DIN/3	3	OS800DS03K	1SCA108093R1001	14,1	1
					4	OS800DS04FK	1SCA108095R1001	17	1

Ejes, Mandos y Tornillería incluidos como estándar

Interruptores	Eje	Mando	Tornillería terminales
OS200_K	–	OSV250DK	M8x25
OS250_K	–	OSV250DK	M10x30
OS400_K	–	OSV400DK	M10x30
OS630…800_K	–	OSV800DK	M12x40
OS1250_K	–	OSV1250DK	M12x60

1) Incluye un puente de neutro desmontable integrado en el mecanismo.
2) Ubicación del cuarto polo en el lado derecho del interruptor, cuarto polo no protegido.
3) Cuarto polo con fusible, adaptador para fusible.

Seccionadores - Fusible OS200…800 con mando lateral directo sobre el interruptor. Tipo DIN

Incluyen mando directo de plástico negro, IP65, con indicación TEST-OFF-ON/TEST-O-I y eje como estándar. Con enclavamiento por candado en posición O-OFF (máx. 3). El interruptor con mando lateral directo es compatible con los ejes prolongados y mandos opcionales del tipo empuñadura.

Mando Lateral Derecha

Corriente asignada AC-20...23A AC690V A	Potencia asignada AC-23A 400V kW	500V kW	690V kW	Fusible	Número de polos	Tipo	Código	Peso [kg]	Emb/ud [ud]
200	110	132	200	DIN/0	3	OS200DS30K	1SCA022871R1450	3,6	1
					4[3)]	OS200DS40FK	1SCA022871R1610	4,5	1
250	140	170	250	DIN/0-1	3	OS250DS30K	1SCA022871R2260	4,6	1
					4[3)]	OS250DS40FK	1SCA022871R2420	5,4	1
400	220	280	400	DIN/0-2	3	OS400DS30K	1SCA022871R2930	7,5	1
					4[3)]	OS400DS40FK	1SCA022871R3150	9,5	1
630	355	450	630	DIN / 3	3	OS630DS30K	1SCA108136R1001	14,1	1
					4	OS630DS40FK	1SCA108138R1001	17	1
800	450	560	710	DIN / 3	3	OS800DS30K	1SCA108093R1001	14,1	1
					4	OS800DS40FK	1SCA108101R1001	17	1

Ejes, Mandos y Tornillería incluidos como estándar

Interruptores	Eje	Mando	Tornillería terminales
OS200_K	–	OSV250DK	M8x25
OS250_K	–	OSV250DK	M10x30
OS400_K	–	OSV400DK	M10x30
OS630…800_K	–	OSV800DK	M12x40
OS1250_K	–	OSV1250DK	M12x60

Seccionadores - Fusible OS

Información para Pedido
OS200…OS1250. Tipo BS

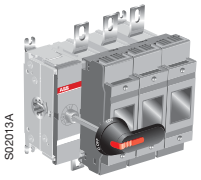
S02013A

OS200B03P

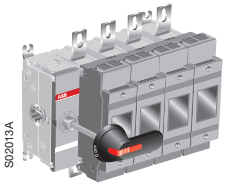
S02013A

OS200B04P

S02158A

OS250B03N3P

S02159A

OS250B22N2P

S01835A

OS315...400B03P

KE00036

OS800B03

Seccionadores - Fusible OS200...1250 con mando frontal

Incluyen mando de plástico negro con indicación ON-OFF/I-O y eje como estándar. El mando presenta un grado de protección IP65, con enclavamiento por candado en posición O-OFF (máx. 3) y con bloqueo puerta en posición I-ON. El eje es de tipo telescópico y ajustable para diferentes profundidades de instalación.

Mando Frontal Izquierda

Corriente asignada AC-20...23A A690V A	Potencia asignada AC-23A 400V kW	500V kW	690V kW	Fusible	Número de polos	Tipo	Código	Peso [kg]	Emb/ud [ud]
200	110	132	200	B1-B2	3	OS200B03P	1SCA022709R9330	3,3	1
					3+N[1]	OS200B03N3P	1SCA022750R0620	3,4	1
					4[2]	OS200B04N2P	1SCA022709R9410	4,2	1
250	140	170	250	B1-B3	3	OS250B03P	1SCA022750R6660	4,3	1
					3+N[1]	OS250B03N3P	1SCA022750R8010	4,4	1
					4[2]	OS250B04N2P	1SCA022750R7800	5,1	1
315	160	220	220	B1-B4	3	OS315B03P	1SCA022719R0680	7,1	1
					3+N[1]	OS315B03N3P	1SCA022753R8940	7,5	1
					4[2]	OS315B04N2P	1SCA022719R2710	9,1	1
400	220	280	400	B1-B4	3	OS400B03P	1SCA022719R0840	7,1	1
					3+N[1]	OS400B03N3P	1SCA022753R9160	7,5	1
					4[2]	OS400B04N2P	1SCA022719R2890	9,1	1
630	355	450	630	C1-C2	3	OS630B03P	1SCA022825R5850	13,6	1
					3+N[1]	OS630B03N3P	1SCA100860R1001	14,5	1
					4	OS630B04N2P	1SCA022825R6230	16,9	1
800	450	560	710	C1-C3	3	OS800B03P	1SCA022825R7550	13,6	1
					3+N[1]	OS800B03N3P	1SCA100861R1001	14,5	1
					4	OS800B04N2P	1SCA022825R8010	16,9	1
1250A[3]	560	710	1000	D1	3	OS1250B03P	1SCA105250R1001	46	1
1000A[4]					3+N[1]	OS1250B03N3P	1SCA107936R1001	47	1
					4	OS1250B04N2P	1SCA105469R1001	55	1

Mando Frontal Centrado

200	110	132	200	B1-B2	3	OS200B12P	1SCA022721R3210	3,3	1
					4[2]	OS200B22N2P	1SCA022721R3300	4,2	1
250	140	170	250	B1-B3	3	OS250B12P	1SCA022778R9860	4,3	1
					4[2]	OS250B22N2P	1SCA022778R9940	5,1	1
315	160	220	220	B1-B4	3	OS315B12P	1SCA022753R2310	7,1	1
					4[2]	OS315B22N2P	1SCA022753R3390	9,1	1
400	220	280	400	B1-B4	3	OS400B12P	1SCA022753R3470	7,1	1
					4[2]	OS400B22N2P	1SCA022753R7200	9,1	1
630	355	450	630	C1-C2	3	OS630B12P	1SCA022825R6400	13,6	1
					4[2]	OS630B22N2P	1SCA022825R6660	16,9	1
800	450	560	710	C1-C3	3	OS800B12P	1SCA022825R8280	13,6	1
					4[2]	OS800B22N2P	1SCA022825R8440	16,9	1
1250A[3]	560	710	1000	D1	3	OS1250B12P	1SCA105470R1001	46	1
1000A[4]					4	OS1250B22N2P	1SCA107937R1001	55	1

Ejes, Mandos y Tornillería incluidos como estándar

Interruptores	Eje	Mando	Tornillería terminales
OS200_P	OXP6X210	OHB65J6	M8x25
OS250_P	OXP6X210	OHB65J6	M10x30
OS315...400_P	OXP12X250	OHB95J12	M10x30
OS630...800_P	OXP12X280	OHB145J12	M12x40

1) Incluye un puente de neutro desmontable integrado en el mecanismo.
2) Ubicación del cuarto polo en el lado derecho del interruptor, cuarto polo no protegido.
3) AC-20…22
4) AC-23

Seccionadores - Fusible OS

Información para Pedido
OS200…OS1250. Tipo BS

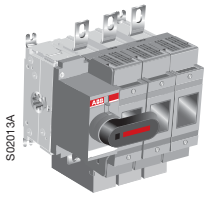

OS200B03K

Seccionadores - Fusible OS200...1250 con mando directo sobre el interruptor

Incluyen mando directo de plástico negro con indicación TEST-OFF-ON/TEST-O-I y eje como estándar. Incluye mando con enclavamiento por candados en posición O-OFF (máx. 3) y con bloqueo puerta en posición I-ON.

Mando Frontal Izquierda

Corriente asignada AC-20...23A A690V A	Potencia asignada AC-23A 400V kW	500V kW	690V kW	Fusible	Número de polos	Tipo	Código	Peso [kg]	Emb/ud [ud]
200	110	132	200	B1-B2	3	OS200B03K	1SCA022763R6950	3,3	1
					4[2]	OS200B04N2K	1SCA022763R7090	4,2	1
250	140	170	250	B1-B3	3	OS250B03K	1SCA022763R6010	4,3	1
					4[2]	OS250B04N2K	1SCA022763R6280	5,1	1
315	160	220	220	B1-B4	3	OS315B03K	1SCA022763R6520	7	1
					4[2]	OS315B04N2K	1SCA022763R6610	9	1
400	220	280	400	B1-B4	3	OS400B03K	1SCA022763R6790	7	1
					4[2]	OS400B04N2K	1SCA022763R6870	9	1
630	355	450	630	C1-C2	3	OS630B03K	1SCA108708R1001	13	1
					4	OS630B04N2K	1SCA108710R1001	16	1
800	450	560	710	C1-C3	3	OS800B03K	1SCA108713R1001	13	1
					4	OS800B04N2K	1SCA108714R1001	16	1
1250A[3]	560	710	1000	D1	3	OS1250B03K	1SCA108715R1001	45	1
1000A[4]					4	OS1250B04N2K	1SCA108717R1001	54	1

Ejes, Mandos y Tornillería incluidos como estándar

Interruptores	Mando	Tornillería terminales
OS200_K	OSV200BK	M8x25
OS250_K	OSV250DK	M10x30
OS315...400_K	OSV400BK	M10x30
OS630…800_K	OSV800DK	M12x40
OS1250_K	OSV1250DK	M12x60

1) Incluye un puente de neutro desmontable integrado en el mecanismo.
2) Ubicación del cuarto polo en el lado derecho del interruptor, cuarto polo no protegido.
3) AC-20…22
4) AC-23

Seccionadores - Fusible OS

Información para Pedido
OS200…OS1250. Tipo BS

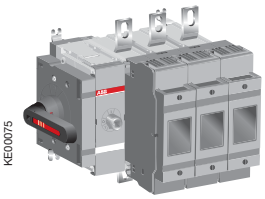

OS200DS03K

Seccionadores - Fusible OS200...1250 con mando directo sobre el interruptor

Incluyen mando directo de plástico negro con indicación TEST-OFF-ON/TEST-O-I y eje como estándar. Incluye mando con enclavamiento por candados en posición O-OFF (máx. 3) y con bloqueo puerta en posición I-ON.

Mando Lateral Directo Izquierdo

Corriente asignada AC-20...23A A690V A	Potencia asignada AC-23A 415V kW	500V kW	690V kW	Fusible	Número de polos	Tipo	Código	Peso [kg]	Emb/ud [ud]
200	110	132	200	B1-B2	3	OS200BS03K	1SCA022860R3990	3,6	1
					4	OS200BS04N2K	1SCA022870R7690	4,5	1
250	145	170	250	B1-B3	3	OS250BS03K	1SCA022860R4450	4,6	1
					4	OS250BS04N2K	1SCA022870R8400	5,4	1
315	180	220	315	B1-B4	3	OS315BS03K	1SCA022860R4880	7,5	1
					4	OS315BS04N2K	1SCA022870R9210	9,5	1
400	230	280	400	B1-B4	3	OS400BS03K	1SCA022860R5260	7,5	1
					4	OS400BS04N2K	1SCA022871R0050	9,5	1
630	355	450	630	C1-C2	3	OS630BS03K	1SCA108142R1001	14,1	1
					4	OS630BS04N2K	1SCA108146R1001	17	1
800	450	560	710	C1-C3	3	OS800BS03K	1SCA108077R1001	14,1	1
					4	OS800BS04N2K	1SCA108082R1001	17	1

Mando Lateral Directo Derecho

200	110	132	200	B1-B2	3	OS200BS30K	1SCA022870R7850	3,6	1
					4	OS200BS40N2K	1SCA022870R8230	4,5	1
250	145	170	250	B1-B3	3	OS250BS30K	1SCA022870R8660	4,6	1
					4	OS250BS40N2K	1SCA022870R9040	5,4	1
315	180	220	315	B1-B4	3	OS315BS30K	1SCA022870R9470	7,5	1
					4	OS315BS40N2K	1SCA022870R9800	9,5	1
400	230	280	400	B1-B4	3	OS400BS30K	1SCA022871R0210	7,5	1
					4	OS400BS40N2K	1SCA022871R0640	9,5	1
630	355	450	630	C1-C2	3	OS630BS30K	1SCA108148R1001	14,1	1
					4	OS630BS40N2K	1SCA108151R1001	17	1
800	450	560	710	C1-C3	3	OS800BS30K	1SCA108084R1001	14,1	1
					4	OS800BS40N2K	1SCA108087R1001	17	1

Ejes, Mandos y Tornillería incluidos como estándar

Interruptores	Mando	Tornillería terminales
OS200_K	OSV200BK	M8x25
OS250_K	OSV250DK	M10x30
OS315...400_K	OSV400BK	M10x30
OS630…800_K	OSV800DK	M12x40
OS1250_K	OSV1250DK	M12x60

1 Seccionador - Fusible OS
2 Eje
3 Terminales para cables
4 Cuarto polo
5 Cubrebornes
6 Módulo para contactos auxiliares
7 Contacto auxiliar
8 Monitor de fusibles
9 Mando tipo empuñadura
10 Mandos para montaje directo
11 Puentes de neutro desmontables

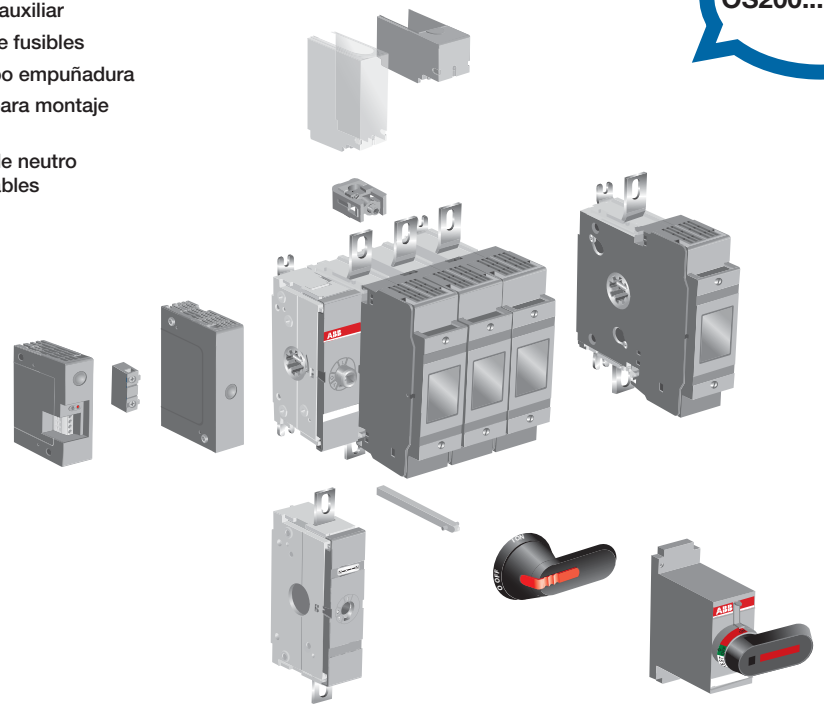

OH_65J_

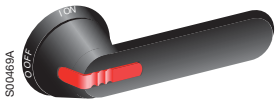

OHB_12

OHM_

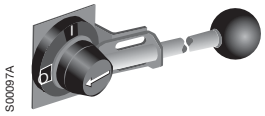

YASDA_

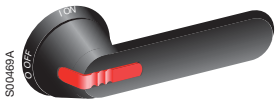

OHB_12E011

Mandos opcionales tipo empuñadura

Mando reenviado, IP65, tipo empuñadura de montaje a puerta con tornillos no visibles desde el frontal. Doble aislamiento. Con enclavamiento por candado en posición O-OFF (máx. 3) y con bloqueo puerta en posición I-ON (falseable por personal autorizado). El eje de prolongación debe pedirse por separado.

Con indicación ON-OFF / I-O

Válido para interruptores	Diámetro eje mm	Logitud empuñadura mm	Color	Tipo	Código	Peso [kg]	Emb/ud [ud]
OS200...250	6	65	Negro	OHB65J6	1SCA022380R9660	0,12	1
			Rojo-Amarillo	OHY65J6	1SCA022380R9820	0,12	1
OS400	12	95	Negro	OHB95J12	1SCA022381R0830	0,16	1
			Rojo-Amarillo	OHY95J12	1SCA022381R1050	0,16	1
OS400…800	12	125	Negro	OHB125J12	1SCA022381R1560	0,16	1
			Rojo-Amarillo	OHY125J12	1SCA022381R1720	0,16	1
		145	Negro	OHB145J12	1SCA022381R2110	0,17	1
			Rojo-Amarillo	OHY145J12	1SCA022381R2370	0,17	1
		175	Negro	OHB175J12	1SCA022381R2450	0,18	1
			Rojo-Amarillo	OHY175J12	1SCA022381R2700	0,18	1
		275	Negro	OHB275J12	1SCA022381R2960	0,20	1
			Rojo-Amarillo	OHY275J12	1SCA022381R3180	0,20	1
OS1250	12	2x150	Negro	OHB150J12P	1SCA022865R9430	0,17	1
			Rojo-Amarillo	OHY150J12P	1SCA101586R1001	0,17	1
		2x200	Negro	OHB200J12P	1SCA022865R9510	0,4	1
			Rojo-Amarillo	OHY200J12P	1SCA101587R1001	0,4	1

Con indicación TEST-OFF-ON / TEST-O-I

OS200...250	6	65	Negro	OHB65J6T	1SCA022399R8110	0,12	1
			Rojo-Amarillo	OHY65J6T	1SCA022456R9540	0,12	1
OS400	12	95	Negro	OHB95J12T	1SCA022736R1750	0,16	1
			Rojo-Amarillo	OHY95J12T	1SCA022736R1910	0,16	1

De ACERO INOXIDABLE, IP66, con indicación ON-OFF / I-O

OS200...250	6	65	Acero inox.	OHM65L6	1SCA022739R1070	0,73	1
OS400…1250	12	125	Acero inox.	OHM125L12	1SCA022739R1150	0,76	1
		175	Acero inox.	OHM175L12	1SCA022739R1230	0,83	1
		275	Acero inox.	OHM275L12	1SCA022832R4840	0,96	1

Mandos metálicos

OS400…1250	12	220	Negro I-O	YASDA7	1SCA022071R3010	0,70	1
			Negro ON-OFF	YASDA8	1SCA022071R3270	0,70	1
			Negro I-O-II	YASDA21	1SCA022098R9420	0,70	1
		320	Negro I-O-II	YASDA6	1SCA022071R2890	0,80	1

Con indicación I-O-II

Indicación I-O-II. Mando reenviado, IP65, tipo empuñadura de montaje o puerta con tornillos no visibles desde el frontal. Doble aislamiento. Con enclavamiento por candado en la posición O-OFF, con enclavamiento puerta en las posiciones ON (I y II). Cuando están enclavados por candado en la posición O-OFF (máx. 3) el enclavamiento puerta también es activo (falseable por personal autorizado). El eje de prolongación debe pedirse por separado.

OS400...1250	12	145	Negro	OHB145J12E011	1SCA022399R8530	0,17	1
			Rojo-Amarillo	OHY145J12E011	1SCA022460R7060	0,17	1
		175	Negro	OHB175J12E011	1SCA022459R9700	0,18	1
			Rojo-Amarillo	OHY175J12E011	1SCA022461R1920	0,18	1

Seccionadores - Fusible OS

Información para Pedido
Accesorios OS200…OS1250

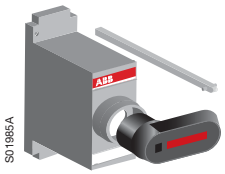

OSV_

Mandos opcionales de plástico para montaje directo sobre el interruptor

Indicación TEST-O-I / TEST-OFF-ON. Mando directo tipo empuñadura. Con enclavamiento por candado en posición O-OFF (máx. 3). Incluye un eje y un marco embellecedor.

Con indicación TEST-OFF-ON / TEST-O-I para montaje directo sobre el interruptor

Válido para interruptores	Color	Tipo	Código	Peso [kg]	Emb/ud [ud]
OS200...250D_K	Negro	OSV250DK	1SCA022763R3510	0,16	1
	Rojo-Amarillo	OSVY250DK	1SCA022778R6500	0,16	1
OS200B_K	Negro	OSV200BK	1SCA022779R7530	0,14	1
	Rojo-Amarillo	OSVY200BK	1SCA022779R7700	0,14	1
OS315...400B_K	Negro	OSV400BK	1SCA022763R3930	0,33	1
	Rojo-Amarillo	OSVY400BK	1SCA022779R5830	0,33	1
OS400D_K	Negro	OSV400DK	1SCA022763R4230	0,34	1
	Rojo-Amarillo	OSVY400DK	1SCA022779R5590	0,34	1
OS630…800_K	Negro	OSV800DK	1SCA107794R1001	1,1	1
	Rojo-Amarillo	OSVY800DK	1SCA108703R1001	1,1	1
OS1250_K	Negro	OSV1250DK	1SCA107797R1001	1,5	1
	Rojo-Amarillo	OSVY1250DK	1SCA108702R1001	1,5	1

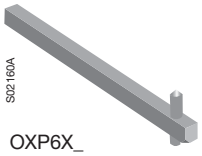

OXP6X_

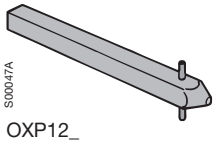

OXP12_

Ejes

Válido para interruptores	Longitud eje mm	H mm	Tipo	Código	Peso [kg]	Emb/ud [ud]
Ejes de diámetro 6mm						
OS200...250	161	160...205	OXP6X161	1SCA022067R1760	0,05	1
	210	189...254	OXP6X210	1SCA022295R6080	0,06	1
	290	269...334	OXP6X290	1SCA022042R6370	0,08	1
Ejes de diámetro 12 mm						
OS400	250	230...325	OXP12X250	1SCA022325R6980	0,30	1
	280	260...355	OXP12X280	1SCA022137R5140	0,30	1
	325	305...400	OXP12X325	1SCA022042R5810	0,36	1
	395	375...470	OXP12X395	1SCA022042R5990	0,43	1
	465	445...540	OXP12X465	1SCA022042R6020	0,51	1
	535	515...610	OXP12X535	1SCA022042R6110	0,59	1
OS630…800	280	258…382	OXP12X280	1SCA022137R5140	0,30	1
	325	303…427	OXP12X325	1SCA022042R5810	0,40	1
	395	373…497	OXP12X395	1SCA022042R5990	0,50	1
	465	443…567	OXP12X465	1SCA022042R6020	0,60	1
	535	513…637	OXP12X535	1SCA022042R6110	0,70	1
OS1250	395	371…500	OXP12X395	1SCA022042R5990	0,43	1
	465	441…570	OXP12X465	1SCA022042R6020	0,51	1
	535	511…640	OXP12X535	1SCA022042R6110	0,59	1

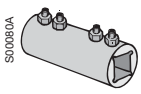

OETLZX95

Manguitos extensión de eje

Para la extensión de eje de un accesorio de combinación.

Válido para eje de diámetro mm	Tipo	Código	Peso [kg]	Emb/ud [ud]
12	OETLZX95	1SCA022083R5620	0,04	1

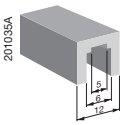

OETLZK19

Adaptadores para manguitos extensión de eje

Adaptadores para colocar en el interior de OETLZX95 para conectar ejes de distintos tamaños.

6	OETLZK19	1SCA022093R1850	0,02	1

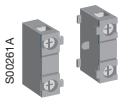

OA_G_

OEA28

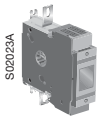

OSP_

Contactos auxiliares

Montaje en el lado izquierdo del interruptor o en el interior del mecanismo.
Montaje en el interior del interruptor:
OS200…250: Máx. 4 contactos de test ó 2 contactos de test + 2 contactos de indicación de test.
OS315…800: Máx. 4 contactos de test + 4 contactos de indicación de test.
Montaje en el lado izquierdo del interruptor (opcional):
OS200…800: Máx. 8 contactos auxiliares con el módulo OEA28.
OS1250: Máx. 8 contactos de test + 4 contactos de indicación de test.
Los contactos de test pueden ser utilizadas también como contactos auxiliares estándar.
Los contactos auxiliares son del tipo apertura anticipada.
Los contactos auxiliaraes para los tipos 3+N sólo pueden usarse con el módulo OEA28.

Función	Grado de protección	Tipo	Código	Peso [Kg]	Emb/ud [ud]
1 N.A.	IP20	OA1G10	1SCA022353R4970	0,03	1
1 N.C.	IP20	OA3G01	1SCA022456R7410	0,03	1

Módulo para contactos auxiliares

Válido para OS200…800. Máx. 8 contactos auxliares adicionales a los de montaje en el interior del mecanismo.

Montaje con tornillos en el lateral izquierdo del interruptor	OEA28	1SCA022714R8810	0,04	1

Cuarto polo

Montaje posible en ambos laterales del interruptor.

Cuarto polo para fusible tipo DIN

OS200_ (2 y 3 polos)	OSP200D	1SCA022735R8960	1,20	1
OS250_ (2 y 3 polos)	OSP250D	1SCA022735R9340	1,20	1
OS400_ (2 y 3 polos)	OSP400D	1SCA022770R3220	2,00	1
OS630…800_ (3 polos)	OSP800D	1SCA100433R1001	4,20	1
OS1250_ (3 polos)	OSP1250D	1SCA107946R1001	4,20	1

Cuarto polo para fusible tipo BS

OS200_ (2 y 3 polos)	OSP200B	1SCA022735R9180	1,20	1
OS250_ (2 y 3 polos)	OSP250B	1SCA022770R4030	1,20	1
OS315...400_ (2 y 3 polos)	OSP400B	1SCA022770R3140	2,00	1
OS630…800_ (3 polos)	OSP800B	1SCA100434R1001	4,20	1
OS1250_ (3 polos)	OSP1250B	1SCA107950R1001	4,20	1

Cuarto polo con puente de neutro

OS200_ (3 polos)	OSP200N	1SCA022735R8700	1,20	1
OS250_ (3 polos)	OSP250N	1SCA022735R9260	1,20	1
OS400_ (3 polos)	OSP400N	1SCA022770R3490	1,20	1
OS630…800_ (3 polos)	OSP800N	1SCA100432R1001	4,40	1
OS1250_ (3 polos)	OSP1250N	1SCA107943R1001	4,40	1

Seccionadores - Fusible OS

Información para Pedido
Accesorios OS200…OS1250

OXN_

OESAZX_

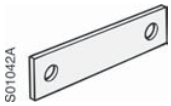

OFAW_

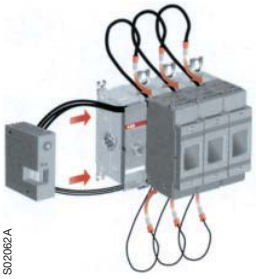

OS250 + OFS

OFMZX2

Puentes de neutro desmontables

Montaje en ambos laterales del interruptor.

Montaje en el lateral del interruptor o en la placa base

Válido para interruptores	Tamaño terminal (AxP)* [mm]	Diámetro tornillo [mm]	Tipo	Código	Peso [Kg]	Emb/ud [ud]
OS200...250			OXN250	1SCA022752R9950	0,40	1
OS315...400			OXN400	1SCA022770R3060	0,70	1
OS630…800			OXN800S	1SCA022831R4880	1,20	1
OS1250			OXN1250S	1SCA104163R1001	2,5	1

Montaje separado de la placa base

OS200...250	12x3	6,5	OESAZX162	1SCA022193R0400	0,12	1
OS315B	20x3	9	OESAZX164	1SCA022202R9520	0,10	1
OS400	25x4	11	OESAZX165	1SCA022202R9790	0,12	1
OS630…800	40x5	12	OESAZX160	1SCA022186R3960	1,00	1

*) A: ancho / P: profudidad

Puentes de pletina

OS200...250D	OFAW1	1SCA022003R9760	0,15	1
OS400D	OFAW2	1SCA022003R9840	0,24	1
OS630…800D	OFAW3	1SCA022003R9920	0,28	1
OS200...400B	OESAZK98	1SCA022067R7370	0,24	1
OS630…800B	OESAZL79	1SCA022067R7110	0,64	1

Monitor de fusibles

Incluye contactos auxiliares 1 N.A. + 1 N.C. Montaje a presión en el interruptor fusible. Válido para OS200…800.

Tensión asignada [Vac]	Tipo	Código	Peso [kg]	Emb/ud [ud]
100...260	OFS260	1SCA022716R0180	0,16	1
380...690	OFS690	1SCA022715R9920	0,16	1
6 terminales tipo faston 110-032 para cable 2,8-0,8	OFMZX2	1SCA022475R9910	0,01	6

Prestaciones del OFS
No es necesaria una alimentación auxiliar externa.
Total capacidad de operación incluso con desequilibrio de fases.
Actúa con todos los fusibles estándar, no se requieren fusibles con percutor reduciendo así los costes totales.
Se rearma automáticamente después de cambiar los fusibles fundidos.

Indicadores de fusión de fusibles (DPMM)

Es necesario utilizar fusibles con percutor.

Válido para terminales	Tipo	Código	Peso [Kg]	Emb/ud [ud]
OS200…800_ (3 polos)	OSZX3	1SCA101224R1001	0,15	1
OS200…800_ (4 polos)	OSZX4	1SCA101225R1001	0,20	1

Seccionadores - Fusible OS

Información para Pedido
Accesorios OS200…OS1250

OSS_L_

OSS_S_

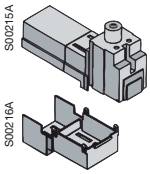

OZXB2K

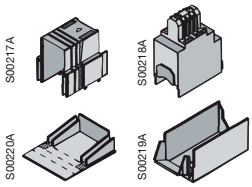

OZXB3K

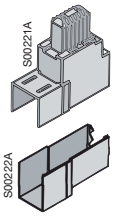

OZXB4K

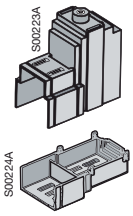

OZXB5K

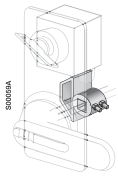

OETLZW5

Cubrebornes

Fijación rápida, IP3X. Plástico color gris. Para la protección de un interruptor completo se necesitan 2 unidades.
Las versiones con disposición 3+N, el polo de neutro debe protegerse con una unidad de 3 polos más una unidad específica de polo de neutro. Cubrebornes transparentes disponibles bajo demanda.

Interruptores de 3 y 4 polos

Válido para interruptores	Número de Polos	Descripción	Tipo	Código	Peso [Kg]	Emb/ud [ud]
OS200	3	Altos	OSS200G1L/3	1SCA022731R8910	0,09	3
		Bajos	OSS200G1S/3	1SCA022732R0130	0,06	3
	4	Altos	OSS200G1L/4	1SCA022731R9040	0,12	4
		Bajos	OSS200G1S/4	1SCA022732R0050	0,08	4
OS250	3	Altos	OSS250G1L/3	1SCA022731R9390	0,09	3
		Bajos	OSS250G1S/3	1SCA022731R9550	0,06	3
	4	Altos	OSS250G1L/4	1SCA022731R9470	0,12	4
		Bajos	OSS250G1S/4	1SCA022731R9630	0,08	4
OS400	3	Altos	OSS400G1L/3	1SCA022776R6650	0,18	3
		Bajos	OSS400G1S/3	1SCA022776R6900	0,10	3
	4	Altos	OSS400G1L/4	1SCA022776R6730	0,25	4
		Bajos	OSS400G1S/4	1SCA022776R7030	0,15	4
OS630…800	3	Altos	OSS800G1L/3	1SCA022776R7200	0,32	3
		Bajos	OSS800G1S/3	1SCA022776R7540	0,17	3
	4	Altos	OSS800G1L/4	1SCA022776R7380	0,42	4
		Bajos	OSS800G1S/4	1SCA022776R7460	0,26	4
OS1250	3	Altos	OSS1250G1L/3	1SCA107938R1001	0,008	3
		Bajos	OSS1250G1S/3	1SCA107939R1001	0,008	3
	4	Altos	OSS1250G1L/4	1SCA107940R1001	0,012	4
		Bajos	OSS1250G1S/4	1SCA107941R1001	0,012	4

Polo de neutro en interruptores con disposición 3+N

OS200…250_N3_	1	Altos	OTS250G1L	1SCA022715R5340	0,03	1
		Bajos	OTS250G1S	1SCA022715R5260	0,02	1
OS400_N3_	1	Altos	OSS250G1L	1SCA022727R5080	0,03	1
		Bajos	OSS250G1S	1SCA022727R4940	0,02	1
OS630…800_N3_	1	Altos	OTS800G1L	1SCA022776R7710	0,10	1
		Bajos	OTS800G1S	1SCA022776R8010	0,06	1
OS1250_N3_	1	Altos	OTS1600G1L	1SCA106134R1001	0,22	1
		Bajos	OTS1600G1S	1SCA102667R1001	0,13	1

Cubrebornes para terminales

Fijación rápida, plástico transparente, IP2X.

Válido para terminales	Tipo	Código	Peso [Kg]	Emb/ud [ud]
OZXB2, 2L	OZXB2K	1SCA022264R0010	0,05	1
OZXB3, 4	OZXB3K	1SCA022264R0440	0,20	1
OZXB5, 6	OZXB4K	1SCA022199R2850	0,24	1
OZXB7, 7L	OZXB5K	1SCA022283R8040	0,13	1

Accesorios de bloqueo

Leva de enclavamiento por cerradura de bloqueo: Castell, Lowe&Fletcher y Ronis.
Para adaptar los interruptores al sistema de enclavamiento por cerradura. La cerradura no está incluida.

OS200...250	OETLZW16	1SCA022093R2070	0,17	1
OS400…800	OETLZW5	1SCA022052R3900	0,14	1

S00177A
OZXB1L

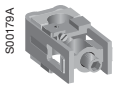
S00179A
OZXB2

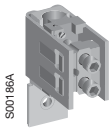
S00186A
OZXB3, 5

S01806A
OZXB8, 9

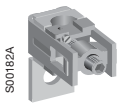
S00182A
OZXB2L, 7L

Terminal para cables de Al y Cu

Válido para interruptores	Sección de cable [mm²]	Cubrebornes recomendado	Número de polos	Tipo	Código	Peso [kg]	Emb/ud [ud]
OS200	10...70	OSS200_L	3 (*)	OZXB1L	1SCA022169R2030	0,15	3
			1 (*)	OZXB1L/1	1SCA022194R0030	0,05	1
	25...120	OZXB2K	3	OZXB2	1SCA022119R7610	0,34	3
			1	OZXB2/1	1SCA022194R0200	0,12	1
			3 (*)	OZXB2L	1SCA022158R7750	0,42	3
			1 (*)	OZXB2L/1	1SCA022194R0460	0,14	1
	95...185	OSS200_L	3	OZXB8	1SCA022744R1510	0,50	3
			1	OZXB8/1	1SCA022744R1600	0,17	1
	95...240	OSS200_L	3	OZXB9	1SCA022750R3210	0,50	3
			1	OZXB9/1	1SCA022750R3300	0,17	1
OS250	25...120	OZXB2K	3 (*)	OZXB2L	1SCA022158R7750	0,42	3
			1 (*)	OZXB2L/1	1SCA022194R0460	0,14	1
	95...185	OZXB3K	3	OZXB3	1SCA022136R8100	1,30	3
			1	OZXB3/1	1SCA022194R0620	0,44	1
	2x(95...185)	OZXB3K	3	OZXB4	1SCA022137R4760	1,70	3
			1	OZXB4/1	1SCA022194R0890	0,57	1
	120...300	OZXB4K	3	OZXB5	1SCA022137R2470	2,30	3
			1	OZXB5/1	1SCA022194R1010	0,77	1
	120...240	OZXB5K	3 (*)	OZXB7L	1SCA022185R7130	1,20	3
			1 (*)	OZXB7L/1	1SCA022194R1600	0,40	1
	95...185	OSS250_L	3	OZXB8	1SCA022744R1510	0,50	3
			1	OZXB8/1	1SCA022744R1600	0,17	1
	95...240	OSS250_L	3	OZXB9	1SCA022750R3210	0,50	3
			1	OZXB9/1	1SCA022750R3300	0,17	1
OS315...400	25...120	OSS400_L	3 (*)	OZXB2L	1SCA022158R7750	0,42	3
			1 (*)	OZXB2L/1	1SCA022194R0460	0,14	1
	95...185	OZXB3K	3	OZXB3	1SCA022136R8100	1,30	3
			1	OZXB3/1	1SCA022194R0620	0,44	1
	2x(95...185)	OZXB3K	3	OZXB4	1SCA022137R4760	1,70	3
			1	OZXB4/1	1SCA022194R0890	0,57	1
	120...300	OZXB4K	3	OZXB5	1SCA022137R2470	2,30	3
			1	OZXB5/1	1SCA022194R1010	0,77	1
	2x(120...300)	OZXB4K	3	OZXB6	1SCA022137R4920	3,03	3
			1	OZXB6/1	1SCA022194R1270	1,00	1
	120...240	OZXB5K	3	OZXB7	1SCA022185R0040	1,00	3
			1	OZXB7/1	1SCA022194R1430	0,34	1
	95...185	OSS400_L	3	OZXB8	1SCA022744R1510	0,50	3
			1	OZXB8/1	1SCA022744R1600	0,17	1
	95...240	OSS400_L	3	OZXB9	1SCA022750R3210	0,50	3
			1	OZXB9/1	1SCA022750R3300	0,17	1

(*) Con terminal de brida incluido.

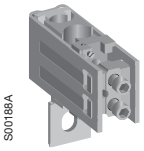

OZXB4,6

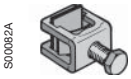

OZXA11

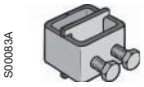

OZXA14

Terminal para cables de Al y Cu

Válido para interruptores	Sección de cable [mm²]	Cubrebornes recomendado	Tipo	Código	Peso [kg]	Emb/ud [ud]
OS630...800	95...185	OSS800_L	OZXB3	1SCA022136R8100	1,30	3
			OZXB3/1	1SCA022194R0620	0,44	1
	2x(95...185)	OSS800_L	OZXB4	1SCA022137R4760	1,70	3
			OZXB4/1	1SCA022194R0890	0,57	1
	120...300	OSS800_L	OZXB5	1SCA022137R2470	2,30	3
			OZXB5/1	1SCA022194R1010	0,77	1
	2x(120...300)	OSS800_L	OZXB6	1SCA022137R4920	3,03	3
			OZXB6/1	1SCA022194R1270	1,00	1
	120...240	OSS800_L	OZXB7L	1SCA022185R7130	1,20	3
			OZXB7L/1	1SCA022194R1600	0,40	1
	95...185	OSS800_L	OZXB8	1SCA022744R1510	0,50	3
			OZXB8/1	1SCA022744R1600	0,17	1
	95...240	OSS800_L	OZXB9	1SCA022750R3210	0,50	3
			OZXB9/1	1SCA022750R3300	0,17	1
OS1250	95…185	OTS1600_L	OZXB3	1SCA022136R8100	1,3	3
		OTS1600_L	OZXB3/1	1SCA022194R0620	0,44	1
	2x(95…185)	OTS1600_L	OZXB4	1SCA022137R4760	1,7	3
		OTS1600_L	OZXB4/1	1SCA022194R0890	0,57	1
	120…300	OTS1600_L	OZXB5	1SCA022137R2470	2,3	3
		OTS1600_L	OZXB5/1	1SCA022194R1010	0,77	1
	2x(120…300)	OTS1600_L	OZXB6	1SCA022137R4920	3,03	3
		OTS1600_L	OZXB6/1	1SCA022194R1270	1	1
	120…240	OTS1600_L	OZXB7L	1SCA022185R7130	1,2	3
		OTS1600_L	OZXB7L/1	1SCA022194R1600	0,4	1
	95…185	OTS1600_L	OZXB8	1SCA022744R1510	0,5	3
		OTS1600_L	OZXB8/1	1SCA022744R1600	0,17	1
	95…240	OTS1600_L	OZXB9	1SCA022750R3210	0,5	3
		OTS1600_L	OZXB9/1	1SCA022750R3300	0,17	1

OESAZW2
OETLZW9

OTZW25
OETLZW11

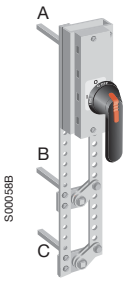

OTZW26

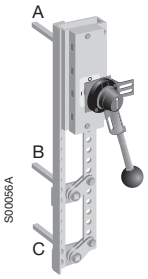

OETLZW13

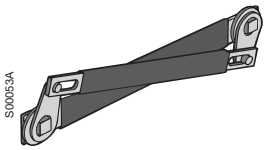

OETLZW3, 14, 15

Terminal para cables de Cu

Válido para interruptores	Sección de cable [mm²]	Tipo	Código	Peso [kg]	Emb/ud [ud]
OS315...400	70...120	OZXA11	1SCA022025R6940	0,54	6
OS630...800	95...240	OZXA14	1SAC022008R7810	1,20	6

Kits de conversión para combinación de interruptores

Válido para interruptores	Diámetro del eje [mm]	Distancia entre ejes [mm]	Tipo	Código	Peso [Kg]	Emb/ud [ud]
Interruptores de 6 y 8 polos						
Acoplamiento paralelo de interruptores de 3 y 4 polos para construir interruptores de 6 y 8 polos respectivamente. Ambos interruptores trabajan simultáneamente. Los diferentes taladros del accesorio permiten ajustar el eje para diferentes profundidades. Los interruptores se pueden montar tanto en disposición horizontal como vertical.						
OS200...250	6	45 + (0...13) x 15	OESAZW2	1SCA022078R1600	0,37	1
OS400	12	60 + (0...19) x 20	OETLZW9	1SCA022061R3300	1,10	1
Interruptores - Conmutadores I-O-II						
Dos interruptores conectados mediante un mecanismo que opera en las posiciones I-O-II. Accesorio válido para interruptores de 3 ó 4 polos.						
OS200...250	6	210 + (0...18) x 20	OTZW25	1SCA022778R6920	2,80	1
OS400	12	210 + (0...11) x 20	OETLZW11	1SCA022078R0030	3,00	1
By-pass						
Una combinación de dos interruptores en paralelo con un tercer interruptor-conmutador para by-pass, por ejemplo un interruptor automático para mantenimiento. El accesorio by-pass puede ser usado conjuntamente con otro accesorio de combinación. Accesorio válido para conectar interruptores de 3 ó 4 polos.						
OS200...250	6	entre A y B: 210 + (0...9) x 20 entre A y C: 250 + (0...9) x 20	OTZW26	1SCA022778R7060	3,30	1
OS400	12	entre A y B: 210 + (0...18) x 20 entre A y C: 250 + (0...18) x 20	OETLZW13	1SCA022078R0460	4,00	1
Enclavamiento mecánico						
Para realizar un enclavamiento mecánico entre 2 interruptores. Previene el cierre de un interruptor si el otro no está abierto.						
OS630...800	12	250	OETLZW14	1SCA022077R3410	0,70	1
		300	OETLZW3	1SCA022049R0380	0,80	1
OS1250	12	500	OETLZW15	1SCA022081R9340	1,24	1

Ejes y Mandos incluidos como estándar para los kits de conversión

Kit de conversión	Eje	Mando	Se puede usar el eje y mando estándar de uno de los interruptores: Eje estándar	Mando estándar
OESAZW2	x2 piezas	OHB145J12	-	-
OETLZW9	-	-	X	X
OTZW25	x2 piezas	OHB95J12E001	-	-
OETLZW11	x2 piezas	OHB145J12E001	-	-
OTZW26	x3 piezas	OHB95J12E001	-	-
OETLZW13	x3 piezas	YASDA6	-	-
OETLZW14	-	-	X	X
OETLZW3	-	-	X	X
OETLZW15	-	-	X	X

Seccionadores - Fusible OS

Información para Pedido
OS Mini 30 y OS60–OS800. Tipo UL

OS200J03P

“Fusible disconnect switches” OS30...800 con mando frontal

Incluyen mando de plástico negro con indicación ON-OFF/I-O, eje y tornillería como estándar. El mando presenta un grado de protección IP65, con enclavamiento por candado en posición O-OFF (máx. 3) y con bloqueo puerta en posición I-ON. El eje es de tipo telescópico y ajustable para diferentes profundidades de instalación. Fusibles estándar UL 198C. Los interruptores son válidos para fusibles: L: Clase L (HRC-L) 600V, C: Clase HRC II-C 600V y J: Clase J 600V.

Mando Frontal Izquierda

Corriente asignada	Horsepower rating			Tamaño Fusible	Número de polos	Tipo	Código	Peso	Emb/ud
A	208V [HP]	480V [HP]	600V [HP]				[kg]	[ud]	
100	30	60	75	J, 100A	3	OS100J03P	1SCA022456R8810	1,5	1
					4 3)	OS100J04N2P	1SCA022544R7050	1,8	1
					4 2)	OS100J04FP	1SCA022508R2700	1,8	1
200	50	125	150		3	OS200J03P	1SCA022709R9760	3,3	1
400	100	250	350		3	OS400J03P	1SCA022709R1140	7,3	1
600	200	400	500		3	OS600J03P	1SCA022825R8870	13,5	1
800	250	500	500		3	OS800J03P	1SCA022825R9920	13,5	1

Mando Lateral Directo Centrado

30	7,5	15	20	J, 30A	3	OS30FAJ12P	1SCA108828R1001	0,7	1
					4 2)	OS30FAJ22FP	1SCA108831R1001	0,9	1
60	15	30	50	J, 60A	3	OS60J12P	1SCA022434R8290	1,3	1
					4 1)	OS60J22N1P	1SCA022471R1210	1,6	1
					4 2)	OS60J22FP	1SCA022472R0460	1,6	1
100	30	60	75	J, 100A	3	OS100J12P	1SCA022483R4550	1,5	1
					4 1)	OS100J22N1P	1SCA022544R6830	1,8	1
					4 2)	OS100J22FP	1SCA022508R2960	1,8	1

Mando Lateral

30	7,5	15	20	CC, 30A	3	OS30FACCS30P	1SCA108999R1001	0,7	1
				J, 30A	3	OS30FAJS30P	1SCA108838R1001	0,7	1
60	15	30	50	J, 60A	3	OS60JS30P	1SCA022471R0580	1,3	1
					4 1)	OS60JS40N1P	1SCA022471R9880	1,6	1
					4 2)	OS60JS40FP	1SCA022472R1430	1,6	1
100	30	60	75	J, 100A	3	OS100JS30P	1SCA022508R3510	1,5	1
					4 1)	OS100JS40N1P	1SCA022544R8700	1,8	1
					4 2)	OS100JS40FP	1SCA022544R8960	1,8	1

Ejes, Mandos y Tornillería incluidos como estándar

Interruptores	Eje	Mando	Tornillería terminales
OS200	OXP6X210	OHB65J6	M8x25
OS400	OXP12X250	OHB95J12	M10x30
OS600...800	OXP12X280	OHB145J12	M12x40

1) Neutro sin fusible, a la izquierda.
2) Neutro con fusible.
3) Neutro sin fusible, a la derecha.

Seccionadores - Fusible OS

Dimensiones generales
OS Mini 25…40 y OS32…160

Seccionadores - Fusible OS Mini 25…35

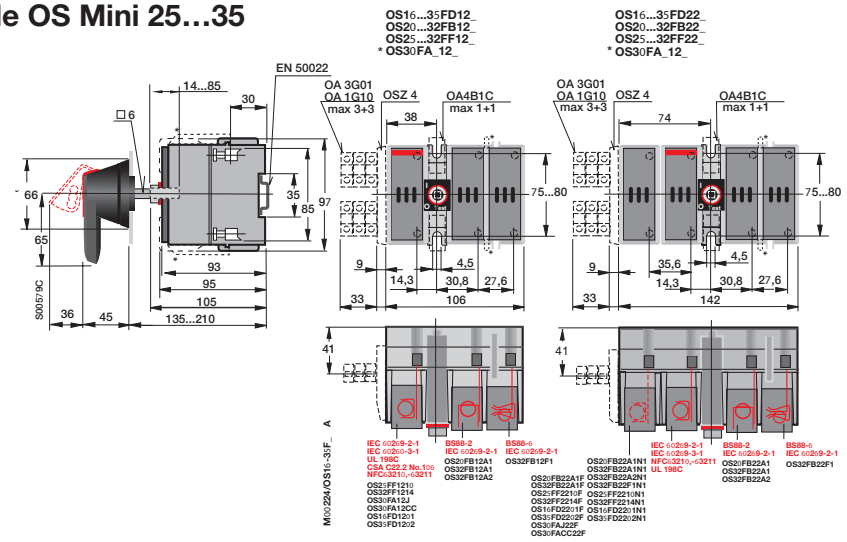

Seccionadores - Fusible OS Mini 40

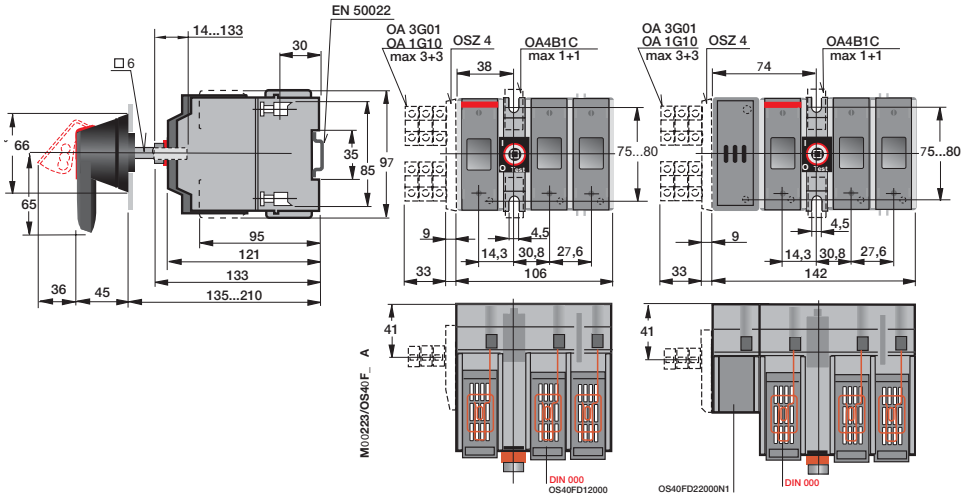

Seccionadores - Fusible OS30…63

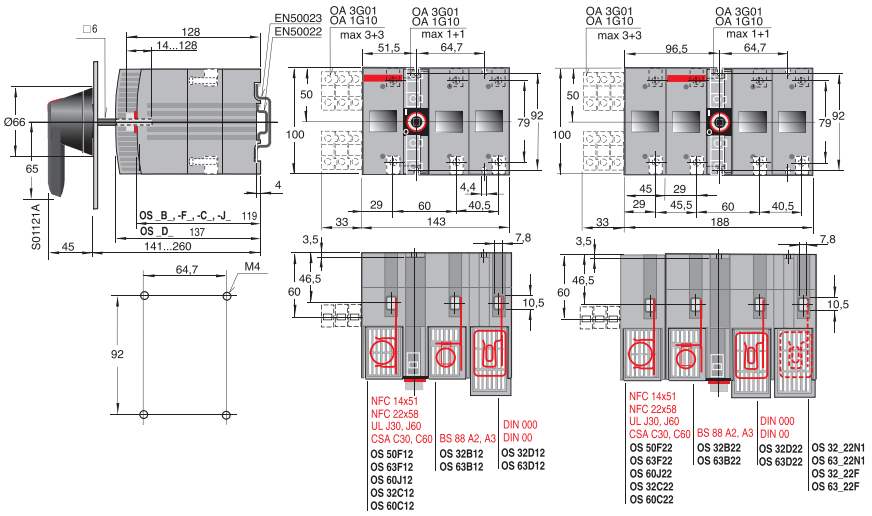

Seccionadores - Fusible OS100…160 DIN y NFC, y OS100BS

Mando Frontal Izquierdo

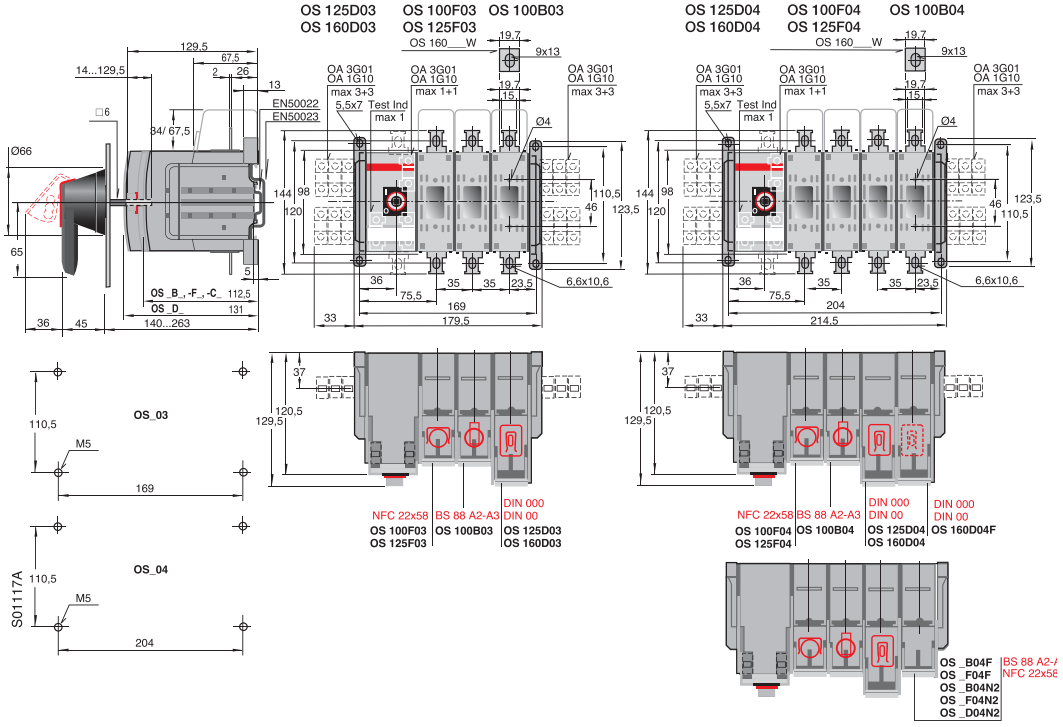

Mando Frontal Centrado

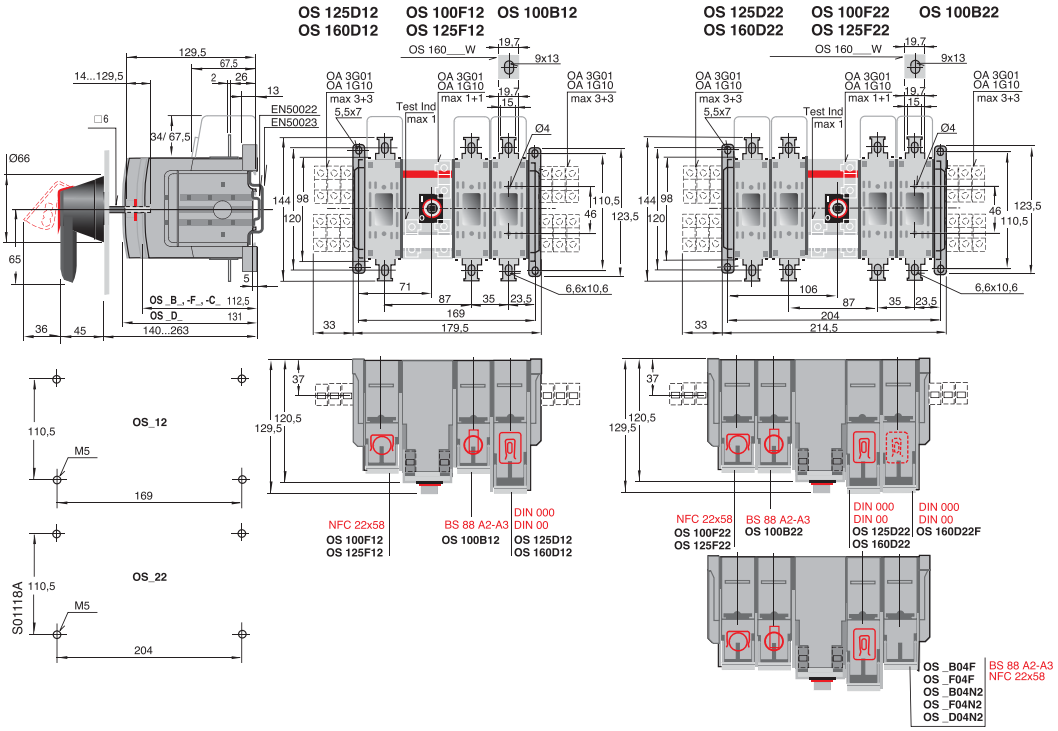

Seccionadores - Fusible OS125...160BS y OS100CSA

Mando Frontal Izquierdo

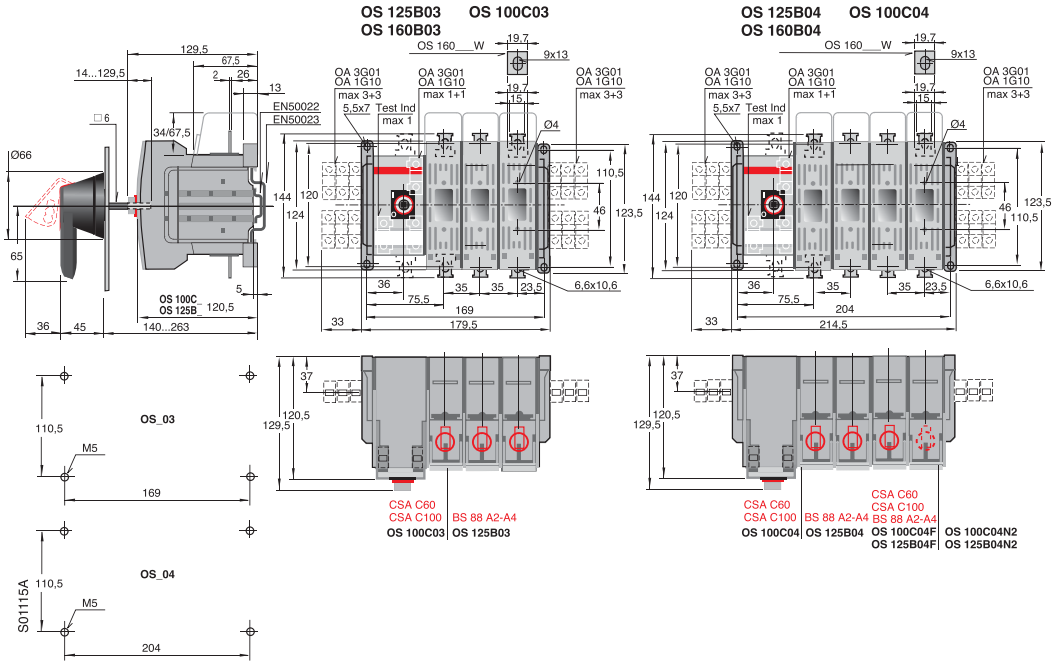

Mando Frontal Centrado

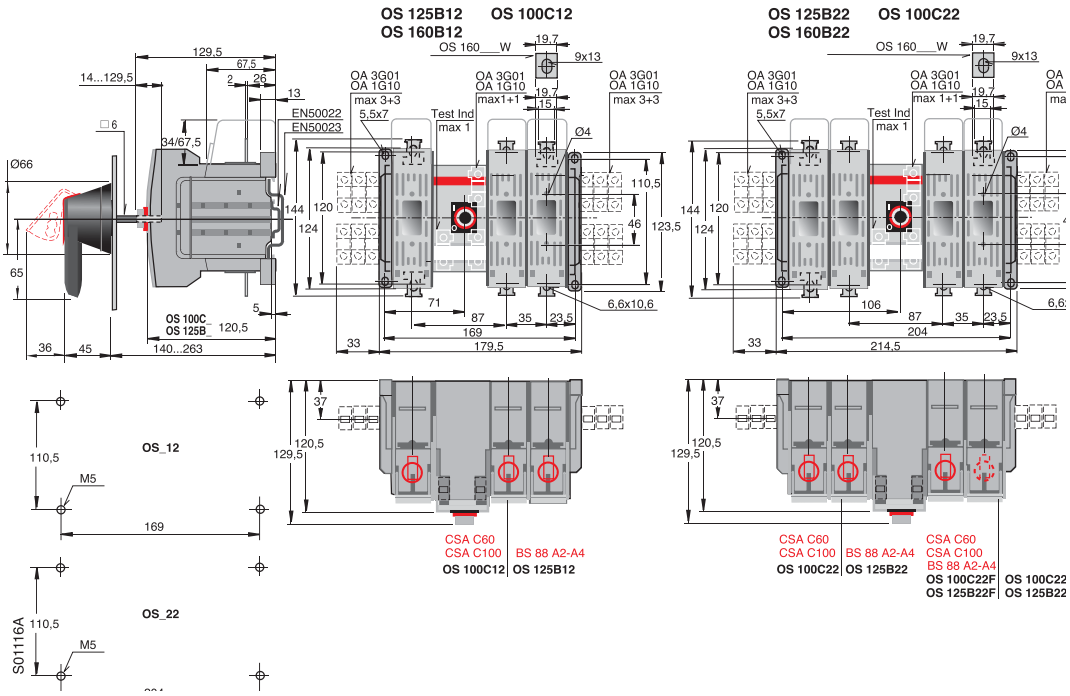

Seccionadores - Fusible OS

Dimensiones generales
OS Mini 25…40 y OS32…160

Seccionadores - Fusible OS100…160 DIN y NFC, y OS100BS

Mando Lateral

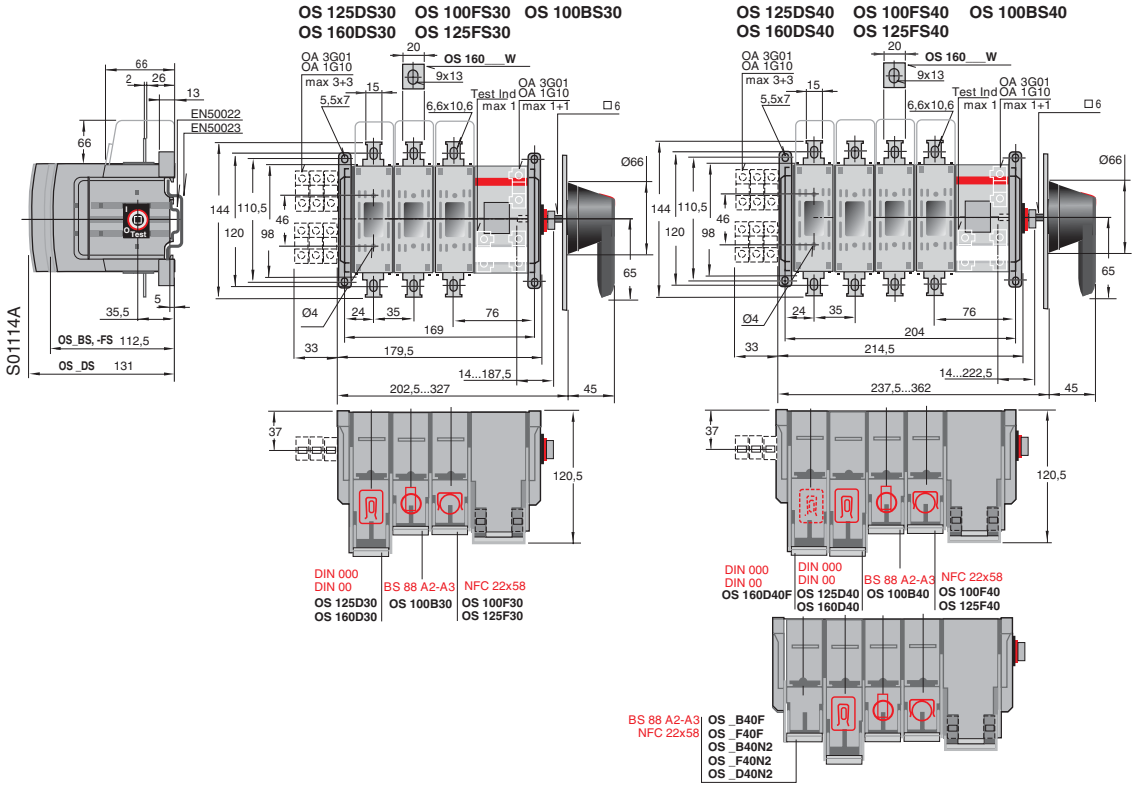

Seccionadores - Fusible OS125…160BS y OS100CSA

Mando Lateral

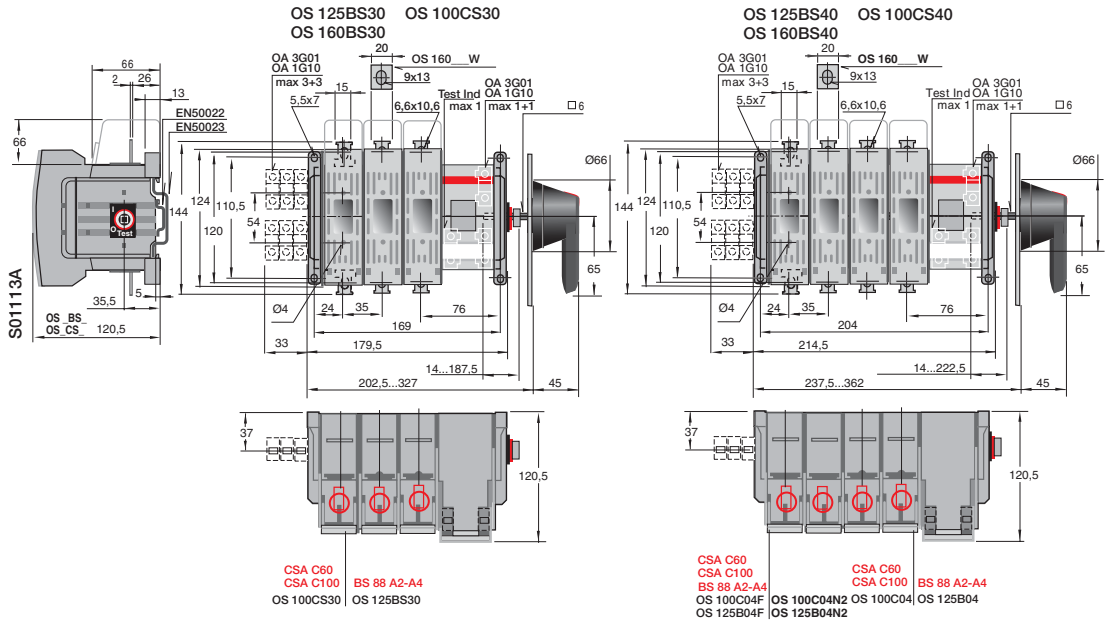

Seccionadores - Fusible OS200_P y OS250_P

Mando Frontal Izquierdo

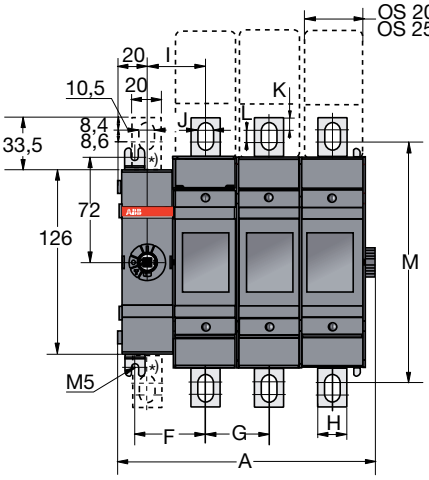

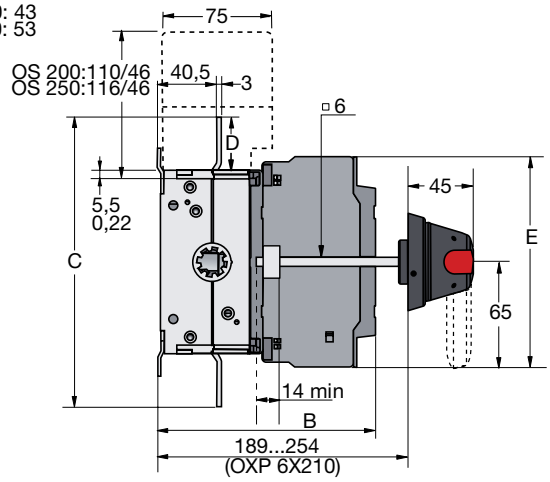

*) OS_N3

M00008/OS200_250_01_04 H	OS200						OS250		
	D02 (2 polos)	B02 (2 polos)	D03 (3 polos)	B03 (3 polos)	D04 (4 polos)	B04 (4 polos)	D02/B02 (2 polos)	D03/B03 (3 polos)	D04/B04 (4 polos)
A	133	133	176,5	176,5	220	220	153,5	207,5	261,5
B	149	130	149	130	149	149	154	154	154
C	198,5	198,5	198,5	198,5	198,5	198,5	193	193	193
D	36,5	36,5	36,5	36,5	36,5	36,5	33,5	33,5	33,5
E	144,5	144,5	144,5	144,5	144,5	144,5	148,5	148,5	148,5
F	48,5	48,5	48,5	48,5	48,5	48,5	53,5	53,5	53,5
G	43,5	43,5	43,5	43,5	43,5	43,5	54	54	54
H	20	20	20	20	20	20	25	25	25
I	40	40	40	40	40	40	45	45	45
J	10	10	10	10	10	10	11	11	11
K	8,4	8,4	8,4	8,4	8,4	8,4	11,5	11,5	11,5
L	8,6	8,6	8,6	8,6	8,6	8,6	4	4	4
M	164,5	164,5	164,5	164,5	164,5	164,5	162	162	162
A1	104	104	147,5	147,5	191	191	124,5	178,5	232,5
B1	123	123	166,5	166,5	210	210	143,5	197,5	251,5
C1	140	140	183,5	183,5	227	227	160,5	214,5	268,5

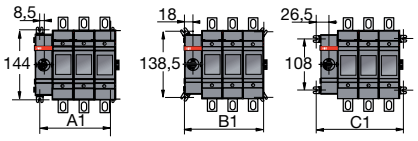

Mando Frontal Centrado

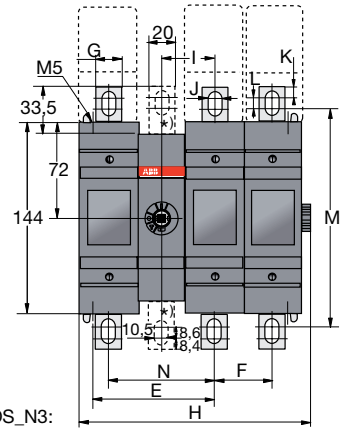

*) OS_N3:

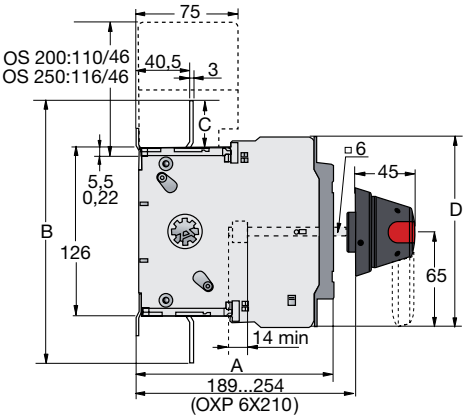

M00014/OS200_250_11_22 H	OS200								OS250			
	D11 (2 polos)	B11 (2 polos)	D12 (3 polos)	D12 (3 polos)	D13 (4 polos)	D13 (4 polos)	D22 (4 polos)	B22 (4 polos)	D11 (2 polos)	D12 (3 polos)	D13 (4 polos)	D22 (4 polos)
A	149	130	149	130	141	130	149	130	154	154	154	154
B	199	199	199	199	199	199	199	199	193	193	193	193
C	36,5	36,5	36,3	36,5	36,5	36,5	36,5	36,5	33,5	33,5	33,5	33,5
D	144,5	144,5	144,5	144,5	144,5	144,5	144,5	144,5	148,5	148,5	148,5	148,5
E	92	92	92	92	92	92	135,5	135,5	112,5	112,5	112,5	161
F	43,5	43,5	43,5	43,5	43,5	43,5	43,5	43,5	54	54	54	54
G	20	20	20	20	20	20	20	20	25	25	25	25
H	132	132	175,5	175,5	219	219	219	219	152	206	260	260
I	40	40	40	40	40	40	40	40	45	45	45	45
J	10	10	10	10	10	10	10	10	11	11	11	11
K	8,4	8,4	8,4	8,4	8,4	8,4	8,4	8,4	11,5	11,5	11,5	11,5
L	8,6	8,6	8,6	8,6	8,6	8,6	8,6	8,6	4	4	4	4
M	165	165	165	165	165	165	165	165	162	162	162	162
N	80	80	80	80	80	80	80	80	90	90	90	90
A1	104	104	147,5	147,5	191	191	191	191	124	178	232	232
A2	52	52	52	52	52	52	95,5	95,5	62	62	62	116
B1	123	123	166,5	166,5	210	210	210	210	143	197	251	251
B2	61,5	61,5	61,5	61,5	61,5	61,5	105	105	71,5	71,5	71,5	125,5
C1	140	140	183,5	183,5	227	227	227	227	160	214	268	268
C2	70	70	70	70	70	70	113,5	113,5	80	80	80	134

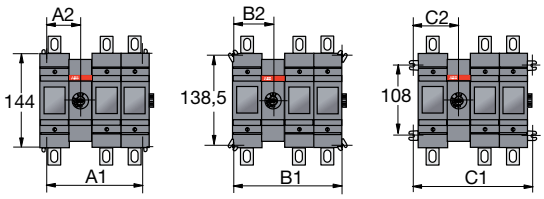

Seccionadores - Fusible OS315_P y OS400_P

Mando Frontal Izquierdo

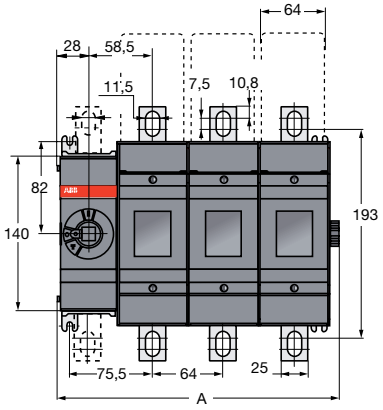

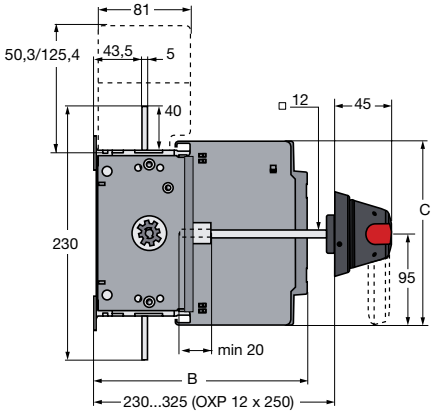

C000014 /OS315_400_001_04 A

	OS315			OS400					
	B02 (2 polos)	B03 (3 polos)	B04 (4 polos)	B02 (2 polos)	B03 (3 polos)	B04 (4 polos)	D02 (2 polos)	D03 (3 polos)	D04 (4 polos)
	mm	mm	mm	mm	mm	mm	mm	mm	mm
A	191	255	319	191	255	319	191	255	319
B	176	176	176	176	176	176	193	193	193
C	194	194	194	194	194	194	166	166	166

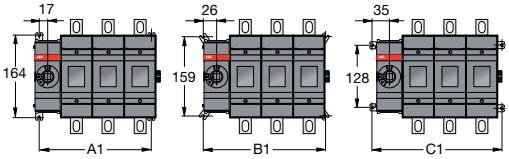

	OS315			OS400		
	B02 (2 polos)	B03 (3 polos)	B04 (4 polos)	B02/D02 (2 polos)	B03/D03 (3 polos)	B04/D04 (4 polos)
	mm	mm	mm	mm	mm	mm
A1	162.5	226.5	290.5	162.5	226.5	290.5
B1	180.5	244.5	308.5	180.5	244.5	308.5
C1	198.5	262.5	326.5	198.5	262.5	326.5

Mando Frontal Centrado

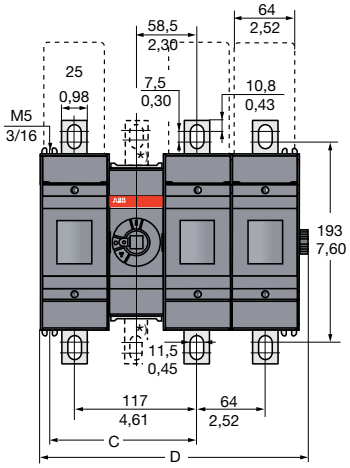

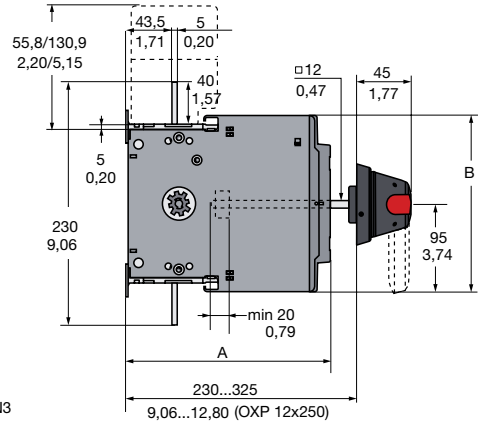

*) OS_N3

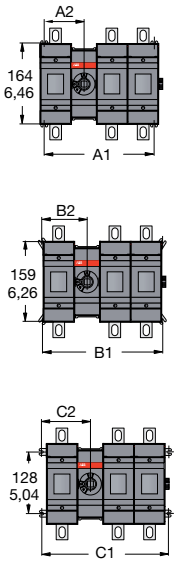

C000011/OS315-400_11_22 B

	OS315-400					OS400									
	B11 (2 polos)	B12 (3 polos)	B13 (4 polos)	B21 (3 polos)	B22 (4 polos)	D11 (2 polos)	D12 (3 polos)	D13 (4 polos)	D21 (3 polos)	D22 (4 polos)	J11 (2 polos)	J12 (3 polos)	J13 (4 polos)	J21 (3 polos)	J22 (4 polos)
	mm	mm	mm	mm	mm	mm	mm	mm	mm	mm	mm/in	mm/in	mm/in	mm/in	mm/in
A	176	176	176	176	176	193	193	193	193	193	176 / 6,93	176 / 6,93	176 / 6,93	176 / 6,93	176 / 6,93
B	194	194	194	194	194	166	166	166	166	166	194 / 7,64	194 / 7,64	194 / 7,64	194 / 7,64	194 / 7,64
C	140	140	140	204	204	140	140	140	204	204	140 / 5,51	140 / 5,51	140 / 5,51	204 / 8,03	204 / 8,03
D	190	254	318	254	318	190	254	318	254	318	190 / 7,48	254 / 10,00	318 / 12,52	254 / 10,00	318 / 12,52

	OS315					OS400				
	B11 (2 polos)	B12 (3 polos)	B21 (3 polos)	B22 (4 polos)	B13 (4 polos)	B11/D11/J11 (2 polos)	B12/D12/J12 (3 polos)	B21/D21/J21 (3 polos)	B22/D22/J22 (4 polos)	B13/D13/J13 (4 polos)
	mm	mm	mm	mm	mm	mm/in	mm/in	mm/in	mm/in	mm/in
A1	163	227	227	291	291	163/6,42	227/8,94	227/8,94	291/11,46	291/11,46
A2	81,5	81,5	145,5	145,5	81,5	81,5/3,21	81,5/3,21	145,5/5,73	145,5/5,73	81,5/3,21
B1	181	245	245	309	309	181/7,13	245/9,65	245/9,65	309/12,17	309/12,17
B2	90.5	90.5	154.5	154.5	90.5	90,5/3,56	90,5/3,56	154,5/6,08	154,5/6,08	90,5/3,56
C1	199	263	263	327	327	199/7,83	263/10,35	263/10,35	327/12,87	327/12,87
C2	99.5	99.5	163.5	163.5	99.5	99,5/3,92	99,5/3,92	163,5/6,44	163,5/6,44	99,5/3,92

Seccionadores - Fusible OS200…400 D/BS con mando directo

Mando Lateral Izquierdo

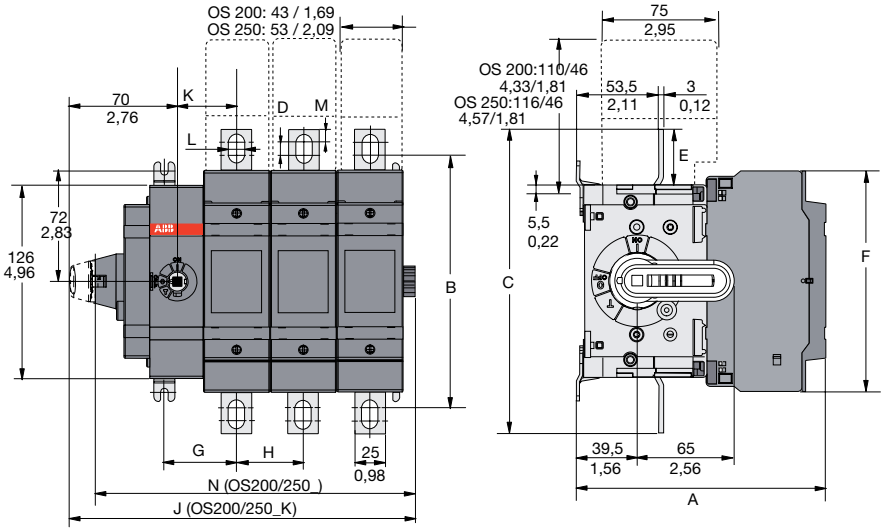

M00153/OS200-250_S01-04_ A

	OS200_, OS200_K												OS250_, OS250_K					
	DS02 (2 polos)		BS02 (2 polos)		DS03 (3 polos)		BS03 (3 polos)		DS04 (4 polos)		BS04 (4 polos)		DS02 (2 polos)		DS03 (3 polos)		DS04 (4 polos)	
A	149,0	5,87	130,0	5,12	149,0	5,87	130,0	5,12	149,0	5,87	149,0	5,87	154,0	6,06	154,0	6,06	154,0	6,06
B	164,5	6,48	164,5	6,48	164,5	6,48	164,5	6,48	164,5	6,48	164,5	6,48	162,0	6,38	162,0	6,38	162,0	6,38
C	198,5	7,81	198,5	7,81	198,5	7,81	198,5	7,81	198,5	7,81	198,5	7,81	193,0	7,60	193,0	7,60	193,0	7,60
D	8,5	0,33	8,5	0,33	8,5	0,33	8,5	0,33	8,5	0,33	8,5	0,33	4,0	0,16	4,0	0,16	4,0	0,16
E	36,5	1,44	36,5	1,44	36,5	1,44	36,5	1,44	36,5	1,44	36,5	1,44	33,5	1,32	33,5	1,32	33,5	1,32
F	144,5	5,69	144,5	5,69	144,5	5,69	144,5	5,69	144,5	5,69	144,5	5,69	148,5	5,85	148,5	5,85	148,5	5,85
G	48,5	1,91	48,5	1,91	48,5	1,91	48,5	1,91	48,5	1,91	48,5	1,91	53,5	2,11	53,5	2,11	53,5	2,11
	43,5	1,71	43,5	1,71	43,5	1,71	43,5	1,71	43,5	1,71	43,5	1,71	54,0	2,13	54,0	2,13	54,0	2,13
I	20,0	0,79	20,0	0,79	20,0	0,79	20,0	0,79	20,0	0,79	20,0	0,79	25,0	0,98	25,0	0,98	25,0	0,98
J	182,0	7,17	182,0	7,17	225,5	8,88	225,5	8,88	269,0	10,59	269,0	10,59	202,5	7,97	256,5	10,10	310,5	12,22
K	40,0	1,57	40,0	1,57	40,0	1,57	40,0	1,57	40,0	1,57	40,0	1,57	45,0	1,77	45,0	1,77	45,0	1,77
L	10,0	0,39	10,0	0,39	10,0	0,39	10,0	0,39	10,0	0,39	10,0	0,39	11,0	0,43	11,0	0,43	11,0	0,43
M	8,5	0,33	8,5	0,33	8,4	0,33	8,5	0,33	8,5	0,33	8,5	0,33	11,5	0,45	11,5	0,45	11,5	0,45
N	165,0	6,50	165,0	6,50	208,5	8,21	208,5	8,21	252,0	9,92	252,0	9,92	186,0	7,32	240,0	9,45	294,0	11,57
A1	104,0	4,09	104,0	4,09	147,5	5,81	147,5	5,81	191,0	7,52	191,0	7,52	124,5	4,90	178,5	7,03	232,5	9,15
B1	123,0	4,84	123,0	4,84	166,5	6,56	166,5	6,56	210,0	8,27	210,0	8,27	143,5	5,65	197,5	7,78	251,5	9,90
C1	140,0	5,51	140,0	5,51	183,5	7,22	183,5	7,22	227,0	8,94	227,0	8,94	214,5	8,44	268,5	10,57	322,5	12,70

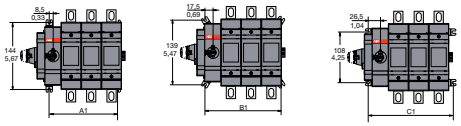

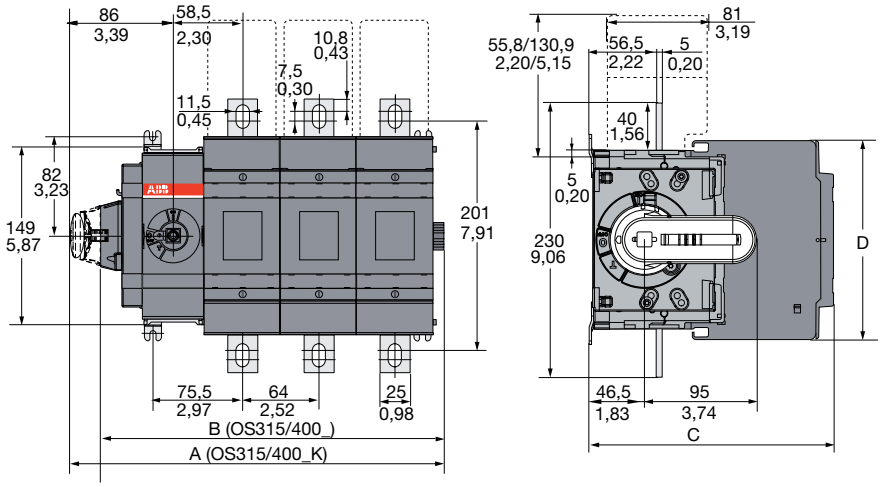

M00154/OS315-400_S01-04_ A

	OS315, OS315_K, OS400, OS400_K						OS400_, OS400_K					
	BS02/JS02 (2 polos)		BS03/JS03 (3 polos)		BS04/JS04 (4 polos)		DS02 (2 polos)		DS03 (3 polos)		DS04 (4 polos)	
	mm	in	mm	in	mm	in	mm	in	mm	in	mm	in
A	249,0	9,80	313,0	12,32	377,0	14,84	249,0	9,80	313,0	12,32	377,0	14,84
B	224,0	8,82	288,0	11,34	352,0	13,86	224,0	8,82	288,0	11,34	352,0	13,86
C	176,0	6,93	176,0	6,93	176,0	6,93	193,0	7,60	193,0	7,60	193,0	7,60
D	194,0	7,64	194,0	7,64	194,0	7,64	166,0	6,54	166,0	6,54	166,0	6,54
A1	162,5	6,40	226,5	8,92	290,5	11,44	162,5	6,40	226,5	8,92	290,5	11,44
B1	180,5	7,11	244,5	9,63	308,5	12,15	180,5	7,11	244,5	9,63	308,5	12,15
C1	198,5	7,81	262,5	10,33	326,5	12,85	198,5	7,81	262,5	10,33	326,5	12,85

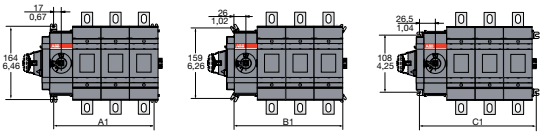

Seccionadores - Fusible OS630_P y OS800_P

Mando Frontal Izquierdo

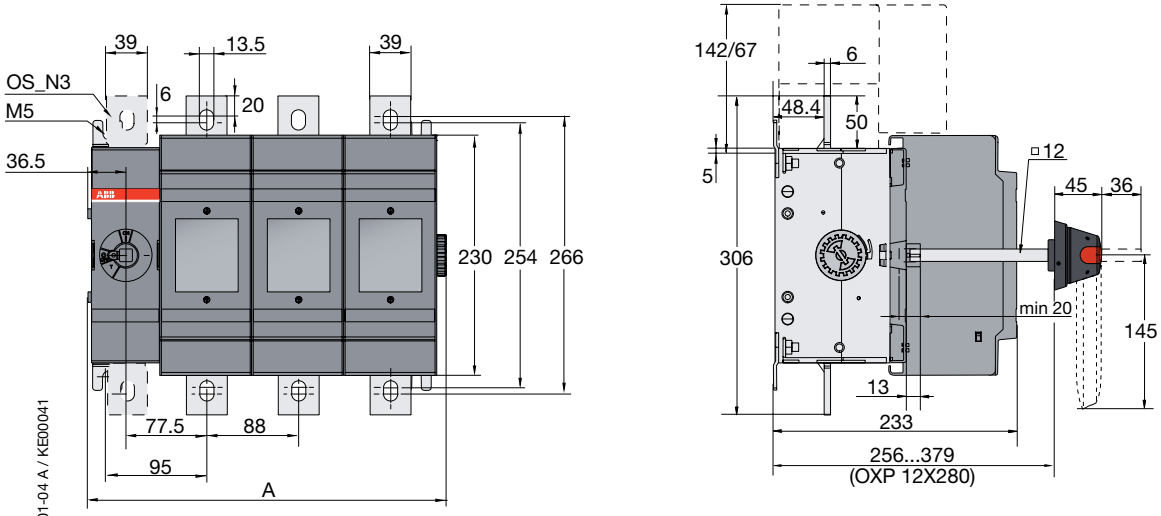

M00097 / OS 600-800_01-04 A / KE00041

	D/B02 (2 polos)	D/B03 (3 polos)	D/B04 (4 polos)
A	255	343	431
B	208	296	384
C	238	326	414
D	264	352	440

Mando Frontal Centrado

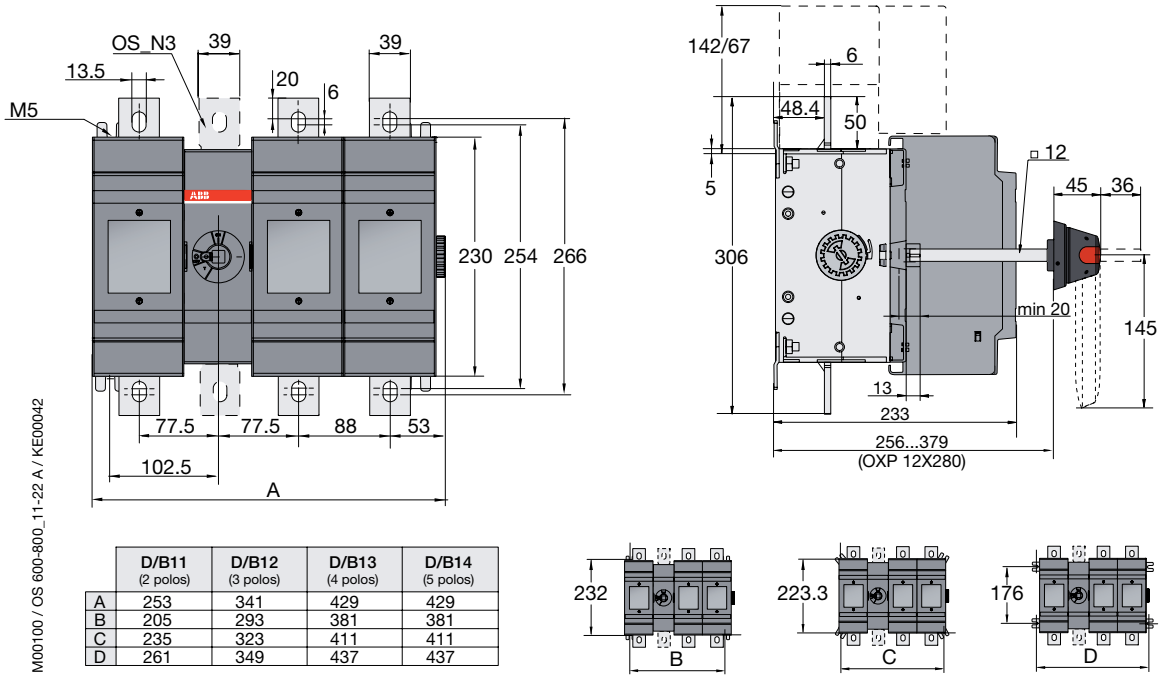

M00100 / OS 600-800_11-22 A / KE00042

	D/B11 (2 polos)	D/B12 (3 polos)	D/B13 (4 polos)	D/B14 (5 polos)
A	253	341	429	429
B	205	293	381	381
C	235	323	411	411
D	261	349	437	437

Seccionadores - Fusible OS1250_P

Mando Frontal Izquierdo

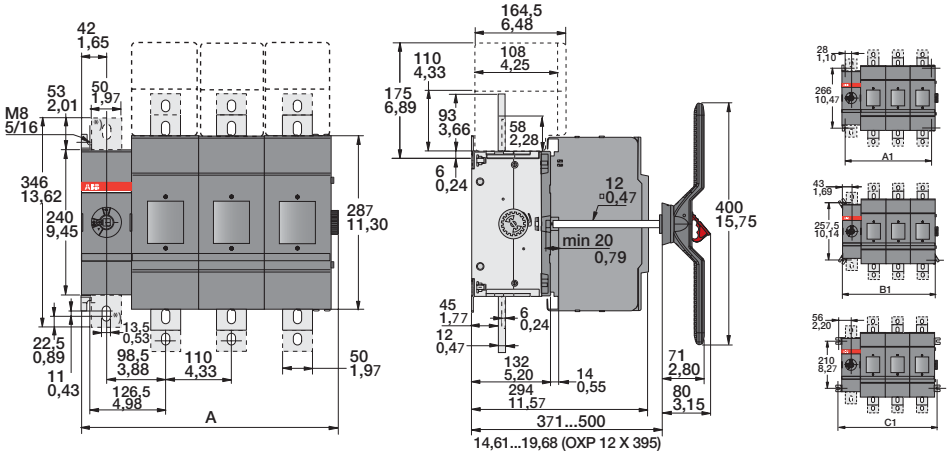

*) N3- types

M00207/OS1200-1250_01-04 A

	OS1200/1250			
	D/L /B01 (1 polo)	D/L /B02 (2 polos)	D/L /B03 (3 polos)	D/L /B04 (4 polos)
	mm / in	mm / in	mm / in	mm / in
A	209 / 8,23	319 / 12,56	429 / 16,89	539 / 21,22
A1	166 / 6,54	276 / 10,87	386 / 15,20	496 / 19,53
B1	196 / 7,72	306 / 12,05	416 / 16,38	526 / 20,71
C1	222 / 8,74	332 / 13,07	442 / 17,40	552 / 21,73

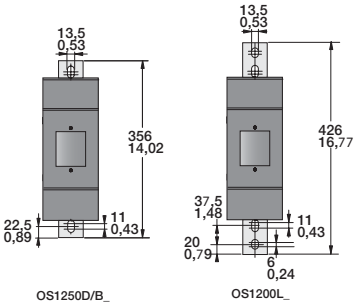

Mando Frontal Centrado

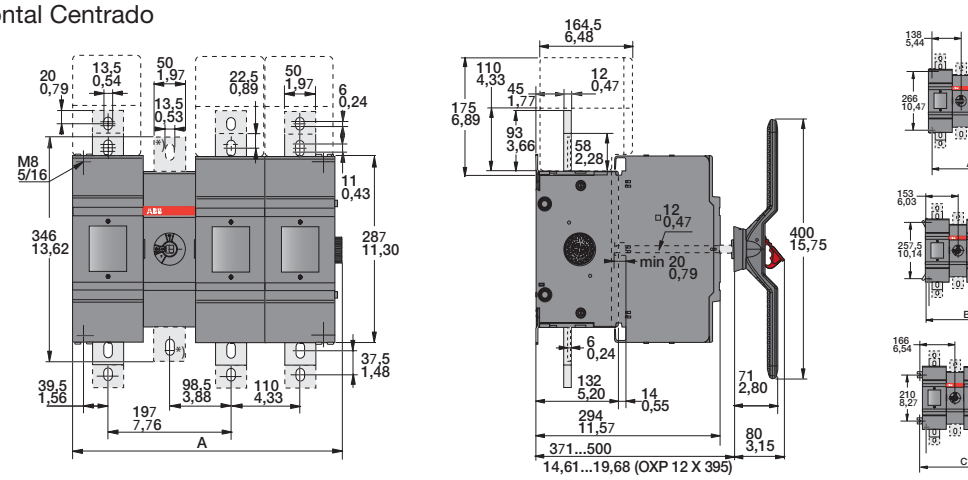

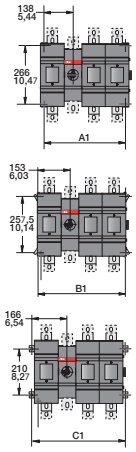

*) N3- types

M00208/OS1200-1250_11-22 A

	OS1200/1250			
	D/L /B11 (2 polos)	D/L /B12 (3 polos)	D/L /B13 (4 polos)	D/L /B22 (4 polos)
	mm / in	mm / in	mm / in	mm / in
A	322 / 12,68	432 / 17,01	542 / 21,34	542 / 21,34
A1	276 / 10,87	386 / 15,20	496 / 19,53	496 / 19,53
B1	306 / 12,05	416 / 16,38	526 / 20,71	526 / 20,71
C1	322 / 13,07	442 / 17,40	552 / 21,73	552 / 21,73

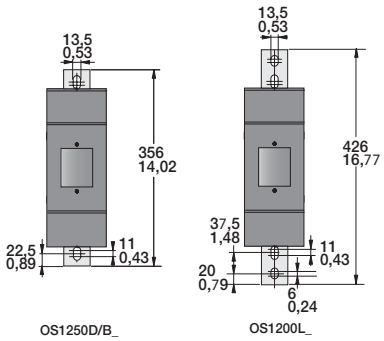

Seccionadores - Fusible OS

Dimensiones generales
OS200…OS1250

Seccionadores - Fusible OS200_K y OS250_K con mando directo

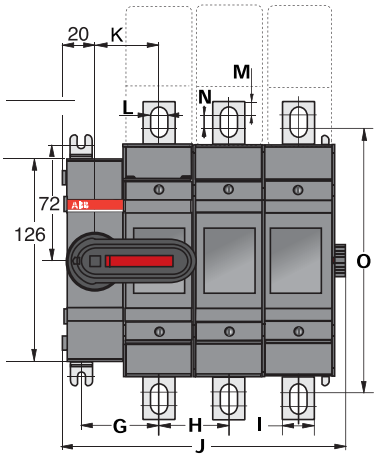

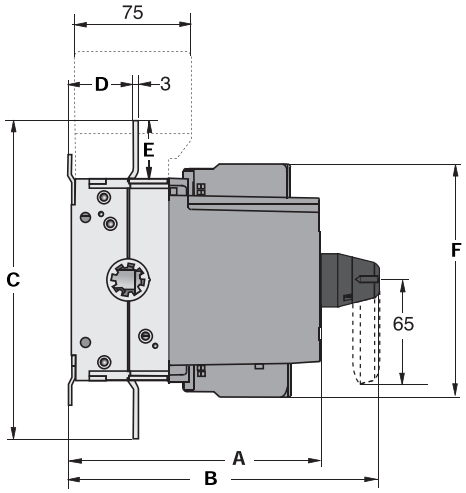

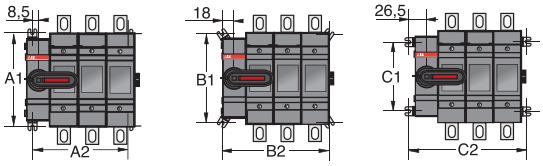

M00080 OT315_400E01_04K B

	OS200K						OS250K		
	D02 (2 polos)	B02 (2 polos)	D03 (3 polos)	B03 (3 polos)	D04 (4 polos)	B04 (4 polos)	D02 (2 polos)	D03 (3 polos)	D04 (4 polos)
A	154	130	154	130	154	130	154	154	154
B	191	167	191	167	191	167	191	191	191
C	198,5	198,5	198,5	198,5	198,5	198,5	193	193	193
D	40,5	40,5	40,5	40,5	40,5	40,5	40,5	40,5	40,5
E	36,5	36,5	36,5	36,5	36,5	36,5	33,5	33,5	33,5
F	144,5	144,5	144,5	144,5	144,5	144,5	148,5	148,5	148,5
G	48,5	48,5	48,5	48,5	48,5	48,5	53,5	53,5	53,5
H	43,5	43,5	43,5	43,5	43,5	43,5	54	54	54
I	20	20	20	20	20	20	25	25	25
J	133	133	176,5	176,5	220	220	153,5	207,5	261,5
K	40	40	40	40	40	40	45	45	45
L	10	10	10	10	10	10	11	11	11
M	8,5	8,5	8,5	8,5	8,5	8,5	11,5	11,5	11,5
N	8,5	8,5	8,5	8,5	8,5	8,5	4	4	4
O	164,5	164,5	164,5	164,5	164,5	164,5	162	162	162

	OS200K			OS250K		
	D02/B02 (2 polos)	D03/B03 (3 polos)	D04/B04 (4 polos)	D02 (2 polos)	D03 (3 polos)	D04 (4 polos)
A1	144	144	144	144	144	144
A2	104	147,5	191	124,5	178,5	232,5
B1	138,5	138,5	138,5	138,5	138,5	138,5
B2	123	166,5	210	143,5	197,5	251,5
C1	108	108	108	108	108	108
C2	140	183,5	227	160,5	214,5	268,5

Seccionadores - Fusible OS315_K y OS400_K con mando directo

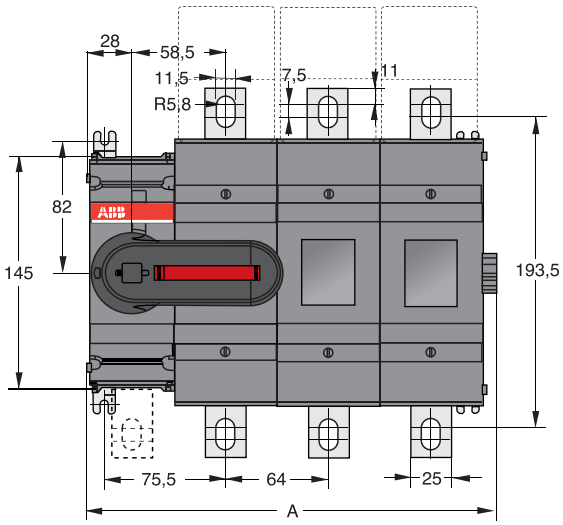

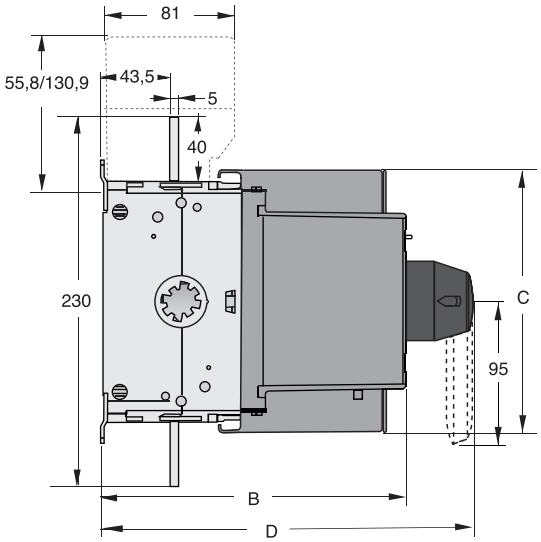

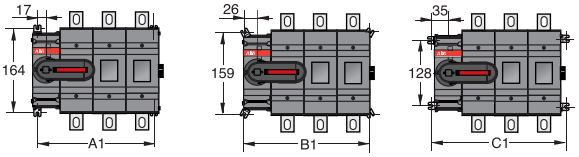

M00081/OS315-400_01_04K B

	OS315, OS400			OS400		
	B02K (2 polos)	B03K (3 polos)	B04K (4 polos)	D02K (2 polos)	D03K (3 polos)	D04K (4 polos)
A	191	255	319	191	255	319
B	176	176	176	193	193	193
C	194	194	194	166	166	166
D	219	219	219	236	236	236

	OS315, OS400			OS400		
	B02K (2 polos)	B03K (3 polos)	B04K (4 polos)	D02K (2 polos)	D03K (3 polos)	D04K (4 polos)
A1	162,5	226,5	290,5	162,5	226,5	290,5
B1	180,5	244,5	308,5	180,5	244,5	308,5
C1	198,5	262,5	326,5	198,5	262,5	326,5

Seccionadores - Fusible OS

Dimensiones generales
OS200…OS1250

Seccionadores - Fusible OS200…400_K con mando lateral directo

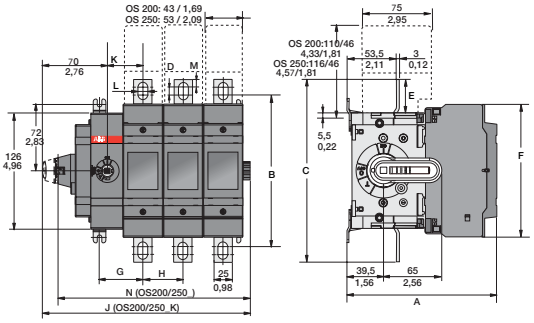

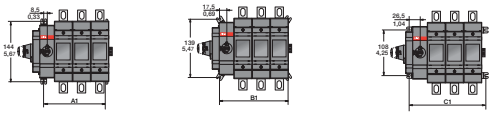

M00153/OS200-250_S01-04_ A

	OS200 _, OS200_K												OS250 _, OS250_K							
	DS01 (1 polo)		BS01 (1 polo)		DS02 (2 polos)		BS02 (2 polos)		DS03 (3 polos)		BS03 (3 polos)		DS04 (4 polos)		BS04 (4 polos)		DS01 (1 polo)		DS02 (2 polos)		DS03 (3 polos)		DS04 (4 polos)	
A	149,0	5,87	130,0	5,12	149,0	5,87	130,0	5,12	149,0	5,87	130,0	5,12	149,0	5,87	149,0	5,87	154,0	6,06	154,0	6,06	154,0	6,06	154,0	6,06
B	164,5	6,48	164,5	6,48	164,5	6,48	164,5	6,48	164,5	6,48	164,5	6,48	164,5	6,48	164,5	6,48	162,0	6,38	162,0	6,38	162,0	6,38	162,0	6,38
C	198,5	7,81	198,5	7,81	198,5	7,81	198,5	7,81	198,5	7,81	198,5	7,81	198,5	7,81	198,5	7,81	193,0	7,60	193,0	7,60	193,0	7,60	193,0	7,60
D	8,5	0,33	8,5	0,33	8,5	0,33	8,5	0,33	8,5	0,33	8,5	0,33	8,5	0,33	8,5	0,33	4,0	0,16	4,0	0,16	4,0	0,16	4,0	0,16
E	36,5	1,44	36,5	1,44	36,5	1,44	36,5	1,44	36,5	1,44	36,5	1,44	36,5	1,44	36,5	1,44	33,5	1,32	33,5	1,32	33,5	1,32	33,5	1,32
F	144,5	5,69	144,5	5,69	144,5	5,69	144,5	5,69	144,5	5,69	144,5	5,69	144,5	5,69	144,5	5,69	148,5	5,85	148,5	5,85	148,5	5,85	148,5	5,85
G	48,5	1,91	48,5	1,91	48,5	1,91	48,5	1,91	48,5	1,91	48,5	1,91	48,5	1,91	48,5	1,91	53,5	2,11	53,5	2,11	53,5	2,11	53,5	2,11
H	-	-	-	-	43,5	1,71	43,5	1,71	43,5	1,71	43,5	1,71	43,5	1,71	43,5	1,71	-	-	54,0	2,13	54,0	2,13	54,0	2,13
I	20,0	0,79	20,0	0,79	20,0	0,79	20,0	0,79	20,0	0,79	20,0	0,79	20,0	0,79	20,0	0,79	25,0	0,98	25,0	0,98	25,0	0,98	25,0	0,98
J	138,5	5,45	138,5	5,45	182,0	7,17	182,0	7,17	225,5	8,88	225,5	8,88	269,0	10,59	269,0	10,59	148,5	5,85	202,5	7,97	256,5	10,10	310,5	12,22
K	40,0	1,57	40,0	1,57	40,0	1,57	40,0	1,57	40,0	1,57	40,0	1,57	40,0	1,57	40,0	1,57	45,0	1,77	45,0	1,77	45,0	1,77	45,0	1,77
L	10,0	0,39	10,0	0,39	10,0	0,39	10,0	0,39	10,0	0,39	10,0	0,39	10,0	0,39	10,0	0,39	11,0	0,43	11,0	0,43	11,0	0,43	11,0	0,43
M	8,5	0,33	8,5	0,33	8,5	0,33	8,5	0,33	8,4	0,33	8,5	0,33	8,5	0,33	8,5	0,33	11,5	0,45	11,5	0,45	11,5	0,45	11,5	0,45
N	121,5	4,78	121,5	4,78	165,0	6,50	165,0	6,50	208,5	8,21	208,5	8,21	252,0	9,92	252,0	9,92	131,5	5,18	186,0	7,32	240,0	9,45	294,0	11,57
A1	60,5	2,38	60,5	2,38	104,0	4,09	104,0	4,09	147,5	5,81	147,5	5,81	191,0	7,52	191,0	7,52	70,5	2,78	124,5	4,90	178,5	7,03	232,5	9,15
B1	79,5	3,13	79,5	3,13	123,0	4,84	123,0	4,84	166,5	6,56	166,5	6,56	210,0	8,27	210,0	8,27	89,5	3,52	143,5	5,65	197,5	7,78	251,5	9,90
C1	96,5	3,80	96,5	3,80	140,0	5,51	140,0	5,51	183,5	7,22	183,5	7,22	227,0	8,94	227,0	8,94	106,5	4,19	214,5	8,44	268,5	10,57	322,5	12,70

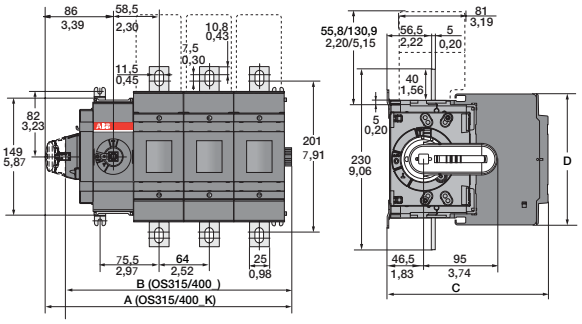

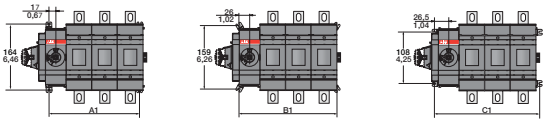

M00154/OS315-400_S01-04_ A

	OS315, OS315_K, OS400, OS400_K								OS400 _, OS400_K							
	BS01/JS01 (1 polo)		BS02/JS02 (2 polos)		BS03/JS03 (3 polos)		BS04/JS04 (4 polos)		DS01 (1 polo)		DS02 (2 polos)		DS03 (3 polos)		DS04 (4 polos)	
	mm	in	mm	in	mm	in	mm	in	mm	in	mm	in	mm	in	mm	in
A	185,0	7,28	249,0	9,80	313,0	12,32	377,0	14,84	185,0	7,28	249,0	9,80	313,0	12,32	377,0	14,84
B	160,0	6,30	224,0	8,82	288,0	11,34	352,0	13,86	160,0	6,30	224,0	8,82	288,0	11,34	352,0	13,86
C	176,0	6,93	176,0	6,93	176,0	6,93	176,0	6,93	193,0	7,60	193,0	7,60	193,0	7,60	193,0	7,60
D	194,0	7,64	194,0	7,64	194,0	7,64	194,0	7,64	166,0	6,54	166,0	6,54	166,0	6,54	166,0	6,54
A1	98,5	3,88	162,5	6,40	226,5	8,92	290,5	11,44	98,5	3,88	162,5	6,40	226,5	8,92	290,5	11,44
B1	116,5	4,59	180,5	7,11	244,5	9,63	308,5	12,15	116,5	4,59	180,5	7,11	244,5	9,63	308,5	12,15
C1	134,5	5,30	198,5	7,81	262,5	10,33	326,5	12,85	134,5	5,30	198,5	7,81	262,5	10,33	326,5	12,85

Seccionadores - Fusible OS630…800_K con mando lateral directo

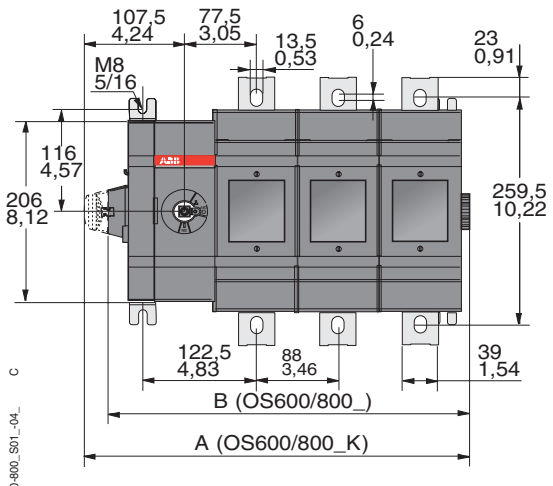

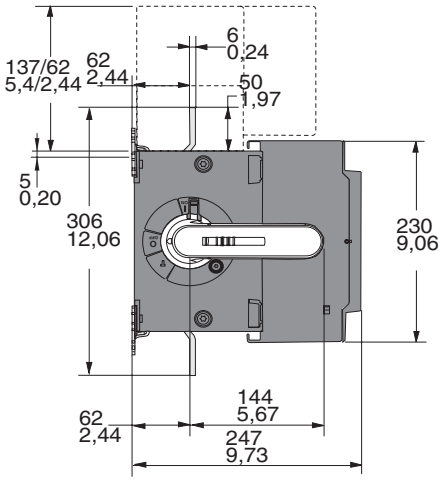

M00146/OS600-800_S01_04_ C

	OS600/630/800_ , OS600/630/800_K			
	DS/BS/JS/LS01 (1 polo)	DS/BS/JS/LS02 (2 polos)	DS/BS/JS/LS03 (3 polos)	DS/BS/JS/LS04 (4 polos)
	mm / in	mm / in	mm / in	mm / in
A	238/9,38	326/12,84	414/16,31	502/19,78
B	213/8,39	301/11,86	389/15,32	477/18,79
A1	147,5/5,81	235,5/9,28	323,5/12,75	411,5/16,21
B1	177,5/6,99	265,5/10,46	353,5/13,93	441,5/17,39
C1	203,5/8,02	291,5/11,48	379,5/14,95	467,5/18,42

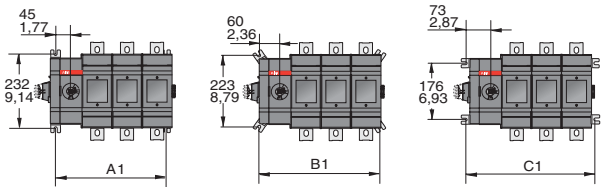

Mandos tipo empuñadura

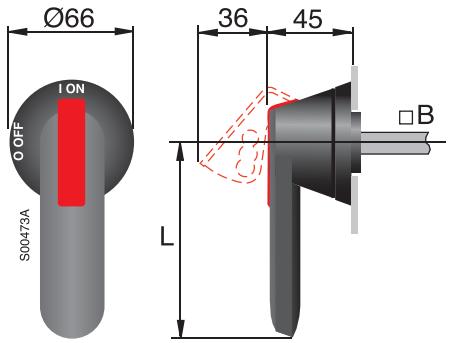

Mando	Longitud (mm) L	Longitud (mm) B
OH_65J5	65	5
OH_65J6	65	6
OH_80J6	80	6
OH_125J12	125	12
OH_145J12	145	12
OH_175J12	175	12
OH_275J12	275	12

Taladros para mandos OH_

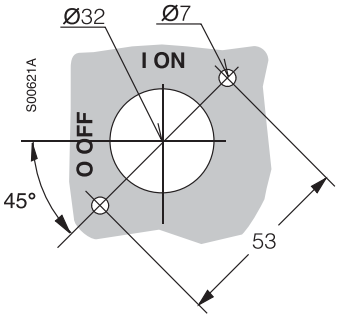

Taladros para mandos laterales OH_145J12E002_

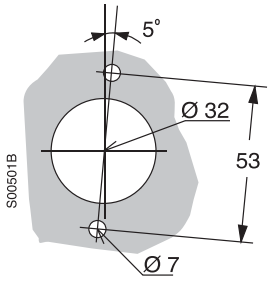

Mando para interruptores laterales OH_145J12E002_

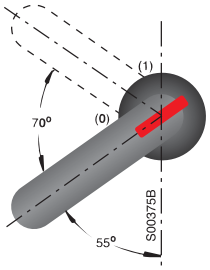

Mandos de acero inoxidable

OHM_

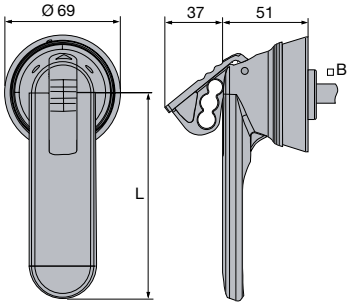

Taladros para OHM

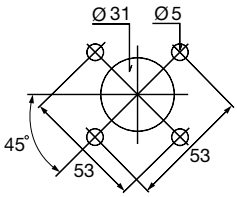

M00133/130/M45-275L-AKE00000

Mando			OHM65L6
L			65
□B			6
Mando	OHM125L12	OHM175L12	OHM275L12
L	125	175	275
□B	12	12	12

Mínima distancia L, entre el eje y la bisagra

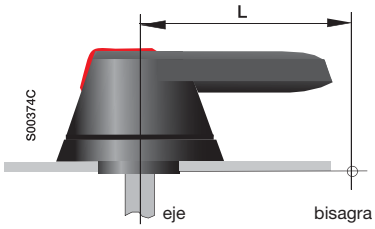

Tamaño [A]	L [mm]	Mando
400	150	OH_125J12 OH_145J12
400…800	175 275	OH_175J12 OH_275J12
400…800	220	YASDA 7,8

OESAZW 2

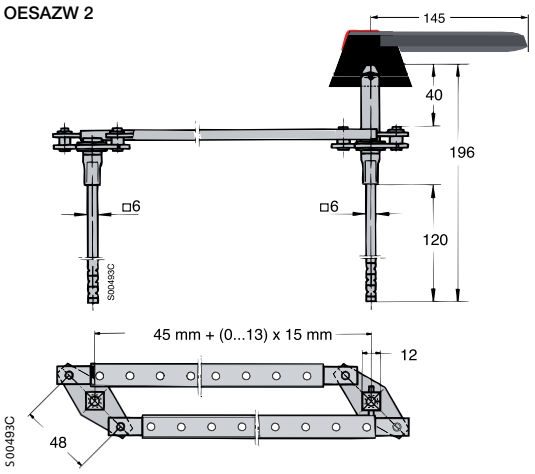

OETLZW 9

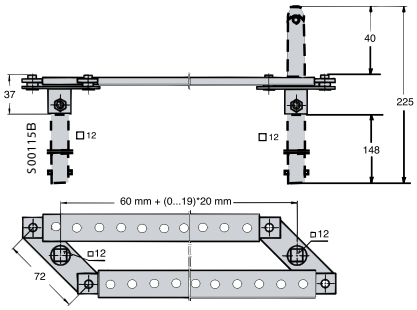

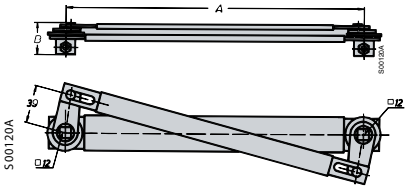

OETLZW 3, 14, 15

OETLZW 3: A= 300, B= 31
OETLZW 14: A= 250, B= 31
OETLZW 15: A0=500, B= 36

OETLZW11

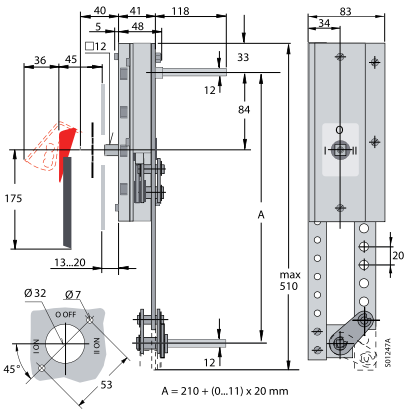

OETLZW 13

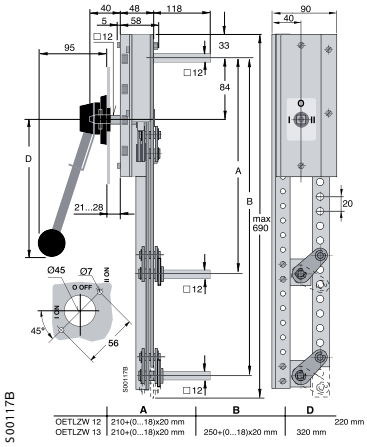

OTZW 25

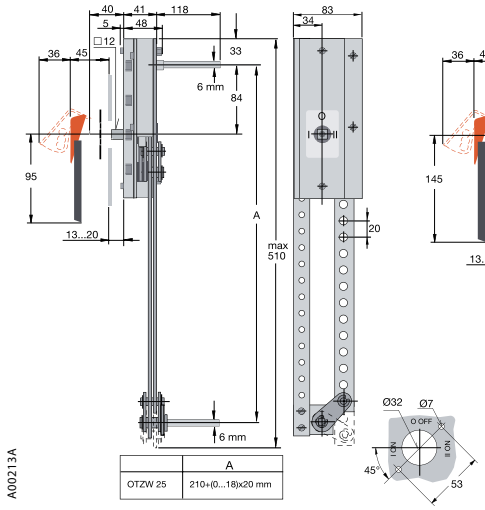

	A
OTZW 25	210+(0...18)x20 mm

OTZW 26

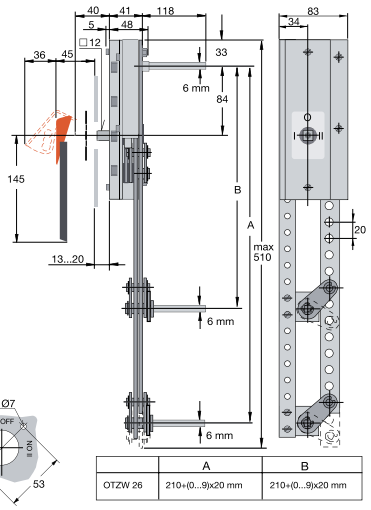

	A	B
OTZW 26	210+(0...9)x20 mm	210+(0...9)x20 mm

Seccionadores - Fusible OS100J Tipo UL

Mando Frontal Izquierdo

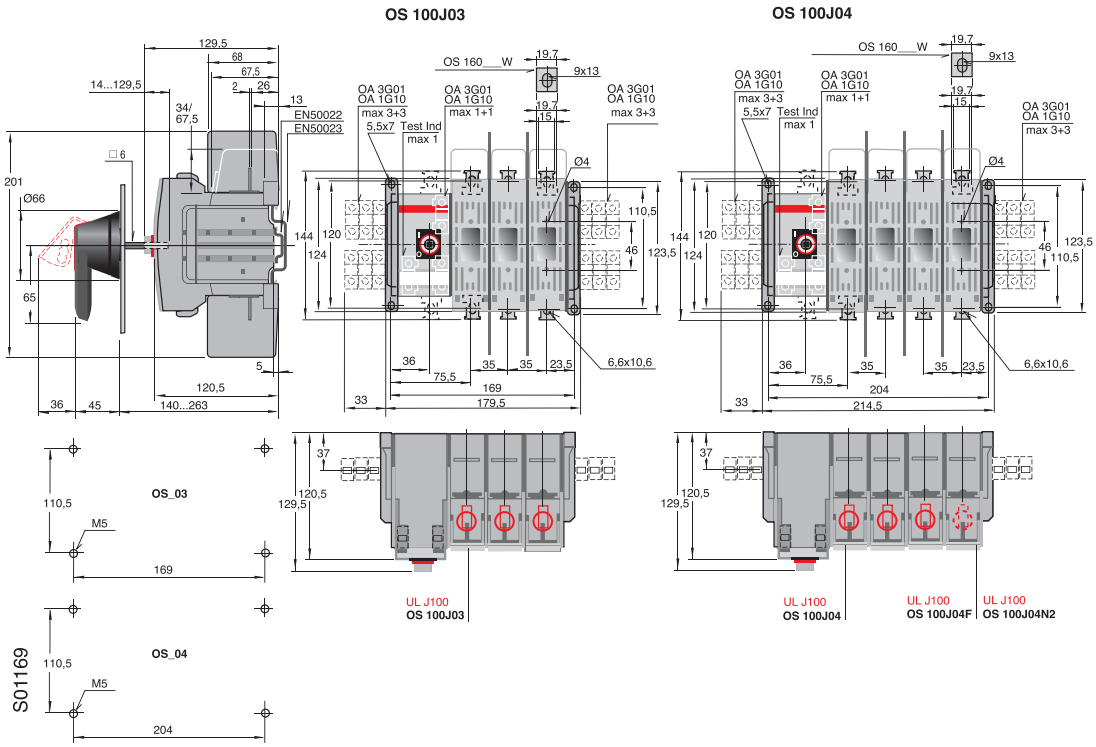

Mando Frontal Centrado

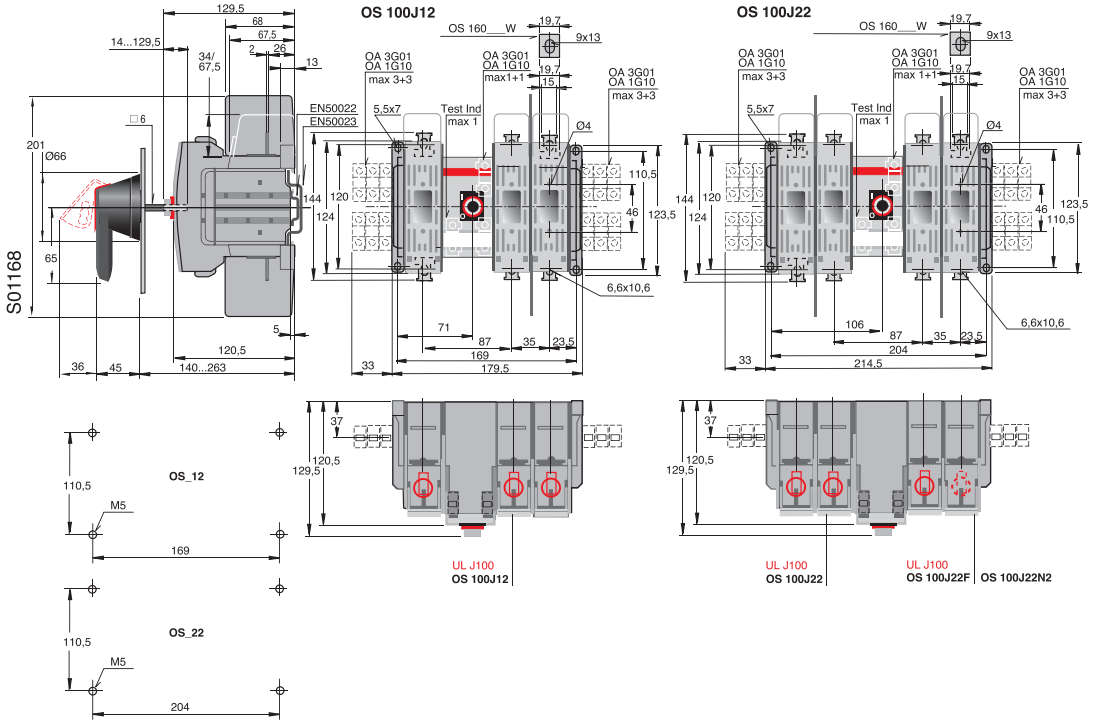

Seccionadores - Fusible OS100J Tipo UL

Mando Lateral

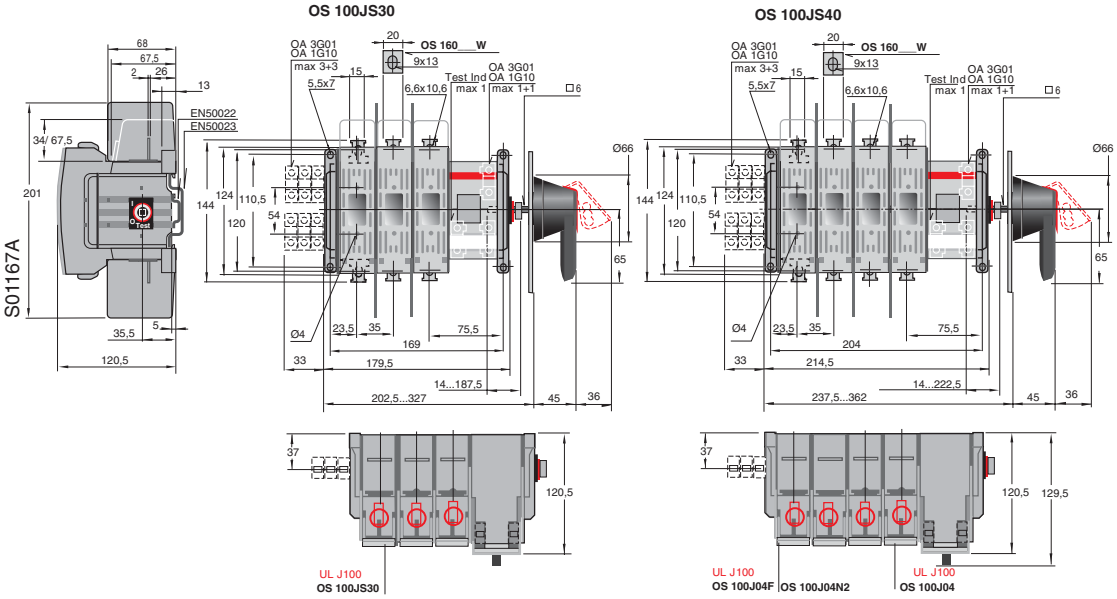

Seccionadores - Fusible OS

Dimensiones generales
OS Mini 30 y OS60…800. Tipo UL

Seccionadores - Fusible OS200J

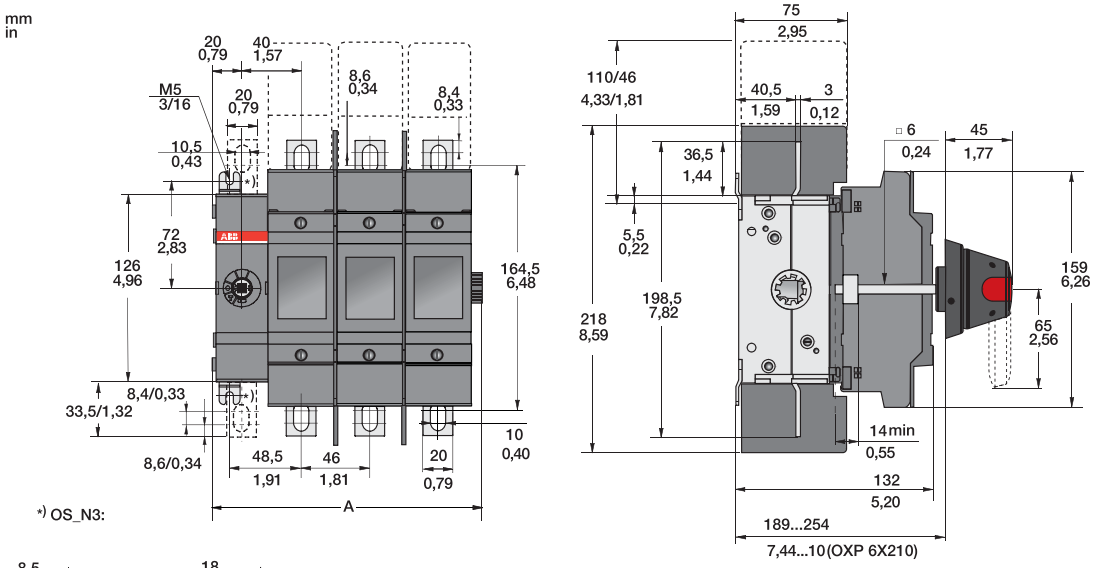

M00001/OS200J01_04 H

	OS200J02 (2 polos)	OS200J03 (3 polos)	OS200J04 (4 polos)
	mm/ in	mm/ in	mm/ in
A	135,5 / 5,34	181,5 / 7,15	227,5 / 8,96
A1	106,5 / 4,19	152,5 / 6,00	198,5 / 7,82
B1	125,5 / 4,94	171,5 / 6,75	217,5 / 8,56
C1	142,5 / 5,61	188,5 / 7,42	234,5 / 9,23

Seccionadores - Fusible OS400J

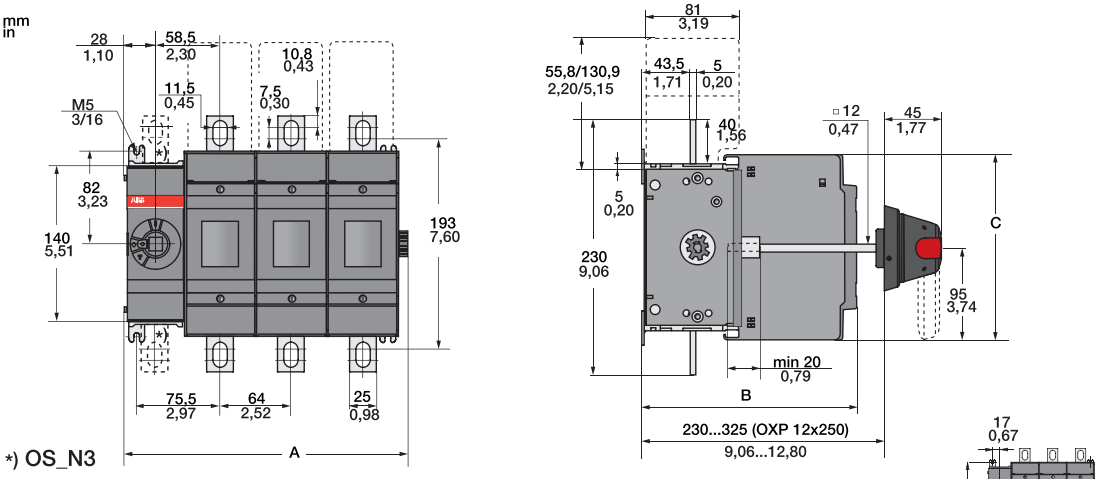

C000012 /OS315_400_01_04 B

	OS315_400			OS400					
	B02 (2 polos)	B03 (3 polos)	B04 (4 polos)	D02 (2 polos)	D03 (3 polos)	D04 (4 polos)	J02 (2 polos)	J03 (3 polos)	J04 (4 polos)
	mm	mm	mm	mm	mm	mm	mm/in	mm/in	mm/in
A	191	255	319	191	255	319	191/7,52	255/10,04	319/12,56
B	176	176	176	193	193	193	176/6,93	176/6,93	176/6,93
C	194	194	194	166	166	166	194/7,64	194/7,64	194/7,64

	OS315			OS400		
	B02 (2 polos)	B03 (3 polos)	B04 (4 polos)	B02/D02/J02 (2 polos)	B03/D03/J03 (3 polos)	B04/D04/J04 (4 polos)
	mm	mm	mm	mm/in	mm/in	mm/in
A1	162.5	226.5	290.5	162.5/6,40	226.5/8,92	290.5/11,44
B1	180.5	244.5	308.5	180.5/7,11	244.5/9,63	308.5/12,15
C1	198.5	262.5	326.5	198.5/7,81	262.5/10,33	326.5/12,85

Seccionadores - Fusible OS600J…800L

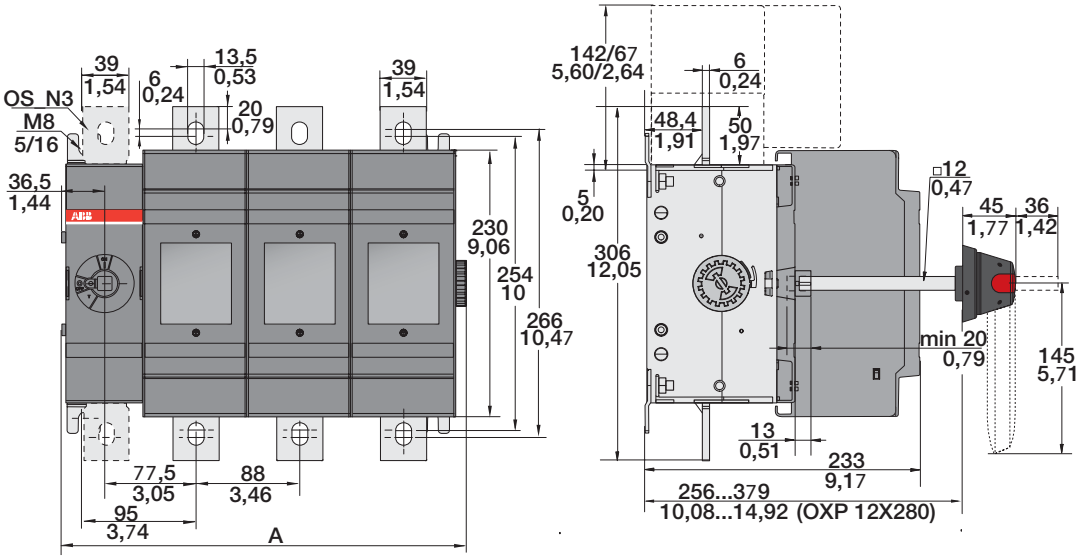

M00097 / OS 600-800_01-04 B

	D/B/J/L01 (1 polo)	D/B/J/L02 (2 polos)	D/B/J/L03 (3 polos)	D/B/J/L04 (4 polos)
A	167/6,57	255/10,04	343/13,50	431/16,97
B	120/4,72	208/8,19	296/11,65	384/15,12
C	150/5,91	238/9,37	326/12,83	414/16,30
D	176/6,93	264/10,39	352/13,86	440/17,32

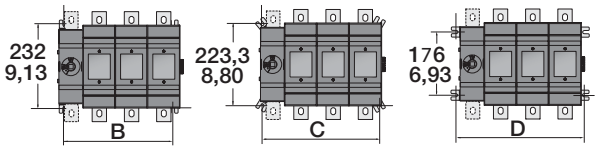

Indicaciones de los mandos y funciones

- La maneta del mando indica con total fiabilidad la posición exacta de los contactos.

  La indicación de posición es fiable incluso en el caso de que los contactos estén soldados; en ese caso la maneta del mando no alcanza la posición OFF sino que permanece entre las posiciones ON- y OFF- manteniendo el enclavamiento de la puerta.

  No es posible enclavar el mando si los contactos han quedado soldados.

- Cuando la maneta está en posición TEST se pueden verificar los contactos auxiliares, mientras que los contactos principales permanecen abiertos.

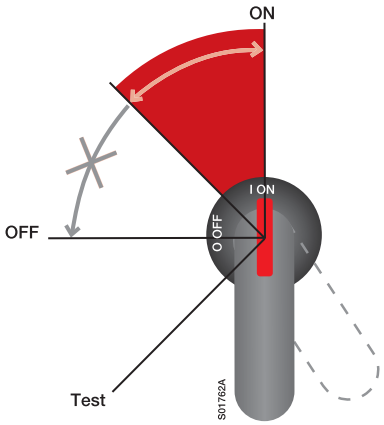

Funciones ON y OFF de los contactos principales y auxiliares

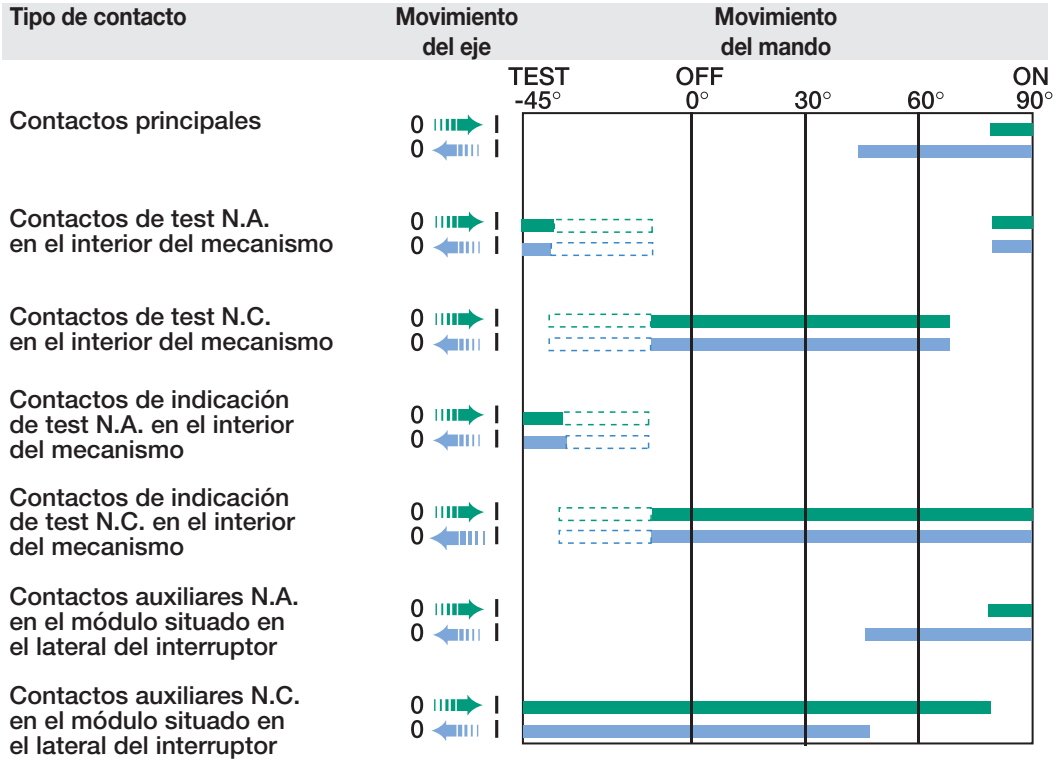

Seccionadores - Fusible OS

Datos técnicos
Monitor de fusibles OFS

- No hay peligro de marcha en monofásico de los motores y previene la aparición de tensiones de neutro peligrosas.
- No es necesaria alimentación auxiliar externa.
- Amplias gamas de tensión 100...260 Vac y 380...690 Vac.
- Total capacidad de operación incluso con desequilibrio de fases.
- Seguro y fiable.
- Incrementa la fiabilidad con las baterías de condensadores.

Monitor de fusible montado en un seccionador-fusible OS

Actúa con todos los fusibles estándar

El monitor de fusibles OFS puede ser utilizado con todos los fusibles estándar. No se requieren fusibles con percutor, reduciendo así los costes totales.

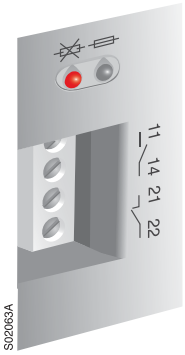

El led rojo encendido indica que se ha fundido algún fusible

Indicación de fusible quemado

La luz del piloto rojo indica si hay algún fusible fundido y los contactos auxiliares dan una señal de alarma o una señal de disparo. Los monitores de fusible OFS tienen un led verde para la indicación de estado normal.

El led verde se apaga y se enciende el led rojo, en el caso de uno o más fusibles fundidos.

El monitor de fusible OFS se rearma automáticamente después de cambiar los fusibles fundidos.

Funcionamiento del OFS

	Fusible	Piloto verde	Piloto rojo	N.A.	N.C.
Interruptor cerrado	ok	on	off	abierto	cerrado
	fundido	off	on	cerrado	abierto
Interruptor abierto	ok	off	off	abierto	cerrado
	fundido	off	off	abierto	cerrado

Datos técnicos

Circuito de potencia	
Cable de conexión nº: 1, 3, 5	Doble aislamiento de 0,75 mm^2 Cu , 60 cm de longitud
Cable de conexión nº: 2, 4, 6	0,75 mm^2 Cu, 60 cm de longitud
Tensión asignada OF_260	100/120 Vac...260Vac
Tensión asignada OF_690	380Vac...690Vac
Tolerancia de Tensión	-10%...+10%
Consumo	< 3 VA
Frecuencia asignada	50/60 Hz
Impedancia	> 1000 K/V
Tensión de impulso para test (1.2/50 µs)	9,8 kV

Contactos auxiliares	
Terminales	OFS 11-14 (N.A.), 21-22 (N.C.)
Sección de cable:	
Cu flexible	A 1.5 mm^2
Cu rígido	A 2,5 mm^2
Corriente asignada I_e	4A / 250 Vac / AC1
	3A / 250 Vac / AC15
	2A / 24 Vcd / DC13
Tensión asignada	250 Vac
Material	Libre de cadmio

Características	
Temperatura ambiente	-25...+55ºC
Temperaturas de transporte y almacenamiento	-40...+70ºC
Tiempo de maniobra	< 2 seg.
Categoría de sobretensión	III conformes IEC 60947-1
Grado de contaminación	3 conformes IEC 60947-1
Ensayo de rigidez dieléctrica	
Circuito de potencia / Contactos auxiliares	5 kVrms / 1 min 50 Hz
Inmunidad al campo magnético	
Continuo	EN 61000-4-8 (1993) Nivel 5
Pulso 1.2 / 50 µs	EN 61000-4-8 (1993) Nivel 5
Material	Termoplástico autoextinguible con V-0 conformes con UL94
Grado de protección	IP20
Peso	140gr

Esquemas de conexión

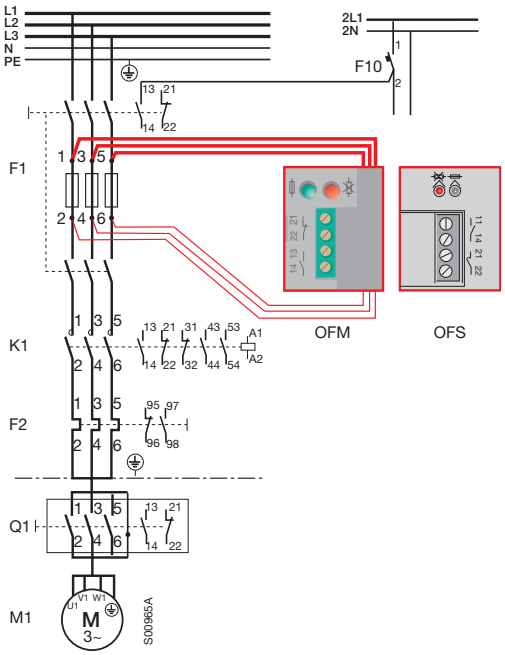

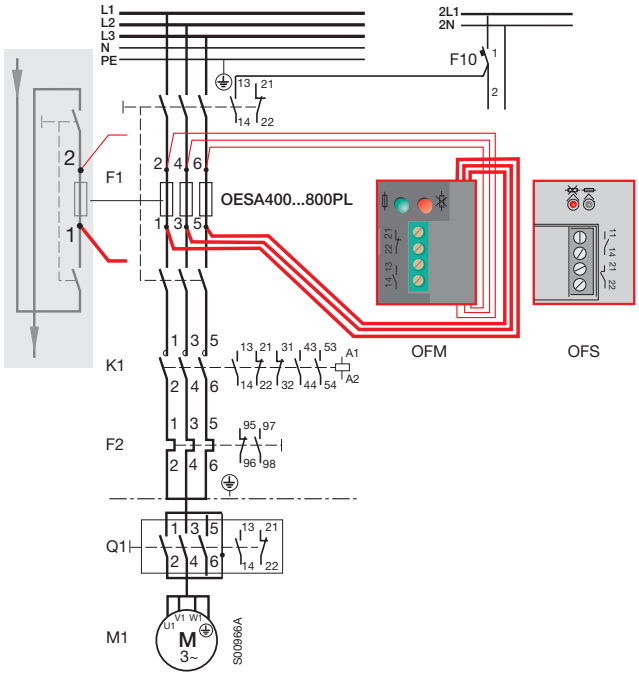

OFS

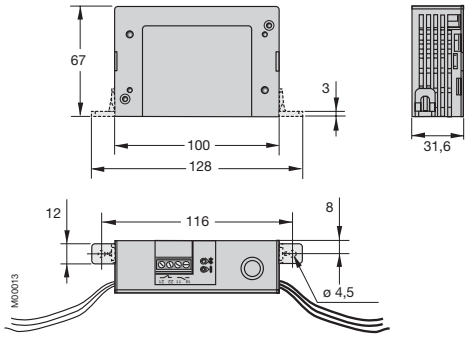

Conformidad con las normativas

Gama competitiva internacionalmente

Ensayados conforme a las Normas IEC 60947-1 y -3, otras normas relacionadas: IEC 60664, 60269 y 60204.

Las series OT, OT_C y OS cumplen con las principales normas internacionales y disponen de una amplia gama de homologaciones.

Cumplen también con la Directiva Europea de Máquinas "European Machine Directives" IEC 60204 (EN 60204).

Respeto al medio ambiente

Los productos están diseñados en conformidad con la directiva Europea 2002/95/EC sobre la restricción de uso de sustancias peligrosas en equipos eléctricos y electrónicos (RoHS), aplicando los últimos conocimientos de materiales respetuosos con el medio ambiente (por ejemplo no se utilizan metales pesados como el cadmio en los contactos).

Los materiales plásticos utilizados en los interruptores así como los materiales de los embalajes son totalmente reciclables.

Los interruptores OT han sido diseñados en base al LCA "Life cycle assessment", que describe el impacto ambiental en cada etapa del ciclo de vida del producto, desde la producción de la materia prima hasta la destrucción, reciclado y tratamiento de los residuos. LCA sirve como base para EPDs (Environmental Product Declaration) y es una herramienta para "Desing For Environment".

Premios al diseño de manetas ergonómicas

Nuestra gama de manetas es apreciada internacionalmente por su diseño. Ha recibido premios por su funcionalidad, ergonomía y apariencia. Cuando diseñamos esta familia de manetas, ciertos aspectos fueron considerados en adición a los valores de apariencia y ergonomía; robustez y funcionalidad para satisfacer la demanda de los usuarios finales.

Categorías de utilización

Las categorías de utilización en interruptores-seccionadores definen las condiciones de utilización de acuerdo a la norma UNE/EN 60947-3. Estas categorías se representan por dos letras que indican el tipo de circuito en el cual el aparato puede instalarse (AC: corriente alterna y DC: corriente continua), un número de dos cifras para el tipo de carga que se debe maniobrar y una última letra (A o B) que representa la frecuencia de uso.

Con referencia a la categoría de utilización, la norma de producto define los valores de corriente asignada de empleo que el interruptor-seccionador puede interrumpir y establecer.

Naturaleza de la corriente	Categorías de utilización		
	Categorías de utilización		Aplicaciones típicas
	Maniobra frecuente	Maniobra no frecuente	
Corriente alterna	AC-20A	AC-20B	Conexión y desconexión en vacío
	AC-21A	AC-21B	Maniobra de cargas resistivas con sobrecargas de moderada magnitud
	AC-22A	AC-22B	Maniobra de cargas mixtas resistivas e inductivas con sobrecargas de moderada magnitud
	AC-23A	AC-23B	Maniobra de motores u otras cargas altamente inductivas
Corriente continua	DC-20A	DC-20B	Conexión y desconexión en vacío
	DC-21A	DC-21B	Maniobra de cargas resistivas con sobrecargas de moderada magnitud
	DC-22A	DC-22B	Maniobra de cargas mixtas resistivas e inductivas con sobrecargas de moderada magnitud (ej. motores en derivación)
	DC-23A	DC-23B	Maniobra de motores u otras cargas altamente inductivas

ABB
XLP 1
ABB
XLP 2
ABB
XLP 3

Desconectador-Fusible

XLP-SLP

XLP100…XLP630 186
- Accesorios 186
- Recambios 186

SLP160…SLP630 187
- Accesorios 187
- Recambios 187

Dimensiones generales 188
- XLP000 188
- XLP00 188
- XLP1 188
- XLP2 189
- XLP3 189
- SLP00 190
- SLP-K1 190
- SLP-K2/3 190

Desconectadores - Fusible

Información para Pedido
XLP100…XLP630

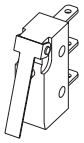

Contacto auxiliar N.C./N.A.

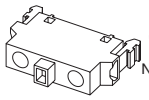

Contacto auxiliar N.C. o N.A.

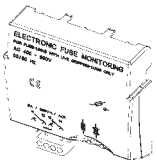

Monitor electrónico de fusible

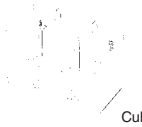

Cubreborne

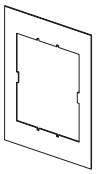

Marco para 1

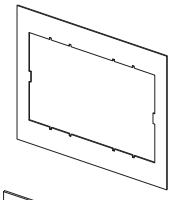

Marco para 2

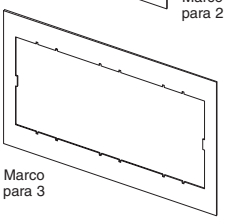

Marco para 3

Accesorio para enclavamiento a candado

Kit tornillos

Desconectadores-fusible 3 polos con *frontal extraíble*

Norma fusible según DIN 43620 IEC/EN 60629-2-1

I_{th} A	Norma fusible Tamaño	Tipo	Código	Peso [kg]	Emb/ud [ud]
100	000	XLP000-6CC	1SEP201428R0001	0,46	1
160	00	XLP00-6BC	1SEP101890R0002	0,63	1
	00 (*)	XLP00-EFM-6BC	LSCP101890R0012	0,68	1
250	1	XLP1-6BC	1SEP101891R0002	1,80	1
400	2	XLP2-6BC	1SEP101892R0002	3,02	1
630	3	XLP3-6BC	1SEP101975R0002	4,25	1

Accesorios

Descripción	Características	Válido para desconectar				
Contacto auxiliar	N.C./N.A. 6A/150V	XLP000 y 3	XLP-CAUXNC-NA	1SEP407742R0001	0,01	1
	N.C. 10A/690V	XLP00 y 3	XLP-CAUXNC	1SEP407742R0002	0,02	1
	N.A. 10A/690V	XLP00 y 3	XLP-CAUXNA	1SEP407742R0003	0,02	1
Monitor electrónico de fusible		XLP00	XLP-MOEL00	1SEP101873R0007	0,09	1
		XLP1	XLP-MOEL1	1SEP101883R0007	0,37	1
		XLP2	XLP-MOEL2	1SEP101982R0007	0,25	1
		XLP3	XLP-MOEL3	1SEP101984R0007	0,35	1
Cubrebornes		XLP00	XLP-CUBR00	1SEP407793R0001	0,03	1
		XLP1	XLP-CUBR1	1SEP407793R0002	0,10	1
		XLP2 y 3	XLP-CUBR2-3	1SEP407952R0001	0,18	1
Marco para:	1 XLP000	XLP000	XLP-MARC1X000	1SEP407741R0001	0,02	1
	2 XLP000	XLP000	XLP-MARC2X000	1SEP407741R0002	0,03	1
	3 XLP000	XLP000	XLP-MARC3X000	1SEP407741R0003	0,03	1
	1 XLP00	XLP00	XLP-MARC1X00	1SEP407792R0001	0,02	1
	2 XLP00	XLP00	XLP-MARC2X00	1SEP407792R0002	0,03	1
	3 XLP00	XLP00	XLP-MARC3X00	1SEP407792R0003	0,04	1
	1 XLP1	XLP1	XLP-MARC1X1	1SEP407815R0001	0,04	1
	2 XLP1	XLP1	XLP-MARC2X1	1SEP407815R0002	0,06	1
	1 XLP2	XLP2	XLP-MARC1X2	1SEP407951R0001	0,40	1
	1 XLP3	XLP3	XLP-MARC1X3	1SEP407955R0001	0,06	1
Accesorio para enclavamiento candado		XLP00 y 3	XLP-ENCL00-3	1SEP407786R0001	0,01	1
Accesorio para fijación a carril DIN		XLP000	XLP-FDIN000	1SEP407740R0001	0,01	1
Kit 3 tornillos	M8x16mm	XLP00	XLP-TORN3XM6X16	NHP400940R0006	0,01	1
	M10x20mm	XLP1	XLP-TORN3XM10X20	NHP403625R0001	0,02	1
	M12x30mm	XLP2 y 3	XLP-TORN3XM12X30	NHP403626R0001	0,02	1

Recambios

Tapa frontal		XLP000	XLP-TAPA000	1SEP304222R0001	0,12	1
		XLP00	XLP-TAPA00	1SEP101873R0001	0,17	1
		XLP1	XLP-TAPA1	1SEP101883R0001	0,50	1
		XLP2	XLP-TAPA2	1SEP101982R0001	0,65	1
		XLP3	XLP-TAPA3	1SEP101984R0001	0,90	1
Kit 3 Bridas (3-BC)	1,5-50 mm^2	XLP00	XLP-BRID00	1SEP407733R0001	0,04	1
	16-95 mm^2	XLP1	XLP-BRID1	1SEP407733R0002	0,11	1
	35-300 mm^2	XLP2 y 3	XLP-BRID2-3	1SEP407953R0001	0,26	1

(*) Con monitor electrónico de fusibles “EFM”.

Desconectadores - Fusible

Información para Pedido
SLP160…SLP630

SLP

Desconectadores-fusible 4 polos con *frontal extraíble*

Norma fusible según DIN 43620 IEC/EN 60629-2-1

I_{th}	Norma fusible	Tipo	Código	Peso	Emb/ud
A	Tamaño			[kg]	[ud]
160	00	SLP160-00	NHP100844R0001	1,20	1
250	K1	SLP250-K1	NHP100799R0001	4,00	1
400	K2	SLP400-K2	NHP100838R0001	7,60	1
630	K3, 4o polo a la derecha	SLP630-K3	NHP100838R0002	8,10	1
	K3, 4o polo a la izquierda	SLP630-K3-4	NHP100838R0003	8,10	1

Accesorios

Válido para	Descripción	Par de apriete [Nm]				
SLP-K1	Al/Cu 16 - 150 mm²	10	SLP-TERM16-150	NHP403627R0002	0,10	1
	Al/Cu 70-150 mm²	10	SLP-TERM70-150	NHP403628R0002	0,10	1
	Al/Cu 2x(70 - 150) mm²	10	SLP-TERM2X70-150	NHP403631R0002	0,20	1
	Tornillo (M10x20) para terminal de pala para cable Al/Cu 240 mm² y conexiónbarras 35 mm²	25	XLP-TORN3XM10X20	NHP403625R0001	–	1
SLP-K2 y -K3	16-240 mm²	20	SLP-TERM16-240	NHP403677R0002	0,24	1
	Al/Cu 95 - 240 mm²	30	SLP-TERM95-240	NHP403630R0002	0,15	1
	Al/Cu 2x(95 - 240) mm²	30	SLP-TERM2X95-240	NHP403633R0002	0,30	1
	Tornillo (M12x30) para terminal de pala para cable Al/Cu 300 mm²	25	XLP-TORN3XM12X30	NHP403626R0001	–	1

Recambios

Descripción	Válido para				
Tapa IP 30 4 polos	SLP 00	SLP-TAPA00	NHP100991P0001	0,04	1
	SLP K1	SLP-TAPAK1	NHP100993P0001	0,06	1
	SLP K2 y K3	SLP-TAPAK2-3	NHP100992P0001	0,06	1

XLP000

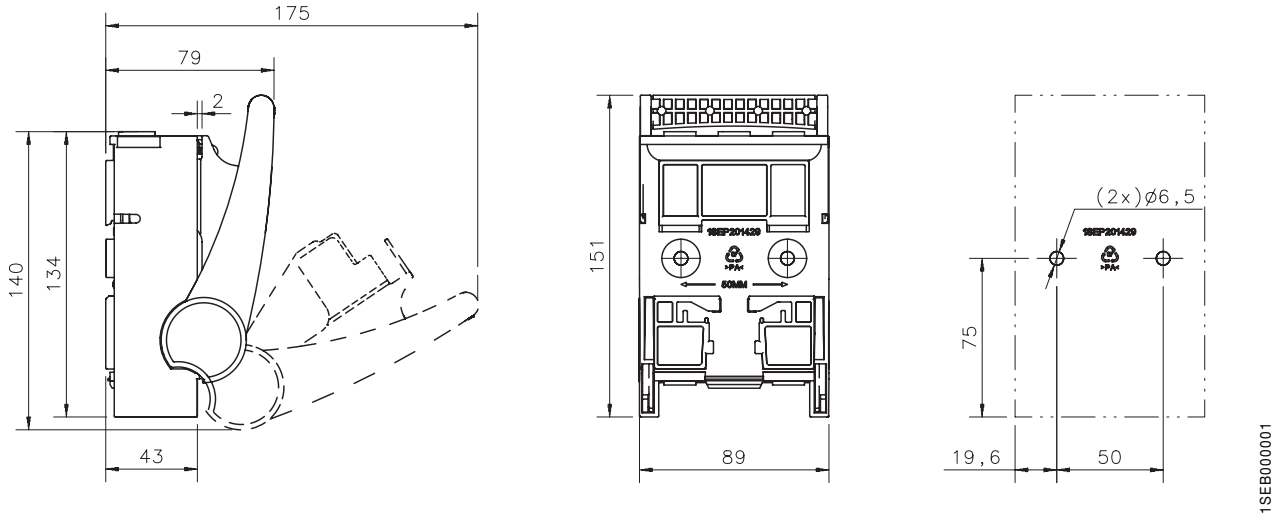

XLP00

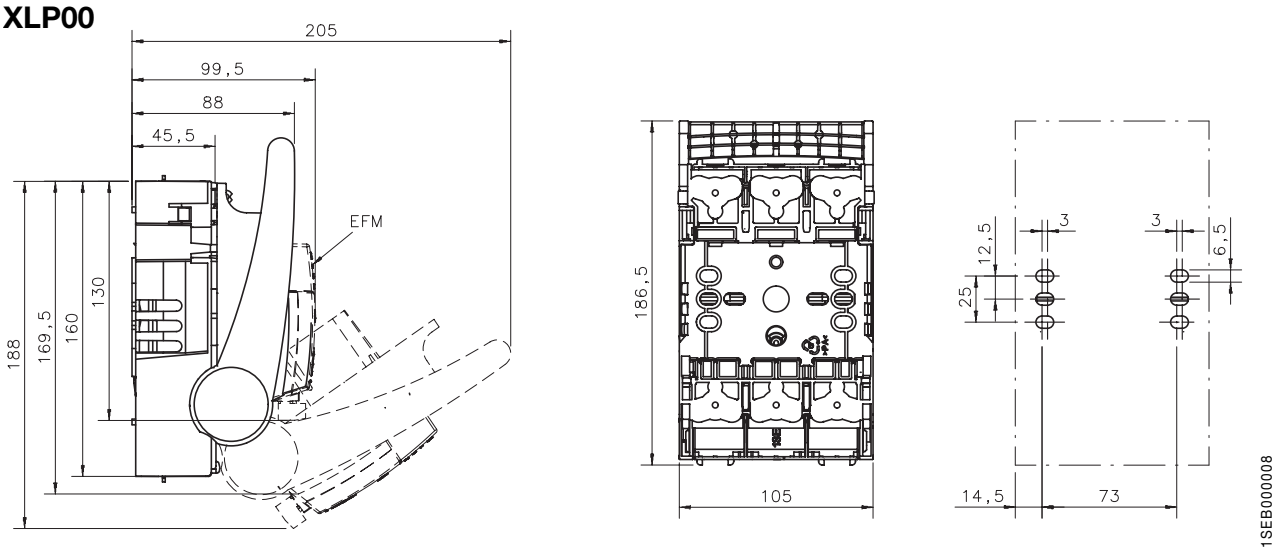

XLP1

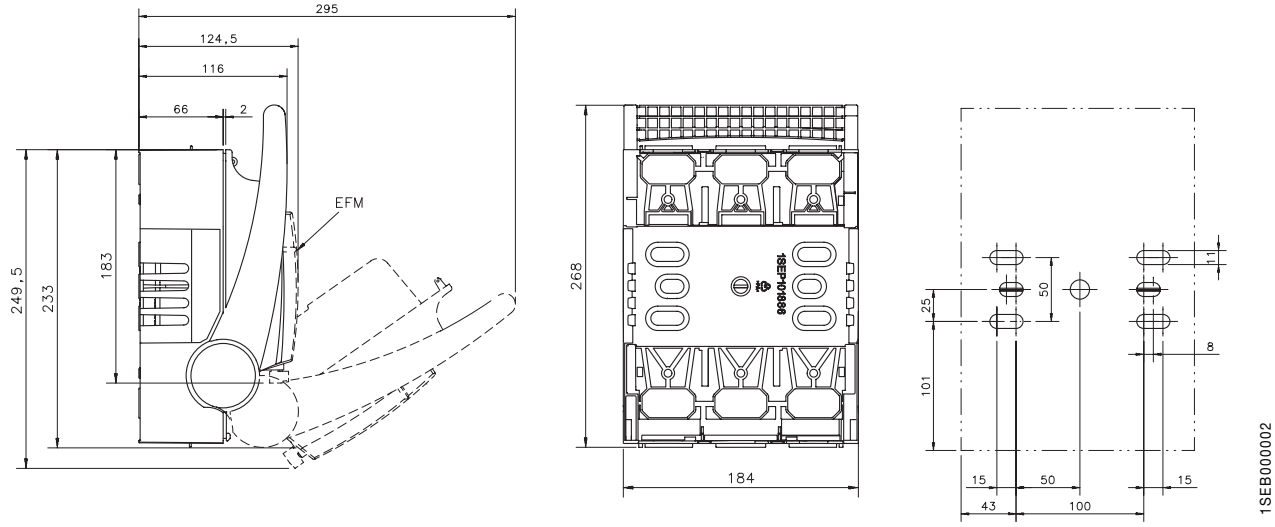

XLP2

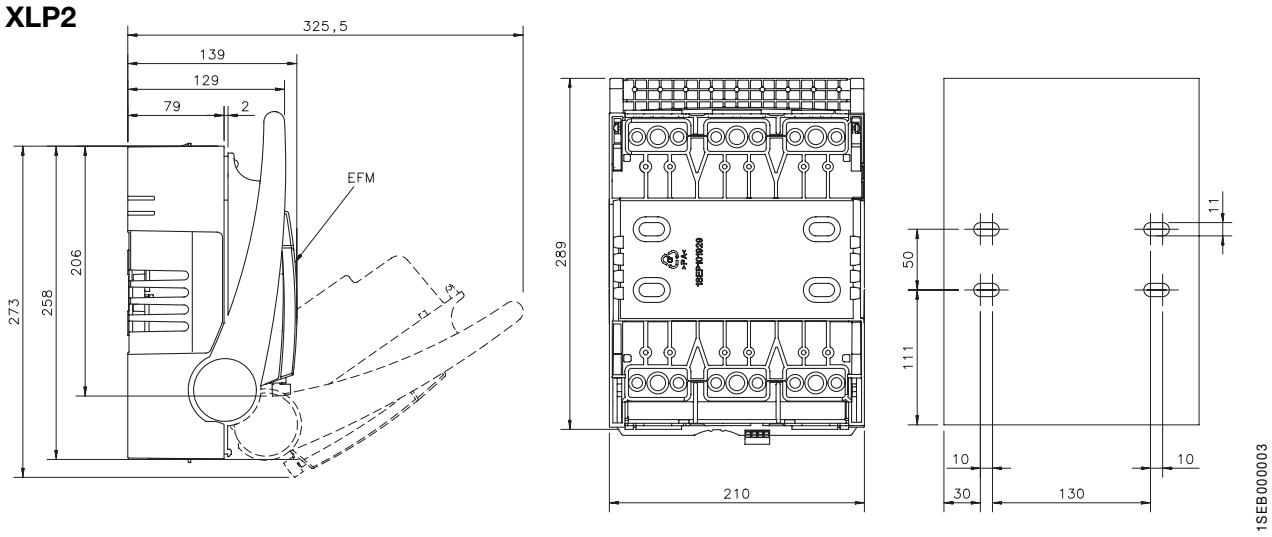
325,5
139
129
79
2
EFM
273
258
206
289
210
50
111
11
10
30
130
10
1SEB000003

XLP3

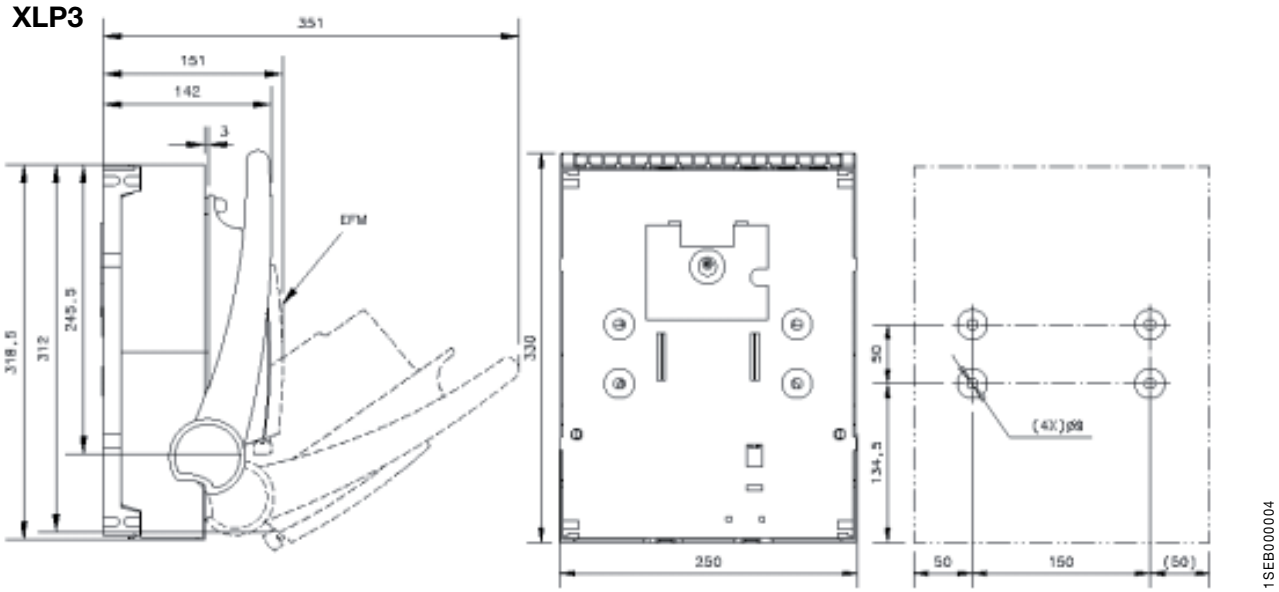
351
151
142
3
EFM
318,5
312
245,5
330
250
50
134,5
(4X)ø8
50
150
(50)
1SEB000004

SLP00 4 pole

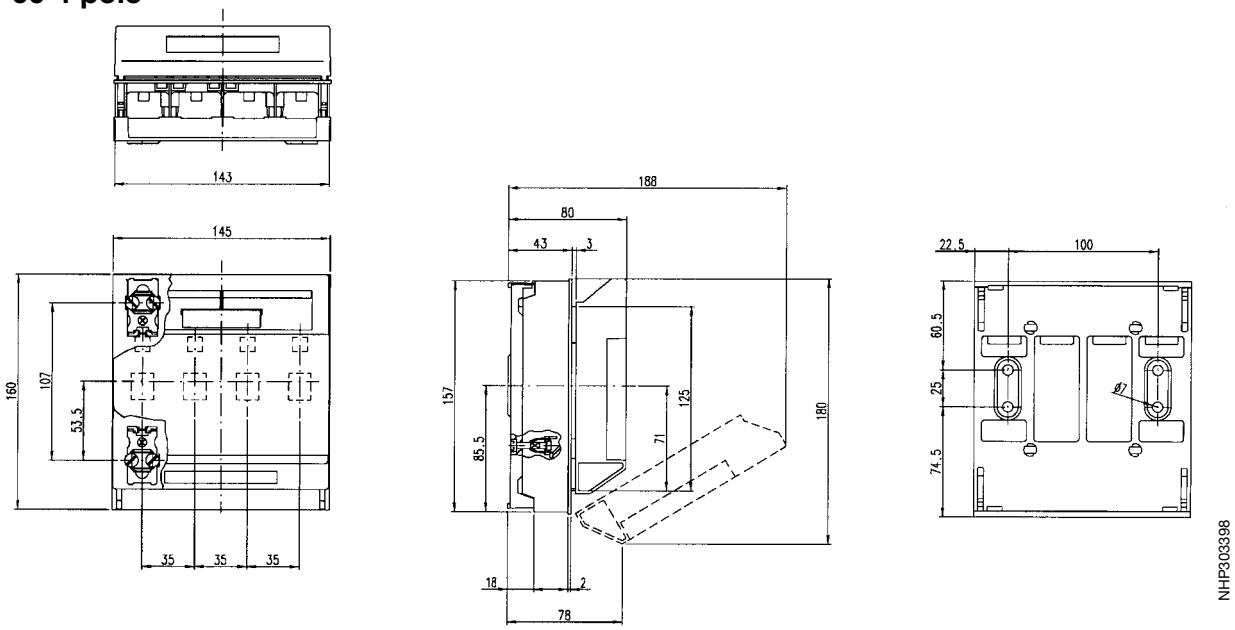

SLP-K1 4 pole

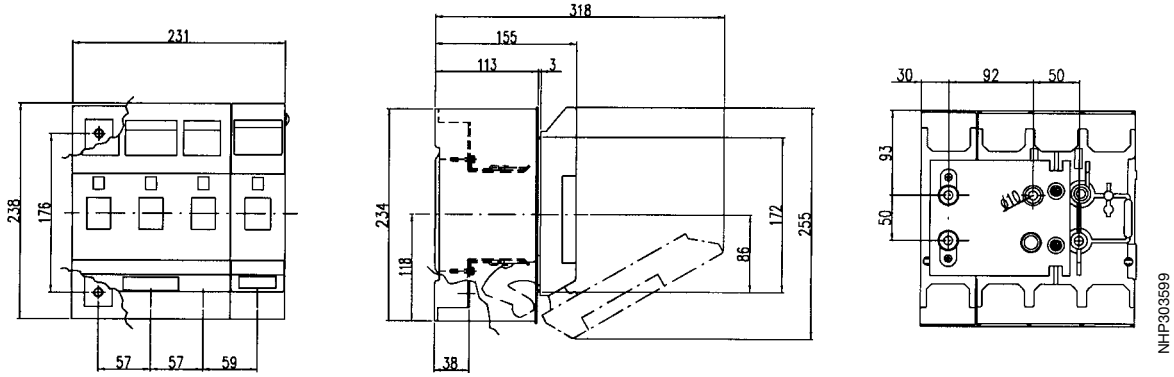

SLP-K2/3 4 pole

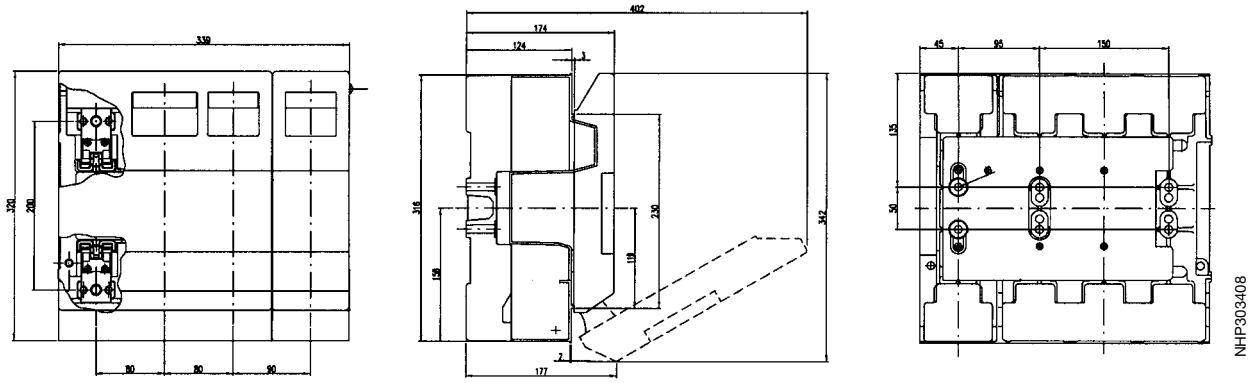

Notas

Interruptores de corte en carga preparados para aplicaciones fotovoltáicas hasta 1000 V_{DC}

OT - OS - OESA_SOL

Datos técnicos 194
- Aplicaciones en corriente continua hasta 1000 V_{DC} 194
- Ejemplo de elección de un interruptor 194
- Datos técnicos conformes con IEC 60947-3 195

Información para pedido 196
- Interruptores - seccionadores hasta 660 V_{DC} 196
- Interruptores - seccionadores hasta 750 V_{DC} 196
- Interruptores - seccionadores hasta 800 V_{DC} 196
- Interruptores - seccionadores hasta 1000 V_{DC} 196
- Seccionadores- fusibles hasta 1000 V_{DC} 197

Dimensiones generales 198
- OT16…40F8 198
- OS63B22N1 198
- OT160E4 199
- OT200…250E23/33P 199
- OT315…400E23/33P 200
- OT630E22/33P 200
- OESA200…400R04SOL 201
- OESA200…400R22SOL 201

Aplicaciones en corriente continua hasta 1000 V_{DC}

La interrupción de corrientes presenta mayores problemas con redes en corriente continua que en corriente alterna. En la corriente alterna existe un paso natural de la corriente por el cero en cada semiperíodo, al cual corresponde un apagado espontáneo del arco que se forma cuando se abre el circuito. En la corriente continua esto no sucede y, para extinguir el arco, es preciso que la corriente disminuya hasta anularse. Es necesario que la interrupción se realice gradualmente, sin bruscas anulaciones de la corriente que darían lugar a elevadas sobretensiones.

Los fenómenos de naturaleza energética qude se desarrollan en el circuito dependen de la tensión de servicio de la instalación y obligan a instalar los interruptores según esquemas de conexión en los cuales los polos del interruptor se conectan en serie.

Esto significa también que si aumenta la tensión de servicio de la instalación, también hay que aumentar el número de las interrupciones de corriente y, por consiguiente, el número de polos conectados en serie.
Desde el punto de vista del interruptor no existe ningún requisito para que la carga esté conectada en la polaridad positiva, en la negativa o entre los polos, mientras el número de polos en serie cumpla con los requisitos indicados en la tabla de características técnicas. Por ejemplo situar la carga entre L1 y L4 (ejemplo A) es lo mismo que entre L2 y L3 (ejemplo B) o entre L3 y L4. Sin embargo para garantizar la función de seccionamiento se sugiere cortar ambas polaridades, independientemente de si la instalación está conectada a tierra o no. Generalmente, la ubicación de la carga se selecciona según la conveniencia del cableado. Por ejemplo: si se requieren cuatro polos en serie, la carga se puede conectar entre L1 y L2 ó L2 y L3. Ejemplo C seriado válido para un interruptor de seis polos.

Ejemplo A

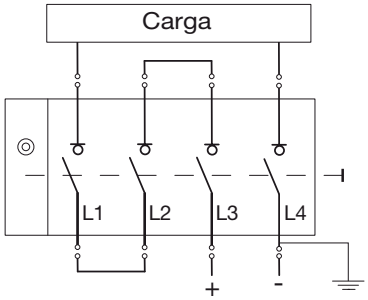

Ejemplo B

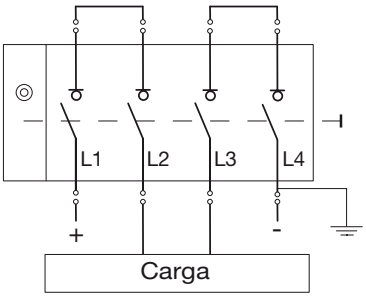

Ejemplo C

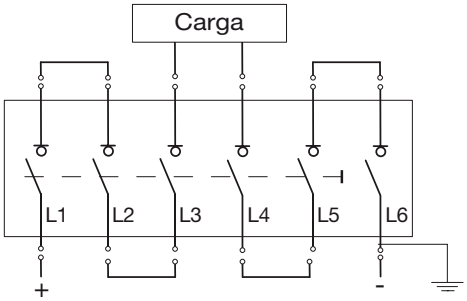

Ejemplo de selección de un Interruptor

Se necesita un interruptor para 180A a 1000V con fusibles en corriente continua para una categoría de utilización DC-21A. Consultando la tabla de datos técnicos que se encuentra a continuación de esta explicación, se puede ver que en la categoría DC-21A y para una tensión de 1000V, hy que utilizar un interruptor de 200A con 4 polos en serie (el inmediato superior). La nomenclatura utilizada es 200/4 (200A con 4 polos en serie). Por tanto el iinterruptor que cumple con las características deseadas seria un OESA200_ en versión tetrapolar.

Tamaño		**A**	**OESA200_**	**OESA250_**	**OESA400_**
Corriente asignada de empleo/polos en serie, DC-21A	1000V	A	200/4	250/4	400/4

Para este ejemplo, se puede utilizar el esquema de conexionado como el del ejemplo A o B.

Datos técnicos conformes con IEC 60947-3

Interruptores - Seccionadores

Tamaño		A	OT16	OT25	OT32	OT160	OT200	OT250	OT315	OT400	OT630
Tensión asignada de aislamiento	Grado contaminación 3	V	750	750	750	750	1000	1000	1000	1000	1000
Rigidez eléctrica	50 Hz 1 min.	kV	6	6	6	10	10	10	10	10	10
tensión asignada soportada a impulso		kV	8	8	8	12	12	12	12	12	12
Corriente térmica DC-20	Al aire	A	25	32	40	200	200	250	315	400	630
	En envolvente 40 °C	A	25	32	40	160	200	250	315	400	630
	En envolvente 60 °C	A	20	25	32	125	–	–	–	–	–
…con cable de sección mínima	Cu	mm^2	4	6	10	70	95	120	185	240	2x185
Corriente assignada de empleo	750 V	A	16/8	25/8	32/8	160/4	200/5*	250/5*	315/5*	400/5*	600/5*
/polos en serie, DC-21A	800 V	A	–	–	–	–	200/5*	250/5*	315/5*	400/5*	600/5*
	1000 V	A	–	–	–	–	200/6*	250/6*	315/6*	400/6*	600/5*
Corriente de corda duración admisible 1s.	valor r.m.s.	kA	0,5	0,5	0,5	4	8	8	15	15	20
Potencia disipada/polo	A corriente asignada sin fusible	W	0,3	0,6	1,6	6,5	4	6,5	6,5	10	25
Durabilidad mecánica	Dividar por 2 para ciclos de maniobra	Oper	20.000	20.000	20.000	20.000	20.000	20.000	16.000	16.000	10.000

Seccionadores - Fusible

Tamaño		A	OS63	OESA200	OESA250	OSA400
Tensión asignada de aislamiento	Grado contaminación 3	V	1000	1000	1000	1000
Rigidez eléctrica	50 Hz 1 min.	kV	10	10	10	10
tensión asignada soportada a impulso		kV	12	12	12	12
Corriente térmica DC-20/máx.	Al aire	A/W	63/7,5	200/22	250/32	400/45
Potencia disipada fusible[1)]	En envolvente 40 °C	A/W	63/7,5	200/22	250/32	400/45
	con puentes	A	85	280	315	450
…con cable de sección mínima	Cu	mm^2	16	95	120	240
Corriente assignada de empleo	750 V	A	6,3/4*	200/4	250/4	400/4
/polos en serie, DC-21A	800 V	A	6,3/4*	200/4	250/4	400/4
	1000 V	A	6,3/4*	200/4	250/4	400/4
Corriente assignada de empleo	750 V	A	–	200/4	250/4	400/4
/polos en serie, DC-22A	1000 V	A	–	200/4	250/4	400/4
Corriente de corda duración admisible 1s.	valor r.m.s.	kA	2,5	8	8	10
Potencia disipada/polo	A corriente asignada sin fusible	W	4	5	11	30
Durabilidad mecánica	Dividar por 2 para ciclos de maniobra	Oper	20.000	16.000	16.000	16.000

1) Temperatura ambiente 60 °C: reducciíb 20%. Montaje en “techo”: reducción 10%. Montaje en pared, fusibles horizontales: 8%.
2) Necesario soliciata 4 cuchillas OESAZG5.
(*) Categoria B.

OT16...32E8

OT160E4

OT200...250E23P

OT315...400E23P

OT200...250E33P

OT315...400E33P

Interruptores - Seccionadores hasta 660V_{DC}

Consultar en el Catálogo Tarifa de productos de baja tensión, Capítulo 5, en la tabla de datos técnicos.

Interruptores - Seccionadores hasta 750V_{DC}

16…32 A: Se suministra sin mando. Solicitar OHB3 (1SCA022648R4110).
160…400 A: Incluyen mando de plástico negro, IP65, con indicación ON-OFF/I-O y eje como estándar. Con enclavamiento por candado en posición O-OFF (máx. 3) y con bloqueo puerta en posición I-ON (falseable por personal autorizado). El eje es de tipo telescópico y ajustable para diferentes profundidades de instalación (el eje no requiere mecanizado).

Toda la gama de accesorios de las versiones estándares son compatibles con estos productos.

Mando Frontal Centrado

Corriente/ asignada de servicio DC-21 [A]	Número necesario de polos en serie	Longitud eje/mando incluido como estándar mm/mm	Tipo	Código	Peso [kg]	Emb/ud [ud]
16	8	-/-	OT16F8	1SCA104836R1001	0,31	1
25	8	-/-	OT25F8	1SCA104882R1001	0,11	1
32	8	-/-	OT40F8	1SCA104938R1001	0,14	1
160	4	210/65	OT160E4	1SCA022259R8060	1,40	1
200	5	210/65	OT200E23P	1SCA103713R1001	3,20	1
250	5	210/65	OT250E23P	1SCA103715R1001	3,20	1
315	5	185/95	OT315E23P	1SCA101113R1001	4,35	1
400	5	185/95	OT400E23P	1SCA103717R1001	4,35	1

Interruptores - Seccionadores hasta 800V_{DC}

Incluyen mando de plástico negro, IP65, con indicación ON-OFF/I-O y eje como estándar. Con enclavamiento por candado en posición O-OFF (máx. 3) y con bloqueo puerta en posición I-ON (falseable por personal autorizado). El eje es de tipo telescópico y ajustable para diferentes profundidades de instalación (el eje no requiere mecanizado). Toda la gama de accesorios de las versiones estándares son compatibles con estos productos.

Mando Frontal Centrado

16	8	-/-	OT16F8	1SCA104836R1001	0,31	1
200	5	210/65	OT200E23P	1SCA103713R1001	3,20	1
250	5	210/65	OT250E23P	1SCA103715R1001	3,20	1
315	5	185/95	OT315E23P	1SCA101113R1001	4,35	1
400	5	185/95	OT400E23P	1SCA103717R1001	4,35	1
600	5	185/150	OT630E23P31	1SCA111409R1001	7,80	1

Interruptores - Seccionadores hasta 1000V_{DC}

Incluyen mando de plástico negro, IP65, con indicación ON-OFF/I-O y eje como estándar. Con enclavamiento por candado en posición O-OFF (máx. 3) y con bloqueo puerta en posición I-ON (falseable por personal autorizado). El eje es de tipo telescópico y ajustable para diferentes profundidades de instalación (el eje no requiere mecanizado). Toda la gama de accesorios de las versiones estándares son compatibles con estos productos.

Mando Frontal Centrado

200	6	210/65	OT200E33P	1SCA103719R1001	4,00	1
250	6	210/65	OT250E33P	1SCA103721R1001	3,80	1
315	6	185/95	OT315E33P	1SCA103723R1001	4,90	1
400	6	185/95	OT400E33P	1SCA103355R1001	4,00	1
600	6	185/150	OT630E33P31	1SCA111410R1001	11,30	1

Productos para aplicaciones solares

Información para Pedido

+

OESAZX1-S2

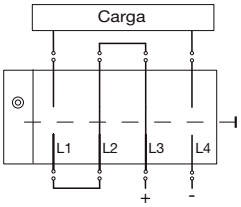

Figura A

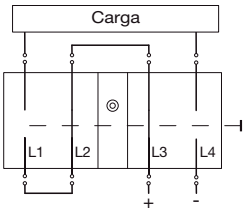

Figura B

OESAZX119

El aparato completo se compone de un Seccionador - Fusible + Adaptador Fusible.

Seccionadores - Fusible hasta 1000V_{DC}

Incluyen mando de plástico negro, IP65, con indicación ON-OFF/I-O y eje como estándar.
La gama OESA_SOL además incluye pre-cableado y kit de tornillos para los terminales.
Con enclavamiento por candado en posición O-OFF (máx. 3) y con bloqueo puerta en posición I-ON (falseable por personal autorizado).
Para la construcción completa del seccionador-fusible de la gama OESA_SOL se deben solicitar los adaptadores fusible (para L1 y L4) como accesorios. El tipo de adaptador fusible variará según el fusible escogido.
Fusibles no incluidos.
Toda la gama de accesorios de las versiones estándares son compatibles con estos productos.

Mando Frontal Izquierda

Corriente/ asignada de servicio DC-21 [A]	Número necesario de polos en serie	Longitud eje/mando incluido como estándar mm/mm	Tipo	Código	Peso [kg]	Emb/ud [ud]
200	4	250/125	OESA200R04SOL	1SCA022864R5300	8,20	1
250	4	250/125	OESA250R04SOL	1SCA022864R5480	8,20	1
400	4	250/125	OESA400R04SOL	1SCA022864R3510	10,70	1

Pre-cableado según la figura A.

Mando Frontal Centrado

63	4	161/65	OS63B22N1	1SCA022469R2580	1,72	1
200	4	250/125	OESA200R22SOL	1SCA022864R5210	8,20	1
250	4	250/125	OESA250R22SOL	1SCA022864R5560	8,20	1
400	4	250/125	OESA400R22SOL	1SCA022864R3600	9,40	1

Pre-cableado según la figura B (excepto OS63B22N1).

+

Adaptadores fusible para la gama OESA_SOL

Se requieren dos adaptadores fusible (en L1 y L4) para conseguir un interruptor-fusible. Kit de tornillos incluido. Cada referencia incluye 6 adaptadores fusible (apto para 3 polos). Adaptadores fusible según estándar DIN 43653. Para otro tipo de adaptador

Válido para interruptores	Tipo de fusible	Tipo	Código	Peso [kg]	Emb/ud [ud]
OESA_SOL	DIN110, 0-1-1*	OESAZX1-S2	1SCA022510R8860	0,90	1
OESA400_SOL	DIN110, 2	OESAZX1-S2	1SCA022510R8860	0,90	1
	DIN140, 1-2	OESAZX1-S6	1SCA022510R9320	1,00	1

1* = Tamaño de fusible Bussmann.

Cubrebornes para la gama OESA_SOL

Transparentes. Fijación rápida al interruptor. Para montaje superior e inferior.

Válido para interruptores	Ud. necesarias para 4 polos	Tipo	Código	Peso [kg]	Emb/ud [ud]
OESA_SOL	4	OESAZX119	1SCA022103R2450	0,06	1

OT16...40F8 Interruptor - Seccionador

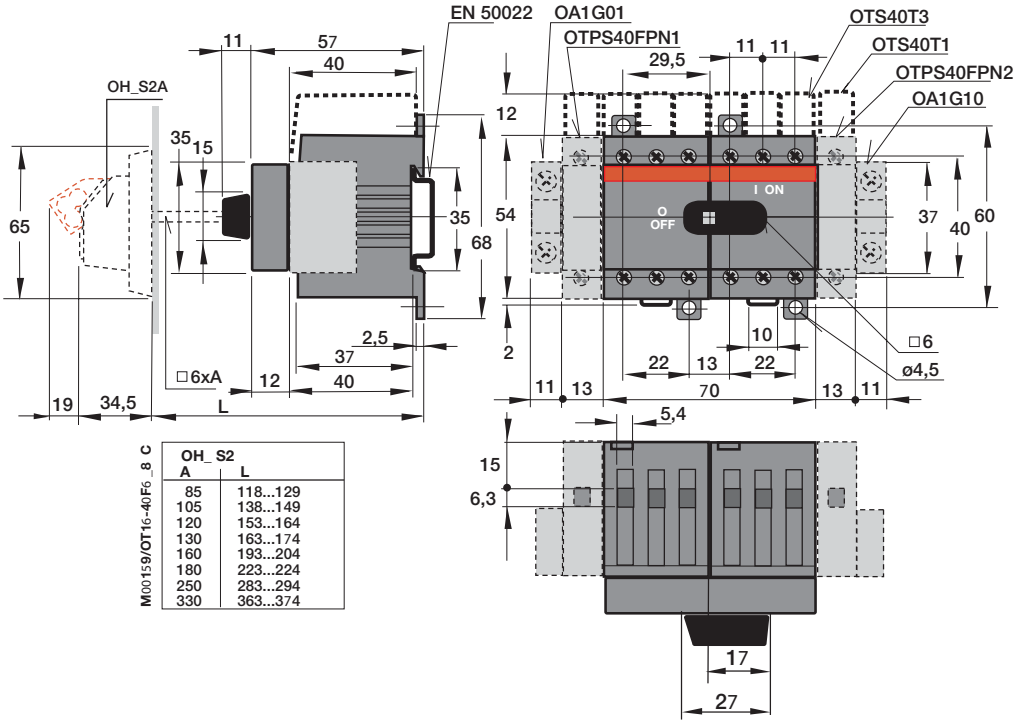

OH_S2 A	L
85	118...129
105	138...149
120	153...164
130	163...174
160	193...204
180	223...224
250	283...294
330	363...374

OS63B22N1 Interruptor - Seccionador y Seccionador - Fusible

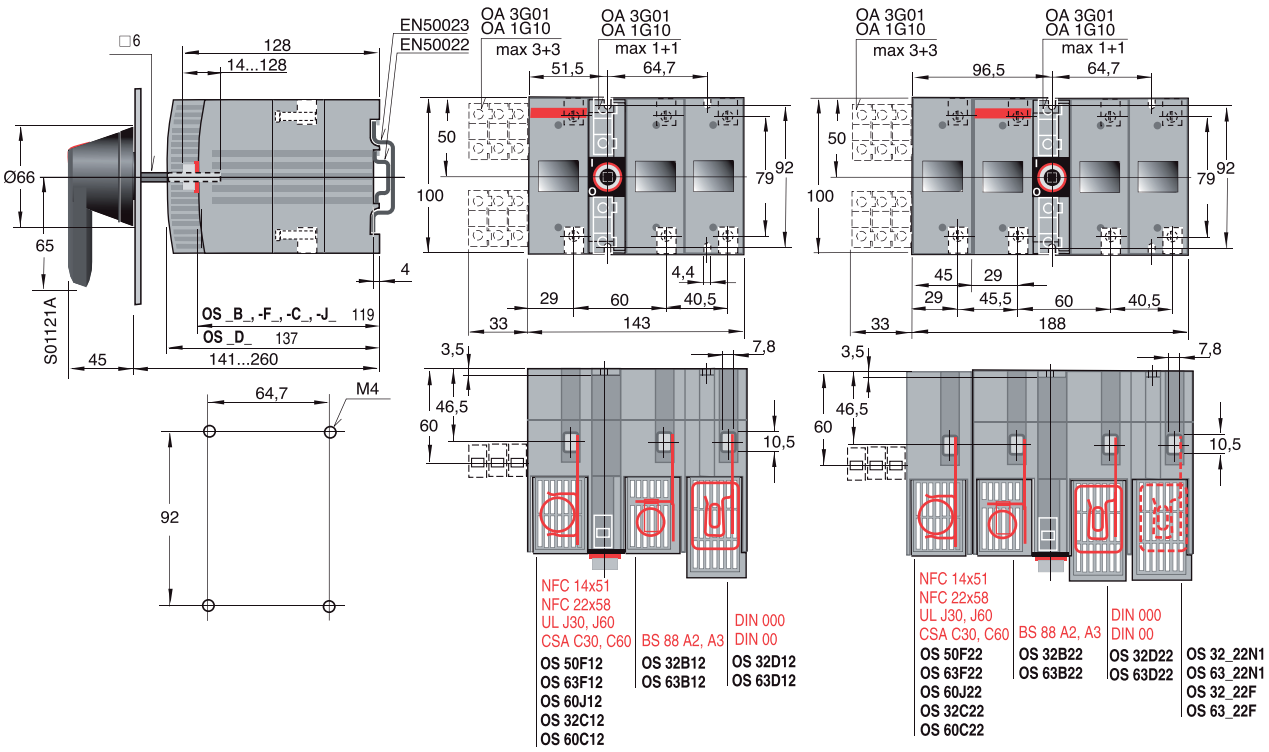

OT160E4 Interruptor - Seccionador

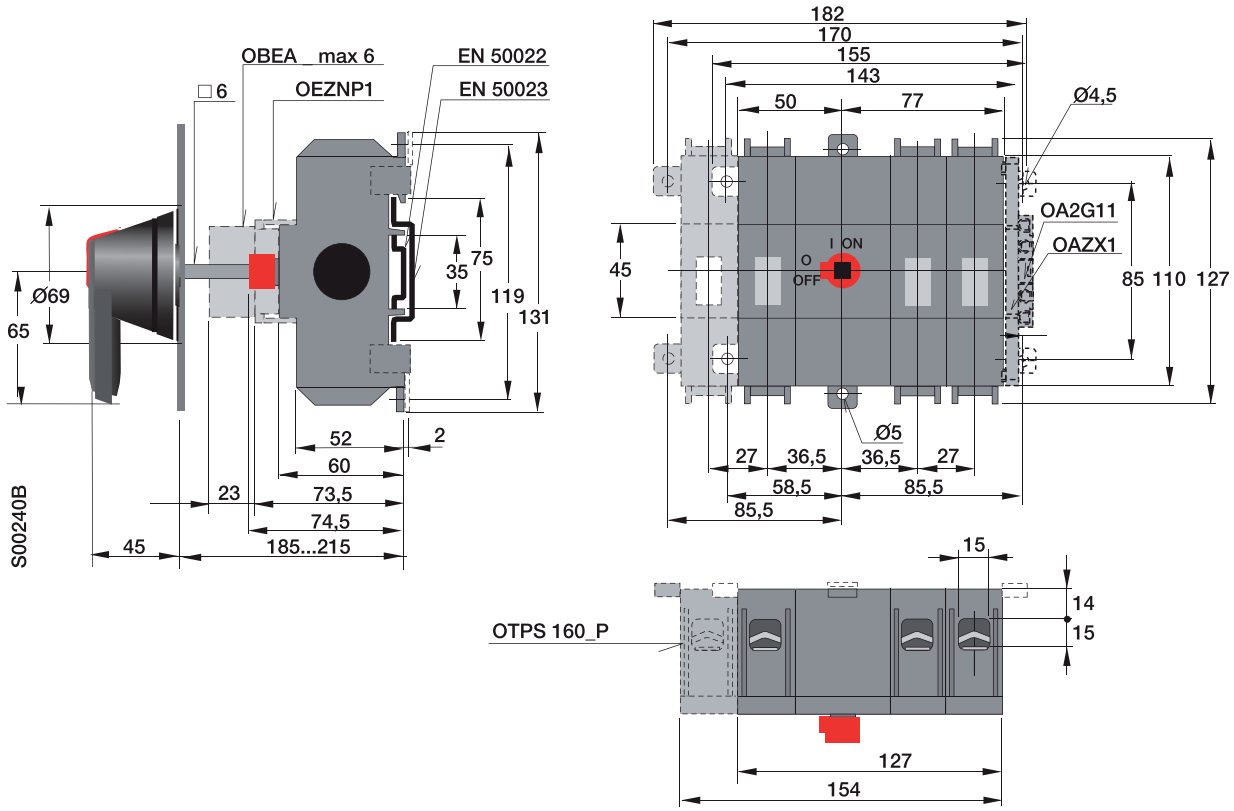

OT200…250E23/33P Interruptor - Seccionador

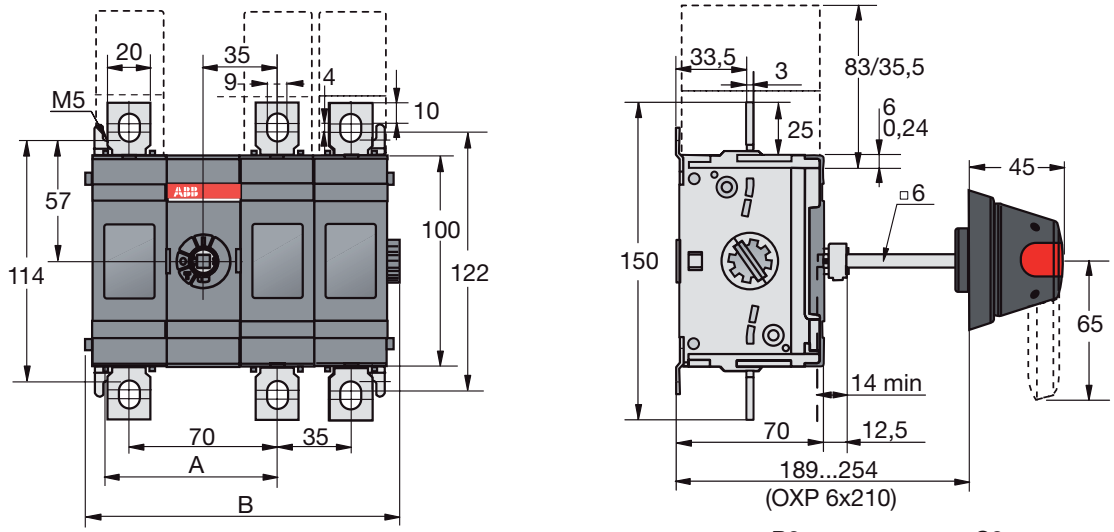

M00017/OT200_250E11_ 22 G

	OT200/250	
	E23 (5 polos)	E33 (6 polos)
A	115	150
B	220,5	255,5
A1	195	230
A2	80	115
B1	211	246
B2	88	123
C1	225	260
C2	95	130

OT315…400E23/33P Interruptor - Seccionador

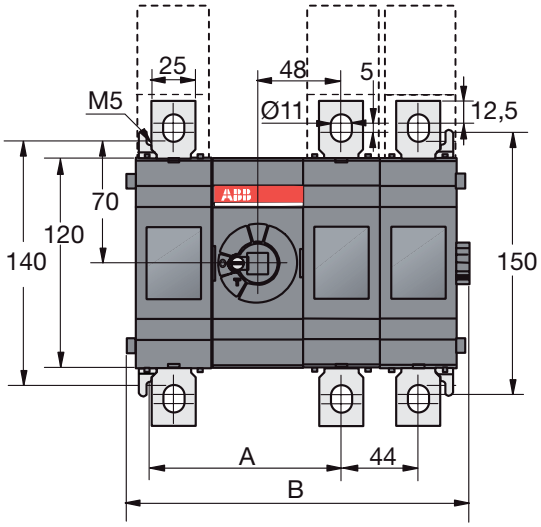

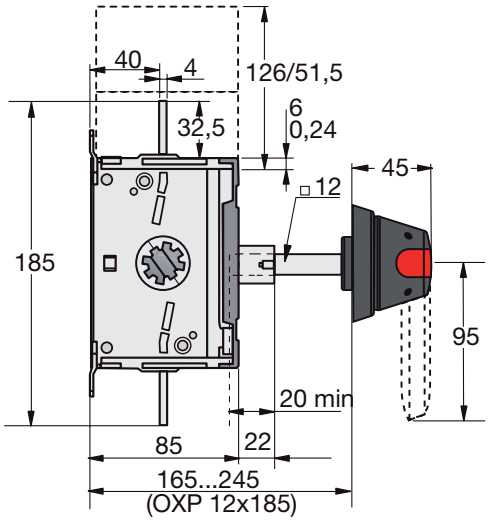

M00018/OT315_400E11_22 F

	OT315/400	
	E23 (5 polos)	E33 (6 polos)
A	153	197
B	284	328
A1	254	298
A2	105	149
B1	272	316
B2	114	158
C1	290	334
C2	123	167

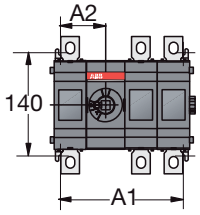

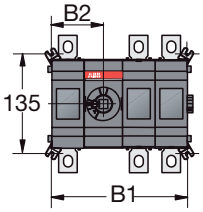

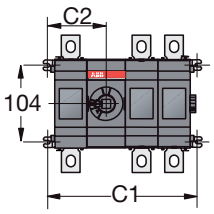

OT630E22/33P Interruptor - Seccionador

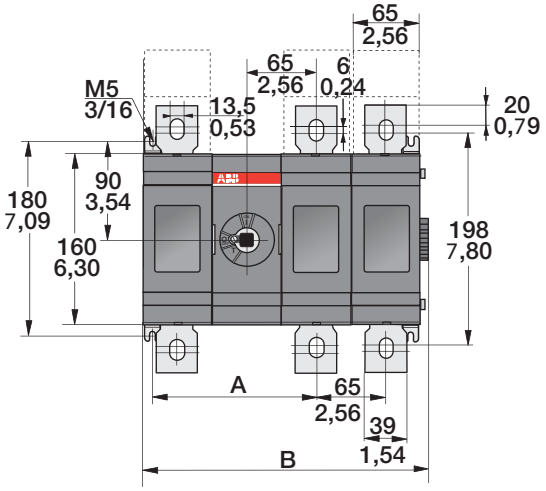

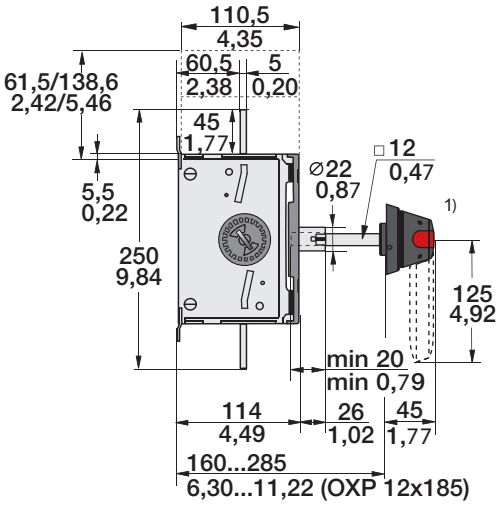

M00082 / OT630-800_11_22 D

	OT600/630/800		
	E22 (4 polos)	E23 (5 polos)	E33 (6 polos)
	mm / in	mm / in	mm / in
A	218,5/8,60	218,5/8,60	283,5/11,16
B	331 / 13,03	396 / 15,59	461 / 18,15
A1	307 / 12,09	372 / 14,65	437 / 17,20
A2	153,5 / 6,04	153,5 / 6,04	218,5 / 8,60
B1	325 / 12,80	390 / 15,35	455 / 17,91
B2	162,5 / 6,40	162,5 / 6,40	227,5 / 8,96
C1	343 / 13,50	408 / 16,06	473 / 18,62
C2	171,5 / 6,75	171,5 / 6,75	236,5 / 9,31

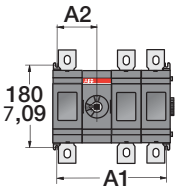

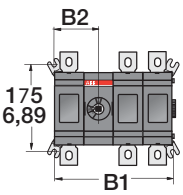

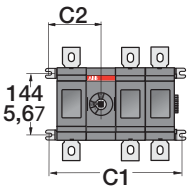

OESA200...400R04SOL Seccionador - Fusible

Mando Frontal izquierdo

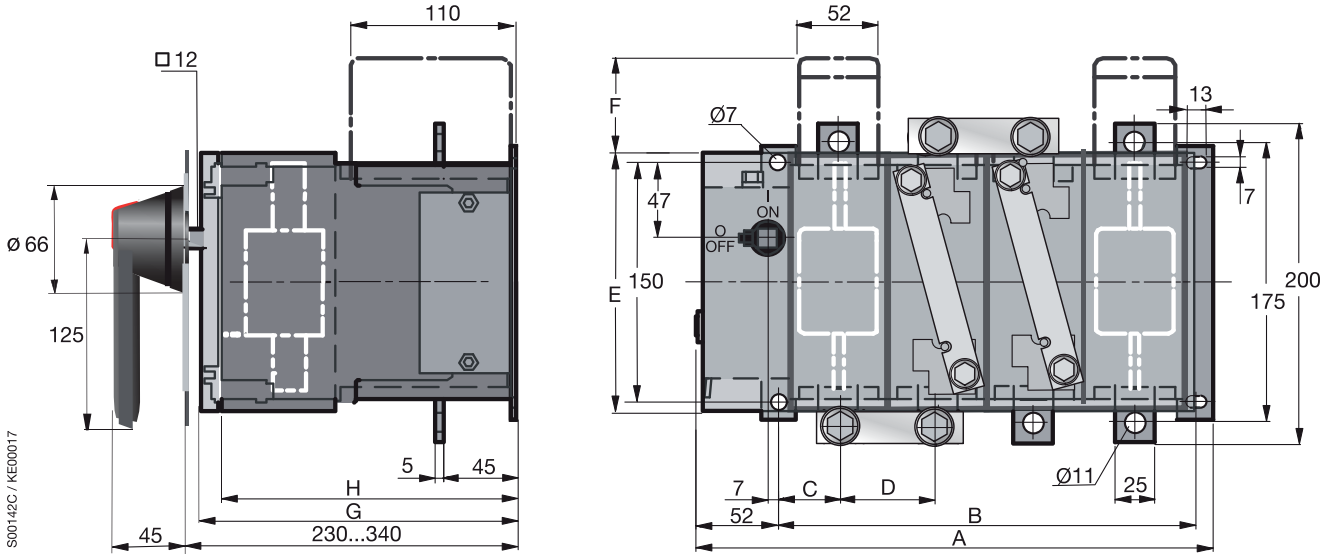

Tipo	A	B	C	D	E	F	G	H
OESA200...250R04SOL	324	260	37	62	162	60	199	185
OESA400R04SOL	356	292	41	70	180	51	206	192

OESA200...400R22SOL Seccionador - Fusible

Mando Frontal centrado

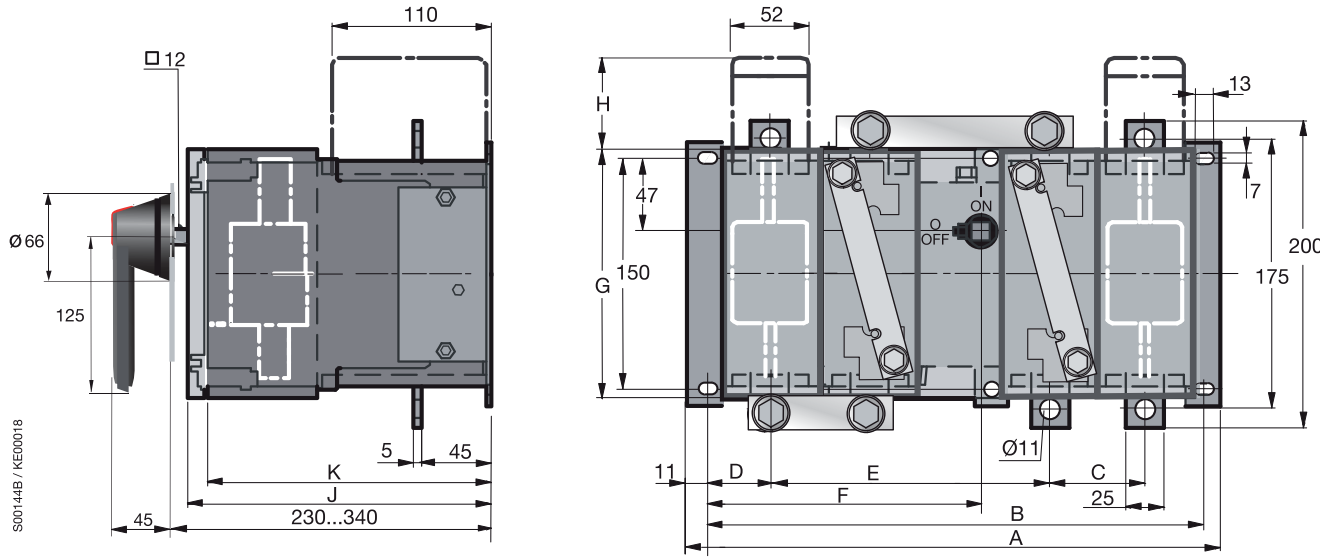

Tipo	A	B	C	D	E	F	G	H	J	K
OESA200...250R22SOL	340	318	62	37	120	175	162	60	199	185
OESA400R22SOL	372	350	70	41	128	191	180	51	206	192

Relación alfanumérica de modelos

Relación alfanumérica de modelos

Tipo	Código	Descripción	Pág.
OA1G01	1SCA022353R4890	CONT. AUX. OA1G01	20, 91
OA1G10	1SCA022353R4970	CONT. AUX. OA1G10	20, 35, 91, 96, 138, 142, 155
OA2G11	1SCA022379R8100	CONT. AUX. OA2G11	20, 24, 91
OA3G01	1SCA022456R7410	CONT. AUX. OA3G01	35, 96, 138, 142, 155
OA4B01	1SCA022276R9210	CONT. AUX. OA4B01	138
OA4B10	1SCA022276R9050	CONT. AUX. OA4B10	138
OA4B1C	1SCA022193R0150	CONT. AUX. OA4B1C	138
OA7G10	1SCA022673R1140	CONT. AUX. OA7G10	91
OA8G01	1SCA022744R2240	CONT. AUX. OA8G01	91
OAZX1	1SCA022467R5140	ADAPT. BLOQ. CONT. AUX. OAZX1	24
OBEA01	1SCA022190R3260	CONT. AUX. OBEA01	24
OBEA10	1SCA022190R3000	CONT. AUX. OBEA10	24
OEA28	1SCA022714R8810	MODULO CONT. AUX. OEA28	35, 155
OEM1000K3C230AC	1SCA022607R7310	INT. CONM. MOT OEM1000K3C230AC	101
OEM1000K3C24AC/DC	1SCA022607R5530	INT. CONM. MOT OEM1000K3C24AC/DC	101
OEM1000K3C48AC/DC	1SCA022607R6000	INT. CONM. MOT OEM1000K3C48AC/DC	101
OEM1000K4C230AC	1SCA022607R9790	INT. CONM. MOT OEM1000K4C230AC	101
OEM1000K4C24AC/DC	1SCA022607R7910	INT. CONM. MOT OEM1000K4C24AC/DC	101
OEM1000K4C48AC/DC	1SCA022607R9280	INT. CONM. MOT OEM1000K4C48AC/DC	101
OEM1250K3C230AC	1SCA022607R7400	INT. CONM. MOT OEM1250K3C230AC	101
OEM1250K3C24AC/DC	1SCA022607R5610	INT. CONM. MOT OEM1250K3C24AC/DC	101
OEM1250K3C48AC/DC	1SCA022607R5960	INT. CONM. MOT OEM1250K3C48AC/DC	101
OEM1250K4C230AC	1SCA022607R9610	INT. CONM. MOT OEM1250K4C230AC	101
OEM1250K4C24AC/DC	1SCA022607R7820	INT. CONM. MOT OEM1250K4C24AC/DC	101
OEM1250K4C48AC/DC	1SCA022607R9360	INT. CONM. MOT OEM1250K4C48AC/DC	101
OEM1600K3C230AC	1SCA022607R7580	INT. CONM. MOT OEM1600K3C230AC	101
OEM1600K3C24AC/DC	1SCA022607R5700	INT. CONM. MOT OEM1600K3C24AC/DC	101
OEM1600K3C48AC/DC	1SCA022607R5880	INT. CONM. MOT OEM1600K3C48AC/DC	101
OEM1600K4C230AC	1SCA022607R9520	INT. CONM. MOT OEM1600K4C230AC	101
OEM1600K4C24AC/DC	1SCA022607R7660	INT. CONM. MOT OEM1600K4C24AC/DC	101
OEM1600K4C48AC/DC	1SCA022607R9440	INT. CONM. MOT OEM1600K4C48AC/DC	101
OESA200R04SOL	1SCA022864R5300	INT. SOLAR OESA200R04SOL	197
OESA200R22SOL	1SCA022864R5210	INT. SOLAR OESA200R22SOL	197
OESA250R04SOL	1SCA022864R5480	INT. SOLAR OESA250R04SOL	197
OESA250R22SOL	1SCA022864R5560	INT. SOLAR OESA250R22SOL	197
OESA400R04SOL	1SCA022864R3510	INT. SOLAR OESA400R04SOL	197
OESA400R22SOL	1SCA022864R3600	INT. SOLAR OESA400R22SOL	197
OESAZK98	1SCA022067R7370	PUENTE PLETINA Cu OESAZK98	156
OESAZL79	1SCA022067R7110	PUENTE DE PLETINA OESAZL79	156
OESAZW1	1SCA022064R3710	KIT CONV. CONM. OESAZW1	143
OESAZW2	1SCA022078R1600	KIT INT. 6 Y 8 POLOS OESAZW2	25, 38, 143, 160
OESAZX119	1SCA022103R2450	CUBREBORNE OESAZX119	197
OESAZX160	1SCA022186R3960	PUENTE DE NEUTRO OESAZX160	35, 156
OESAZX162	1SCA022193R0400	PUENTE DE NEUTRO OESAZX162	35, 156
OESAZX164	1SCA022202R9520	PUENTE DE NEUTRO OESAZX164	35, 156
OESAZX165	1SCA022202R9790	PUENTE DE NEUTRO OESAZX165	35, 156
OESAZX167	1SCA022190R1560	MANGUITO EXT. EJE OESAZX167	35
OESAZX1-S2	1SCA022510R8860	KIT ADAPT. FUS. OESAZX1-S2	197
OESAZX1-S6	1SCA022510R9320	KIT ADAPT. FUS. OESAZX1-S6	197
OESC250K03	1SCA022700R2270	INT. CONM. OESC250K03	104
OESC250K04	1SCA022700R2510	INT. CONM. OESC250K04	104
OESC500K03	1SCA022700R2350	INT. CONM. OESC500K03	104
OESC500K04	1SCA022700R2600	INT. CONM. OESC500K04	104
OETL3150K3	1SCA022115R6340	INT. SECC. OETL3150K3	39, 40
OETL3150K4	1SCA022115R6510	INT. SECC. OETL3150K4	39, 40
OETL3150KV12	1SCA022290R3390	INT. SECC. OETL3150KV12	39, 40
OETL3150KV22	1SCA022293R8260	INT. SECC. OETL3150KV22	39, 40
OETL-NF1600P	1SCA022282R0690	INT. SECC. OETL-NF1600PABB	44
OETL-NF2000P	1SCA022282R0850	INT. SECC. OETL-NF2000P	44
OETL-NFC1200-4P	1SCA022705R2110	INT. CONM. OETL-NFC1200-4P	104
OETL-NFC1200-P	1SCA022596R1360	INT. CONM. OETL-NFC1200-P	104
OETL-NFC800-4P	1SCA022705R2020	INT. CONM. OETL-NFC800-4P	104
OETL-NFC800-P	1SCA022596R1280	INT. CONM. OETL-NFC800-P	104
OETLZK19	1SCA022093R1850	ADAPTADOR OETLZK19	35, 154
OETLZW11	1SCA022078R0030	KIT CONV. CONM. OETLZW11	38, 160
OETLZW13	1SCA022078R0460	KIT CONV. BY-PASS OETLZW13	38, 99, 160
OETLZW14	1SCA022077R3410	ENC. MEC. OETLZW14	38, 160
OETLZW15	1SCA022081R9340	ENC. MEC. OETLZW15	38, 42, 160
OETLZW16	1SCA022093R2070	LEVA PARA ENC. OETLZW16	21, 25, 37, 91, 97, 157
OETLZW3	1SCA022049R0380	ENC. MEC. OETLZW3	38, 160
OETLZW5	1SCA022052R3900	LEVA PARA ENC. OETLZW5	37, 41, 97, 157
OETLZW9	1SCA022061R3300	KIT INT. 6 Y 8 POLOS OETLZW9	38, 160
OETLZX114	1SCA022117R7510	CONEX. POR BARRAS OETLZX114	42

Tipo	Código	Descripción	Pág.
OETLZX114/1	1SCA022126R1990	CONEX. POR BARRAS OETLZX114/1	42
OETLZX115	1SCA022117R7770	CONEX. POR BARRAS OETLZX115	42
OETLZX115/1	1SCA022126R2110	CONEX. POR BARRAS OETLZX115/1	42
OETLZX58	1SCA022068R8220	SOPORTE EJE OETLZX58	19
OETLZX71	1SCA022068R2700	SOPORTE MANDO OETLZX71	41
OETLZX95	1SCA022083R5620	MANGUITO EXT. EJE OETLZX95	35, 41, 154
OETLZXC10	1SCA022608R1340	BARRA DE PUENTE OETLZXC10	103
OETLZXC7	1SCA022608R1000	BARRA DE PUENTE OETLZXC7	103
OETLZXC8	1SCA022608R1180	BARRA DE PUENTE OETLZXC8	103
OETLZXC9	1SCA022608R1260	BARRA DE PUENTE OETLZXC9	103
OEZNP1	1SCA022259R7410	BASE MON. CONT. AUX. OEZNP1	24
OEZXX13	1SCA022299R9720	KIT TERMINALES OEZXX13	25
OEZXX6	1SCA022292R6330	KIT TERMINALES OEZXX6	25
OFAW1	1SCA022003R9760	PUENTE DE PLETINA OFAW1	156
OFAW2	1SCA022003R9840	PUENTE DE PLETINA OFAW2	156
OFAW3	1SCA022003R9920	PUENTE DE PLETINA OFAW3	156
OFM260	1SCA022459R8560	MONITOR FUSIBLES OFM260	138, 143
OFM690	1SCA022459R8480	MONITOR FUSIBLES OFM690	138, 143
OFMZX2	1SCA022475R9910	KIT TERMINALES OFMZX2	138, 143, 156
OFS260	1SCA022716R0180	MONITOR FUSIBLES OFS260	156
OFS690	1SCA022715R9920	MONITOR FUSIBLES OFS690	156
OHB125J12	1SCA022381R1560	MANDO OHB125J12	32, 153
OHB125J12E011	1SCA022589R3340	MANDO OHB125J12E011	95
OHB125J12E311	1SCA022615R1730	MANDO OHB125J12E311	95
OHB125J12T	1SCA022652R2220	MANDO OHB125J12T	32
OHB13	1SCA022712R4620	MANDO OHB13	23
OHB145J12	1SCA022381R2110	MANDO OHB145J12	153
OHB145J12E011	1SCA022399R8530	MANDO OHB145J12E011	32, 153
OHB150J12P	1SCA022865R9430	MANDO OHB150J12P	153
OHB175J12	1SCA022381R2450	MANDO OHB175J12	153
OHB175J12E011	1SCA022459R9700	MANDO OHB175J12E011	32, 153
OHB175J12E16	1SCA022692R2080	MANDO OHB175J12E16	104
OHB200J12P	1SCA022865R9510	MANDO OHB200J12P	32, 153
OHB200J12PE011	1SCA022873R4230	MANDO OHB200J12PE011	95
OHB200J12PE311	1SCA104685R1001	MANDO OHB200J12PE311	95
OHB275J12	1SCA022381R2960	MANDO OHB275J12	40, 153
OHB275J12E011	1SCA022460R7220	MANDO OHB275J12E011	40
OHB275J12E16	1SCA022690R0350	MANDO OHB275J12E16	104
OHB4	1SCA022439R4050	MANDO OHB4	137, 142
OHB45J6	1SCA022380R8770	MANDO OHB45J6	19
OHB45J6E011	1SCA022594R7110	MANDO OHB45J6E011	89
OHB45J6E311	1SCA022817R2130	MANDO OHB45J6E311	89
OHB65J6	1SCA022380R9660	MANDO OHB65J6	19, 23, 32, 137, 142, 153
OHB65J6E011	1SCA022383R2480	MANDO OHB65J6E011	95
OHB65J6E311	1SCA022662R4730	MANDO OHB65J6E311	95
OHB65J6T	1SCA022399R8110	MANDO OHB65J6T	32, 137, 142, 153
OHB65J6TE001S	1SCA022549R5880	MANDO OHB65J6TE001S	142
OHB65J6TE00S	1SCA109016R1001	MANDO OHB65J6TE00S	137
OHB80J6	1SCA022381R0240	MANDO OHB80J6	23
OHB95J12	1SCA022381R0830	MANDO OHB95J12	32, 153
OHB95J12E011	1SCA022621R0760	MANDO OHB95J12E011	95
OHB95J12E311	1SCA022779R2140	MANDO OHB95J12E311	95
OHB95J12T	1SCA022736R1750	MANDO OHB95J12T	32, 153
OHBS1	1SCA109087R1001	MANDO OHBS1	17
OHBS11	1SCA109092R1001	MANDO OHBS11	89
OHBS12	1SCA108252R1001	MANDO OHBS12	89
OHBS1AH	1SCA102680R1001	MANDO OHBS1AH	17
OHBS1AH1	1SCA105210R1001	MANDO OHBS1AH1	17
OHBS1PH	1SCA105211R1001	MANDO OHBS1PH	18
OHBS1RH	1SCA105212R1001	MANDO OHBS1RH	18
OHBS2	1SCA109089R1001	MANDO OHBS2	17, 89
OHBS2AJ	1SCA105213R1001	MANDO OHBS2AJ	17
OHBS2AJ1	1SCA105215R1001	MANDO OHBS2AJ1	17
OHBS2AJE011	1SCA105220R1001	MANDO OHBS2AJE011	89
OHBS2AJEH	1SCA108230R1001	MANDO OHBS2AJEH	17
OHBS2PJ	1SCA105231R1001	MANDO OHBS2PJ	18
OHBS2PJEH	1SCA109371R1001	MANDO OHBS2PJEH	18
OHBS2RJ	1SCA105232R1001	MANDO OHBS2RJ	18
OHBS3	1SCA108320R1001	MANDO OHBS3	17, 89
OHBS3AH	1SCA105234R1001	MANDO OHBS3AH	17
OHBS3AH1	1SCA105235R1001	MANDO OHBS3AH1	17
OHBS3PH	1SCA105236R1001	MANDO OHBS3PH	18
OHBS3RH	1SCA105237R1001	MANDO OHBS3RH	18

Relación alfanumérica de modelos

Tipo	Código	Descripción	Pág.
OHBS5	1SCA109015R1001	MANDO OHBS5	137
OHBS9	1SCA108665R1001	MANDO OHBS9	89
OHG125J12	1SCA022381R1640	MANDO OHG125J12	32
OHG45J6	1SCA022380R8850	MANDO OHG45J6	19
OHG65J6	1SCA022380R9740	MANDO OHG65J6	19, 23, 32
OHG80J6	1SCA022381R0320	MANDO OHG80J6	23
OHG95J12	1SCA022381R0910	MANDO OHG95J12	32
OHGS1AH	1SCA105261R1001	MANDO OHGS1AH	17
OHGS1AH1	1SCA105262R1001	MANDO OHGS1AH1	17
OHGS1PH	1SCA105263R1001	MANDO OHGS1PH	18
OHGS1RH	1SCA105264R1001	MANDO OHGS1RH	18
OHGS2AJ	1SCA105265R1001	MANDO OHGS2AJ	17
OHGS2AJ1	1SCA105266R1001	MANDO OHGS2AJ1	17
OHGS2PJ	1SCA105268R1001	MANDO OHGS2PJ	18
OHGS2RJ	1SCA105269R1001	MANDO OHGS2RJ	18
OHGS3AH	1SCA105270R1001	MANDO OHGS3AH	17
OHGS3AH1	1SCA105271R1001	MANDO OHGS3AH1	17
OHGS3PH	1SCA105272R1001	MANDO OHGS3PH	18
OHGS3RH	1SCA105273R1001	MANDO OHGS3RH	18
OHM125L12	1SCA022739R1150	MANDO ACERO INOX. OHM125L12	32, 153
OHM175L12	1SCA022739R1230	MANDO ACERO INOX. OHM175L12	32, 153
OHM275L12	1SCA022832R4840	MANDO ACERO INOX. OHM275L12	32, 153
OHM65L6	1SCA022739R1070	MANDO ACERO INOX. OHM65L6	23, 32, 137, 142, 153
OHRS1	1SCA109095R1001	MANDO OHRS1	17
OHRS12	1SCA108253R1001	MANDO OHRS12	89
OHRS2	1SCA108598R1001	MANDO OHRS2	17, 89
OHRS3	1SCA108667R1001	MANDO OHRS3	17, 89
OHRS9	1SCA108666R1001	MANDO OHRS9	89
OHSS1AH	1SCA105274R1001	MANDO OHSS1AH	17
OHSS1AH1	1SCA105275R1001	MANDO OHSS1AH1	17
OHSS1PH	1SCA105276R1001	MANDO OHSS1PH	18
OHSS1RH	1SCA105277R1001	MANDO OHSS1RH	18
OHSS2AJ	1SCA105278R1001	MANDO OHSS2AJ	17
OHSS2AJ1	1SCA105279R1001	MANDO OHSS2AJ1	17
OHSS2PJ	1SCA105280R1001	MANDO OHSS2PJ	18
OHSS2RJ	1SCA105281R1001	MANDO OHSS2RJ	18
OHSS3AH	1SCA105283R1001	MANDO OHSS3AH	17
OHSS3AH1	1SCA105284R1001	MANDO OHSS3AH1	17
OHSS3PH	1SCA105285R1001	MANDO OHSS3PH	18
OHSS3RH	1SCA105286R1001	MANDO OHSS3RH	18
OHY125J12	1SCA022381R1720	MANDO OHY125J12	32, 153
OHY125J12E011	1SCA022615R1650	MANDO OHY125J12E011	95
OHY125J12T	1SCA022652R2310	MANDO OHY125J12T	32
OHY145J12	1SCA022381R2370	MANDO OHY145J12	153
OHY145J12E011	1SCA022460R7060	MANDO OHY145J12E011	32, 153
OHY150J12P	1SCA101586R1001	MANDO OHY150J12P	153
OHY175J12	1SCA022381R2700	MANDO OHY175J12	153
OHY175J12E011	1SCA022461R1920	MANDO OHY175J12E011	32, 153
OHY200J12P	1SCA101587R1001	MANDO OHY200J12P	32, 153
OHY200J12PE011	1SCA104686R1001	MANDO OHY200J12PE011	95
OHY275J12	1SCA022381R3180	MANDO OHY275J12	40, 153
OHY275J12E011	1SCA022460R7310	MANDO OHY275J12E011	40
OHY45J6	1SCA022380R8930	MANDO OHY45J6	19
OHY45J6E011	1SCA022817R2210	MANDO OHY45J6E011	89
OHY45J6E311	1SCA022817R2300	MANDO OHY45J6E311	89
OHY65J6	1SCA022380R9820	MANDO OHY65J6	19, 23, 32, 137, 142, 153
OHY65J6E011	1SCA022779R1840	MANDO OHY65J6E011	95
OHY65J6T	1SCA022456R9540	MANDO OHY65J6T	32, 137, 142, 153
OHY65J6TE001S	1SCA022639R9270	MANDO OHY65J6TE001S	142
OHY65J6TE00S	1SCA022688R0140	MANDO OHY65J6TE00S	137
OHY80J6	1SCA022381R0410	MANDO OHY80J6	23
OHY95J12	1SCA022381R1050	MANDO OHY95J12	32, 153
OHY95J12E011	1SCA022621R0920	MANDO OHY95J12E011	95
OHY95J12T	1SCA022736R1910	MANDO OHY95J12T	32, 153
OHYS1AH	1SCA105290R1001	MANDO OHYS1AH	17
OHYS1AH1	1SCA105291R1001	MANDO OHYS1AH1	17
OHYS1PH	1SCA105294R1001	MANDO OHYS1PH	18
OHYS1RH	1SCA105295R1001	MANDO OHYS1RH	18
OHYS2AJ	1SCA105296R1001	MANDO OHYS2AJ	17
OHYS2AJ1	1SCA105297R1001	MANDO OHYS2AJ1	17
OHYS2AJE011	1SCA105301R1001	MANDO OHYS2AJE011	89
OHYS2PJ	1SCA105322R1001	MANDO OHYS2PJ	18
OHYS2RJ	1SCA105323R1001	MANDO OHYS2RJ	18

Tipo	Código	Descripción	Pág.
OHYS3AH	1SCA105325R1001	MANDO OHYS3AH	17
OHYS3AH1	1SCA105326R1001	MANDO OHYS3AH1	17
OHYS3PH	1SCA105327R1001	MANDO OHYS3PH	18
OHYS3RH	1SCA105328R1001	MANDO OHYS3RH	18
OHZX4	1SCA022467R2470	BRIDA ENCL. PUERTA OHZX4	37
OHZX5	1SCA022467R5060	SOPORTE MANDO OHZX5	23
OHZX6	1SCA022559R5670	SOPORTE MANDO OHZX6	19
OPB1	1SCA022353R3730	CARATULA IND. MANDO OPB1	19
OPB2	1SCA022353R4110	CARATULA IND. MANDO OPB2	19
OPB3	1SCA022679R3410	SUJECION PLACA IND. OPB3	33
OPX3	1SCA022679R3500	PLACA INDICADORA OPX3	33
OPX3/TEXT	1SCA022696R6370	PLACA INDICADORA OPX3/TEXT	33
OPX3EN1	1SCA022695R0610	PLACA INDICADORA OPX3EN1	33
OPY1	1SCA022353R3810	CARATULA IND. MANDO OPY1	19
OPY2	1SCA022353R4200	CARATULA IND. MANDO OPY2	19
OPY3	1SCA022695R0450	SUJECION PLACA IND. OPY3	33
OS100F03	1SCA022502R6460	INT. FUS. OS100F03	141
OS100F04N2	1SCA022508R4580	INT. FUS. OS100F04N2	141
OS100FS30	1SCA022502R6620	INT. FUS. OS100FS30	141
OS100FS40N1	1SCA022544R8370	INT. FUS. OS100FS40N1	141
OS100J03P	1SCA022456R8810	INT. FUS. OS100J03P	161
OS100J04FP	1SCA022508R2700	INT. FUS. OS100J04FP	161
OS100J04N2P	1SCA022544R7050	INT. FUS. OS100J04N2P	161
OS100J12P	1SCA022483R4550	INT. FUS. OS100J12P	161
OS100J22FP	1SCA022508R2960	INT. FUS. OS100J22FP	161
OS100J22N1P	1SCA022544R6830	INT. FUS. OS100J22N1P	161
OS100JS30P	1SCA022508R3510	INT. FUS. OS100JS30P	161
OS100JS40FP	1SCA022544R8960	INT. FUS. OS100JS40FP	161
OS100JS40N1P	1SCA022544R8700	INT. FUS. OS100JS40N1P	161
OS1250B03K	1SCA108715R1001	INT. FUS. OS1250B03K	150
OS1250B04N2K	1SCA108717R1001	INT. FUS. OS1250B04N2K	150
OS1250D03K	1SCA108718R1001	INT. FUS. OS1250D03K	147
OS1250D03N3P	1SCA107932R1001	INT. FUS. OS1250D03N3P	145
OS1250D03P	1SCA105475R1001	INT. FUS. OS1250D03P	145
OS1250D04FP	1SCA105473R1001	INT. FUS. OS1250D04FP	145
OS1250D04N2K	1SCA108719R1001	INT. FUS. OS1250D04N2K	147
OS1250D04N2P	1SCA105248R1001	INT. FUS. OS1250D04N2P	145
OS1250D12P	1SCA105246R1001	INT. FUS. OS1250D12P	146
OS1250D22N2P	1SCA107933R1001	INT. FUS. OS1250D22N2P	146
OS1250DA03K	1SCA108720R1001	INT. FUS. OS1250DA03K	147
OS1250DA03N3P	1SCA107934R1001	INT. FUS. OS1250DA03N3P	145
OS1250DA03P	1SCA105238R1001	INT. FUS. OS1250DA03P	145
OS1250DA04FP	1SCA105240R1001	INT. FUS. OS1250DA04FP	145
OS1250DA04N2K	1SCA108721R1001	INT. FUS. OS1250DA04N2K	147
OS1250DA04N2P	1SCA105243R1001	INT. FUS. OS1250DA04N2P	145
OS1250DA12P	1SCA105241R1001	INT. FUS. OS1250DA12P	146
OS1250DA22N2P	1SCA107935R1001	INT. FUS. OS1250DA22N2P	146
OS125D03	1SCA022469R8780	INT. FUS. OS125D03	141
OS125D04N2	1SCA022507R3030	INT. FUS. OS125D04N2	141
OS125D12	1SCA022472R3860	INT. FUS. OS125D12	141
OS125D22N1	1SCA022537R6730	INT. FUS. OS125D22N1	141
OS125DS30	1SCA022502R6890	INT. FUS. OS125DS30	141
OS125DS40N1	1SCA022543R2370	INT. FUS. OS125DS40N1	141
OS125F03	1SCA022502R7010	INT. FUS. OS125F03	141
OS125F04N2	1SCA022505R1570	INT. FUS. OS125F04N2	141
OS125FS30	1SCA022502R7270	INT. FUS. OS125FS30	141
OS125FS40N1	1SCA022544R8530	INT. FUS. OS125FS40N1	141
OS160D03	1SCA022456R8310	INT. FUS. OS160D03	141
OS160D04N2	1SCA022507R2650	INT. FUS. OS160D04N2	141
OS160D12	1SCA022472R6030	INT. FUS. OS160D12	141
OS160D22N1	1SCA022537R5520	INT. FUS. OS160D22N1	141
OS160DS30	1SCA022458R1830	INT. FUS. OS160DS30	141
OS160DS40N1	1SCA022537R6280	INT. FUS. OS160DS40N1	141
OS200B03K	1SCA022763R6950	INT. FUS. OS200B03K	150
OS200B04N2K	1SCA022763R7090	INT. FUS. OS200B04N2K	150
OS200BS03K	1SCA022860R3990	INT. FUS. OS200BS03K	151
OS200BS04N2K	1SCA022870R7690	INT. FUS. OS200BS04N2K	151
OS200BS30K	1SCA022870R7850	INT. FUS. OS200BS30K	151
OS200BS40N2K	1SCA022870R8230	INT. FUS. OS200BS40N2K	151
OS200D02P	1SCA022759R9220	INT. FUS. OS200D02P	145
OS200D03K	1SCA022764R7130	INT. FUS. OS200D03K	147
OS200D03N3P	1SCA022749R8710	INT. FUS. OS200D03N3P	145
OS200D03P	1SCA022709R9500	INT. FUS. OS200D03P	145

Relación alfanumérica de modelos

Tipo	Código	Descripción	Pág.
OS200D04FP	1SCA022725R4750	INT. FUS. OS200D04FP	145
OS200D04N2K	1SCA022768R7430	INT. FUS. OS200D04N2K	147
OS200D04N2P	1SCA022709R9680	INT. FUS. OS200D04N2P	145
OS200D12P	1SCA022721R3050	INT. FUS. OS200D12P	146
OS200D22N2P	1SCA022721R3130	INT. FUS. OS200D22N2P	146
OS200DS03K	1SCA022871R0810	INT. FUS. LATERAL OS200DS03K	147
OS200DS04FK	1SCA022871R1020	INT. FUS. LATERAL OS200DS04FK	147
OS200DZ03P	1SCA022797R3440	INT. FUS. OS200DZ03P	145, 146
OS200DZ04N2P	1SCA022820R9230	INT. FUS. OS200DZ04N2P	145
OS200DZ12P	1SCA022820R9150	INT. FUS. OS200DZ12P	146
OS200J03P	1SCA022709R9760	INT. FUS. OS200J03P	161
OS250B03K	1SCA022763R6010	INT. FUS. OS250B03K	150
OS250B04N2K	1SCA022763R6280	INT. FUS. OS250B04N2K	150
OS250BS03K	1SCA022860R4450	INT. FUS. OS250BS03K	151
OS250BS04N2K	1SCA022870R8400	INT. FUS. OS250BS04N2K	151
OS250BS30K	1SCA022870R8660	INT. FUS. OS250BS30K	151
OS250BS40N2K	1SCA022870R9040	INT. FUS. OS250BS40N2K	151
OS250D02P	1SCA022760R0170	INT. FUS. OS250D02P	145
OS250D03K	1SCA022763R6360	INT. FUS. OS250D03K	147
OS250D03N3P	1SCA022749R9430	INT. FUS. OS250D03N3P	145
OS250D03P	1SCA022719R0090	INT. FUS. OS250D03P	145
OS250D04FP	1SCA022726R8620	INT. FUS. OS250D04FP	145
OS250D04N2K	1SCA022763R6440	INT. FUS. OS250D04N2K	147
OS250D04N2P	1SCA022719R2380	INT. FUS. OS250D04N2P	145
OS250D12P	1SCA022726R8380	INT. FUS. OS250D12P	146
OS250D22N2P	1SCA022726R8460	INT. FUS. OS250D22N2P	146
OS250DS03K	1SCA022860R3130	INT. FUS. LATERAL OS250DS03K	147
OS250DS04FK	1SCA022860R3300	INT. FUS. LATERAL OS250DS04FK	147
OS25FF1210	1SCA108636R1001	INT. FUS. OS25FF1210	137
OS25FF2210N1	1SCA108638R1001	INT. FUS. OS25FF2210N1	137
OS25FFS3010	1SCA108639R1001	INT. FUS. OS25FFS3010	137
OS25FFS4010N1	1SCA108661R1001	INT. FUS. OS25FFS4010N1	137
OS30FACCS30P	1SCA108999R1001	INT. FUS. OS30FACCS30P	161
OS30FAJ12P	1SCA108828R1001	INT. FUS. OS30FAJ12P	161
OS30FAJ22FP	1SCA108831R1001	INT. FUS. OS30FAJ22FP	161
OS30FAJS30P	1SCA108838R1001	INT. FUS. OS30FAJS30P	161
OS315B03K	1SCA022763R6520	INT. FUS. OS315B03K	150
OS315B04N2K	1SCA022763R6610	INT. FUS. OS315B04N2K	150
OS315BS03K	1SCA022860R4880	INT. FUS. OS315BS03K	151
OS315BS04N2K	1SCA022870R9210	INT. FUS. OS315BS04N2K	151
OS315BS30K	1SCA022870R9470	INT. FUS. OS315BS30K	151
OS315BS40N2K	1SCA022870R9800	INT. FUS. OS315BS40N2K	151
OS32D12	1SCA022456R9710	INT. FUS. OS32D12	141
OS32D22N1	1SCA022456R9890	INT. FUS. OS32D22N1	141
OS32DS30	1SCA022471R3090	INT. FUS. OS32DS30	141
OS32DS40N1	1SCA022471R6600	INT. FUS. OS32DS40N1	141
OS32FF1214	1SCA108642R1001	INT. FUS. OS32FF1214	137
OS32FF2214N1	1SCA108645R1001	INT. FUS. OS32FF2214N1	137
OS32FFS3014	1SCA108646R1001	INT. FUS. OS32FFS3014	137
OS32FFS4014N1	1SCA108649R1001	INT. FUS. OS32FFS4014N1	137
OS400B03K	1SCA022763R6790	INT. FUS. OS400B03K	150
OS400B04N2K	1SCA022763R6870	INT. FUS. OS400B04N2K	150
OS400BS03K	1SCA022860R5260	INT. FUS. OS400BS03K	151
OS400BS04N2K	1SCA022871R0050	INT. FUS. OS400BS04N2K	151
OS400BS30K	1SCA022871R0210	INT. FUS. OS400BS30K	151
OS400BS40N2K	1SCA022871R0640	INT. FUS. OS400BS40N2K	151
OS400D02P	1SCA022811R2740	INT. FUS. OS400D02P	145
OS400D03K	1SCA022779R5410	INT. FUS. OS400D03K	147
OS400D03N3P	1SCA022753R9320	INT. FUS. OS400D03N3P	145
OS400D03P	1SCA022719R0250	INT. FUS. OS400D03P	145
OS400D04FP	1SCA022753R7110	INT. FUS. OS400D04FP	145
OS400D04N2K	1SCA022763R7250	INT. FUS. OS400D04N2K	147
OS400D04N2P	1SCA022719R2460	INT. FUS. OS400D04N2P	145
OS400D12P	1SCA022753R3800	INT. FUS. OS400D12P	146
OS400D22N2P	1SCA022753R1770	INT. FUS. OS400D22N2P	146
OS400DS03K	1SCA022860R3560	INT. FUS. LATERAL OS400DS03K	147
OS400DS04FK	1SCA022860R3720	INT. FUS. LATERAL OS400DS04FK	147
OS400J03P	1SCA022709R1140	INT. FUS. OS400J03P	161
OS40FD12000	1SCA108914R1001	INT. FUS. OS40FD12000	137
OS40FD22000N1	1SCA108938R1001	INT. FUS. OS40FD22000N1	137
OS40FDS30000	1SCA108942R1001	INT. FUS. OS40FDS30000	137
OS40FDS40000N1	1SCA108954R1001	INT. FUS. OS40FDS40000N1	137
OS600J03P	1SCA022825R8870	INT. FUS. OS600J03P	161

Tipo	Código	Descripción	Pág.
OS60J12P	1SCA022434R8290	INT. FUS. OS60J12P	161
OS60J22FP	1SCA022472R0460	INT. FUS. OS60J22FP	161
OS60J22N1P	1SCA022471R1210	INT. FUS. OS60J22N1P	161
OS60JS30P	1SCA022471R0580	INT. FUS. OS60JS30P	161
OS60JS40FP	1SCA022472R1430	INT. FUS. OS60JS40FP	161
OS60JS40N1P	1SCA022471R9880	INT. FUS. OS60JS40N1P	161
OS630B03K	1SCA108708R1001	INT. FUS. OS630B03K	150
OS630B04N2K	1SCA108710R1001	INT. FUS. OS630B04N2K	150
OS630BS03K	1SCA108142R1001	INT. FUS. OS630BS03K	151
OS630BS04N2K	1SCA108146R1001	INT. FUS. OS630BS04N2K	151
OS630BS30K	1SCA108148R1001	INT. FUS. OS630BS30K	151
OS630BS40N2K	1SCA108151R1001	INT. FUS. OS630BS40N2K	151
OS630D03K	1SCA108704R1001	INT. FUS. OS630D03K	147
OS630D03N3P	1SCA100858R1001	INT. FUS. OS630D03N3P	145
OS630D03P	1SCA022825R2830	INT. FUS. OS630D03P	145
OS630D04FP	1SCA022825R4610	INT. FUS. OS630D04FP	145
OS630D04N2K	1SCA108705R1001	INT. FUS. OS630D04N2K	147
OS630D04N2P	1SCA022825R4290	INT. FUS. OS630D04N2P	145
OS630D12P	1SCA022825R3810	INT. FUS. OS630D12P	146
OS630D22N2P	1SCA022825R4450	INT. FUS. OS630D22N2P	146
OS630DS03K	1SCA108129R1001	INT. FUS. LATERAL OS630DS03K	147
OS630DS04FK	1SCA108132R1001	INT. FUS. LATERAL OS630DS04FK	147
OS63B22N1	1SCA022469R2580	INT. FUS. OS63B22N1	197
OS63D12	1SCA022434R7810	INT. FUS. OS63D12	141
OS63D22N1	1SCA022457R0040	INT. FUS. OS63D22N1	141
OS63DS30	1SCA022467R6970	INT. FUS. OS63DS30	141
OS63DS40N1	1SCA022471R5890	INT. FUS. OS63DS40N1	141
OS63F12	1SCA022434R8110	INT. FUS. OS63F12	141
OS63F22N1	1SCA022471R0740	INT. FUS. OS63F22N1	141
OS63FS30	1SCA022471R0910	INT. FUS. OS63FS30	141
OS63FS40N1	1SCA022471R9530	INT. FUS. OS63FS40N1	141
OS800B03K	1SCA108713R1001	INT. FUS. OS800B03K	150
OS800B04N2K	1SCA108714R1001	INT. FUS. OS800B04N2K	150
OS800BS03K	1SCA108077R1001	INT. FUS. OS800BS03K	151
OS800BS04N2K	1SCA108082R1001	INT. FUS. OS800BS04N2K	151
OS800BS30K	1SCA108084R1001	INT. FUS. OS800BS30K	151
OS800BS40N2K	1SCA108087R1001	INT. FUS. OS800BS40N2K	151
OS800D03K	1SCA108725R1001	INT. FUS. OS800D03K	147
OS800D03N3P	1SCA100859R1001	INT. FUS. OS800D03N3P	145
OS800D03P	1SCA022825R4880	INT. FUS. OS800D03P	145
OS800D04FP	1SCA022825R5000	INT. FUS. OS800D04FP	145
OS800D04N2K	1SCA108722R1001	INT. FUS. OS800D04N2K	147
OS800D04N2P	1SCA022825R5180	INT. FUS. OS800D04N2P	145
OS800D12P	1SCA022825R5340	INT. FUS. OS800D12P	146
OS800D22N2P	1SCA022825R5510	INT. FUS. OS800D22N2P	146
OS800DS03K	1SCA108093R1001	INT. FUS. LATERAL OS800DS03K	147
OS800DS04FK	1SCA108095R1001	INT. FUS. LATERAL OS800DS04FK	147
OS800J03P	1SCA022825R9920	INT. FUS. OS800J03P	161
OSD25P3	1SCA022192R9060	INDICADOR FUSIBLE OSD25P3	138
OSD25P4	1SCA022196R9520	INDICADOR FUSIBLE OSD25P4	138
OSP1250B	1SCA107950R1001	CUARTO POLO OSP1250B	155
OSP1250D	1SCA107946R1001	CUARTO POLO OSP1250D	155
OSP1250N	1SCA107943R1001	CUARTO POLO + NEUTRO OSP1250N	155
OSP200B	1SCA022735R9180	CUARTO POLO OSP200B	155
OSP200D	1SCA022735R8960	CUARTO POLO OSP200D	155
OSP200N	1SCA022735R8700	CUARTO POLO + NEUTRO OSP200N	155
OSP250B	1SCA022770R4030	CUARTO POLO OSP250B	155
OSP250D	1SCA022735R9340	CUARTO POLO OSP250D	155
OSP250N	1SCA022735R9260	CUARTO POLO + NEUTRO OSP250N	155
OSP400B	1SCA022770R3140	CUARTO POLO OSP400B	155
OSP400D	1SCA022770R3220	CUARTO POLO OSP400D	155
OSP400N	1SCA022770R3490	CUARTO POLO + NEUTRO OSP400N	155
OSP800B	1SCA100434R1001	CUARTO POLO OSP800B	155
OSP800D	1SCA100433R1001	CUARTO POLO OSP800D	155
OSP800N	1SCA100432R1001	CUARTO POLO + NEUTRO OSP800N	155
OSS1250G1L/3	1SCA107938R1001	CUBREBORNE ALT 3P OSS1250G1L/3	157
OSS1250G1L/4	1SCA107940R1001	CUBREBORNE ALT 4P OSS1250G1L/4	157
OSS1250G1S/3	1SCA107939R1001	CUBREBORNE BAJ 3P OSS1250G1S/3	157
OSS1250G1S/4	1SCA107941R1001	CUBREBORNE BAJ 4P OSS1250G1S/4	157
OSS160G3	1SCA022556R1420	CUBREBORNE OSS160G3	143
OSS160T1	1SCA022502R8830	CUBREBORNE OSS160T1	143
OSS200G1L/3	1SCA022731R8910	CUBREBORNE ALT 3P OSS200G1L/3	157
OSS200G1L/4	1SCA022731R9040	CUBREBORNE ALT 4P OSS200G1L/4	157

Relación alfanumérica de modelos

Tipo	Código	Descripción	Pág.
OSS200G1S/3	1SCA022732R0130	CUBREBORNE BAJ 3P OSS200G1S/3	157
OSS200G1S/4	1SCA022732R0050	CUBREBORNE BAJ 4P OSS200G1S/4	157
OSS250G1L	1SCA022727R5080	CUBREBORNE ALT 1P OSS250G1L	157
OSS250G1L/3	1SCA022731R9390	CUBREBORNE ALT 3P OSS250G1L/3	157
OSS250G1L/4	1SCA022731R9470	CUBREBORNE ALT 4P OSS250G1L/4	157
OSS250G1S	1SCA022727R4940	CUBREBORNE BAJ 1P OSS250G1S	157
OSS250G1S/3	1SCA022731R9550	CUBREBORNE BAJ 3P OSS250G1S/3	157
OSS250G1S/4	1SCA022731R9630	CUBREBORNE BAJ 4P OSS250G1S/4	157
OSS400G1L/3	1SCA022776R6650	CUBREBORNE ALT 3P OSS400G1L/3	157
OSS400G1L/4	1SCA022776R6730	CUBREBORNE ALT 4P OSS400G1L/4	157
OSS400G1S/3	1SCA022776R6900	CUBREBORNE BAJ 3P OSS400G1S/3	157
OSS400G1S/4	1SCA022776R7030	CUBREBORNE BAJ 4P OSS400G1S/4	157
OSS63G1	1SCA022533R6730	CUBREBORNE OSS63G1	143
OSS800G1L/3	1SCA022776R7200	CUBREBORNE ALT 3P OSS800G1L/3	157
OSS800G1L/4	1SCA022776R7380	CUBREBORNE ALT 4P OSS800G1L/4	157
OSS800G1S/3	1SCA022776R7540	CUBREBORNE BAJ 3P OSS800G1S/3	157
OSS800G1S/4	1SCA022776R7460	CUBREBORNE BAJ 4P OSS800G1S/4	157
OSV1250DK	1SCA107797R1001	MANDO DIRECTO OSV1250DK	154
OSV200BK	1SCA022779R7530	MANDO DIRECTO OSV200BK	154
OSV250DK	1SCA022763R3510	MANDO DIRECTO OSV250DK	154
OSV400BK	1SCA022763R3930	MANDO DIRECTO OSV400BK	154
OSV400DK	1SCA022763R4230	MANDO DIRECTO OSV400DK	154
OSV800DK	1SCA107794R1001	MANDO DIRECTO OSV800DK	154
OSVY1250DK	1SCA108702R1001	MANDO DIRECTO OSVY1250DK	154
OSVY200BK	1SCA022779R7700	MANDO DIRECTO OSVY200BK	154
OSVY250DK	1SCA022778R6500	MANDO DIRECTO OSVY250DK	154
OSVY400BK	1SCA022779R5830	MANDO DIRECTO OSVY400BK	154
OSVY400DK	1SCA022779R5590	MANDO DIRECTO OSVY400DK	154
OSVY800DK	1SCA108703R1001	MANDO DIRECTO OSVY800DK	154
OSZ4	1SCA022530R0200	SOPORTE CONT. AUX. OSZ4	138
OSZX3	1SCA101224R1001	INDICADOR FUSIBLE OSZX3	156
OSZX4	1SCA101225R1001	INDICADOR FUSIBLE OSZX4	156
OT1000E03CP	1SCA022872R1680	INT. CONM. OT1000E03CP	93
OT1000E03K	1SCA108353R1001	INT. SECC. OT1000E03K	31
OT1000E03N3P	1SCA100761R1001	INT. SECC. OT1000E03N3P	27
OT1000E03P	1SCA022860R5930	INT. SECC. OT1000E03P	27
OT1000E03W4P	1SCA022871R7310	INT. SECC. OT1000E03W4P	29
OT1000E03W8P	1SCA022871R8110	INT. SECC. OT1000E03W8P	29
OT1000E04CP	1SCA022872R1500	INT. CONM. OT1000E04CP	93
OT1000E04K	1SCA108355R1001	INT. SECC. OT1000E04K	31
OT1000E04P	1SCA022860R6150	INT. SECC. OT1000E04P	27
OT1000E04W4P	1SCA100762R1001	INT. SECC. OT1000E04W4P	29
OT1000E04W8P	1SCA100763R1001	INT. SECC. OT1000E04W8P	29
OT1000E12CP	1SCA103287R1001	INT. CONM. OT1000E12CP	94
OT1000E12P	1SCA022871R5520	INT. SECC. OT1000E12P	28
OT1000E22CP	1SCA103289R1001	INT. CONM. OT1000E22CP	94
OT1000E22P	1SCA022871R5610	INT. SECC. OT1000E22P	28
OT1000X03N3P	1SCA101461R1001	INT. SECC. OT1000X03N3P	27
OT1000X03P	1SCA101465R1001	INT. SECC. OT1000X03P	27
OT1000X03W4P	1SCA101467R1001	INT. SECC. OT1000X03W4P	29
OT1000X03W8P	1SCA101469R1001	INT. SECC. OT1000X03W8P	29
OT1000X04P	1SCA101471R1001	INT. SECC. OT1000X04P	27
OT1000X04W4P	1SCA101473R1001	INT. SECC. OT1000X04W4P	29
OT1000X04W8P	1SCA101475R1001	INT. SECC. OT1000X04W8P	29
OT1000X12P	1SCA101477R1001	INT. SECC. OT1000X12P	28
OT1000X22P	1SCA101479R1001	INT. SECC. OT1000X22P	28
OT100F3	1SCA105004R1001	INT. SECC. OT100F3	16, 43
OT100F3C	1SCA105008R1001	INT. CONM. OT100F3C	89
OT100F4C	1SCA105019R1001	INT. CONM. OT100F4C	89
OT100F4N2	1SCA105018R1001	INT. SECC. OT100F4N2	16, 43
OT100F6	1SCA105021R1001	INT. SECC. OT100F6	16
OT100F8	1SCA105022R1001	INT. SECC. OT100F8	16
OT100FT3	1SCA105023R1001	INT. SECC. OT100FT3	16
OT100FT4N2	1SCA105031R1001	INT. SECC. OT100FT4N2	16
OT1200U03P	1SCA022860R6910	INT. SECC. OT1200U03P	44
OT1200U04P	1SCA022860R7120	INT. SECC. OT1200U04P	44
OT1200U12P	1SCA022871R9270	INT. SECC. OT1200U12P	44
OT1200U22P	1SCA105654R1001	INT. SECC. OT1200U22P	44
OT1250E03CP	1SCA022872R0790	INT. CONM. OT1250E03CP	93
OT1250E03K	1SCA108356R1001	INT. SECC. OT1250E03K	31
OT1250E03N3P	1SCA022865R7060	INT. SECC. OT1250E03N3P	27
OT1250E03P	1SCA022860R6230	INT. SECC. OT1250E03P	27
OT1250E03W4P	1SCA022866R1920	INT. SECC. OT1250E03W4P	29
OT1250E03W8P	1SCA022871R8540	INT. SECC. OT1250E03W8P	29
OT1250E04CP	1SCA022872R1250	INT. CONM. OT1250E04CP	93
OT1250E04K	1SCA108357R1001	INT. SECC. OT1250E04K	31
OT1250E04P	1SCA022860R6310	INT. SECC. OT1250E04P	27
OT1250E04W4P	1SCA022866R2220	INT. SECC. OT1250E04W4P	29
OT1250E04W8P	1SCA100764R1001	INT. SECC. OT1250E04W8P	29
OT1250E12CP	1SCA103308R1001	INT. CONM. OT1250E12CP	94
OT1250E12P	1SCA022871R5790	INT. SECC. OT1250E12P	28
OT1250E22CP	1SCA103311R1001	INT. CONM. OT1250E22CP	94
OT1250E22P	1SCA022871R5870	INT. SECC. OT1250E22P	28
OT1250X03N3P	1SCA101609R1001	INT. SECC. OT1250X03N3P	27
OT1250X03P	1SCA101484R1001	INT. SECC. OT1250X03P	27
OT1250X03W4P	1SCA101546R1001	INT. SECC. OT1250X03W4P	29
OT1250X03W8P	1SCA101494R1001	INT. SECC. OT1250X03W8P	29
OT1250X04P	1SCA101499R1001	INT. SECC. OT1250X04P	27
OT1250X04W4P	1SCA101488R1001	INT. SECC. OT1250X04W4P	29
OT1250X04W8P	1SCA101511R1001	INT. SECC. OT1250X04W8P	29
OT1250X12P	1SCA101517R1001	INT. SECC. OT1250X12P	28
OT1250X22P	1SCA101522R1001	INT. SECC. OT1250X22P	28
OT125F3	1SCA105033R1001	INT. SECC. OT125F3	16
OT125F3C	1SCA105037R1001	INT. CONM. OT125F3C	89
OT125F4C	1SCA105054R1001	INT. CONM. OT125F4C	89
OT125F4N2	1SCA105056R1001	INT. SECC. OT125F4N2	16
OT125F6	1SCA105057R1001	INT. SECC. OT125F6	16
OT125F8	1SCA105059R1001	INT. SECC. OT125F8	16
OT125FT3	1SCA105060R1001	INT. SECC. OT125FT3	16
OT125FT4N2	1SCA105066R1001	INT. SECC. OT125FT4N2	16
OT1600E03CP	1SCA022872R1840	INT. CONM. OT1600E03CP	93
OT1600E03K	1SCA108352R1001	INT. SECC. OT1600E03K	31
OT1600E03N3P	1SCA022865R6920	INT. SECC. OT1600E03N3P	27
OT1600E03P	1SCA022860R6580	INT. SECC. OT1600E03P	27
OT1600E03W4P	1SCA022865R9860	INT. SECC. OT1600E03W4P	29
OT1600E03W8P	1SCA022871R8970	INT. SECC. OT1600E03W8P	29
OT1600E04CP	1SCA022872R2310	INT. CONM. OT1600E04CP	93
OT1600E04K	1SCA108358R1001	INT. SECC. OT1600E04K	31
OT1600E04P	1SCA022860R6740	INT. SECC. OT1600E04P	27
OT1600E04W4P	1SCA022866R1090	INT. SECC. OT1600E04W4P	29
OT1600E04W8P	1SCA100765R1001	INT. SECC. OT1600E04W8P	29
OT1600E12CP	1SCA103293R1001	INT. CONM. OT1600E12CP	94
OT1600E12P	1SCA022871R5950	INT. SECC. OT1600E12P	28
OT1600E22CP	1SCA103303R1001	INT. CONM. OT1600E22CP	94
OT1600E22P	1SCA022871R6090	INT. SECC. OT1600E22P	28
OT1600X03N3P	1SCA101525R1001	INT. SECC. OT1600X03N3P	27
OT1600X03P	1SCA101527R1001	INT. SECC. OT1600X03P	27
OT1600X03W4P	1SCA101529R1001	INT. SECC. OT1600X03W4P	29
OT1600X03W8P	1SCA101532R1001	INT. SECC. OT1600X03W8P	29
OT1600X04P	1SCA101534R1001	INT. SECC. OT1600X04P	27
OT1600X04W4P	1SCA101563R1001	INT. SECC. OT1600X04W4P	29
OT1600X04W8P	1SCA101538R1001	INT. SECC. OT1600X04W8P	29
OT1600X12P	1SCA101540R1001	INT. SECC. OT1600X12P	28
OT1600X22P	1SCA101542R1001	INT. SECC. OT1600X22P	28
OT160E03CP	1SCA022772R6510	INT. CONM. OT160E03CP	93
OT160E03WCP	1SCA022772R8210	INT. CONM. OT160E03WCP	93
OT160E04CP	1SCA022775R9440	INT. CONM. OT160E04CP	93
OT160E04WCP	1SCA022775R0220	INT. CONM. OT160E04WCP	93
OT160E12CP	1SCA022776R9080	INT. CONM. OT160E12CP	94
OT160E13CP	1SCA022777R0170	INT. CONM. OT160E13CP	94
OT160E3	1SCA022257R5950	INT. SECC. OT160E3	23, 43
OT160E4	1SCA022259R8060	INT. SECC. OT160E4	23, 43, 196
OT160ET3	1SCA022350R1960	INT. SECC. OT160ET3	23
OT160ET4	1SCA022460R6920	INT. SECC. OT160ET4	23
OT16E8	1SCA022551R4510	INT. SECC. OT16E8	196
OT16F3	1SCA104811R1001	INT. SECC. OT16F3	16, 43
OT16F3C	1SCA104816R1001	INT. CONM. OT16F3C	89
OT16F4C	1SCA104831R1001	INT. CONM. OT16F4C	89
OT16F4N2	1SCA104829R1001	INT. SECC. OT16F4N2	16, 43
OT16F6	1SCA104834R1001	INT. SECC. OT16F6	16
OT16F8	1SCA104836R1001	INT. SECC. OT16F8	16
OT16FT3	1SCA104838R1001	INT. SECC. OT16FT3	16, 43
OT16FT4N2	1SCA105711R1001	INT. SECC. OT16FT4N2	16, 43
OT2000E03CP	1SCA103908R1001	INT. CONM. OT2000E03CP	93
OT2000E03K	1SCA108359R1001	INT. SECC. OT2000E03K	31
OT2000E03N3P	1SCA108037R1001	INT. SECC. OT2000E03N3P	27

Relación alfanumérica de modelos

Tipo	Código	Descripción	Pág.
OT2000E03P	1SCA108036R1001	INT. SECC. OT2000E03P	27
OT2000E03W4P	1SCA108042R1001	INT. SECC. OT2000E03W4P	29
OT2000E03W8P	1SCA108045R1001	INT. SECC. OT2000E03W8P	29
OT2000E04CP	1SCA103912R1001	INT. CONM. OT2000E04CP	93
OT2000E04K	1SCA108362R1001	INT. SECC. OT2000E04K	31
OT2000E04P	1SCA108038R1001	INT. SECC. OT2000E04P	27
OT2000E12CP	1SCA103915R1001	INT. CONM. OT2000E12CP	94
OT2000E12P	1SCA108039R1001	INT. SECC. OT2000E12P	28
OT2000E22CP	1SCA103953R1001	INT. CONM. OT2000E22CP	94
OT2000E22P	1SCA108041R1001	INT. SECC. OT2000E22P	28
OT200E02P	1SCA022751R1400	INT. SECC. OT200E02P	27
OT200E03CP	1SCA022771R7520	INT. CONM. OT200E03CP	93
OT200E03K	1SCA022763R4820	INT. SECC. OT200E03K	31
OT200E03P	1SCA022712R0800	INT. SECC. OT200E03P	27
OT200E03WCP	1SCA022772R8720	INT. CONM. OT200E03WCP	93
OT200E03WP	1SCA022744R2670	INT. SECC. OT200E03WP	29
OT200E04CP	1SCA022771R7280	INT. CONM. OT200E04CP	93
OT200E04K	1SCA022763R4910	INT. SECC. OT200E04K	31
OT200E04P	1SCA022713R4930	INT. SECC. OT200E04P	27
OT200E04WCP	1SCA022775R0650	INT. CONM. OT200E04WCP	93
OT200E04WP	1SCA022744R3130	INT. SECC. OT200E04WP	29
OT200E12CP	1SCA022776R8510	INT. CONM. OT200E12CP	94
OT200E12P	1SCA022721R3990	INT. SECC. OT200E12P	28
OT200E12WP	1SCA022744R2910	INT. SECC. OT200E12WP	30
OT200E13CP	1SCA022777R0250	INT. CONM. OT200E13CP	94
OT200E22P	1SCA022721R4020	INT. SECC. OT200E22P	28
OT200E22WP	1SCA022744R3300	INT. SECC. OT200E22WP	30
OT200E23P	1SCA103713R1001	INT. SOLAR OT200E23P	196
OT200E33P	1SCA103719R1001	INT. SOLAR OT200E33P	196
OT200ES03K	1SCA022860R0620	INT. SECC. LATERAL OT200ES03K	31
OT200ES04K	1SCA022860R0710	INT. SECC. LATERAL OT200ES04K	31
OT200U03CP	1SCA022771R5910	INT. CONM. OT200U03CP	104
OT200U03P	1SCA022709R9920	INT. SECC. OT200U03P	44
OT200U04CP	1SCA022771R6210	INT. CONM. OT200U04CP	104
OT200U04P	1SCA022710R0610	INT. SECC. OT200U04P	44
OT200U12P	1SCA022752R2010	INT. SECC. OT200U12P	44
OT200U22P	1SCA022741R8880	INT. SECC. OT200U22P	44
OT2500E03CP	1SCA105615R1001	INT. CONM. OT2500E03CP	93
OT2500E03K	1SCA108361R1001	INT. SECC. OT2500E03K	31
OT2500E03N3P	1SCA108035R1001	INT. SECC. OT2500E03N3P	27
OT2500E03P	1SCA104972R1001	INT. SECC. OT2500E03P	27
OT2500E04CP	1SCA103906R1001	INT. CONM. OT2500E04CP	93
OT2500E04K	1SCA108363R1001	INT. SECC. OT2500E04K	31
OT2500E04P	1SCA105140R1001	INT. SECC. OT2500E04P	27
OT2500E04W4P	1SCA108047R1001	INT. SECC. OT2500E04W4P	29
OT2500E04W8P	1SCA108049R1001	INT. SECC. OT2500E04W8P	29
OT2500E12CP	1SCA103891R1001	INT. CONM. OT2500E12CP	94
OT2500E22CP	1SCA103902R1001	INT. CONM. OT2500E22CP	94
OT2500X12P	1SCA104978R1001	INT. SECC. OT2500E12P	28
OT2500X22P	1SCA105156R1001	INT. SECC. OT2500E22P	28
OT250E02P	1SCA022735R2500	INT. SECC. OT250E02P	27
OT250E03CP	1SCA022771R3450	INT. CONM. OT250E03CP	93
OT250E03K	1SCA022763R5040	INT. SECC. OT250E03K	31
OT250E03P	1SCA022710R0100	INT. SECC. OT250E03P	27
OT250E03WCP	1SCA022772R8300	INT. CONM. OT250E03WCP	93
OT250E03WP	1SCA022744R3560	INT. SECC. OT250E03WP	29
OT250E04CP	1SCA022775R4640	INT. CONM. OT250E04CP	93
OT250E04K	1SCA022763R5210	INT. SECC. OT250E04K	31
OT250E04P	1SCA022710R0520	INT. SECC. OT250E04P	27
OT250E04WCP	1SCA022775R0810	INT. CONM. OT250E04WCP	93
OT250E04WP	1SCA022744R3810	INT. SECC. OT250E04WP	29
OT250E12CP	1SCA022776R9320	INT. CONM. OT250E12CP	94
OT250E12P	1SCA022721R4110	INT. SECC. OT250E12P	28
OT250E12WP	1SCA022745R0000	INT. SECC. OT250E12WP	30
OT250E13CP	1SCA022777R0330	INT. CONM. OT250E13CP	94
OT250E22P	1SCA022721R4290	INT. SECC. OT250E22P	28
OT250E22WP	1SCA022745R0180	INT. SECC. OT250E22WP	30
OT250E23P	1SCA103715R1001	INT. SOLAR OT250E23P	196
OT250E33P	1SCA103721R1001	INT. SOLAR OT250E33P	196
OT250ES03K	1SCA022860R0970	INT. SECC. LATERAL OT250ES03K	31
OT250ES04K	1SCA022860R1190	INT. SECC. LATERAL OT250ES04K	31
OT25E8	1SCA022551R5310	INT. SECC. OT25E8	196
OT25F3	1SCA104857R1001	INT. SECC. OT25F3	16, 43

Tipo	Código	Descripción	Pág.
OT25F3C	1SCA104863R1001	INT. CONM. OT25F3C	89
OT25F4C	1SCA104877R1001	INT. CONM. OT25F4C	89
OT25F4N2	1SCA104886R1001	INT. SECC. OT25F4N2	16, 43
OT25F6	1SCA104880R1001	INT. SECC. OT25F6	16
OT25F8	1SCA104882R1001	INT. SECC. OT25F8	16
OT25FT3	1SCA104884R1001	INT. SECC. OT25FT3	16, 43
OT25FT4N2	1SCA104900R1001	INT. SECC. OT25FT4N2	16, 43
OT30F3	1SCA105068R1001	INT. SECC. OT30F3	43
OT30F4N2	1SCA108347R1001	INT. SECC. OT30F4N2	43
OT315E02P	1SCA022866R5590	INT. SECC. OT315E02P	27
OT315E03CP	1SCA022772R6780	INT. CONM. OT315E03CP	93
OT315E03K	1SCA022763R5630	INT. SECC. OT315E03K	31
OT315E03P	1SCA022718R8510	INT. SECC. OT315E03P	27
OT315E03WP	1SCA022809R8650	INT. SECC. OT315E03WP	29
OT315E04CP	1SCA022775R7150	INT. CONM. OT315E04CP	93
OT315E04K	1SCA022763R5710	INT. SECC. OT315E04K	31
OT315E04P	1SCA022719R1730	INT. SECC. OT315E04P	27
OT315E04WP	1SCA022809R8900	INT. SECC. OT315E04WP	29
OT315E12CP	1SCA022776R9910	INT. CONM. OT315E12CP	94
OT315E12P	1SCA022727R4190	INT. SECC. OT315E12P	28
OT315E12WP	1SCA022809R9380	INT. SECC. OT315E12WP	30
OT315E13CP	1SCA022777R0410	INT. CONM. OT315E13CP	94
OT315E22P	1SCA022727R4270	INT. SECC. OT315E22P	28
OT315E22WP	1SCA022810R0900	INT. SECC. OT315E22WP	30
OT315E23P	1SCA101113R1001	INT. SOLAR OT315E23P	196
OT315E33P	1SCA103723R1001	INT. SOLAR OT315E33P	196
OT315ES03K	1SCA022860R1350	INT. SECC. LATERAL OT315ES03K	31
OT315ES04K	1SCA022860R1600	INT. SECC. LATERAL OT315ES04K	31
OT32E8	1SCA022551R2990	INT. SECC. OT32E8	196
OT400E02P	1SCA022741R7210	INT. SECC. OT400E02P	27
OT400E03CP	1SCA022771R8500	INT. CONM. OT400E03CP	93
OT400E03K	1SCA022763R5390	INT. SECC. OT400E03K	31
OT400E03P	1SCA022718R8780	INT. SECC. OT400E03P	27
OT400E03WP	1SCA022809R8310	INT. SECC. OT400E03WP	29
OT400E04CP	1SCA022771R8680	INT. CONM. OT400E04CP	93
OT400E04K	1SCA022763R5550	INT. SECC. OT400E04K	31
OT400E04P	1SCA022719R1810	INT. SECC. OT400E04P	27
OT400E04WP	1SCA022809R8810	INT. SECC. OT400E04WP	29
OT400E12CP	1SCA022776R9590	INT. CONM. OT400E12CP	94
OT400E12P	1SCA022727R5750	INT. SECC. OT400E12P	28
OT400E12WP	1SCA022809R9200	INT. SECC. OT400E12WP	30
OT400E13CP	1SCA022777R0500	INT. CONM. OT400E13CP	94
OT400E22P	1SCA022727R5830	INT. SECC. OT400E22P	28
OT400E22WP	1SCA022810R0570	INT. SECC. OT400E22WP	30
OT400E23P	1SCA103717R1001	INT. SOLAR OT400E23P	196
OT400E33P	1SCA103355R1001	INT. SECC. OT400E33P	196
OT400ES03K	1SCA022860R1860	INT. SECC. LATERAL OT400ES03K	31
OT400ES04K	1SCA022860R2080	INT. SECC. LATERAL OT400ES04K	31
OT400U03CP	1SCA022771R2810	INT. CONM. OT400U03CP	104
OT400U03P	1SCA022718R9670	INT. SECC. OT400U03P	44
OT400U04CP	1SCA022771R2300	INT. CONM. OT400U04CP	104
OT400U04P	1SCA022719R1900	INT. SECC. OT400U04P	44
OT400U12P	1SCA022754R6960	INT. SECC. OT400U12P	44
OT400U22P	1SCA022762R7290	INT. SECC. OT400U22P	44
OT40F3	1SCA104902R1001	INT. SECC. OT40F3	16, 43
OT40F3C	1SCA104913R1001	INT. CONM. OT40F3C	89
OT40F4C	1SCA104934R1001	INT. CONM. OT40F4C	89
OT40F4N2	1SCA104932R1001	INT. SECC. OT40F4N2	16, 43
OT40F6	1SCA104936R1001	INT. SECC. OT40F6	16
OT40F8	1SCA104938R1001	INT. SECC. OT40F8	16
OT40FT3	1SCA104940R1001	INT. SECC. OT40FT3	16, 43
OT40FT4N2	1SCA104956R1001	INT. SECC. OT40FT4N2	16, 43
OT600U03CP	1SCA022785R5320	INT. CONM. OT600U03CP	104
OT600U03P	1SCA022718R9830	INT. SECC. OT600U03P	44
OT600U04CP	1SCA022785R5410	INT. CONM. OT600U04CP	104
OT600U04P	1SCA022719R2200	INT. SECC. OT600U04P	44
OT600U12P	1SCA022753R7710	INT. SECC. OT600U12P	44
OT600U22P	1SCA022753R7890	INT. SECC. OT600U22P	44
OT60F3	1SCA105076R1001	INT. SECC. OT60F3	43
OT60F4N2	1SCA108348R1001	INT. SECC. OT60F4N2	43
OT630E02P	1SCA022866R5670	INT. SECC. OT630E02P	27
OT630E03CP	1SCA022785R6050	INT. CONM. OT630E03CP	93
OT630E03K	1SCA022779R4940	INT. SECC. OT630E03K	31

Relación alfanumérica de modelos

Tipo	Código	Descripción	Pág.
OT630E03N3P	1SCA022779R4860	INT. SECC. OT630E03N3P	27
OT630E03P	1SCA022718R8940	INT. SECC. OT630E03P	27
OT630E04CP	1SCA022785R6130	INT. CONM. OT630E04CP	93
OT630E04K	1SCA022779R5080	INT. SECC. OT630E04K	31
OT630E04P	1SCA022719R2030	INT. SECC. OT630E04P	27
OT630E12CP	1SCA022785R8690	INT. CONM. OT630E12CP	94
OT630E12P	1SCA022753R4790	INT. SECC. OT630E12P	28
OT630E13CP	1SCA022785R9070	INT. CONM. OT630E13CP	94
OT630E22P	1SCA022753R4870	INT. SECC. OT630E22P	28
OT630ES03K	1SCA022860R2320	INT. SECC. LATERAL OT630ES03K	31
OT630ES04K	1SCA022860R2590	INT. SECC. LATERAL OT630ES04K	31
OT63F3	1SCA105332R1001	INT. SECC. OT63F3	16, 43
OT63F3C	1SCA105338R1001	INT. CONM. OT63F3C	89
OT63F4C	1SCA105369R1001	INT. CONM. OT63F4C	89
OT63F4N2	1SCA105365R1001	INT. SECC. OT63F4N2	16, 43
OT63F6	1SCA105379R1001	INT. SECC. OT63F6	16
OT63F8	1SCA105381R1001	INT. SECC. OT63F8	16
OT63FT3	1SCA105382R1001	INT. SECC. OT63FT3	16, 43
OT63FT4N2	1SCA105393R1001	INT. SECC. OT63FT4N2	16, 43
OT800E02P	1SCA022835R4830	INT. SECC. OT800E02P	27
OT800E03CP	1SCA022785R6300	INT. CONM. OT800E03CP	93
OT800E03K	1SCA022779R5160	INT. SECC. OT800E03K	31
OT800E03N3P	1SCA022779R4780	INT. SECC. OT800E03N3P	27
OT800E03P	1SCA022718R9410	INT. SECC. OT800E03P	27
OT800E04CP	1SCA022785R6210	INT. CONM. OT800E04CP	93
OT800E04K	1SCA022779R5240	INT. SECC. OT800E04K	31
OT800E04P	1SCA022719R2110	INT. SECC. OT800E04P	27
OT800E12CP	1SCA022785R8850	INT. CONM. OT800E12CP	94
OT800E12P	1SCA022753R5170	INT. SECC. OT800E12P	28
OT800E13CP	1SCA022785R9230	INT. CONM. OT800E13CP	94
OT800E22P	1SCA022753R5250	INT. SECC. OT800E22P	28
OT800ES03K	1SCA022860R2750	INT. SECC. LATERAL OT800ES03K	31
OT800ES04K	1SCA022860R2910	INT. SECC. LATERAL OT800ES04K	31
OT800U03P	1SCA105665R1001	INT. SECC. OT800U03P	44
OT800U04P	1SCA105667R1001	INT. SECC. OT800U04P	44
OT800U12P	1SCA106128R1001	INT. SECC. OT800U12P	44
OT800U22P	1SCA106125R1001	INT. SECC. OT800U22P	44
OT80F3	1SCA105798R1001	INT. SECC. OT80F3	16, 43
OT80F3C	1SCA105402R1001	INT. CONM. OT80F3C	89
OT80F4C	1SCA105418R1001	INT. CONM. OT80F4C	89
OT80F4N2	1SCA105413R1001	INT. SECC. OT80F4N2	16, 43
OT80F6	1SCA105427R1001	INT. SECC. OT80F6	16
OT80F8	1SCA105429R1001	INT. SECC. OT80F8	16
OT80FT3	1SCA105431R1001	INT. SECC. OT80FT3	16, 43
OT80FT4N2	1SCA105499R1001	INT. SECC. OT80FT4N2	16, 43
OTB1600/6	1SCA100768R1001	SEPARADOR DE FASE OTB1600/6	37
OTB1600/6_C	1SCA109661R1001	SEPARADOR DE FASE OTB1600/GC	97
OTB800/6	1SCA022821R7760	SEPARADOR DE FASE OTB800/6	37
OTB800/6_C	1SCA107272R1001	SEPARADOR DE FASE OTB800/GC	97
OTM160E3CM110V	1SCA022845R8530	INT. CONM. MOT OTM160E3CM110V	100
OTM160E3CM230C	1SCA022845R8610	INT. CONM. MOT OTM160E3CM230C	100
OTM160E3CM24D	1SCA022845R8110	INT. CONM. MOT OTM160E3CM24D	100
OTM160E3CM48D	1SCA022845R8450	INT. CONM. MOT OTM160E3CM48D	100
OTM160E3WCM110V	1SCA022846R3450	INT. CONM. MOT OTM160E3WCM110V	102
OTM160E3WCM230C	1SCA022846R4000	INT. CONM. MOT OTM160E3WCM230C	102
OTM160E3WCM24D	1SCA022846R3290	INT. CONM. MOT OTM160E3WCM24D	102
OTM160E3WCM48D	1SCA022846R3370	INT. CONM. MOT OTM160E3WCM48D	102
OTM160E4CM110V	1SCA022846R1080	INT. CONM. MOT OTM160E4CM110V	100
OTM160E4CM230C	1SCA022848R1510	INT. CONM. MOT OTM160E4CM230C	100
OTM160E4CM24D	1SCA022846R0860	INT. CONM. MOT OTM160E4CM24D	100
OTM160E4CM48D	1SCA022846R0940	INT. CONM. MOT OTM160E4CM48D	100
OTM160E4WCM110V	1SCA022846R7360	INT. CONM. MOT OTM160E4WCM110V	102
OTM160E4WCM230C	1SCA022846R7440	INT. CONM. MOT OTM160E4WCM230C	102
OTM160E4WCM24D	1SCA022846R7100	INT. CONM. MOT OTM160E4WCM24D	102
OTM160E4WCM48D	1SCA022846R7280	INT. CONM. MOT OTM160E4WCM48D	102
OTM200E3CM110V	1SCA022845R8880	INT. CONM. MOT OTM200E3CM110V	100
OTM200E3CM230C	1SCA022845R8960	INT. CONM. MOT OTM200E3CM230C	100
OTM200E3CM24D	1SCA022845R8290	INT. CONM. MOT OTM200E3CM24D	100
OTM200E3CM48D	1SCA022845R8700	INT. CONM. MOT OTM200E3CM48D	100
OTM200E3WCM110V	1SCA022846R3880	INT. CONM. MOT OTM200E3WCM110V	102
OTM200E3WCM230C	1SCA022846R3960	INT. CONM. MOT OTM200E3WCM230C	102
OTM200E3WCM24D	1SCA022846R3610	INT. CONM. MOT OTM200E3WCM24D	102
OTM200E3WCM48D	1SCA022846R3700	INT. CONM. MOT OTM200E3WCM48D	102

Tipo	Código	Descripción	Pág.
OTM200E4CM110V	1SCA022846R1410	INT. CONM. MOT OTM200E4CM110V	100
OTM200E4CM230C	1SCA022846R1590	INT. CONM. MOT OTM200E4CM230C	100
OTM200E4CM24D	1SCA022846R1240	INT. CONM. MOT OTM200E4CM24D	100
OTM200E4CM48D	1SCA022846R1320	INT. CONM. MOT OTM200E4CM48D	100
OTM200E4WCM110V	1SCA022846R7790	INT. CONM. MOT OTM200E4WCM110V	102
OTM200E4WCM230C	1SCA022846R7870	INT. CONM. MOT OTM200E4WCM230C	102
OTM200E4WCM24D	1SCA022846R7520	INT. CONM. MOT OTM200E4WCM24D	102
OTM200E4WCM48D	1SCA022846R7610	INT. CONM. MOT OTM200E4WCM48D	102
OTM250E3CM110V	1SCA022845R9180	INT. CONM. MOT OTM250E3CM110V	100
OTM250E3CM230C	1SCA022845R9260	INT. CONM. MOT OTM250E3CM230C	100
OTM250E3CM24D	1SCA022845R8370	INT. CONM. MOT OTM250E3CM24D	100
OTM250E3CM48D	1SCA022845R9000	INT. CONM. MOT OTM250E3CM48D	100
OTM250E3WCM110V	1SCA022846R4690	INT. CONM. MOT OTM250E3WCM110V	102
OTM250E3WCM230C	1SCA022846R4770	INT. CONM. MOT OTM250E3WCM230C	102
OTM250E3WCM24D	1SCA022846R4420	INT. CONM. MOT OTM250E3WCM24D	102
OTM250E3WCM48D	1SCA022846R4510	INT. CONM. MOT OTM250E3WCM48D	102
OTM250E4CM110V	1SCA022846R1830	INT. CONM. MOT OTM250E4CM110V	100
OTM250E4CM230C	1SCA022846R1910	INT. CONM. MOT OTM250E4CM230C	100
OTM250E4CM24D	1SCA022846R1670	INT. CONM. MOT OTM250E4CM24D	100
OTM250E4CM48D	1SCA022846R1750	INT. CONM. MOT OTM250E4CM48D	100
OTM250E4WCM110V	1SCA022846R8170	INT. CONM. MOT OTM250E4WCM110V	102
OTM250E4WCM230C	1SCA022846R8250	INT. CONM. MOT OTM250E4WCM230C	102
OTM250E4WCM24D	1SCA022846R7950	INT. CONM. MOT OTM250E4WCM24D	102
OTM250E4WCM48D	1SCA022846R8090	INT. CONM. MOT OTM250E4WCM48D	102
OTM315E3CM110V	1SCA022847R1120	INT. CONM. MOT OTM315E3CM110V	100
OTM315E3CM230C	1SCA022847R1210	INT. CONM. MOT OTM315E3CM230C	100
OTM315E3CM24D	1SCA022847R0910	INT. CONM. MOT OTM315E3CM24D	100
OTM315E3CM48D	1SCA022847R1040	INT. CONM. MOT OTM315E3CM48D	100
OTM315E4CM110V	1SCA022847R2790	INT. CONM. MOT OTM315E4CM110V	100
OTM315E4CM230C	1SCA022847R2870	INT. CONM. MOT OTM315E4CM230C	100
OTM315E4CM24D	1SCA022847R2520	INT. CONM. MOT OTM315E4CM24D	100
OTM315E4CM48D	1SCA022847R2610	INT. CONM. MOT OTM315E4CM48D	100
OTM400E3CM110V	1SCA022847R1550	INT. CONM. MOT OTM400E3CM110V	100
OTM400E3CM230C	1SCA022847R1630	INT. CONM. MOT OTM400E3CM230C	100
OTM400E3CM24D	1SCA022847R1390	INT. CONM. MOT OTM400E3CM24D	100
OTM400E3CM48D	1SCA022847R1470	INT. CONM. MOT OTM400E3CM48D	100
OTM400E4CM110V	1SCA022847R3170	INT. CONM. MOT OTM400E4CM110V	100
OTM400E4CM230C	1SCA022847R3250	INT. CONM. MOT OTM400E4CM230C	100
OTM400E4CM24D	1SCA022847R2950	INT. CONM. MOT OTM400E4CM24D	100
OTM400E4CM48D	1SCA022847R3090	INT. CONM. MOT OTM400E4CM48D	100
OTM630E3CM110V	1SCA022873R1050	INT. CONM. MOT OTM630E3CM110V	101
OTM630E3CM230C	1SCA103567R1001	INT. CONM. MOT OTM630E3CM230C	101
OTM630E3CM24D	1SCA022873R1210	INT. CONM. MOT OTM630E3CM24D	101
OTM630E3CM48D	1SCA022873R1300	INT. CONM. MOT OTM630E3CM48D	101
OTM630E4CM110V	1SCA022873R1810	INT. CONM. MOT OTM630E4CM110V	101
OTM630E4CM230C	1SCA022873R1990	INT. CONM. MOT OTM630E4CM230C	101
OTM630E4CM24D	1SCA022873R2020	INT. CONM. MOT OTM630E4CM24D	101
OTM630E4CM48D	1SCA022873R2110	INT. CONM. MOT OTM630E4CM48D	101
OTM800E3CM110V	1SCA022872R5750	INT. CONM. MOT OTM800E3CM110V	101
OTM800E3CM230C	1SCA103570R1001	INT. CONM. MOT OTM800E3CM230C	101
OTM800E3CM24D	1SCA022872R5910	INT. CONM. MOT OTM800E3CM24D	101
OTM800E3CM48D	1SCA022872R6050	INT. CONM. MOT OTM800E3CM48D	101
OTM800E4CM110V	1SCA022872R8260	INT. CONM. MOT OTM800E4CM110V	101
OTM800E4CM230C	1SCA022872R8340	INT. CONM. MOT OTM800E4CM230C	101
OTM800E4CM24D	1SCA022872R8420	INT. CONM. MOT OTM800E4CM24D	101
OTM800E4CM48D	1SCA022872R8510	INT. CONM. MOT OTM800E4CM48D	101
OTPD125FP	1SCA105083R1001	CUARTO POLO OTPD125FP	20
OTPD40FP	1SCA104994R1001	CUARTO POLO OTPD40FP	20
OTPD80FD	1SCA105444R1001	CUARTO POLO OTPD80FD	20
OTPD80FP	1SCA105445R1001	CUARTO POLO OTPD80FP	20
OTPE125FD	1SCA105698R1001	CUARTO POLO OTPE125FD	20
OTPE125FP	1SCA105128R1001	CUARTO POLO OTPE125FP	20
OTPE160EP	1SCA022345R0010	CUARTO POLO OTPE160EP	24
OTPE40FD	1SCA104995R1001	CUARTO POLO OTPE40FD	20
OTPE80FD	1SCA105446R1001	CUARTO POLO OTPE80FD	20
OTPE80FP	1SCA105448R1001	CUARTO POLO OTPE80FP	20
OTPL125FD	1SCA105088R1001	CUARTO POLO OTPL125FD	20
OTPL125FP	1SCA105090R1001	CUARTO POLO OTPL125FP	20
OTPL40FD	1SCA105716R1001	CUARTO POLO OTPL40FD	20
OTPL40FP	1SCA105717R1001	CUARTO POLO OTPL40FP	20
OTPL80FD	1SCA105451R1001	CUARTO POLO OTPL80FD	20
OTPL80FP	1SCA105452R1001	CUARTO POLO OTPL80FP	20
OTPN125FD	1SCA105092R1001	CUARTO POLO OTPN125FD	20

Relación alfanumérica de modelos

Tipo	Código	Descripción	Pág.
OTPN125FP	1SCA105094R1001	CUARTO POLO OTPN125FP	20
OTPN160EP	1SCA022344R9510	CUARTO POLO OTPN160EP	24
OTPN40FD	1SCA105718R1001	CUARTO POLO OTPN40FD	20
OTPN40FP	1SCA104997R1001	CUARTO POLO OTPN40FP	20
OTPN80FD	1SCA105456R1001	CUARTO POLO OTPN80FD	20
OTPN80FP	1SCA105457R1001	CUARTO POLO OTPN80FP	20
OTPS125FD	1SCA105096R1001	CUARTO POLO OTPS125FD	20
OTPS125FP	1SCA105099R1001	CUARTO POLO OTPS125FP	20, 91
OTPS160EP	1SCA022325R7360	CUARTO POLO OTPS160EP	24
OTPS40FDN1	1SCA104999R1001	CUARTO POLO OTPS40FDN1	20
OTPS40FPN1	1SCA105001R1001	CUARTO POLO OTPS40FPN1	20, 91
OTPS80FD	1SCA105458R1001	CUARTO POLO OTPS80FD	20
OTPS80FP	1SCA105461R1001	CUARTO POLO OTPS80FP	20, 91
OTS125T1	1SCA022379R9760	CUBREBORNE OTS125T1	20, 90
OTS125T3	1SCA022379R9680	CUBREBORNE OTS125T3	20, 90
OTS1600G1L	1SCA106134R1001	CUBREBORNE ALT 1P OTS1600G1L	157
OTS1600G1L/3	1SCA022871R9510	CUBREBORNE ALT 3P OTS1600G1L/3	37, 97
OTS1600G1L/4	1SCA022871R9780	CUBREBORNE ALT 4P OTS1600G1L/4	37, 97
OTS1600G1S	1SCA102667R1001	CUBREBORNE BAJ 1P OTS1600G1S	157
OTS1600G1S/3	1SCA022871R9600	CUBREBORNE BAJ 3P OTS1600G1S/3	37, 97
OTS1600G1S/4	1SCA022871R9860	CUBREBORNE BAJ 4P OTS1600G1S/4	37, 97
OTS160T3	1SCA022495R4610	CUBREBORNE OTS160T3	25
OTS160T4	1SCA022495R4700	CUBREBORNE OTS160T4	25
OTS2500G1L/3	1SCA107261R1001	CUBREBORNE ALT 3P OTS2500G1L/3	37, 97
OTS2500G1L/4	1SCA107262R1001	CUBREBORNE ALT 4P OTS2500G1L/4	37, 97
OTS2500G1S/3	1SCA107260R1001	CUBREBORNE BAJ 3P OTS2500G1S/3	37, 97
OTS2500G1S/4	1SCA107271R1001	CUBREBORNE BAJ 4P OTS2500G1S/4	37, 97
OTS250G1L	1SCA022715R5340	CUBREBORNE ALT 1P OTS250G1L	157
OTS250G1L/3	1SCA022731R8150	CUBREBORNE ALT 3P OTS250G1L/3	37, 97
OTS250G1L/4	1SCA022731R8230	CUBREBORNE ALT 4P OTS250G1L/4	37, 97
OTS250G1S	1SCA022715R5260	CUBREBORNE BAJ 1P OTS250G1S	157
OTS250G1S/3	1SCA022731R8310	CUBREBORNE BAJ 3P OTS250G1S/3	37, 97
OTS250G1S/4	1SCA022731R8400	CUBREBORNE BAJ 4P OTS250G1S/4	37, 97
OTS400G1L/3	1SCA022736R8840	CUBREBORNE ALT 3P OTS400G1L/3	37, 97
OTS400G1L/4	1SCA022736R9490	CUBREBORNE ALT 4P OTS400G1L/4	37, 97
OTS400G1S/3	1SCA022736R9060	CUBREBORNE BAJ 3P OTS400G1S/3	37, 97
OTS400G1S/4	1SCA022736R9650	CUBREBORNE BAJ 4P OTS400G1S/4	37, 97
OTS40T1	1SCA105314R1001	CUBREBORNE OTS40T1	20, 90
OTS40T3	1SCA105317R1001	CUBREBORNE OTS40T3	20, 90
OTS63T1	1SCA022353R6910	CUBREBORNE OTS63T1	20, 90
OTS63T3	1SCA022353R6750	CUBREBORNE OTS63T3	20, 90
OTS800G1L	1SCA022776R7710	CUBREBORNE ALT 1P OTS800G1L	157
OTS800G1L/3	1SCA022776R7890	CUBREBORNE ALT 3P OTS800G1L/3	37, 97
OTS800G1L/4	1SCA022776R7970	CUBREBORNE ALT 4P OTS800G1L/4	37, 97
OTS800G1S	1SCA022776R8010	CUBREBORNE BAJ 1P OTS800G1S	157
OTS800G1S/3	1SCA022776R8190	CUBREBORNE BAJ 3P OTS800G1S/3	37, 97
OTS800G1S/4	1SCA022776R8270	CUBREBORNE BAJ 4P OTS800G1S/4	37, 97
OTV1000ECK	1SCA107481R1001	MANDO DIRECTO OTV1000ECK	95
OTV1000EK	1SCA106608R1001	MANDO DIRECTO OTV1000EK	33
OTV250ECK	1SCA022783R0090	MANDO DIRECTO OTV250ECK	95
OTV250ECMK	1SCA022804R0570	MANDO DIRECTO OTV250ECMK	103
OTV250EK	1SCA022763R2700	MANDO DIRECTO OTV250EK	33
OTV400ECK	1SCA022783R0170	MANDO DIRECTO OTV400ECK	95
OTV400ECMK	1SCA022843R2900	MANDO DIRECTO OTV400ECMK	103
OTV400EK	1SCA022763R2960	MANDO DIRECTO OTV400EK	33
OTV800ECK	1SCA022797R2470	MANDO DIRECTO OTV800ECK	95
OTV800ECMK	1SCA022804R3410	MANDO DIRECTO OTV800ECMK	103
OTV800EK	1SCA022804R6340	MANDO DIRECTO OTV800EK	33
OTVY250EK	1SCA022772R7910	MANDO DIRECTO OTVY250EK	33
OTVY400EK	1SCA022772R7830	MANDO DIRECTO OTVY400EK	33
OTVY800EK	1SCA022810R2780	MANDO DIRECTO OTVY800EK	33
OTZ1250E	1SCA103765R1001	CUARTO POLO OTZ1250E	35
OTZ1600E	1SCA100431R1001	CUARTO POLO OTZ1600E	35
OTZ2500E	1SCA107931R1001	CUARTO POLO OTZ2500E	35
OTZ250E	1SCA022735R9420	CUARTO POLO OTZ250E	35
OTZ400E	1SCA022749R1960	CUARTO POLO OTZ400E	35
OTZ800E	1SCA022807R5100	CUARTO POLO OTZ800E	35
OTZC13	1SCA022767R6910	BARRA DE PUENTE OTZC13	96, 103
OTZC14	1SCA022767R7040	BARRA DE PUENTE OTZC14	96, 103
OTZC23	1SCA022767R7120	BARRA DE PUENTE OTZC23	96, 103
OTZC24	1SCA022767R7210	BARRA DE PUENTE OTZC24	96, 103
OTZC33	1SCA022785R7020	BARRA DE PUENTE OTZC33	96, 103
OTZC34	1SCA022785R7110	BARRA DE PUENTE OTZC34	96, 103

Tipo	Código	Descripción	Pág.
OTZC43	1SCA022868R0710	BARRA DE PUENTE OTZC43	96
OTZC44	1SCA022868R0800	BARRA DE PUENTE OTZC44	96
OTZC53	1SCA022868R0980	BARRA DE PUENTE OTZC53	96
OTZC54	1SCA022868R1010	BARRA DE PUENTE OTZC54	96
OTZC63	1SCA022868R1100	BARRA DE PUENTE OTZC63	96
OTZC64	1SCA022868R1360	BARRA DE PUENTE OTZC64	96
OTZNA1-160E4	1SCA022271R8310	CUARTO POLO OTZNA1-160E4	24
OTZR1	1SCA100352R1001	BARRA DE PUENTE OTZR1	96
OTZR2	1SCA104647R1001	BARRA DE PUENTE OTZR2	96
OTZR3	1SCA100355R1001	BARRA DE PUENTE OTZR3	96
OTZW10	1SCA022431R5280	ENC. MEC. OTZW10	25, 38
OTZW17	1SCA022387R1620	KIT CONV. BY-PASS OTZW17	21
OTZW24	1SCA022639R5610	ENC. MEC. OTZW24	21
OTZW25	1SCA022778R6920	KIT CONV. CONM. OTZW25	38, 143, 160
OTZW26	1SCA022778R7060	KIT CONV. BY-PASS OTZW26	38, 99, 160
OTZW6	1SCA022387R1890	KIT CONV. CONM. OTZW6	21
OTZW8	1SCA022421R7600	KIT INT. 6 Y 8 POLOS OTZW8	21
OWC6DSH1	1SCA105251R1001	KIT CONV. CONM. OWC6DSH1	138
OWC6DSH2	1SCA105252R1001	KIT CONV. CONM. OWC6DSH2	138
OWM6DS1	1SCA105253R1001	ENC. MEC. OWM6DS1	138
OWM6DS2	1SCA105254R1001	ENC. MEC. OWM6DS2	138
OWP6DS1	1SCA105255R1001	KIT INT. 6 Y 8 POLOS OWP6DS1	138
OWP6DS2	1SCA105256R1001	KIT INT. 6 Y 8 POLOS OWP6DS2	138
OXN1250S	1SCA104163R1001	PUENTE DE NEUTRO OXN1250S	156
OXN1250T	1SCA104152R1001	PUENTE DE NEUTRO OXN1250T	35
OXN250	1SCA022752R9950	PUENTE DE NEUTRO OXN250	35, 156
OXN400	1SCA022770R3060	PUENTE DE NEUTRO OXN400	35, 156
OXN800S	1SCA022831R4880	PUENTE DE NEUTRO OXN800S	156
OXN800T	1SCA022829R0840	PUENTE DE NEUTRO OXN800T	35
OXP12X107	1SCA022029R9750	EJE OXP12X107	96
OXP12X148	1SCA022658R5570	EJE OXP12X148	96
OXP12X166	1SCA022325R7100	EJE OXP12X166	34, 96
OXP12X185	1SCA022325R6710	EJE OXP12X185	34, 96
OXP12X250	1SCA022325R6980	EJE OXP12X250	34, 96, 154
OXP12X250-45	1SCA022293R9400	EJE OXP12X250-45	34
OXP12X280	1SCA022137R5140	EJE OXP12X280	34, 96, 154
OXP12X280-45	1SCA022382R0800	EJE OXP12X280-45	34
OXP12X325	1SCA022042R5810	EJE OXP12X325	34, 41, 96, 154
OXP12X325-45	1SCA022304R4450	EJE OXP12X325-45	34
OXP12X395	1SCA022042R5990	EJE OXP12X395	34, 41, 96, 104, 154
OXP12X395-45	1SCA022749R0640	EJE OXP12X395-45	34
OXP12X465	1SCA022042R6020	EJE OXP12X465	34, 41, 96, 104, 154
OXP12X465-45	1SCA022423R1770	EJE OXP12X465-45	34
OXP12X535	1SCA022042R6110	EJE OXP12X535	34, 41, 154
OXP12X535-45	1SCA022723R2940	EJE OXP12X535-45	34
OXP6X130	1SCA022057R0570	EJE OXP6X130	24, 34, 95
OXP6X130-45	1SCA022355R9110	EJE OXP6X130-45	34
OXP6X150	1SCA022295R5600	EJE OXP6X150	19, 24, 34, 90, 137, 142
OXP6X150-45	1SCA022294R4400	EJE OXP6X150-45	34
OXP6X161	1SCA022067R1760	EJE OXP6X161	34, 95, 142, 154
OXP6X170	1SCA108224R1001	EJE OXP6X170	19, 90, 137
OXP6X210	1SCA022295R6080	EJE OXP6X210	24, 34, 95, 142, 154
OXP6X210-45	1SCA022294R4230	EJE OXP6X210-45	34
OXP6X265	1SCA108225R1001	EJE OXP6X265	19, 90, 137
OXP6X290	1SCA022042R6370	EJE OXP6X290	24, 34, 95, 142, 154
OXP6X290-45	1SCA022304R4290	EJE OXP6X290-45	34
OXP6X360	1SCA022042R6530	EJE OXP6X360	34, 95, 142
OXP6X360-45	1SCA022341R4640	EJE OXP6X360-45	34
OXP6X400	1SCA108226R1001	EJE OXP6X400	19, 90, 137
OXP6X430	1SCA022056R6030	EJE OXP6X430	34, 142
OXP6X90	1SCA022064R1180	EJE OXP6X90	95
OXS6X105	1SCA108043R1001	EJE OXS6X105	19, 90
OXS6X120	1SCA101654R1001	EJE OXS6X120	19, 90
OXS6X130	1SCA101655R1001	EJE OXS6X130	19, 90
OXS6X160	1SCA101656R1001	EJE OXS6X160	19
OXS6X180	1SCA101659R1001	EJE OXS6X180	19
OXS6X250	1SCA101660R1001	EJE OXS6X250	19
OXS6X330	1SCA101661R1001	EJE OXS6X330	19
OXS6X85	1SCA101647R1001	EJE OXS6X85	19, 90
OZ331P67B	1SCA111427R1001	MANDO OZ331P67B	17
OZ331P67BY	1SCA111429R1001	MANDO OZ331P67BY	17
OZ331PB	1SCA100657R1001	MANDO OZ331PB	17
OZ331PRY	1SCA100664R1001	MANDO OZ331PRY	17

Relación alfanumérica de modelos

Tipo	Código	Descripción	Pág.
OZ371PB	1SCA111684R1001	MANDO OZ371PB	17
OZ371PRY	1SCA111685R1001	MANDO OZ371PRY	17
OZXA11	1SCA022025R6940	KIT BORNES DE BRIDA OZXA11	160
OZXA14	1SCA022008R7810	KIT BORNES DE BRIDA OZXA14	160
OZXA32	1SCA022683R4110	BARRA DE PUENTE OZXA32	91
OZXA33	1SCA022685R0310	BARRA DE PUENTE OZXA33	91
OZXA38	1SCA022785R2140	BARRA DE PUENTE OZXA38	91
OZXA39	1SCA022790R3820	BARRA DE PUENTE OZXA39	91
OZXA40	1SCA022790R3910	BARRA DE PUENTE OZXA40	91
OZXA41	1SCA022790R4040	BARRA DE PUENTE OZXA41	91
OZXB1L	1SCA022169R2030	KIT BORNES DE BRIDA OZXB1L	36, 98, 158
OZXB1L/1	1SCA022194R0030	KIT BORNES DE BRIDA OZXB1L/1	36, 98, 158
OZXB2	1SCA022119R7610	KIT BORNES DE BRIDA OZXB2	36, 98, 158
OZXB2/1	1SCA022194R0200	KIT BORNES DE BRIDA OZXB2/1	36, 98, 158
OZXB2K	1SCA022264R0010	CUBREBORNE PARA TERMINALES OZXB2K	37, 97, 157
OZXB2L	1SCA022158R7750	KIT BORNES DE BRIDA OZXB2L	36, 98, 158
OZXB2L/1	1SCA022194R0460	KIT BORNES DE BRIDA OZXB2L/1	36, 98, 158
OZXB3	1SCA022136R8100	KIT BORNES DE BRIDA OZXB3	36, 41, 98, 158, 159
OZXB3/1	1SCA022194R0620	KIT BORNES DE BRIDA OZXB3/1	36, 41, 98, 158, 159
OZXB3K	1SCA022264R0440	CUBREBORNE PARA TERMINALES OZXB3K	37, 97, 157
OZXB4	1SCA022137R4760	KIT BORNES DE BRIDA OZXB4	36, 41, 98, 158, 159
OZXB4/1	1SCA022194R0890	KIT BORNES DE BRIDA OZXB4/1	36, 41, 98, 158, 159
OZXB4K	1SCA022199R2850	CUBREBORNE PARA TERMINALES OZXB4K	37, 97, 157
OZXB5	1SCA022137R2470	KIT BORNES DE BRIDA OZXB5	36, 41, 98, 158, 159
OZXB5/1	1SCA022194R1010	KIT BORNES DE BRIDA OZXB5/1	36, 41, 98, 158, 159
OZXB5K	1SCA022283R8040	CUBREBORNE PARA TERMINALES OZXB5K	37, 97, 157
OZXB6	1SCA022137R4920	KIT BORNES DE BRIDA OZXB6	36, 41, 98, 158, 159
OZXB6/1	1SCA022194R1270	KIT BORNES DE BRIDA OZXB6/1	36, 41, 98, 158, 159
OZXB7	1SCA022185R0040	KIT BORNES DE BRIDA OZXB7	36, 98, 158
OZXB7/1	1SCA022194R1430	KIT BORNES DE BRIDA OZXB7/1	36, 98, 158
OZXB7L	1SCA022185R7130	KIT BORNES DE BRIDA OZXB7L	36, 98, 158, 159
OZXB7L/1	1SCA022194R1600	KIT BORNES DE BRIDA OZXB7L/1	36, 98, 158, 159
OZXB8	1SCA022744R1510	KIT BORNES DE BRIDA OZXB8	36, 98, 158, 159
OZXB8/1	1SCA022744R1600	KIT BORNES DE BRIDA OZXB8/1	36, 98, 158, 159
OZXB9	1SCA022750R3210	KIT BORNES DE BRIDA OZXB9	36, 98, 158, 159
OZXB9/1	1SCA022750R3300	KIT BORNES DE BRIDA OZXB9/1	36, 98, 158, 159
OZXK1	1SCA022131R8690	CONT. AUX. OZXK1	41
OZXK2	1SCA022131R8850	CONT. AUX. OZXK2	41
OZXK3	1SCA022131R9070	CONT. AUX. OZXK3	41
OZXK4	1SCA022131R9230	CONT. AUX. OZXK4	41
OZXK5	1SCA022131R9400	CONT. AUX. OZXK5	41
OZXK6	1SCA022131R9660	CONT. AUX. OZXK6	41
OZXT3	1SCA022639R0720	TERMINAL OZXT3	90
SA1	GJF1101903R0001	ACC.BLOQUEO POR CANDADO SA1	21, 25
SLP160-00	NHP100844R0001	SLP DESC. 00 4P 160A	187
SLP250-K1	NHP100799R0001	SLP DESC. K1 4P 250A	187
SLP400-K2	NHP100838R0001	SLP DESC. K2 4P 400A	187
SLP630-K3	NHP100838R0002	SLP DESC. K3 4P 630A	187
SLP630-K3-4	NHP100838R0003	SLP DESC. K3 4P IZQ. 630A	187
TAPA00	NHP100991P0001	SLP TAPA FRONTAL SLP-TAPA00	187
TAPAK1	NHP100993P0001	SLP TAPA FRONTAL SLP-TAPAK1	187
TAPAK2-3	NHP100992P0001	SLP TAPA FRONTAL SLP-TAPAK2-3	187

Tipo	Código	Descripción	Pág.
TERM16-150	NHP403627R0002	SLP TERM. 16-150mm² SLPK1	187
TERM16-240	NHP403677R0002	SLP TERM. 16-240mm² SLPK2-3	187
TERM2X70-150	NHP403631R0002	SLP TERM. 2X70-150mm² SLPK1	187
TERM2X95-240	NHP403633R0002	SLP TERM. 2X95-240mm² SLPK2-3	187
TERM70-150	NHP403628R0002	SLP TERM. 70-150mm² SLPK1	187
TERM95-240	NHP403630R0002	SLP TERM. 95-240mm² SLPK2-3	187
TORN3XM10X20	NHP403625R0001	XLP KIT 3XM10X16 PARA XLP1	186, 187
TORN3XM12X30	NHP403626R0001	XLP KIT 3XM12X30 PARA XLP2 Y 3	186, 187
XLP000-6CC	1SEP201428R0001	XLP DESC. 000 3P 100A CON 6BC	186
XLP00-6BC	1SEP101890R0002	XLP DESC. 00 3P 160A CON 6BC	186
XLP00-EFM-6BC	1SEP101890R0012	XLP DESC. XLP00-EFM-6BC	186
XLP1-6BC	1SEP101891R0002	XLP DESC. 1 3P 250A CON 6BC	186
XLP2-6BC	1SEP101892R0002	XLP DESC. 2 3P 400A CON 6BC	186
XLP3-6BC	1SEP101975R0002	XLP DESC. 3 3P 630A CON 6BC	186
XLP-BRID00	1SEP407733R0001	XLP BRIDAS 3X1,5-50mm² XLP0	186
XLP-BRID1	1SEP407733R0002	XLP BRIDAS 3X16-95mm² XLP1	186
XLP-BRID2-3	1SEP407953R0001	XLP BRIDAS 3X35-300mm² XLP2Y3	186
XLP-CAUXNA	1SEP407742R0003	XLP CONT. AUX. NA 10A	186
XLP-CAUXNC	1SEP407742R0002	XLP CONT. AUX. NC 10A	186
XLP-CAUXNC-NA	1SEP407742R0001	XLP CONT. AUX. NC/NA 5A	186
XLP-CUBR00	1SEP407793R0001	XLP CUBREBORNE XLP00	186
XLP-CUBR1	1SEP407793R0002	XLP CUBREBORNE XLP1	186
XLP-CUBR2-3	1SEP407952R0001	XLP CUBREBORNE XLP2 Y 3	186
XLP-ENCL00-3	1SEP407786R0001	XLP ENCL. CANDADO XLP00 Y 3	186
XLP-FDIN000	1SEP407740R0001	XLP FIJACION DIN PARA XLP000	186
XLP-MARC1X00	1SEP407792R0001	XLP MARCO PARA 1 XLP 00	186
XLP-MARC1X000	1SEP407741R0001	XLP MARCO PARA 1 XLP 000	186
XLP-MARC1X1	1SEP407815R0001	XLP MARCO PARA 1 XLP 1	186
XLP-MARC1X2	1SEP407951R0001	XLP MARCO PARA 1 XLP 2	186
XLP-MARC1X3	1SEP407955R0001	XLP MARCO PARA 1 XLP 3	186
XLP-MARC2X00	1SEP407792R0002	XLP MARCO PARA 2 XLP 00	186
XLP-MARC2X000	1SEP407741R0002	XLP MARCO PARA 2 XLP 000	186
XLP-MARC2X1	1SEP407815R0002	XLP MARCO PARA 2 XLP 1	186
XLP-MARC3X00	1SEP407792R0003	XLP MARCO PARA 3 XLP 00	186
XLP-MARC3X000	1SEP407741R0003	XLP MARCO PARA 3 XLP 000	186
XLP-MOEL00	1SEP101873R0007	XLP MONI. ELEC.FUS. XLP-MOEL00	186
XLP-MOEL1	1SEP101883R0007	XLP MONI. ELEC.FUS. XLP-MOEL1	186
XLP-MOEL2	1SEP101982R0007	XLP MONI. ELEC.FUS. XLP-MOEL2	186
XLP-MOEL3	1SEP101984R0007	XLP MONI. ELEC.FUS. XLP-MOEL3	186
XLP-TAPA00	1SEP101873R0001	XLP TAPA FRONTAL XLP00	186
XLP-TAPA000	1SEP304222R0001	XLP TAPA FRONTAL XLP000	186
XLP-TAPA1	1SEP101883R0001	XLP TAPA FRONTAL XLP1	186
XLP-TAPA2	1SEP101982R0001	XLP TAPA FRONTAL XLP2	186
XLP-TAPA3	1SEP101984R0001	XLP TAPA FRONTAL XLP3	186
XLP-TORN3XM6X16	NHP400940R0006	SLP TORNILLO 3XM8X16 XLP/SLP00	186
YASDA21	1SCA022098R9420	MANDO METALICO YASDA21	40, 153
YASDA23/3	1SCA022689R6810	MANDO DIRECTO YASDA23/3	103
YASDA6	1SCA022071R2890	MANDO METALICO YASDA6	40, 153
YASDA7	1SCA022071R3010	MANDO METALICO YASDA7	40, 153
YASDA8	1SCA022071R3270	MANDO METALICO YASDA8	40, 153
YAST1	1SCA022301R5350	MANDO YAST1	23

Soluciones ABB
Baja Tensión

Pequeño material eléctrico **NIESSEN**

- Series de superficie y de empotrar
- Mecanismos electrónicos
- Elementos Sonido
- Tomas para telecomunicación
- Detectores de movimiento
- Cajas estancas y de empotrar

Domótica

- Sistema de instalación inteligente Niessen EIB - KNX
- Confort Niessen

Aparatos modulares de instalación

- Interruptores automáticos y diferenciales
- Protecciones especiales
- Mando y control
- Medida

Interruptores de Baja Tensión

- Interruptores automáticos en caja moldeada
- Interruptores automáticos en bastidor abierto
- Interruptores - seccionadores
- Interruptores - fusible
- Protección diferencial

Soluciones ABB
Baja Tensión

Aparatos de protección, maniobra y control

- Contactores, minicontactores y relés térmicos
- Elementos de mando y señalización
- Guardamotores
- Relés electronicos
- Sensores y detectores
- Finales de carrera
- Interruptores de pedal
- Monitor de arco
- Caudalímetros

Material de conexión eléctrico y electrónico entrelec

- Conexión pasiva
- Electrónica
- Mando y señalización

Componentes de automatización

- Dispositivos de automatización
- FBP Fieldbusplug
- Interfast para PLC ABB

Soluciones ABB
Baja Tensión

Cajas y armarios de distribución

- Cajas aislantes para **ICP**
- Cajas aislantes **Unibox – Estética Europa – Europa**
- Cuadros **Europa** para Industria – Cajas estancas – Cajas industriales de derivación.
- Armarios de distribución de empotrar **UK500**
- Armarios de superficie **A300**
- Armarios de empotrar **U** y de superficie **AT**
- Armarios metálicos configurables **B**
- Armarios aislantes **Gemini**

Envolventes para automatización

- Armarios IP65 de fijación mural **Serie SR**
- Armarios IP65 de pavimento **Serie AM**
- Armarios IP55 combinables de pavimento **Serie IS2**
- Pupitres IP55 **Serie C**
- Armarios de superficie **A300**
- Elementos para gestión térmica de cuadros

Sistema de cuadros para distribución ArTu®

- Estructuras componibles **ArTu L**
- Estructuras monobloque **ArTu M**
- Estructuras componibles **ArTu K**

Sistemas de Baja Tensión

(para potencias superiores a 3200 A)

- Sistema de cuadros para distribución **MNSR**
- Sistema de cuadros para Centros de Control de Motores **MNS**

Soluciones ABB
Accionamientos, Instrumentación, Motores

- Gama de convertidores de A.C.
  Compac - A.C.™ 0,12 - 37 Kw
- Gama de convertidores de A.C.
  ACS 600 - 3 a 3.000 Kw
- Convertidores de C.C.
  DCS
- Motores de C.C.

División Accionamientos

Pol. Ind. Suroeste, s/n
08192 Sant Quirze del Vallés
Tel. 93 728 87 00
Fax 93 728 87 43

Instrumentación inteligente de procesos industriales

- Medida de caudal
- Medida de presión
- Registradores/controladores
- Medida de temperatura
- Posicionadores y actuadores
- Analitica de liquidos
- Analizadores de agua
- Sistema de análisis de gases

División Instrumentación

c/ San Romualdo, 13
28037 MADRID
Tel. 91 581 00 53
Fax 91 581 99 43

Motores de corriente alterna
Baja Tensión

- Motores trifásicos estándar
- Atmósferas explosivas
- Motores marinos
- Motores abiertos IP 23
- Motores freno
- Motores monofásicos
- Motores NEMA

División Motores

Pol. Ind. Suroeste, s/n
08192 Sant Quirze del Vallés
Tel. 93 728 85 00

Red de Ventas

ÁREA NOROESTE

Polígono San Cristóbal - c/ Plata, 14, Nave 1
47012 VALLADOLID
Tel.: 983 292 644 - Fax: 983 395 864

Galicia
Almirante Lángara, 8º - 1º
15011 LA CORUÑA
Tel.: 981 275 099 - Fax: 981 278 844

Asturias
Avda. del Llano, 52 bajo
33209 GIJÓN
Tel.: 985 151 529 / 150 445 - Fax: 985 141 836

ÁREA NORTE

Bº Galindo, s/n, Edif. ABB
48510 TRAPAGARÁN
Tel.: 944 858 430 - Fax: 944 858 436

Guipúzcoa
Polígono de Aranguren, 6
20180 OIARTZUN
Tel.: 943 260 266 - Fax: 943 260 240

Aragón
Ctra. Madrid km. 314, Edif. ABB
50012 ZARAGOZA
Tel.: 976 769 355 - Fax: 976 769 359

Navarra y La Rioja
Navarra, 5 Ofic. 9
31012 PAMPLONA
Tel.: 948 176 668 - Fax: 948 260 282

ÁREA CATALUÑA

Torrent de l'Olla, 220
08012 BARCELONA
Tel.: 934 842 112 - Fax: 934 842 192

Baleares
Gremi Passamaners, 24, 2º, Oficina 5
Polígon Son Rossinyol
07009 PALMA DE MALLORCA
Tel.: 971 434 765 - Fax: 971 434 766

ÁREA CENTRO

San Romualdo, 13
28037 MADRID
Tel.: 915 810 505 - Fax: 915 810 065

Canarias
Antonio María Manrique, 3 - Planta 2ª, Oficina 5
35011 LAS PALMAS DE G. CANARIA
Tel.: 928 277 707 - Fax: 928 260 816

ÁREA LEVANTE

Daniel Balaciart, 2 bis
46020 VALENCIA
Tel.: 963 617 651 - Fax: 963 621 366

Murcia
Avda. Ciudad de Aranjuez, 18
30007 MURCIA
Tel.: 968 241 626 - Fax: 968 233 092

ÁREA ANDALUCÍA OCCIDENTAL

Avda. San Francisco Javier, 22
Edif. Catalana Occidente, módulo 605
41018 SEVILLA
Tel.: 954 661 203 / 654 511 - Fax: 954 661 431

Extremadura
Avda. Santa Teresa de Jornet nº 9
06800 MÉRIDA (BADAJOZ)
Tel.: 924 316 510 - Fax: 924 316 510

ÁREA ANDALUCÍA ORIENTAL

Avenida Pintor Sorolla, 125, 4º G
29018 MÁLAGA
Tel.: 952 295 648 - Fax: 952 299 071

Asea Brown Boveri, S.A.
Automation Products - Baja Tensión

Torrent de l'Olla, 220 - 08012 Barcelona
Tel.: 93 484 21 21 - Fax: 93 484 21 90

Atención al Cliente: saic

Tel.: 902 11 15 11 - Fax: 900 48 48 49
www.abb.es/bajatension
www.abb.es/niessen

Centro Logístico Barcelona

Parc Logístic de l'Alt Penedès
Polígono industrial Can Bosc d'Anoia
(Pas de Piles)
08739 Subirats (Barcelona)

Asea Brown Boveri, S.A.
Automation Products - Baja Tensión
Torrent de l'Olla 220
08012 Barcelona
Tel. 93 484 21 21
Fax 93 484 21 90

socio de voltimum
www.voltimum.es

1TXA300005D0703 000909