技术资料

开关类产品

隔离开关 SwitchLine - OT、OTM、OTDC
隔离开关熔断器组 PowerLine - OS

- 结构紧凑，性能安全可靠
- 可带负荷操作
- 满足隔离要求，保证人身安全

开关类产品
总目录

产品概述

1

开关负荷，安全隔离

开关类产品的特点

隔离开关 OT,OTM,OTDC —— 看得见的安全

- 可视触头技术提供高级别的安全保证
- 满足隔离要求，保证人身安全
- 可带负荷操作
- 可带电动操作机构，适合远程操控应用

隔离开关熔断器组 OS —— 将危险拒之门外

- IP20 防护等级的熔断器盖，防止意外触摸带电部位，保证人身安全
- 满足隔离要求，保证人身安全
- 可带负荷操作

开关类产品的典型应用场合

隔离开关，用于不需要保护（短路保护，过热保护）的位置

- 动力箱/配电箱/光伏系统主开关

隔离开关熔断器组，用于需要熔断器做保护（短路保护，过热保护）的位置

- 电容柜主开关
- 软起动器回路主开关，配合快熔保护可控硅
- 变频器回路开关，配合快熔保护可控硅

产品概述
OTDC在太阳能光伏的应用

OTDC

全新的1000V DC OTDC系列隔离开关是为了对太阳能光伏系统中的直流分断问题而专门设计的。在直流1000V 时，仍具有出色的分断能力，可应用于太阳能系统的各级汇流箱、逆变器以及电池系统，为系统的分断和隔离提供解决方案。其优越的性能和安全的设计，遥遥领先于市场同类产品。并在欧州以及美国的各类光伏项目中获得广泛的应用和认可。它不但兼备3极和4极开关的优点，而且还具备以下优点：

- 额定电压高达1000V（DC21条件下）
- 额定电流16-1600A
- 紧凑的结构、卓越的性能

隔离开关 SwitchLine - OT、OTM、OTDC
目录

隔离开关 SwitchLine
产品概述

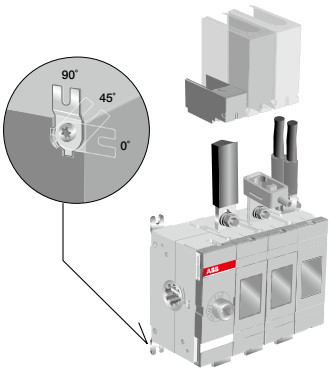

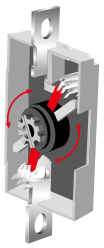

新型结构，性能卓越

新型SwitchLine OT系列隔离开关具有双断点触头结构，以及快分快合的操作特性，大大地提升了开关的性能，更能有效满足隔离和绝缘需求。

- 对于电压即使高达690V，OT隔离开关均能提供完整的AC-23A电流等级。
- 新的OT隔离开关提供的额定功率更高，在自由空气和封闭环境中具有同样的发热电流 I_{th}，无需降容及扩大安装空间。
- 开关可采用上/下进线方式均可。
- 安装方式和角度灵活。开关可水平或垂直卡式安装，甚至可天花板安装。开关的安装固定角可调节角度，在开关顶部和侧面固定。

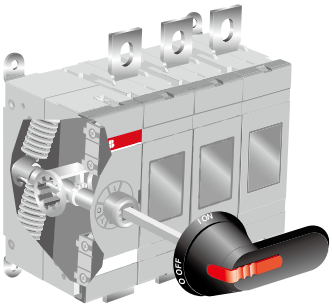

最紧凑的隔离解决方案

SwitchLine OT 系列隔离开关的精巧设计，为客户提供了更先进、更紧凑的隔离解决方案。

- 新型双弹簧设计，使得操作机械机构更紧凑。
- 独特的超短电流路径设计，确保了紧凑的触头机构。

隔离开关 SwitchLine（DIN型）
型号说明

OT16...OT125

OT 16 F 3

极数
3 ：3极
4N2：4极
6 ：6极
8 ：8极

安装方式
F ：底板和DIN导轨安装
FT: 门上安装

电流等级（A）
16、25、40、63、80、100、125

隔离开关型号

OT160

OT 160 EV 03 P

手柄
P ：带门上安装手柄和轴
K ：带直接安装手柄
_ ：不带手柄和轴（无后缀）

极数
03：3极
04：4极
12：3极（机械机构在开关极间，不适用于侧面操作）
22：4极（机械机构在开关极间，不适用于侧面操作）

操作及安装方式
EV ：正面操作，底板安装
EVS: 侧面操作，底板安装
G ：正面操作，底板和DIN导轨安装
GT ：正面操作，门上安装

电流等级（A）
160

隔离开关型号

OT200...OT4000

OT 200 E 03 N3 P

手柄
P ：带门上安装手柄和轴
K ：带直接安装手柄
_ ：不带手柄和轴（无后缀）

中性极或端子宽度
N3：机械机构内含可拆卸的中性极
W ：宽相间距（适用于OT200-400)

操作机构位置（第一位表示在机械机构左侧的极数、第二位表示在机械机构右侧的极数）
03：3极（机械机构在开关左端）
04：4极（机械机构在开关左端）
12：3极（机械机构在开关极间，不适用于侧面操作）
22：4极（机械机构在开关极间，不适用于侧面操作）

操作方式
E ：IEC标准 - 正面操作
ES：IEC标准 - 侧面操作（只适用于OT200-800）
U ：UL/CSA标准

电流等级（A）
200、250、315、400、630、800、1000、1250、1600、2000、2500、3200、4000

隔离开关型号

隔离开关 SwitchLine
产品一览表（16...4000A）

2

开关规格	A	16	25	32	100	160	200	250	16	25	40	63	80	30	60	100	125	160	200	250
IEC	I_{th} A	25	32	45	100	160	200	250	25	32	40	63	80			115	125	160	200	250
I_e /AC22A , 415V	A								16	25	40	63	80			100	125	160	200	250
I_e /AC23A , 415V	A								16	20	23	45	75			80	90	160	200	250
I_e /DC21, 660V	A	16	25	32					16	25	25							160	200	250
I_e /DC21, 1000V	A	16	25	32														160	200	250
I_e /DC21, 1200V	A	16	25	32	100	160	200	250												
UL 电流等级	A				100		200		20	30	40	60	80	30	60	100			200	

手动操作

IEC	OTDC16F	OTDC100E	OT16F	OT63F	OT100F	OT160G	OT160EV
	OTDC25F	OTDC160E	OT25F	OT80F	OT125F		OT200E
	OTDC32F	OTDC200E	OT40F				OT250E
		OTDC250E					
		OTDC315					
		OTDC400					
UL		OTDC100U	OT16F	OT63F	OT30F		OT200U
		OTDC200U	OT25F	OT80F	OT60F		
		OTDC250U	OT40F		OT100F		
		OTDC320U					
		OTDC400U					

电动操作

IEC	OTM160E
	OTM200E
	OTM250E

附件	中性极和PE端子
手柄	端子线夹
加长轴	链接附件
标牌	转换套件
辅助触头	锁紧附件
第4极	电动操作器

2

	315 400	600 630 800	1000 1200 1250 1600	2000 2500	3200 4000
	315 400	630 800	1000 1250 1600	2000 2500	3200 4000
	315 400	630 800	1000 1250 1600	2000 2500	
	315 400	630 800	1000 1250 1600		
	315 400	600			
	400	600 800	1200		

					
	OT315E	OT630E	OT1000E	OT2000E	OT3200-4000
	OT400E	OT800E	OT1250E	OT2500E	
			OT1600E		
	OT400U	OT600U	OT800U		
			OT1200U		

					
	OTM315E	OTM630E	OTM1000E	OTM2000E	
	OTM400E	OTM800E	OTM1250E	OTM2500E	
			OTM1600E		

隔离开关 - 交/直流应用型 SwitchLine
技术数据 - OT

符合IEC 60947-3 标准

开关型号			A	OT16F_	OT25F_
额定绝缘电压和额定工作电压	AC-20/DC-20	污染等级3	V	750	750
介电强度		50 Hz 1min.	kV	6	6
额定冲击耐受电压			kV	8	8
额定发热电流和额定工作电流	AC-20/DC-20	自由空气（环境温度 40˚C）[2]	A	25	32
		封闭环境（环境温度 40˚C）[2]	A	25	32
		封闭环境（环境温度 60˚C）	A	20	25
导线最小横截面积		Cu	mm^2	4	6
额定工作电流	AC-21A	至 415 V	A	16	25
		440 - 690 V	A	16	25
	AC-22A	至 415 V	A	16	25
		440 - 500 V	A	16	25
		690 V	A	16	25
	AC-23A	至 415 V	A	16	20
		440 V	A	16	20
		500 V	A	16	20
		690 V	A	10	11
额定工作电流 / 极间串联	DC-21A	24 - 48 V[1]	A	16/1	25/1
		110 V	A	16/2	25/2
		220 V	A	16/3	25/3
		440 V	A	16/4	16/4
		500 V	A	16/4	16/4
		750 V	A	16/8	25/8
	DC-22A	24 - 48 V[1]	A	16/1	25/1
		110 V	A	16/2	25/2
		220 V	A	16/3	25/3
		440 V	A	10/4	10/4
		750 V	A	16/8	25/8
	DC-23A	24 - 48 V[1]	A	16/1	25/1
		110 V	A	16/2	25/2
		220 V	A	16/4	25/4
		440 V	A	10/4	10/4
		750 V	A	16/8	16/8
额定功率 (这些值仅供参考，可能因电机制造商不同而有所差别)	AC-23A	220-240 V	kW	3	4
		400-415 V	kW	7.5	9
		440 V	kW	7.5	9
		500 V	kW	7.5	9
		690 V	kW	7.5	9
额定分断能力	AC-23A	至 415 V	A	128	160
		440 V	A	128	160
		500 V	A	128	160
		690 V	A	80	88
额定分断能力 / 极间串联	DC-23A	24 - 48 V	A	64/1	100/1
		110 V	A	64/2	100/2
		220 V	A	64/3	100/4
		440 V	A	40/4	40/4
		750 V	A	64/8	64/8
额定限制短路电流Ip (R.M.S) 和相应最大截断电流峰值 $\hat{\imath}_c$	Ip (R.M.S.)	50 kA	kA	6.5	6.5
	最大OFA_熔断器规格	≤ 415 V	A	40/32	40/32
		100 kA	kA	-	-
		≤ 500 V	A	-	-
截断电流 $\hat{\imath}_c$ 参照熔断器制造商提供的数值 (根据IEC60269进行单相试验)		10 kA	kA	-	-
		≤ 690 V	A	-	-
		50 kA	kA	4	4
		≤ 690 V	A	25/16	25/16
额定短时耐受电流	R.M.S. 值 I_{cw}	690V, 0.25 s	kA	-	-
		690V, 1s	kA	0.5	0.5
额定短路合闸容量	峰值 I_{cm}	690V/500V	kA	0.705	0.705
额定电容器容量（受熔断体限制的电容器额定值）		400 - 415 V	kVAr	6.5	10
功率损耗/极	额定工作电流		W	0.3	0.6
机械寿命			Oper.	20000	20000
重量（不带附件）	3-极		kg	0.11	0.11
	4-极		kg	0.15	0.15
电缆规格	用于端子线夹的铜电缆规格		mm^2	0.75-10	0.75-10
			AWG	18-8	18-8
端子拧紧力矩	锁紧力矩要求		Nm	0.8	0.8
操作力矩	3极隔离开关		Nm	1	1

1) 低于48V，OT80以下建议两极并联使用，尤其是在污染环境下　　2) 按照 IEC 60947-1，§ 6.1.1标准

					
OT40F_	OT63F_	OT80F_	OT100F_	OT125F_	OT160G_
750	750	750	750	750	1000
6	6	6	6	6	10
8	8	8	8	8	12
40	63	80	115	125	160
40	63	80	115	125	160
32	50	63	80	100	-
10	16	25	35	50	70
40	63	80	100	125	160
40	63	80	100	125	160
40	63	80	100	125	160
40	63	80	100	125	160
40	63	80	100	125	160
23	63	75	80	90	160
23	63	65	65	78	160
23	45	58	60	70	160
12	20	20	40	50	160
32/1	63/1	80/1	100/1	125/1	-
32/2	63/2	80/2	100/2	125/2	-
32/3	63/4	80/4	100/4	125/4	-
16/4	16/4	16/4	-	-	-
16/4	16/4	16/4	-	-	-
32/8	-	-	-	-	-
32/1	63/1	80/1	100/1	125/1	-
32/2	63/2	80/2	100/2	125/2	-
32/4	45/4	45/4	63/4	80/4	-
10/4	10/4	10/4	-	-	-
25/8	-	-	-	-	-
32/1	63/1	80/1	100/1	125/1	-
32/2	63/2	80/2	100/2	125/2	-
32/4	45/4	45/4	63/4	63/4	-
10/4	10/4	10/4	-	-	-
16/8	-	-	-	-	-
5.5	11	22	22	22	45
11	22	37	37	45	75
11	22	37	37	45	75
11	22	37	37	45	90
11	15	18.5	37	45	132
184	360	640	640	720	-
184	360	448	520	624	-
184	360	464	480	560	1280
96	160	160	320	400	1280
128/1	180/1	252/1	400/1	500/1	-
128/2	180/2	252/2	400/2	500/2	-
128/4	180/4	180/4	252/4	252/4	-
40/4	40/4	40/4	-	-	-
64/8	-	-	-	-	-
-	-	-	-	-	-
6.5	13	13	16.5	16.5	-
40/32	100/80	100/80	125/125	125/125	-
-	17	17	-	-	30
-	100/80	100/80	-	-	200/200
-	-	-	8.2	8.2	-
-	-	-	125/100	125/100	-
4	11	11	10	10	24
25/16	80/63	80/63	63/63	63/63	200/200
-	-	-	-	-	7
0.5	1	1.5	2.5	2.5	4
0.705	1.4	2.1	3.6	3.6	12
15	25	30	40	50	65
1.6	2.8	4.5	4.0	6.3	6.5
20000	20000	20000	20000	20000	20000
0.11	0.27	0.27	0.36	0.36	1.1
0.15	0.35	0.35	0.50	0.50	1.3
0.75-10	1.5-35	1.5-35	10-70	10-70	10-70
18-8	14-4	14-4	8-00	8-00	-
0.8	2	2	6	6	6
1	1.2	1.2	2	2	4

隔离开关 - 交/直流应用型 SwitchLine
技术数据 - OT

2

符合IEC 60947-3 标准

开关型号			A	OT160EV	OT200E_	OT250E_	OT315E_	OT400E_	OT630E_	OT800E_
										
额定绝缘电压和额定工作电压	AC-20/DC-20	污染等级3	V	1000	1000	1000	1000	1000	1000	1000
介电强度		50 Hz 1min.	kV	10	10	10	10	10	10	10
额定冲击耐受电压			kV	12	12	12	12	12	12	12
额定发热电流和额定工作电流	AC-20/DC-20									
(环境温度40°C) [4]		自由空气	A	200	200	250	315	400	630	800
		封闭环境	A	160	200	250	315	400	630	800
导线最小横截面积		Cu	mm^2	70	95	120	185	240	2x185	2x240
额定工作电流	AC-21A	≤ 500 V	A	160	200	250	315	400	630	800
		690 V	A	160	200	250	315	400	630	800
		1000 V	A	160	200	250	315	400	630	800
	AC-22A	≤ 500 V	A	160	200	250	315	400	630	800
		690 V	A	160	200	250	315	400	630	800
		1000 V	A	160	200	250	315	400	630	800
	AC-23A	≤ 500 V	A	160	200	250	315	400	630	800
		690 V	A	160	200	250	315	400	630	800
		1000 V	A	135	135	135	200	200	400	400
额定工作电流 / 极间串联	DC-21A...23A[1]	24 - 110 V	A	160/2	200/2	250/2	315/1[2]	400/1[2]	630/1	800/1
		220 V	A	160/2	200/2	250/2	315/2[2]	400/2[2]	630/1	800/1
		440 V	A	160/3	200/3	250/3	315/3	360/3	630/2	800/2
		660 V	A	160/4	200/4	230/4[2]	315/4	360/4	630/4[2]	650/4[2]
	DC-21B	800 V	A	160/5	200/5	250/5	315/5	400/5	600/5	600/5
		1000 V	A	160/6	200/6	250/6	315/6	400/6	600/6	600/6
额定功率	AC-23[3]	230 V	kW	48	60	75	100	132	200	250
		400 V	kW	80	110	140	160	220	355	450
		415 V	kW	88	110	145	180	230	355	450
		500 V	kW	112	132	170	220	280	400	560
		690 V	kW	144	200	250	315	400	630	800
额定分断能力	AC-23	≤ 500 V	A	1280	1600	2000	2520	3200	5040	6400
		690 V	A	1280	1600	2000	2520	3200	5040	6400
额定限制短路电流I_p (R.M.S)	I_p (R.M.S.)	100 kA, 500 V	kA	40.5	40.5	40.5	61.5	61.5	90	90
和相应最大截断电流峰值 $\hat{i}_c$	最大OFA_熔断器规格	gG/aM	A	315/315	315/315	315/315	500/450	500/450	800/1 000	800/1 000
截断电流 $\hat{i}_c$ 参照熔断器制造商										
提供的数值	I_p (R.M.S.)	80 kA, 690 V	kA	40.5	40.5	40.5	59	59	83.5	83.5
(根据IEC60269进行单相试验)	最大OFA_熔断器规格	gG/aM	A	355/315	355/315	355/315	500/500	500/500	800/1000	800/1000
额定短时耐受电流	R.M.S. 值 I_{cw}	≤ 1000 V 0.15s	kA	15	15	15	31	31	38	38
		≤ 1000 V 0.25s	kA	15	15	15	24	24	36	36
		≤ 1000 V 1s	kA	8	8	8	15	15	20	20
额定短路合闸容量	峰值 I_{cm}	≤ 1000 V	kA	30	30	30	65	65	80	80
额定电容器容量		415 V	kVAr	80	100	115	145	180	250	310
（受熔断体限制的电容器额定值）		500 V	kVAr	96	120	135	175	215	300	375
		690 V	kVAr	128	160	190	250	325	450	550
功率损耗/极	额定工作电流		W	3.2	4	6.5	6.5	10	25	40
机械寿命			Oper.	20000	20000	20000	16000	16000	10000	10000
重量（不带附件）	3极开关		kg	1.2	1.2	1.2	2.2	2.2	5.2	5.2
端子螺钉规格	公制螺纹(直径x长度)		mm	M8x25	M8x25	M8x25	M10x30	M10x30	M12x40	M12x40
端子拧紧力矩	锁紧力矩		Nm	15-22	15-22	15-22	30-44	30-44	50-75	50-75
操作力矩	3极隔离开关		Nm	7	7	7	16	16	27	27

1) 根据要求，可提供其它额定等级
2) B类别
3) 这些值仅供参考，可能因电机制造商不同而有所差别
4) 按 IEC 60947-1，§ 6.1.1标准

隔离开关 - 交/直流应用型 SwitchLine
技术数据 - OT

符合IEC 60947-3标准

开关型号			A	OT1000E_	OT1250E_	OT1600E_	OT2000E	OT2500E
额定绝缘电压和额定工作电压	AC-20/DC-20	污染等级3	V	1000	1000	1000	1000	1000
介电强度		50 Hz 1分钟	kV	10	10	10	10	10
额定冲击耐受电压			kV	12	12	12	12	12
额定发热电流和额定工作电流	AC-20/DC-20							
(环境温度40°C) [1]		自由空气	A	1000	1250	1600	2000	2500
(环境温度40°C) [1]		封闭环境	A	1000	1250	1600		
(环境温度60°C)		封闭环境	A	-	-	-		
导线最小横截面积		Cu	mm^2	2x300	2x400	2x500	3 × 500	4 × 500
额定工作电流	AC-21A	至 690 V	A	1000	1250	1600	2000[2]	2500[2]
		1000 V	A	1000	1250	1600		
	AC-22A	至 500 V	A	1000	1250	1600	2000[2][3]	2500[2][3]
		690 V	A	1000	1250	1600	2000[2][3]	2500[2][3]
	AC-23A	至 500 V	A	1000	1250	1250		
		690 V	A	1000	1250	1250		
额定工作电流 / 极间串联	DC-21A	24 - 48 V	A	-	-	-		
		110 V	A	-	-	-		
		220 V	A	-	-	-		
额定功率	AC-23A	400-415 V	kW	560	710	710		
(这些值仅供参考，可能因		440 V	kW	630	800	800		
电机制造商不同而有所差别)		500 V	kW	710	900	900		
		690 V	kW	1000	1 200	1 200		
额定分断能力	AC-23A	至 500 V	A	10000	10000	10000		
		690 V	A	10000	10000	10000		
额定限制短路电流I_p (R.M.S)	I_p (R.M.S.)	80 kA	kA	100	100	100		
和相应最大截断电流峰值 $\hat{i}_c$	最大OFA_熔断器规格gG/aM	≤ 415 V	A	1250/1250	1250/1250	1250/1250		
截断电流 $\hat{i}_c$ 参照熔断器制造商	I_p (R.M.S.)	100 kA	kA	106	106	106		
提供的数值	最大OFA_熔断器规格gG/aM	≤ 500 V	A	1250/1250	1250/1250	1250/1250		
(根据IEC60269进行单相试验)	I_p (R.M.S.)	50 kA	kA	-	-	-		
	最大OFA_熔断器规格gG/aM	≤ 690 V	A	-	-	-		
额定短时耐受电流	R.M.S. 值 I_{cw}	690 V 0.25s	kA	50	50	50	80	80
		690 V 1s	kA	50	50	50	55	55
额定短路合闸容量	峰值 I_{cm}	415 V	kA	-	-	-		
		500 V	kA	-	-	-		
		690 V	kA	110[4]	110[4]	110[4]	176	176
	最大距离（从开关至最近的母排/电缆）		mm	150	150	150	150	150
额定电容器容量		415 V	kVAr	460	575	575		
（受熔断体限制的电容器额定值）		500 V	kVAr	550	690	690		
		690 V	kVAr	750	950	950		
功率损耗/极	额定工作电流		W	19	29	48	55	85
机械寿命			Oper.	6000	6000	6000	6000	6000
重量（不带附件）	3极开关		kg	14.1	14.1	15.2	22	22
	4极开关		kg	18	18	19,5	28	28
端子螺钉规格	公制螺纹(直径x长度)		mm	M12x50	M12x50	M12x60		
端子拧紧力矩	锁紧力矩		Nm	50...75	50...75	50...75		
操作力矩	3极隔离开关		Nm	65	65	65	65	65

机械操作位置可选

正面操作

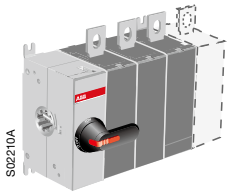

侧端操作
OT_03 或 04

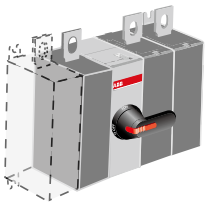

极间操作
OT_12 或 22

侧面操作

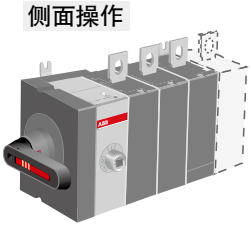

侧端操作
OT_30 或 40 OT_03 或 04

1) 按 IEC 60947-1，§ 6.1.1标准
2) IEC 60947-3，应用类别B，不频繁的操作
3) 当电压 ≥ 500V时，相间隔板或端子罩必须用于开关的上下端
4) 4极隔离开关断路额定短路合闸容量92 kA

隔离开关 - 交/直流应用型 SwitchLine
技术数据 - OT

符合IEC60947-3 标准

开关型号			A	OT3200	OT4000
额定绝缘电压	污染等级3		V	1000	1000
介电强度		50 Hz 1min.	kV	10	10
额定冲击耐受电压			kV	12	12
额定发热电流	自由空气		A	3200	4000 / 3800[1)]
（环境温度35和40度）					
导线最小横截面积		Cu	mm²	4 × 1000	5 × 1000
额定工作电压（AC20和DC20）			V	1000	1000
额定工作电流，AC21B		up to 415 V	A	3200	4000 / 3800[2)]
额定工作电流，AC22B		up to 415 V	A	3200	4000 / 3800[2)]
额定短时耐受电流		690 V 1s	kA	60	60
额定短路合闸容量	峰值I_{cm}	690 V	kA	176	176
	最大距离				
	（从开关至最近的母排/电缆）		mm	150	150
功率损耗/极	额定工作电流		W	95	130 / 120[3)]
机械寿命			Oper.	5000	5000
重量（不带附件）	3极开关		kg	24.7	28.9
	4极开关		kg	32.1	37.7
标准轴和安装深度	平方x长度		mm	12 × 280	12 × 280
	相应安装深度		mm	251 - 380	251 - 380
标准手柄			Type	OHB 274J12	OHB 274J12
端子拧紧力矩	锁紧力矩		Nm	50 - 75	50 - 75
操作力矩	3和4极开关		Nm	65	65

1），2） 4000A，适用于带宽相距；3800A，适用于不带宽相距的
3） 130W，适用于带宽相距；120W，适用于不带宽相距的

隔离开关 - 交/直流应用型 SwitchLine
技术数据 - OTM

符合IEC60947标准

OTM中的电动操作机构			A	OTM160-250	OTM315-400	OTM600-800	OTM1000-2500
额定工作电压 U_e	污染等级 3						
	50/60 Hz		V AC	220 - 240	220 - 240	220 - 240	220 - 240
额定工作电压范围				0.85 - 1.1 x U_e	0.85 - 1.1 x U_e	0.85 - 1.1 x U_e	0.85 - 1.1 x U_e
工作时间[1]	90° I - 0, 0 - I	220-240VAC	s	0.5 - 1.0	0.5 - 1.0	0.5 - 1.5	1.0 - 2.0
额定电流 I_n[1]		220-240VAC	A	0.3	0.5	0.9	1.4
冲击电流[1]		220-240VAC	A	1.5	2.5	4.0	10
过载熔断器	型号 / I_n / 容量	220-240VAC	mA	T / 315 / H	T / 500 / H	T / 1000 / H	T / 2000 / H
	规格		mm	5x20	5x20	5x20	5x20
操作率	循环 0 - I - 0						
	最大持续	220-240VAC	循环 / 分钟	1	1	1	0.5
	最大短时 ≤ 10 循环次	220-240VAC	循环 / 分钟	10	10	10	5
过电压类别				III	III	III	III
额定冲击耐受电压 U_{imp}			kV	4	4	4	4
介电强度		50 Hz 1分钟	kV	1.5	1.5	1.5	1.5
脉冲指令		最小脉冲寿命	ms	100	100	100	100
接线端子	U_e 供电电压线			PE - N - L	PE - N - L	PE - N - L	PE - N - L
	横截面积	硬线/软线	mm^2	1.5 - 2.5	1.5 - 2.5	1.5 - 2.5	1.5 - 2.5
	短路保护设备	最大熔断器规格	A	16	16	16	16
	按钮控制	C - I - O		no SELV	no SELV	no SELV	no SELV
	横截面积	硬线/软线	mm^2	1.5 - 2.5	1.5 - 2.5	1.5 - 2.5	1.5 - 2.5
	最大电缆长度		m	100	100	100	100
闭锁状态				no SELV	no SELV	no SELV	no SELV
	手柄或电动操作锁	11-12-14 (C/O)	cosφ=1	5A/250V	5A/250V	5A/250V	5A/250V
	电动操作器锁	23-24 (NO)	cosφ=1	5A/250V	5A/250V	5A/250V	5A/250V
	短路保护设备	微型断路器型号和规格		C/2A	C/2A	C/2A	C/2A
防护等级				IP20	IP20	IP20	IP20
工作温度			°C	-25…+55	-25…+55	-25…+55	-25…+55
运输和储存温度			°C	-40…+70	-40…+70	-40…+70	-40…+70
最高海拔			m	2000	2000	2000	2000

1) 在常规情况下

隔离开关 - 交/直流应用型 SwitchLine
技术数据 - OT

2

符合UL/CSA标准

开关型号			A	OT16F_		OT25F_		OT40F_		OT63F_		OT80F_	
认证[1]			2 极	-		-		-		-		-	
			3 极	UL508 和 IEC		UL508 和 IEC		UL508 和 IEC		UL508 和 IEC		UL508 和 IEC	
			4 极	UL508 和 IEC		UL508 和 IEC		UL508 和 IEC		UL508 和 IEC		UL508 和 IEC	
AC 等级													
电流等级	pf= 0.7...0.8	-40℃ 至 40℃	A	20		30		40		60		80	
最大工作电压			V	600		600		600		600		600	
最大功率等级/	pf= 04...0.5	240 V	HP/A	5/15.2		7.5/22		10/28		15/42		20/54	
电机额定工作(FLA)电流	三相	480 V	HP/A	10/14		15/21		20/27		30/40		40/52	
		600 V	HP/A	10/11		20/22		25/27		30/32		40/41	
	单相	120 V	HP/A	1/16		1.5/20		2/24		2/24		2/24	
		240 V	HP/A	2/13.2		3/18.7		5/30.8		7.5/40		10/57.5	
限制短路电流等级	最大熔断器规格		A	30	60[2]	30	60[2]	30	60[2]	100	150	100	150
	熔断器型号	CC	kA	10	-	10	-	10	-				
	熔断器型号	J	kA	10	10	10	10	10	10	100	-	100	-
	熔断器型号	T	kA	10	10	10	10	10	10	100	-	100	-
	熔断器型号	RK1	kA	10	-	10	-	10					
	熔断器型号	RK5	kA	5	5	5	5	5	5	10	5	10	5
	熔断器型号	L	kA	-	-	-	-	-	-	-	-	-	-
	熔断器型号	H	kA	-	-	-	-	-	-	-	5	-	5
寿命													
电气寿命, pf. 0,75 - 0,8			oper.	6000		6000		6000		6000		6000	
机械寿命			oper.	20000		20000		20000		20000		20000	
接线端子套件				集成		集成		集成		集成		集成	
电缆规格			AWG	18-8		18-8		18-8		14-4		14-4	
拧紧力矩	锁紧力矩		lb.in	7		7		7		18		18	
	接线片安装		lb.in	-		-		-		-		-	

1）符合UL/CSA
2）熔断器规格70A（对于RK5）





OT30F_	OT60F_	OT100F_	OT200U_		OT400U_	OT600U_		OT800U_	OT1200U_
-	-	-	UL 98 和 IEC		UL 98 和 IEC	UL 98 和 IEC		-	-
UL 98 和 IEC	UL 98 和 IEC	UL 98 和 IEC	UL 98 和 IEC		UL 98 和 IEC	UL 98 和 IEC		UL 98 和 IEC	UL 98 和 IEC
UL 98 和 IEC	UL 98 和 IEC	UL 98 和 IEC	UL 98 和 IEC		UL 98 和 IEC	UL 98 和 IEC		UL 98 和 IEC	UL 98 和 IEC
30	60	100	200		400	600		800	1200
600	600	600	600		600	600		600	600
10/28	20/54	30/80	75/192		125/312	200/480		200/602	-
20/27	40/52	50/65	150/180		250/302	450/515		500/590	-
30/32	40/41	50/52	200/192		350/336	500/472		500/472	-
2/24	3/34	5/56	-		-	-		-	-
5/28	7.5/40	15/68	-		-	-		-	-
60	150	150	200	400	600	600	800	800	1200
-	-	-	-	-	-	-	-	-	-
50	50	50	200	65	100	-	100	-	-
50	50	50	-	-	-	-	100	-	-
-	-	-	-	-	-	-	-	-	-
-	-	-	-	-	-	100	-	-	-
-	-	-	-	-	-		100	100	100
-	-	-	-	-	-	-	-	-	-
6000	6000	6000	6000		1000	1000		500	500
20000	20000	20000	20000		16000	10000		6000	6000
集成	集成	集成	OZXA-200		OZXA-400	OZXA-800		OZXA-800	OZXA-1200
14-4	14-4	8-1/0	4-300MCM		2-600MCM	2x2-600MCM		2x2-600MCM	4x2-600MCM
55	55	55	275		375	500		500	500
-	-	-	72		240	480		480	450-670

隔离开关 - 交/直流应用型 SwitchLine
订货资料（DIN型 - IEC）- 正面操作

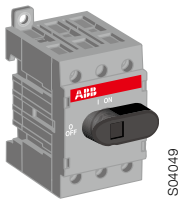

OT16 - 40F3

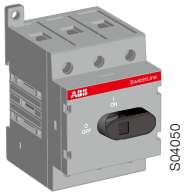

OT63-80F3

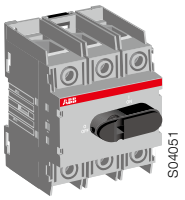

OT100 - 125F3

OT160G03P

OT160G04P

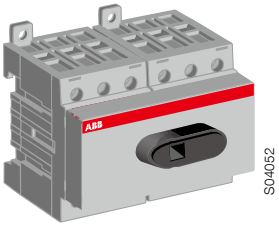

OT16-40F6

OT16 ... 40F8

OT16...125F，3 极和 4 极（底板或DIN导轨安装）

带端子线夹，防护等级IP20。

型号	极数	I_{th} (open) A	电缆横截面积 mm² 1	额定工作电流 AC22A/AC23A 400V A/A	工厂产品编号	包装 pcs	重量 kg
OT16F3 OT16F4N2	3 4	25	0.75...10	16 / 16	1SCA104811R1001 1SCA104829R1001	10	0.11 0.14
OT25F3 OT25F4N2	3 4	32		25 / 20	1SCA104857R1001 1SCA104886R1001	10	0.11 0.14
OT40F3 OT40F4N2	3 4	40		40 / 23	1SCA104902R1001 1SCA104932R1001	10	0.11 0.14
OT63F3 OT63F4N2	3 4	63	1.5...35	63 / 45	1SCA105332R1001 1SCA105365R1001	10	0.27 0.30
OT80F3 OT80F4N2	3 4	80		80 / 75	1SCA105798R1001 1SCA105413R1001	10	0.27 0.30
OT100F3 OT100F4N2	3 4	115	10...70	100 / 80	1SCA105004R1001 1SCA105018R1001	10	0.36 0.50
OT125F3 OT125F4N2	3 4	125		125 / 90	1SCA105033R1001 1SCA105051R1001	10	0.36 0.50
OT160G03P OT160G04P	3 4	160		160/160	1SCA135139R1001 1SCA135140R1001	1	1.3 1.4

OT16...125F，6极和8极（底板或DIN导轨安装）

带端子线夹，防护等级IP20。

OT16F6 OT25F6 OT40F6	6	25 32 40	0.75...10	16 / 16 25 / 20 40 / 23	1SCA104834R1001 1SCA104880R1001 1SCA104936R1001	1	0.25
OT63F6 OT80F6		63 80	1.5...35	63 / 45 80 / 75	1SCA105379R1001 1SCA105427R1001	1	0.61
OT100F6 OT125F6		115 125	10...70	100 / 80 125 / 90	1SCA105021R1001 1SCA105057R1001	1	0.81
OT16F8 OT25F8 OT40F8	8	25 32 40	0.75...10	16 / 16 25 / 20 40 / 23	1SCA104836R1001 1SCA104882R1001 1SCA104938R1001	1	0.31
OT63F8 OT80F8		63 80	1.5...35	63 / 45 80 / 75	1SCA105381R1001 1SCA105429R1001	1	0.67
OT100F8 OT125F8		115 125	10...70	100 / 80 125 / 90	1SCA105022R1001 1SCA105059R1001	1	1.1

隔离开关 - 交/直流应用型 SwitchLine
订货资料（DIN型 - IEC）- 正面操作


S02101A
OT160EV - 250E03P


S02102A
OT200 - 250E04P


S02103A
OT315 - 400E03P

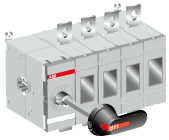
S02104A
OT315 - 400E04P


S02105A
OT630 - 800E03P


S02106A
OT630 - 800E04P

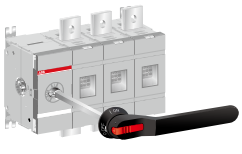
S07079
OT1000 - 1250_03P

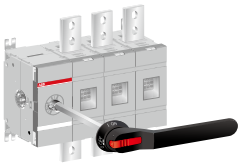
S07080
OT1600_03P

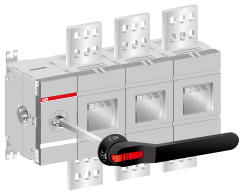
S07081
OT2000 - 2500E03P

OT160EV...800E (底板安装，门上操作)

标配有一个带ON-OFF指示的黑色塑料手柄和加长轴。

手柄防护等级IP65。在OFF位置可加挂锁，在ON位置与门联锁。加长轴可调安装深度。

型号	极数	I_{th} (open) A	额定工作电流 AC22A/AC23A 400V A/A	工厂产品编号	包装 pcs	重量 kg
OT160EV03P	3	200	160 / 160	1SCA120514R1001	1	1.6
OT160EV04P	4			1SCA120521R1001		2.0
OT160EV12P	3			1SCA120529R1001		1.6
OT160EV22P	4			1SCA120537R1001		2.0
OT200E03P	3	200	200 / 200	1SCA022712R0800	1	1.6
OT200E04P	4			1SCA022713R4930		2.0
OT200E12P	3			1SCA022721R3990		1.6
OT200E22P	4			1SCA022721R4020		2.0
OT250E03P	3	250	250 / 250	1SCA022710R0100	1	1.6
OT250E04P	4			1SCA022710R0520		2.0
OT250E12P	3			1SCA022721R4110		1.6
OT250E22P	4			1SCA022721R4290		2.0
OT315E03P	3	315	315 / 315	1SCA022718R8510	1	3.1
OT315E04P	4			1SCA022719R1730		3.7
OT315E12P	3			1SCA022727R4190		3.1
OT315E22P	4			1SCA022727R4270		3.7
OT400E03P	3	400	400 / 400	1SCA022718R8780	1	3.1
OT400E04P	4			1SCA022719R1810		3.7
OT400E12P	3			1SCA022727R5750		3.1
OT400E22P	4			1SCA022727R5830		3.7
OT630E03P	3	630	630 / 630	1SCA022718R8940	1	6.3
OT630E03N3P	3+N[1]			1SCA022779R4860		6.7
OT630E04P	4			1SCA022719R2030		7.5
OT630E12P	3			1SCA022753R4790		6.3
OT630E22P	4			1SCA022753R4870		7.5
OT800E03P	3	800	800 / 800	1SCA022718R9410	1	6.3
OT800E03N3P	3+N[1]			1SCA022779R4780		6.7
OT800E04P	4			1SCA022719R2110		7.5
OT800E12P	3			1SCA022753R5170		6.3
OT800E22P	4			1SCA022753R5250		7.5

OT1000...2500 (底板安装，门上操作)

标配有端子安装螺订、一个带ON-OFF指示的黑色塑料手柄（OHB274J12P）和转轴（OXP12X280）。

手柄防护等级IP65，在OFF位置可加挂锁，在ON位置与门联锁。加长轴可调安装深度。

OT1000E03P	3	1000	1000 / 1000	1SCA022860R5930	1	17.0
OT1000E03N3P	3+N[1]			1SCA100761R1001		17.9
OT1000E04P	4			1SCA022860R6150		19.5
OT1000E12P	3			1SCA022871R5520		17.0
OT1000E22P	4			1SCA022871R5610		19.5
OT1250E03P	3	1250	1250 / 1250	1SCA022860R6230	1	17.0
OT1250E03N3P	3+N[1]			1SCA022865R7060		17.9
OT1250E04P	4			1SCA022860R6310		19.5
OT1250E12P	3			1SCA022871R5790		17.0
OT1250E22P	4			1SCA022871R5870		19.5
OT1600E03P	3	1600	1600 / 1250	1SCA022860R6580	1	19.0
OT1600E03N3P	3+N[1]	1600[2]		1SCA022865R6920		19.9
OT1600E04P	4	1600		1SCA022860R6740		22.0
OT1600E12P	3	1600		1SCA022871R5950		19.0
OT1600E22P	4	1600		1SCA022871R6090		22.0
OT2000E03P	3	2000	2000 / -	1SCA108036R1001	1	42.0
OT2000E03N3P	3+N[1]	2000[2]		1SCA108037R1001		42.0
OT2000E04P	4	2000		1SCA108038R1001		48.0
OT2000E12P	3	2000		1SCA108039R1001		42.0
OT2000E22P	4	2000		1SCA108041R1001		48.0
OT2500E03P	3	2500	2500 / -	1SCA104972R1001	1	42.0
OT2500E03N3P	3+N[1]	2500[2]		1SCA108035R1001		42.0
OT2500E04P	4	2500		1SCA105140R1001		49.0
OT2500E12P	3	2500		1SCA104978R1001		42.0
OT2500E22P	4	2500		1SCA105156R1001		49.0

标配的加长轴和手柄

适用开关	加长轴型号	手柄型号	标配的端子螺钉型号
OT160EV...250_P	OXP6X210	OHB65J6	M8X25
OT315...400_P	OXP12X185	OHB95J12	M10x30
OT630...800_	OXP12X185	OHB125J12	M12x40
OT1000...1250_P	OXP12X280	OHB274J12	M12x50
OT1600...P	OXP12X280	OHB274J12	M12x60
POT2000...2500_P	OXP12X280	OHB274J12	M12x60

1) 机械机构内包含一个可拆型中性极
2) I_{th}：中性极=1250A

隔离开关 - 交/直流应用型 SwitchLine
订货资料（DIN型 - IEC）- 正面操作

OT3200 - 4000E02P

OT3200 - 4000E03P

OT3200 - 4000E04P

OT3200...4000（底板安装，门上操作）

标配端子安装螺钉，对于OT_P型，标配一个带ON-OFF指示的黑色塑料手柄和转轴。手柄防护等级IP65，在OFF位置可加挂锁，在ON位置与门联锁。加长轴可调节安装深度。

型号	极数	I_{th} (open) A	额定电流 B22CA/B12CA 415V A/A	工厂产品编号	包装 pcs	重量 kg
单独订购加长轴和手柄						
OT3200E02	2	3200	3200/3200	1SCA128579R1001	1	22.3
OT3200E03	3	3200	3200/3200	1SCA128480R1001	1	29.7
OT3200E04	4	3200	3200/3200	1SCA128479R1001	1	37.1
OT4000E02	2	3800	3800/3800	1SCA128596R1001	1	25.4
OT4000E03	3	3800	3800/3800	1SCA124847R1001	1	33.9
OT4000E04	4	3800	3800/3800	1SCA124855R1001	1	42.7
标配的加长轴和手柄						
OT3200E02P	2	3200	3200/3200	1SCA128581R1001	1	23.0
OT3200E03P	3	3200	3200/3200	1SCA128481R1001	1	30.7
OT3200E04P	4	3200	3200/3200	1SCA128482R1001	1	38.1
OT4000E02P	2	3800	3800/3800	1SCA128595R1001	1	26.0
OT4000E03P	3	3800	3800/3800	1SCA124848R1001	1	34.9
OT4000E04P	4	3800	3800/3800	1SCA124856R1001	1	43.7

标配的加长轴和手柄

适用开关	加长轴型号	手柄型号	标配的端子螺钉型号
OT3200…4000E02...04	-	-	M12 × 60
OT3200…4000E02...04P	OXP12X280	OHB274J12	M12 × 60

隔离开关 - 交/直流应用型 SwitchLine
订货资料（DIN型 - IEC）- 正面操作

注：本页OT产品属于交直流应用型产品，
详细参数可参考2/7-2/10

OT16...80F (额定电压至直流500V DC)

型号	极数	I_{th} (open) A	额定电流 DC 21A A	工厂产品编号	包装 pcs	重量 kg
OT16F4N2	4	25	16	1SCA104829R1001	10	0.14
OT25F4N2	4	32	16	1SCA104886R1001		0.14
OT40F4N2		40	16	1SCA104932R1001		0.14
OT63F4N2	4	63	16	1SCA105365R1001		0.30
OT80F4N2	4	80	16	1SCA105413R1001		0.30

OT160EV...800E (额定电压至直流660V DC)

型号	极数	I_{th} (open) A	额定电流 DC 21 - 23A A	工厂产品编号	包装 pcs	重量 kg
OT160EV04P	4	200	160	1SCA120521R1001	1	2.0
OT160EV22P	4	200	160	1SCA120537R1001		2.0
OT200E04P	4	200	200	1SCA022713R4930		2.0
OT200E22P	4	200	200	1SCA022721R4020		2.0
OT250E04P	4	250	230	1SCA022710R0520		2.0
OT250E22P	4	250	230	1SCA022721R4290		2.0
OT315E04P	4	315	315	1SCA022719R1730		3.7
OT315E22P	4	315	315	1SCA022727R4270		3.7
OT400E04P	4	400	360	1SCA022719R1810		3.7
OT400E22P	4	400	360	1SCA022727R5830		3.7
OT630E04P	4	630	630	1SCA022719R2030		7.5
OT630E22P	4	630	630	1SCA022753R4870		7.5
OT800E04P	4	800	650	1SCA022719R2110		7.5
OT800E22P	4	800	650	1SCA022753R5250		7.5

OT25...40F (额定电压至直流750V DC)

型号	极数	I_{th} (open) A	额定电流 DC 21A A	工厂产品编号	包装 pcs	重量 kg
OT25F8	8	32	25	1SCA104882R1001	1	0.31
OT40F8	8	40	32	1SCA104938R1001		0.31

OT16F...630E (额定电压至直流800V DC)

型号	极数	I_{th} (open) A	额定电流 DC 21B A	工厂产品编号	包装 pcs	重量 kg
OT16F8	8	25	16	1SCA104836R1001	1	0.31
OT200E23P	5	200	200	1SCA103713R1001		3.2
OT250E23P	5	250	250	1SCA103715R8060		3.2
OT315E23P	5	315	315	1SCA101113R1001		4.4
OT400E23P	5	400	400	1SCA103717R1001		4.4
OT630E23P	5	630	600	1SCA110644R8060		7.8
OT630E23P31	5	630	600	1SCA111409R8060		7.8

OT200...630E (额定电压至直流1000V DC)

型号	极数	I_{th} (open) A	额定电流 DC 21B A	工厂产品编号	包装 pcs	重量 kg
OT200E33P	6	200	200	1SCA103719R1001	1	4.0
OT250E33P		250	250	1SCA103721R8060		4.0
OT315E33P		315	315	1SCA103723R1001		4.4
OT400E33P		400	400	1SCA103355R1001		4.4
OT630E33P		630	600	1SCA107832R1001		11.3
OT630E33P31		630	600	1SCA111410R1001		11.3

OT200...630E33P

注： OT160...630P标配加长轴和手柄 。
OT630E33P31标配手柄型号OHB150J12P.

隔离开关 - 交/直流应用型 SwitchLine
订货资料（DIN型 - IEC）- 正面操作

2

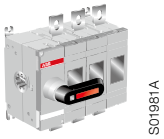
S01981A

OT160EV - 250E03K


S01981A

OT315 - 400E03K

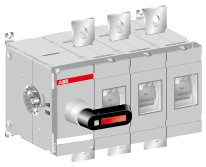
S02116A

OT630 - 800E03K

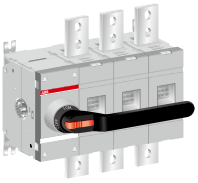
S04047

OT1000-1600E03K

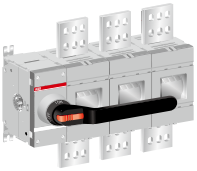
S04048

OT2000-2500E03K

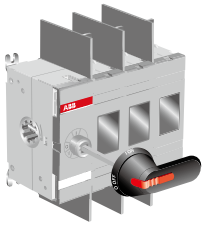
S02113A

OT160EV - 250E03W

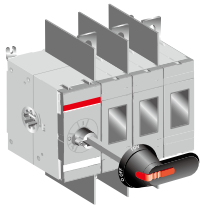
S02115A

OT315 - 400E03W

OT160EV...2500E_K (柜内操作，底板安装)

标配有一个带Test-OFF-ON指示的黑色塑料手柄和转轴，在OFF位置可加挂锁。

型号	极数	I_{th} (open) A	额定工作电流 AC22A/AC23A 400V A/A	工厂产品编号	包装 pcs	重量 kg
OT160EV03K OT160EV04K	3 4	250	160 / 160	1SCA120513R1001 1SCA120520R1001	1	1.5 1.9
OT200E03K OT200E04K	3 4	200	200 / 200	1SCA022763R4820 1SCA022763R4910	1	1.5 1.9
OT250E03K OT250E04K	3 4	250	250 / 250	1SCA022763R5040 1SCA022763R5210	1	1.5 1.9
OT315E03K OT315E04K	3 4	315	315 / 315	1SCA022763R5630 1SCA022763R5710	1	2.9 3.5
OT400E03K OT400E04K	3 4	400	400 / 400	1SCA022763R5390 1SCA022763R5550	1	2.9 3.5
OT630E03K OT630E04K	3 4	630	630 / 630	1SCA022779R4940 1SCA022779R5080	1	6.3 7.5
OT800E03K OT800E04K	3 4	800	800 / 800	1SCA022779R5160 1SCA022779R5240	1	6.3 7.5
OT1000E03K OT1000E04K	3 4	1000	1000 / 1000	1SCA108353R1001 1SCA108355R1001	1	17.5 21.5
OT1250E03K OT1250E04K	3 4	1250	1250 / 1250	1SCA108356R1001 1SCA108357R1001	1	17.5 21.5
OT1600E03K OT1600E04K	3 4	1600	1600 / 1250	1SCA108352R1001 1SCA108358R1001	1	18.5 21.5
OT2000E03K OT2000E04K	3 4	2000	2000 / -	1SCA108359R1001 1SCA108362R1001	1	42.3 47.8
OT2500E03K OT2500E04K	3 4	2500	2500 / -	1SCA108361R1001 1SCA108363R1001	1	42.3 48.8

OT160EV...400E_WP (宽相距)

标配有相间隔板、一个带ON-OFF指示的黑色塑料手柄和转轴，手柄防护等级IP65，在OFF位置可加挂锁，在ON位置与门联锁，转轴可调安装深度。

OT160EV03WP OT160EV04WP OT160EV12WP OT160EV22WP	3 4 3 4	200	160 / 160	1SCA120517R1001 1SCA120523R1001 1SCA120606R1001 1SCA120539R1001	1	1.8 2.2 1.8 2.2
OT200E03WP OT200E04WP OT200E12WP OT200E22WP	3 4 3 4	200	200 / 200	1SCA022744R2670 1SCA022744R3130 1SCA022744R2910 1SCA022744R3300	1	1.8 2.2 1.8 2.2
OT250E03WP OT250E04WP OT250E12WP OT250E22WP	3 4 3 4	250	250 / 250	1SCA022744R3560 1SCA022744R3810 1SCA022745R0000 1SCA022745R0180	1	1.8 2.2 1.8 2.2
OT315E03WP OT315E04WP OT315E12WP OT315E22WP	3 4 3 4	315	315 / 315	1SCA022809R8650 1SCA022809R8900 1SCA022809R9380 1SCA022810R0900	1	3.4 4.0 3.4 4.0
OT400E03WP OT400E04WP OT400E12WP OT400E22WP	3 4 3 4	400	400 / 400	1SCA022809R8310 1SCA022809R8810 1SCA022809R9200 1SCA022810R0570	1	3.4 4.0 3.4 4.0

标配的加长轴和手柄

适用开关	加长轴型号	手柄型号	标配的端子螺钉型号
OT160EV...250_K OT315...400_K OT630...800_K OT1000...1250_K OT1600_K OT2000...2500K	-	OTV250EK OTV400EK OTV800EK OTV1000EK OTV1000EK OTV1000EK	M8x25 M10x30 M12x40 M12x50 M12x60 M12X60
OT160EV...250_P OT315...400_P	OXP6X210 OXP12X185	OHB65J6 OHB95J12	M8x25 M10x30

隔离开关 - 交/直流应用型 SwitchLine
订货资料（DIN型 - IEC）- 正面操作 / 侧面操作

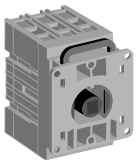
S00260A

OT16 - 40FT3

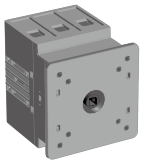
S00690A

OT63 - 80FT3

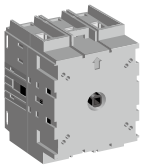
S01341A

OT100 - 125FT3

OT160GT03P

OT160GT04P

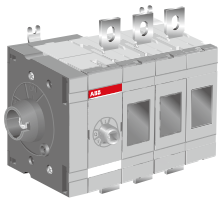
S02200A

OT200ES03

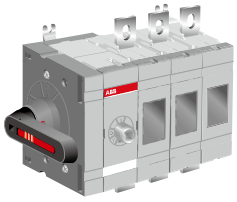
S02201A

OT200ES03K

OT16...125FT (正面操作，门上安装)

OT16…125带端子线夹，防护等级IP20。

型号	极数	I_{th} (open) A	电缆横截面积 mm²	额定工作电流 AC22A/AC23A 400V A/A	工厂产品编号	包装 pcs	重量 kg
OT16FT3 OT16FT4N2	3 4	25	0.75...10	16 / 16	1SCA104838R1001 1SCA105711R1001	10	0.13 0.16
OT25FT3 OT25FT4N2	3 4	32		25 / 20	1SCA104884R1001 1SCA104900R1001	10	0.13 0.16
OT40FT3 OT40FT4N2	3 4	40		40 / 23	1SCA104940R1001 1SCA104956R1001	10	0.13 0.16
OT63FT3 OT63FT4N2	3 4	63	1.5...35	63 / 45	1SCA105382R1001 1SCA105393R1001	10	0.28 0.35
OT80FT3 OT80FT4N2	3 4	80		80 /75	1SCA105431R1001 1SCA105499R1001	10	0.28 0.35
OT100FT3 OT100FT4N2	3 4	115	10...70	100 / 80	1SCA105023R1001 1SCA105031R1001	10	0.40 0.54
OT125FT3 OT125FT4N2	3 4	125		125 / 90	1SCA105060R1001 1SCA105066R1001	10	0.40 0.54
OT160GT03P OT160GT04P	3 4	160		160/160	1SCA135141R1001 1SCA135142R1001	1	1.2 1.3

OT160EVS...800ES (侧面操作，底板安装，不带手柄)

带安装螺钉，但是手柄和转轴要单独订货，请参考后面附件部分。

型号	极数	I_{th} (open) A	额定工作电流 AC22A/AC23A 400V A/A	工厂产品编号	包装 pcs	重量 kg
OT160EVS03 OT160EVS04	3 4	200	160 / 160	1SCA120563R1001 1SCA120564R1001	1	1.8 2.2
OT200ES03 OT200ES04	3 4	200	200 / 200	1SCA022860R0200 1SCA022860R0540	1	1.8 2.2
OT250ES03 OT250ES04	3 4	250	250 / 250	1SCA022860R0890 1SCA022860R1010	1	1.8 2.2
OT315ES03 OT315ES04	3 4	315	315 / 315	1SCA022860R1270 1SCA022860R1510	1	3.4 4.0
OT400ES03 OT400ES04	3 4	400	400 / 400	1SCA022860R1780 1SCA022860R1940	1	3.4 4.0
OT630ES03 OT630ES04	3 4	630	630 / 630	1SCA022860R2240 1SCA022860R2410	1	7.0 8.2
OT800ES03 OT800ES04	3 4	800	800 / 800	1SCA022860R2670 1SCA022860R2830	1	7.0 8.2

OT160EVS...800ES_K (侧面操作，底板安装，带手柄)

标配有安装螺钉，一个带Test-ON-OFF指示的黑色塑料手柄和加长轴，在OFF位置可以挂锁。

OT160EVS03K OT160EVS04K	3 4	200	160 / 160	1SCA120570R1001 1SCA120565R1001	1	1.9 2.3
OT200ES03K OT200ES04K	3 4	200	200 / 200	1SCA022860R0620 1SCA022860R0710	1	1.9 2.3
OT250ES03K OT250ES04K	3 4	250	250 / 250	1SCA022860R0970 1SCA022860R1190	1	1.9 2.3
OT315ES03K OT315ES04K	3 4	315	315 / 315	1SCA022860R1350 1SCA022860R1600	1	3.5 4.1
OT400ES03K OT400ES04K	3 4	400	400 / 400	1SCA022860R1860 1SCA022860R2080	1	3.5 4.1
OT630ES03K OT630ES04K	3 4	630	630 / 630	1SCA022860R2320 1SCA022860R2590	1	7.0 8.4
OT800ES03K OT800ES04K	3 4	800	800 / 800	1SCA022860R2750 1SCA022860R2910	1	7.2 8.4

标配的加长轴和手柄

适用开关	加长轴型号	手柄型号	标配的端子螺钉型号
OT160EV...250 OT315...400 OT630...800	- - -	- - -	M8X25 M10X30 M12X40

隔离开关 - 交/直流应用型 SwitchLine
订货资料（DIN型 - IEC）-电动操作

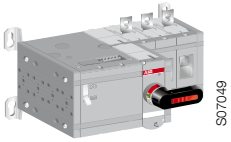
S07049

OTM160...250_M_


S07006

OTM315...400_M_

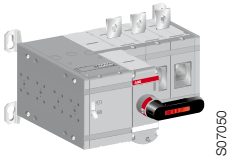
S07050

OTM630...800_M_

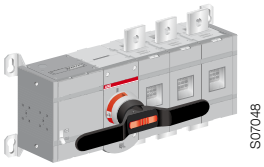
S07048

OTM1000...1250_M_

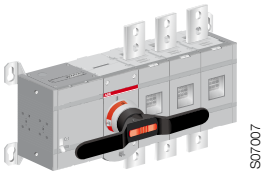
S07007

OTM1600_M_

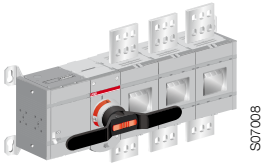
S07008

OTM2000...2500_M_

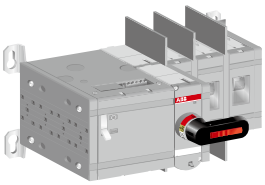
S07220

OTM160...250_WM

电动操作 - OTM

标配手动操作手柄、螺钉套件、垫片、控制线路连接器、手柄和后备熔丝存储夹。

电动机电压 Ue = 220-240 VAC

电动隔离开关（标准相距）

型号	极数	额定电流 AC-22A/AC-23A ≤ 690V A	工厂产品编号	包装 pcs	重量 kg
OTM160E2M230V OTM160E3M230C OTM160E4M230C	2 3 4	160 / 160	1SCA121183R1001 1SCA115283R1001 1SCA115293R1001	1	4.3 4.6 5.0
OTM200E2M230V OTM200E3M230C OTM200E4M230C	2 3 4	200 / 200	1SCA121184R1001 1SCA115284R1001 1SCA115292R1001	1	4.3 4.6 5.0
OTM250E2M230V OTM250E4M230C OTM250E4M230C	2 3 4	250 / 250	1SCA121185R1001 1SCA115285R1001 1SCA115290R1001	1	4.3 4.6 5.0
OTM315E2M230V OTM315E3M230C OTM315E4M230C	2 3 4	315 / 315	1SCA121189R1001 1SCA115334R1001 1SCA115335R1001	1	7.7 8.4 9.0
OTM400E2M230V OTM400E3M230C OTM400E4M230C	2 3 4	400 / 400	1SCA121199R1001 1SCA115333R1001 1SCA115336R1001	1	7.7 8.4 9.0
OTM630E2M230V OTM630E3M230C OTM630E4M230C	2 3 4	630 / 630	1SCA121190R1001 1SCA115354R1001 1SCA115357R1001	1	11.6 17.4 18.9
OTM800E2M230V OTM800E3M230C OTM800E4M230C	2 3 4	800 / 800	1SCA121197R1001 1SCA115355R1001 1SCA115356R1001	1	11.6 17.4 18.9
OTM1000E2M230V OTM1000E3M230C OTM1000E4M230C	2 3 4	1000 / 1000	1SCA121396R1001 1SCA115364R1001 1SCA115368R1001	1	32.4 37 42
OTM1250E2M230V OTM1250E3M230C OTM1250E4M230C	2 3 4	1250/1250	1SCA121193R1001 1SCA115365R1001 1SCA115367R1001	1	32.4 37 42
OTM1600E3M230C OTM1600E4M230C	3 4	1600/1250	1SCA115366R1001 1SCA115369R1001	1	39 44
OTM2000E2M230V OTM2000E3M230C OTM2000E4M230C	2 3 4	2000[1)]/-	1SCA121201R1001 1SCA115372R1001 1SCA115374R1001	1	32.4 47 55
OTM2500E2M230V OTM2500E3M230C OTM2500E4M230C	2 3 4	2500[1)]/-	1SCA121195R1001 1SCA115373R1001 1SCA115375R1001	1	32.4 47 55

1) B极，不频繁操作。

电动隔离开关（宽相距）

OTM160E2WM230V OTM160E3WM230C OTM160E4WM230C	2 3 4	160 / 160	1SCA121186R1001 1SCA115286R1001 1SCA115295R1001	1	4.3 4.7 5.1
OTM200E2WM230V OTM200E3WM230C OTM200E4WM230C	2 3 4	200 / 200	1SCA121187R1001 1SCA115288R1001 1SCA115296R1001	1	4.3 4.7 5.1
OTM250E2WM230V OTM250E3WM230C OTM250E4WM230C	2 3 4	250 / 250	1SCA121188R1001 1SCA115289R1001 1SCA115297R1001	1	4.3 4.7 5.1

标配的加长轴和手柄

适用开关	手柄+加长轴型号	螺钉套型号
OTM160…250 OTM315…400 OTM630…800 OTM1000…1250 / OTM1600...2500	OTV250EMK OTV400EMK OTV800EMK OTV1000EMK	M8x25 M10X30 M12X40 M12X50 / M12X60

隔离开关 - 交/直流应用型 SwitchLine
订货资料（DIN型 - UL/CSA）- 正面操作

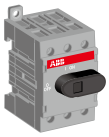
S04049

OT16 - 40F3

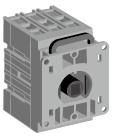
S00260A

OT16 - 40FT3


S04050

OT 63 - 80F3

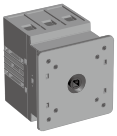
S00690A

OT63 - 80FT3


S04051

OT30 - 100F3


S01632A

OT200U03P

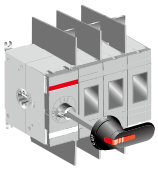
S01838A

OT400U03P


S02105A

OT600U03P

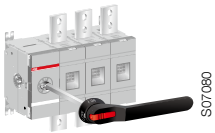
S07080

OT800 - 1200U03P

OT16...100, 3极和4极（F型=底板安装和 DIN 导轨安装，FT型=门上安装）

型号	极数	额定电流	额定功率 3相 HP			工厂产品编号	包装	重量
		A	240V	480V	600V		pcs	kg
OT16F3 OT16F4N2 OT16FT3 OT16FT4N2	3 4 3 4	20	5	10	15	1SCA104811R1001 1SCA104829R1001 1SCA104838R1001 1SCA105711R1001	10	0.11 0.14 0.13 0.16
OT25F3 OT25F4N2 OT25FT3 OT25FT4N2	3 4 3 4	30	7.5	15	20	1SCA104857R1001 1SCA104886R1001 1SCA104884R1001 1SCA104900R1001	10	0.11 0.14 0.13 0.16
OT40F3 OT40F4N2 OT40FT3 OT40FT4N2	3 4 3 4	40	10	20	25	1SCA104902R1001 1SCA104932R1001 1SCA104940R1001 1SCA104956R1001	10	0.11 0.14 0.13 0.16
OT63F3 OT63F4N2 OT63FT3 OT63FT4N2	3 4 3 4	60	15	30	30	1SCA105332R1001 1SCA105365R1001 1SCA105382R1001 1SCA105393R1001	10	0.27 0.30 0.28 0.35
OT80F3 OT80F4N2 OT80FT3 OT80FT4N2	3 4 3 4	80	20	40	40	1SCA105798R1001 1SCA105413R1001 1SCA105431R1001 1SCA105499R1001	10	0.27 0.30 0.28 0.35
OT30F3 OT30F4N2	3 4	30	10	20	30	1SCA105068R1001 1SCA108347R1001	10	0.36 0.50
OT60F3 OT60F4N2	3 4	60	20	40	40	1SCA105076R1001 1SCA108348R1001	10	0.36 0.50
OT100F3 OT100F4N2	3 4	100	30	50	50	1SCA105004R1001 1SCA105018R1001	10	0.36 0.50

OT200...1200（底板安装，含手柄：NEMA 1、3R、12、IP65 和轴）

OT200U03P OT200U04P OT200U12P OT200U22P	3 4 3 4	200	75	150	200	1SCA022709R9920 1SCA022710R0610 1SCA022752R2010 1SCA022741R8880	1	1.8 2.2 1.8 2.2
OT400U03P OT400U04P OT400U12P OT400U22P	3 4 3 4	400	125	250	350	1SCA022718R9670 1SCA022719R1900 1SCA022754R6960 1SCA022762R7290	1	3.4 4.0 3.4 4.0
OT600U03P OT600U04P OT600U12P OT600U22P	3 4 3 4	600	200	450	500	1SCA022718R9830 1SCA022719R2200 1SCA022753R7710 1SCA022753R7890	1	6.5 7.7 6.4 7.7
OT800U03P OT800U04P OT800U12P OT800U22P	3 4 3 4	800	250	500	500	1SCA105665R1001 1SCA105667R1001 1SCA106128R1001 1SCA106125R1001	1	19 22 19 22
OT1200U03P OT1200U04P OT1200U12P OT1200U22P	3 4 3 4	1200	-	-	-	1SCA022860R6910 1SCA022860R7120 1SCA022871R9270 1SCA105654R1001	1	19 22 19 22

标配的加长轴和手柄

适用开关	加长轴型号	手柄型号	标配的端子螺钉型号
OT200U_P OT400U_P OT600U_P OT800…1200U_P	OXP6X210 OXP12X185 OXP12X185 OXP12X280	OHB65J6 OHB95J12 OHB125J12 OHB274J12	M8x25 M12x30 M12x40 M12x60

• 认证标准:
- OT16...80: UL 508, CSA 22-2 # 14
- OT30...1200: UL 98, CSA 22-2 # 4
- IEC 60947-3

隔离开关 - 光伏专用型 SwitchLine
技术数据 - OTDC

符合 IEC 60947标准



开关型号		A	OTDC16F	OTDC25F	OTDC32F	OTDC100E	OTDC160E	OTDC200E	OTDC250E	OTDC315E	OTDC400E
额定绝缘电压U_i	污染等级2	V	1250[1)]	1250[1)]	1250[1)]	1500	1500	1500	1500	1500	1500
	污染等级3	V	1000[1)]	1000[1)]	1000[1)]	1500	1500	1500	1500	1500	1500
介电强度	50HZ 1分钟	kV	6	6	6						
额定冲击耐受电压		kV	8	8	8	12	12	12	12	12	12
额定发热电流 I_{th}	自由空气， 常规情况 [2)]	A	25	32	45	100	160	200	250	315	400
	封闭环境40°C	A	25	32	45	100	160	200	250	315	400
	封闭环境60°C	A	25	32	32	80	125	160	200	315	400
导线最小横截面积	Cu	mm²	4	6	10	35	70	90	120	185	240
额定工作电流/极间串联	500	V				100 / 1	160 / 1	200 / 1	250 / 1		
DC-21B	660	V	16 / 2	25 / 2	32 / 2						
			16 / 2x2	25 / 2x2	32 / 2x2						
	1000	V	10 / 2	16 / 2	20 / 2	100 / 2	160 / 2	200 / 2	250 / 2	315 / 2	400 / 2
			16 / 3	25 / 3	32 / 3						
			10 / 2x2	16 / 2x2	20 / 2x2	100 / 2x2	160 / 2x2	200 / 2x2	250 / 2x2	315 / 2x2	400 / 2x2
	1500	V								315 / 3	400 / 3
额定短时耐受电流,1000V，I_s	RMS-值 I_{cw}	kA	0.4	0.6	0.8	5	5	5	5	10	10
额定短路接通能力 ,1000 V	峰值 I_{cm}	kA				5	5	5	5	10	10
		mm				150	150	150	150		
功率损耗/极	额定工作电流	W	0.15	0.3	0.5	2	4	6	9.5	6	9.7
电缆规格	Cu	mm²	2.5...16	2.5...16	2.5...16						
端子螺钉规格	直径*长度	mm				M8x25	M8x25	M8x25	M8x25	M 10x30	M 10x30
端子拧紧力矩	锁紧力矩要求	Nm				15-22	15-22	15-22	15-22	30-44	30-44

1）使用外部手柄。如果使用直接安装手柄，请参考安装指南
2）按IEC60947-1-6.1标准定义。

符合UL98B标准

适用于NEC第690条规定的光伏系统中

开关型号		OTDC100U	OTDC200U	OTDC250U	OTDC320U	OTDC400U
额定电压	VDC	1000	1000	1000	1000	1000
额电流	A	100	200[1)]	250	320	400
极数		2	2[1)]	2	2	2
额定环境温度	°C	-20...+50	-20...+50	-20...+50	-20...+50	-20...+50
限制短路电流，1000VDC	kA	5	5	10	10	10
保护类型		断路器	断路器	断路器	断路器	断路器
机械寿命	Oper.	4000	4000	2000	2000	2000
接线范围	MCM	#4-300	#4-300	#2 – 600	#2 – 600	#2 – 600

1）对于4极开关，电流为180A（1000VDC）

隔离开关 - 光伏专用型 SwitchLine
技术数据 - OT

符合IEC 60947-3标准

					
开关型号			A	OT630E_	OT800E_
额定绝缘电压和额定工作电压	DC-20	污染等级3	V	1 000	1 000
介电强度		50 Hz 1min.	kV	10	10
额定冲击耐受电压			kV	12	12
额定发热电流和额定工作电流	DC-20				
(环境温度40°C) [3]		自由空气	A	630	800
		封闭环境	A	630	800
导线最小横截面积		Cu	mm^2	2x185	2x240
额定工作电流 / 极间串联	DC-21A...23A[1]	24 - 110 V	A	630/1	800/1
		220 V	A	630/1	800/1
		440 V	A	630/2	800/2
		660 V	A	630/4[2]	650/4[2]
	DC-21B	800 V	A	600/5	600/5
		1000 V	A	600/6	600/6
功率损耗/极	额定工作电流		W	25	40
机械寿命			Oper.	10 000	10 000
重量（不带附件）	3极开关		kg	5.2	5.2
端子螺钉规格	公制螺纹(直径x长度)		mm	M12x40	M12x40
端子拧紧力矩	锁紧力矩		Nm	50-75	50-75
操作力矩	3极隔离开关		Nm	27	27

1) 根据要求，可提供其它额定等级
2) B类别
3) 按 IEC 60947-1，§ 6.1.1标准

隔离开关 - 光伏专用型 SwitchLine
技术数据 - OT

符合IEC 60947-3标准

开关型号			A	OT1000E_	OT1250E_	OT1600E_
额定绝缘电压和额定工作电压	DC-20	污染等级3	V	1 000	1 000	1 000
介电强度		50 Hz 1分钟	kV	10	10	10
额定冲击耐受电压			kV	12	12	12
额定发热电流和额定工作电流	DC-20					
(环境温度40°C) [1]		自由空气	A	1 000	1 250	1 600
(环境温度40°C) [1]		封闭环境	A	1 000	1 250	1 600
(环境温度60°C)		封闭环境	A	-	-	-
导线最小横截面积		Cu	mm^2	2x300	2x400	2x500
额定工作电流 / 极间串联	DC-21A	24 - 48 V	A	-	-	-
		110 V	A	-	-	-
		220 V	A	-	-	-
功率损耗/极	额定工作电流		W	19	29	48
机械寿命			Oper.	6 000	6 000	6 000
重量（不带附件）	3极开关		kg	14.1	14.1	15.2
	4极开关		kg	18	18	19.5
端子螺钉规格	公制螺纹(直径x长度)		mm	M12x50	M12x50	M12x60
端子拧紧力矩	锁紧力矩		Nm	50...75	50...75	50...75
操作力矩	3极隔离开关		Nm	65	65	65

注：1）按 IEC 60947-1，第 6.1.1标准

机械操作位置可选

正面操作

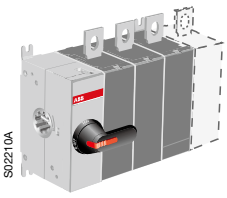

侧端操作
OT_03 或 04

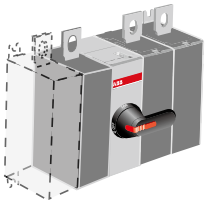

极间操作
OT_12 或 22

侧面操作

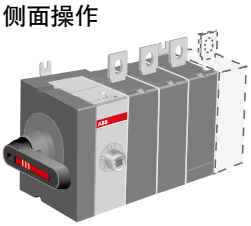

侧端操作
OT_30 或 40 OT_03 或 04

隔离开关 - 光伏专用型 SwitchLine
订货资料（DIN型 - IEC）- 正面操作

OTDC16...32F2

OTDC16...32F3

OTDC16...32F4

OTDC16...32（底板和DIN导轨安装）

带端子线夹，防护等级IP20，手柄和加长轴需要单独订购。

≤ 660 V DC

型号	极数	I_{th} (open) A	额定电流 DC 21B / 660 V A	工厂产品编号	包装 pcs	重量 kg
OTDC16F2 OTDC25F2 OTDC32F2	2	25 32 45	16 25 32	1SCA121454R1001 1SCA121455R1001 1SCA121456R1001	10	0.15

≤ 1000 V DC

型号	极数	I_{th} (open) A	额定电流 DC 21B / 1000 V A	工厂产品编号	包装 pcs	重量 kg
OTDC16F3 OTDC25F3 OTDC32F3	3	25 32 45	16 25 32	1SCA121457R1001 1SCA121458R1001 1SCA121459R1001	10	0.20

≤ 1000 V DC 或 2×660 V DC[1)]

型号	极数	I_{th} (open) A	额定电流 DC 21B / 1000 V A	工厂产品编号	包装 pcs	重量 kg
OTDC16F4 OTDC25F4 OTDC32F4	4	25 32 45	16 25 32	1SCA121461R1001 1SCA121462R1001 1SCA121463R1001	10	0.25

1) 1000 V（4级串联），660 V（2级串联）

隔离开关 - 光伏专用型 SwitchLine
订货资料（DIN型 - IEC）- 正面操作

2

OTDC100...250E02

OTDC100...250E11

OTDC100...250E22

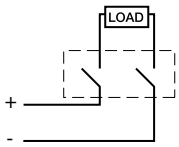

OTDC100...250E

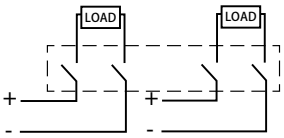

OTDC100...250E22

OTDC100...250（底板安装）

≤1000VDC

带端子线夹，手柄和加长轴需要单独订购

型号	极数	I_{th} (open) A	额定电流 DC 21 / 1000 V A	工厂产品编号	包装 pcs	重量 kg
机构在两侧						
OTDC100E02	2	100	100	1SCA125822R1001	1	1.1
OTDC160E02	2	160	160	1SCA125840R1001	1	1.1
OTDC200E02	2	200	200	1SCA123687R1001	1	1.1
OTDC250E02	2	250	250	1SCA125866R1001	1	1.1
OTDC100E02K	2	100	100	1SCA127729R1001	1	1.1
OTDC100E20	2	100	100	1SCA125823R1001	1	1.1
OTDC160E02K	2	160	160	1SCA127735R1001	1	1.1
OTDC160E20	2	160	160	1SCA125842R1001	1	1.1
OTDC200E20	2	200	200	1SCA125854R1001	1	1.1
OTDC200E02K	2	200	200	1SCA127738R1001	1	1.1
OTDC250E02K	2	250	250	1SCA127741R1001	1	1.1
OTDC250E20	2	250	250	1SCA125868R1001	1	1.1
机构在极间						
OTDC100E11	2	100	100	1SCA125821R1001	1	1.1
OTDC160E11	2	160	160	1SCA123745R1001	1	1.1
OTDC200E11	2	200	200	1SCA125626R1001	1	1.1
OTDC250E11	2	250	250	1SCA125865R1001	1	1.1
OTDC100E11K	2	100	100	1SCA127730R1001	1	1.1
OTDC160E11K	2	160	160	1SCA127736R1001	1	1.1
OTDC200E11K	2	200	200	1SCA127739R1001	1	1.1
OTDC250E11K	2	250	250	1SCA127742R1001	1	1.1

4极， 1000VDC

机构在极间						
OTDC100E22	2 x 2	100	100	1SCA125824R1001	1	1.9
OTDC160E22	2 x 2	160	160	1SCA125844R1001	1	1.9
OTDC200E22	2 x 2	200	200	1SCA125856R1001	1	1.9
OTDC250E22	2 x 2	250	250	1SCA125869R1001	1	1.9

加长轴和手柄

需要订购加长轴和手柄，请参见附件部分。另外，也可提供_P（带外部手柄）和_K（直接安装手柄）的OTDC产品。

手柄防护等级IP65，在OFF位置可加挂锁，在ON位置与门联锁。加长轴可调节安装深度。

适用开关	加长轴型号	手柄型号	标配的端子螺钉型号
OTDC100 - 250_	-	-	M8 x 25
OTDC100 - 250_P	OXP6X210	OHB65J6	M8 x 25
OTDC100 - 250_K	-	OTDV250EK	M8 x 25

隔离开关 - 光伏专用型 SwitchLine
订货资料（DIN型 - IEC）- 正面操作

OTDC315...500E02

OTDC315...500E11

OTDC315...500E22

OTDC315...500EV12

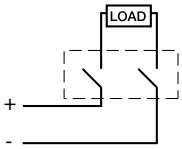

OTDC315...500E

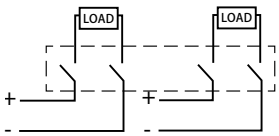

OTDC315...500E22

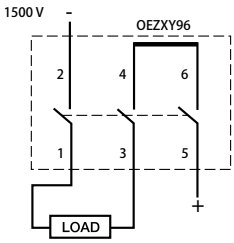

OTDC315...500EV_

OTDC315...400（底板安装）

带端子线夹，手柄和加长轴需要单独订购

≤ 1000 VDC

型号	极数	I_{th} (open) A	额定电流 DC 21B / 1000 V A	工厂产品编号	包装 pcs	重量 kg
机构在两侧						
OTDC315E02	2	315	315	1SCA132337R1001	1	4.3
OTDC400E02	2	400	400	1SCA132349R1001	1	4.3
机构在极间						
OTDC315E11	2	315	315	1SCA130982R1001	1	4.3
OTDC400E11	2	400	400	1SCA130983R1001	1	4.3

4极， 1000VDC

机构在极间						
OTDC315E22	2x2	315	315	1SCA131001R1001	1	6.6
OTDC400E22	2x2	400	400	1SCA131036R1001	1	6.6

≤1500VDC

标配短接排

机构在极间						
OTDC315EV12	3	315	315	1SCA132258R1001	1	5.1
OTDC400EV12	3	400	400	1SCA132256R1001	1	5.1

OT 630E （额定电压至直流1000V DC）

型号	极数	I_{th} (open) A	额定电流 DC 21B A	工厂产品编号	包装 pcs	重量 kg
OT630E33P	630	600	6	1SCA107832R1001	1	11.3
OT630E33P31[1)]	630	600	6	1SCA111410R1001	1	11.3

注：1）标配手柄型号OHB150J12P,其他参考OT630...P即可。

加长轴和手柄

需要订购加长轴和手柄，请参见附件部分。另外，也可提供_P（带外部手柄）和_K（直接安装手柄）的OTDC产品。

手柄防护等级IP65，在OFF位置可加挂锁，在ON位置与门联锁。加长轴可调节安装深度。

适用开关	加长轴型号	手柄型号	标配的端子螺钉型号
OTDC315...400_	-	-	M10 x 30
OTDC315...400_P	OXP6 x 280	OHB125J12	M10 x 30
OTDC315...400_K	-	OTDV400EK	M10 x 30

隔离开关 - 光伏专用型 SwitchLine
订货资料（DIN型 - IEC）- 正面操作

OTDC16...32FT2

OTDC16...32FT3

OTDC16...32FT4

OTDC16...32（门上安装）

带端子线夹，防护等级IP20，手柄和加长轴需要单独订购。

≤ 660 VDC

型号	极数	I_{th} (open) A	额定电流 DC 21B / 660 V A	工厂产品编号	包装 pcs	重量 kg
OTDC16FT2	2	25	16	1SCA123839R1001		0.15
OTDC25FT2	2	32	25	1SCA123842R1001	10	0.15
OTDC32FT2	2	45	32	1SCA123845R1001		0.15

≤ 1000 VDC

型号	极数	I_{th} (open) A	额定电流 DC 21B / 1000 V A	工厂产品编号	包装 pcs	重量 kg
OTDC16FT3	3	25	16	1SCA123840R1001		0.20
OTDC25FT3	3	32	25	1SCA123843R1001	10	0.20
OTDC32FT3	3	45	32	1SCA123846R1001		0.20

≤ 1000 VDC 或 2x660 VDC[1)]

型号	极数	I_{th} (open) A	额定电流 DC 21B / 1000 V A	工厂产品编号	包装 pcs	重量 kg
OTDC16FT4	4	25	16	1SCA123841R1001		0.25
OTDC25FT4	4	32	25	1SCA123844R1001	10	0.25
OTDC32FT4	4	45	32	1SCA123847R1001		0.25

1) 1000 V（4级串联），660 V（2级串联）

隔离开关 - 光伏专用型 SwitchLine
订货资料（DIN型 - UL/CSA）- 正面操作

OTDC100...200US02

OTDC100...200U02

OTDC100...200US11

OTDC100...200U22

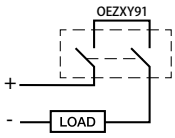

OTDC100U_, OTDC200U_

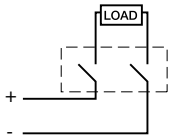

OTDC100U...180US22

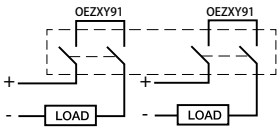

OTDC100...180US22

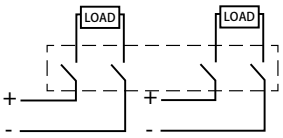

OTDC100...180US22_

OTDC100...200（底板安装）

带端子线夹，手柄和加长轴需要单独订购.
OTDC100...200US标配有短接排

≤ 1000 VDC

型号	极数	额定电流 UL98B / 1000 V A	工厂产品编号	包装 pcs	重量 kg
机构在两侧，包含短接排					
OTDC100US02	2	100	1SCA126155R1001	1	1.2
OTDC200US02	2	200	1SCA126121R1001	1	1.2
OTDC100US02K	2	100	1SCA127744R1001	1	1.2
机构在两侧					
OTDC100U02	2	100	1SCA126184R1001	1	1.1
OTDC200U02	2	200	1SCA126123R1001	1	1.1
机构在极间，包含短接排					
OTDC100US11	2	100	1SCA125437R1001	1	1.2
OTDC200US11	2	200	1SCA125436R1001	1	1.2
OTDC200US11K	2	100	1SCA127751R1001	1	1.2
机构在极间					
OTDC100U11	2	100	1SCA123957R1001	1	1.1
OTDC200U11	2	100	1SCA123767R1001	1	1.1
OTDC100U11K	2	100	1SCA127733R1001	1	1.1
OTDC200U11K	2	100	1SCA127748R1001	1	1.1

4极， 1000VDC

机构在极间					
OTDC100U22	2 x 2	100	1SCA126180R1001	1	2.3
OTDC180U22	2 x 2	200	1SCA126129R1001	1	2.3
机构在极间，包含短接排					
OTDC100US22	2 x 2	100	1SCA126181R1001	1	2.5
OTDC180US22	2 x 2	200	1SCA126189R1001	1	2.5

加长轴和手柄

需要订购加长轴和手柄，请参见附件部分。另外，也可提供_K（直接安装手柄）的OTDC产品。

适用开关	加长轴型号	手柄型号	标配的端子螺钉型号
OTDC100...200_	-	-	M8 x 25
OTDC200...200_K	-	OTDV250EK	M8 x 25

隔离开关 - 光伏专用型 SwitchLine
订货资料（DIN型 - UL/CSA）- 正面操作

OTDC250...400US11

OTDC250...400U11

OTDC250...400US22

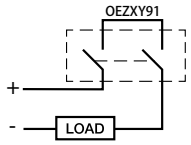

OTDC250US_...400US_

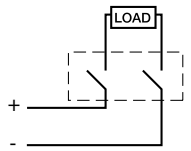

OTDC250U_...400U_

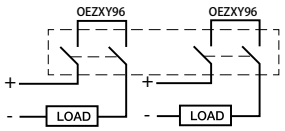

OTDC250US_...400US22

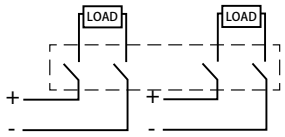

OTDC250U_...400U22

OTDC250...400（底板安装）

≤1000VDC

带端子线夹，手柄和加长轴需要单独订购.
OTDC250...400US标配有短接排

型号	极数	额定电流 UL98B / 1000 V A	工厂产品编号	包装 pcs	重量 kg
机构在两侧					
OTDC250US02	2	250	1SCA132335R1001	1	4.4
OTDC320US02	2	320	1SCA132345R1001	1	4.4
OTDC400US02	2	320	1SCA132354R1001	1	4.4
机构在极间，包含短接排					
OTDC250US11	2	250	1SCA131012R1001	1	4.4
OTDC320US11	2	320	1SCA131013R1001	1	4.4
OTDC400US11	2	320	1SCA131014R1001	1	4.4
机构在极间					
OTDC250U11	2	250	1SCA130985R1001	1	3.8
OTDC320U11	2	320	1SCA130986R1001	1	3.8
OTDC400U11	2	400	1SCA130990R1001	1	3.8

4极， 1000VDC

机构在极间					
OTDC250U22	2 x 2	250	1SCA131003R1001	1	6.6
OTDC320U22	2 x 2	320	1SCA131006R1001	1	6.6
OTDC400U22	2 x 2	400	1SCA131010R1001	1	6.6
机构在极间					
OTDC250US22	2 x 2	250	1SCA131030R1001	1	7.4
OTDC320US22	2 x 2	320	1SCA131032R1001	1	7.4
OTDC400US22	2 x 2	400	1SCA132300R1001	1	7.9

加长轴和手柄

需要订购加长轴和手柄，请参见附件部分。另外，也可提供_K（直接安装手柄）的OTDC产品。

适用开关	加长轴型号	手柄型号	标配的端子螺钉型号
OTDC250...320_	-	-	M10X30
OTDC250...320_K	-	OTDV400EK	M10X30
OTDC400_	-	-	M12X40
OTDC400_K	-	OTDV400EK	M12X40

隔离开关 - 附件 SwitchLine
概览

OT16F...OT125F

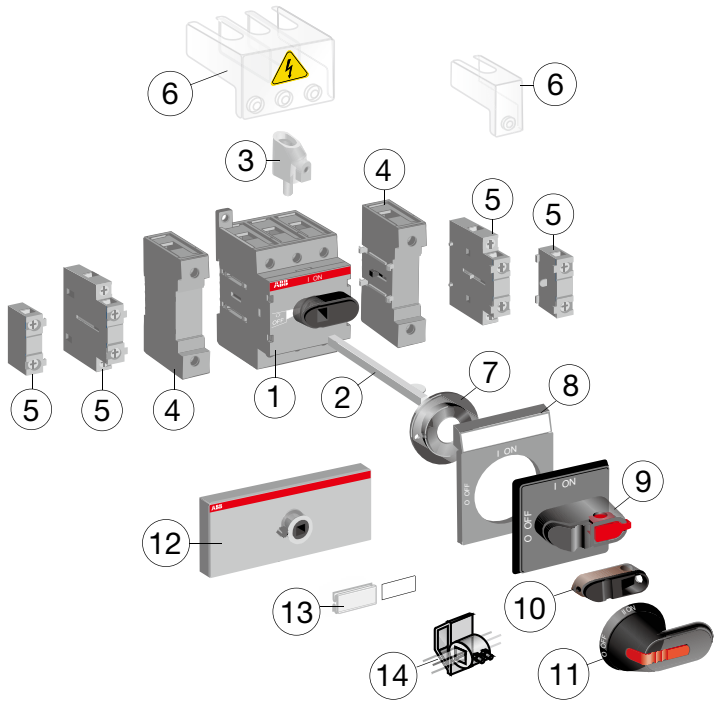

① 隔离开关
② 加长轴
③ 端子线夹
④ 第4极，中性极
⑤ 辅助触头
⑥ 端子罩
⑦ 转轴定位环
⑧ 标牌
⑨ 选择型手柄
⑩ 直接安装手柄
⑪ 手枪式手柄
⑫ 转换套件
⑬ 标签附件
⑭ 凸轮附件用于联锁

OT16FT...OT125FT

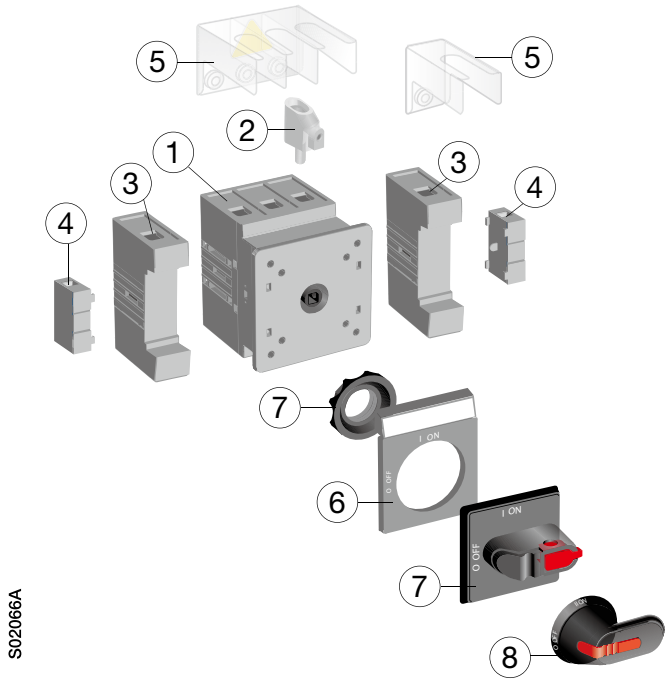

① 隔离开关
② 端子线夹
③ 第4极，中性极
④ 辅助触头
⑤ 端子罩
⑥ 标牌
⑦ 选择型手柄
⑧ 手枪式手柄

隔离开关 - 附件 SwitchLine
概览

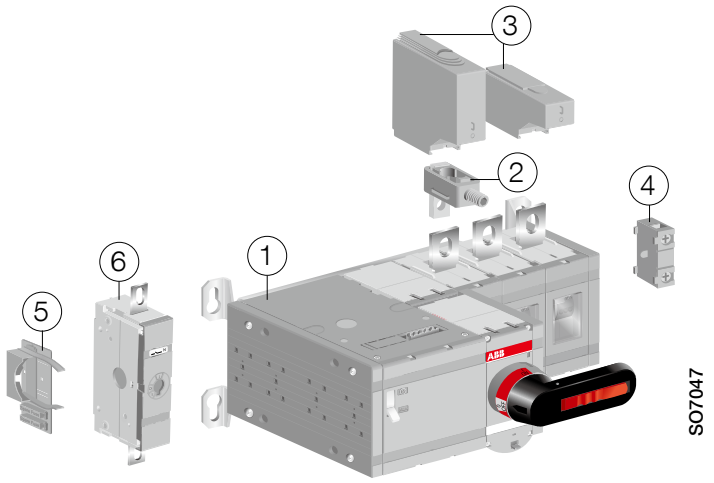

① 电动隔离开关
② 端子线夹
③ 端子罩
④ 辅助触头
⑤ 手柄和后备熔丝存储夹
⑥ 可拆型中性极

OTDC16...32

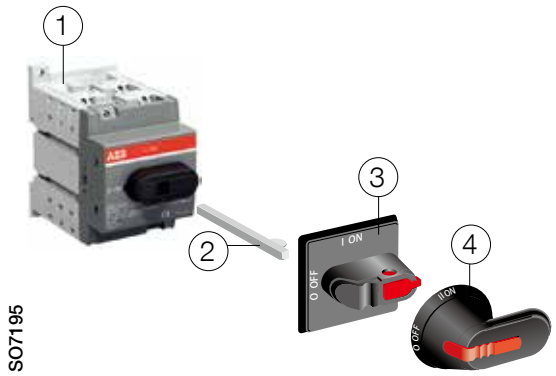

① 隔离开关
② 加长轴
③ 选择型手柄
④ 手枪式手柄

OT160EV...OT2500

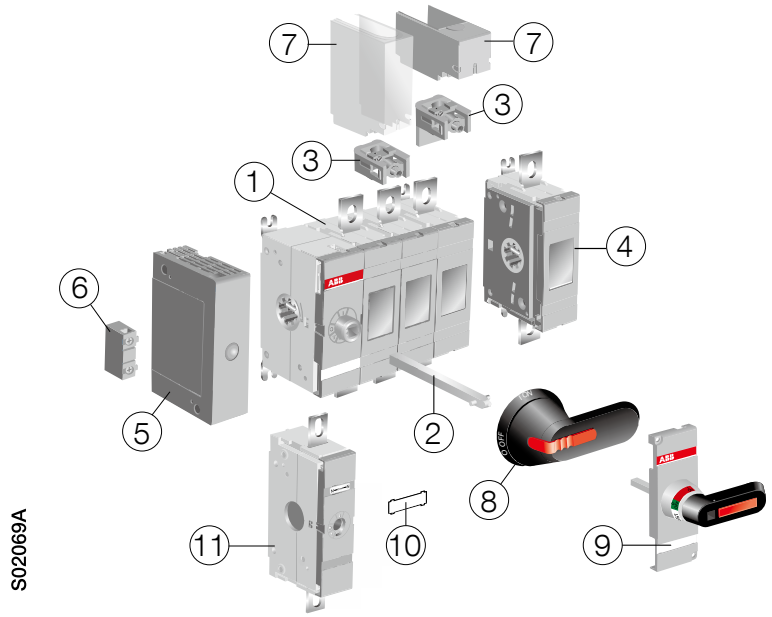

① 隔离开关
② 加长轴
③ 端子线夹
④ 第4极
⑤ 辅助触头安装模块
⑥ 辅助触头
⑦ 端子罩
⑧ 手枪式手柄
⑨ 直接安装型手柄
⑩ 标签附件
⑪ 可拆型中性极

隔离开关 - 附件 SwitchLine
订货资料 - 手柄


S00684A
OHBS 1_


S01472A
OHBS 12


S01368A
OHRS 2


S01369A
OHRS 3_

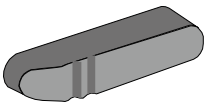
S00535A
OHBS 9_

直接安装手柄 (适用于底座和DIN导轨安装式开关)

型号	颜色	手柄长度 mm	适用开关	工厂产品编号	包装 pcs
直接安装到开关上，无需加长轴，如有挂锁功能的可使用一个直径5mm的挂锁					
OHBS1 OHBS1/1	黑色	31	OT16...80F3/F4, OTDC16...32F	1SCA109087R1001 1SCA109088R1001	10 1
OHRS1 OHRS1/1	红色			1SCA109095R1001 1SCA109096R1001	10 1
OHBS12 OHRS12	黑色 红色	37	OT16...40F3/F4, OTDC16...32F	1SCA108252R1001 1SCA108253R1001	10 10
OHBS2 OHBS2/1	黑色	40	OT63...125F3/F4 OT16...40F6/F8, OTDC16...32F	1SCA109089R1001 1SCA109090R1001	10 1
OHRS2 OHRS2/1	红色			1SCA108598R1001 1SCA108599R1001	10 1
OHBS3 OHBS3/1	黑色	39		1SCA108320R1001 1SCA108319R1001	10 1
OHRS3 OHRS3/1	红色			1SCA108667R1001 1SCA108688R1001	10 1
OHBS9 OHBS9/1	黑色	72	OT63...125F6/F8	1SCA108665R1001 1SCA108689R1001	10 1
OHRS9 OHRS9/1	红色			1SCA108666R1001 1SCA108690R1001	10 1
YAST1	黑色		OT160G	1SCA022301R5350	1

开关型号	手柄型号	
	不可挂锁	可挂锁
OT16...40F3/F4	OHBS1_ , OHRS1_ OHBS3_ , OHRS3_	OHBS12_, OHRS12_ -
OT16...40F6/F8 + OWP6D40 OT63...125F3/F4	OHBS3_ , OHRS3_	OHBS2_ , OHRS2_
OT63...125F6/F8 + OWP6D80 OT100...125F6/F8 + OWP6D125	OHBS9_ , OHRS9_	

手柄型号	轴穿过手柄	45mm *（可切割）
OHBS1_, OHRS1_	No	Yes
OHBS2_, OHRS2_	No	Yes
OHBS3_, OHRS3_	No	Yes
OHBS9_, OHRS9_	No	No
OHBS12, OHRS12	Yes	Yes

*) 手柄应保留在切割高度范围内

隔离开关 - 附件 SwitchLine
订货资料 - 手柄


OH_ 1_

S00395A


OH_ 3_

S00687A

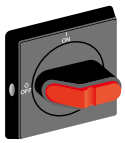
OH_ 2_

S00396A


OHBS2_AJEH

选择型手柄（适用于底座和DIN导轨安装式开关）- NEMA 1

带I-O和ON-OFF指示，转轴直径5mm，门上开孔22.5mm。

型号	颜色	挂锁直径	适用开关	工厂产品编号	包装 pcs
IP54					
OHBS1AH OHYS1AH	黑色 黄-红		OT16...80F OTDC16...32F	1SCA102680R1001 1SCA105290R1001	150
IP54（在ON位置与门联锁）					
OHBS1AH1 OHYS1AH1 OHSS1AH1	黑色 黄-红 银色		OT16...80F OTDC16...32F	1SCA105210R1001 1SCA105291R1001 1SCA105275R1001	150
IP54（可使用一个挂锁）					
OHBS3AH OHYS3AH OHGS3AH	黑色 黄-红 灰色	5...6.3mm	OT16...125F OTDC16...32F	1SCA105234R1001 1SCA105325R1001 1SCA105270R1001	150
IP54（可使用一个挂锁，在ON位置与门联锁）					
OHBS3AH1 OHYS3AH1	黑色 黄-红	5...6.3mm	OT16...125F OTDC16...32F	1SCA105235R1001 1SCA105326R1001	150
IP65（最多可使用3把挂锁，在ON位置与门联锁 - 可解除），3R, 12					
OHBS2AJ OHYS2AJ	黑色 黄-红	5...8mm	OT16...125F OTDC16...32F	1SCA105213R1001 1SCA105296R1001	120
IP65（最多可使用3把挂锁，在ON位置与门联锁）3R, 12					
OHBS2AJ1 OHYS2AJ1 OHGS2AJ1	黑色 黄-红 灰色	5...8mm	OT16...125F OTDC16...32F	1SCA105215R1001 1SCA105297R1001 1SCA105266R1001	120

金属搭扣手柄 - NEMA 1

IP65 手柄，最多可使用3把挂锁，在ON位置与门联锁（可解除），3R, 12

OHBS2AJEH	黑色	-	OT16...125F	1SCA108230R1001	120


OZ331_B


OZ331_RY


OZ371PB

圆形挂锁手柄（外形尺寸：66 x 66mm）- NEMA 4X

型号	颜色	挂锁直径	适用开关	工厂产品编号	包装 pcs	重量 kg
IP65（在O位置可挂锁，最多可使用3把挂锁 - 户外安装）						
OZ331SPB OZ331SPRY	黑色 红-黄	搭扣最大直径 8mm	OT16...125F_ , OTDC16...32	1SCA112983R1001 1SCA113097R1001	10	0.05
IP67, IP69K						
OZ331P67B OZ331P67RY	黑色 红-黄	-	OT16...125F_ , OTDC16...32	1SCA111427R1001 1SCA111429R1001	10	0.04
IP65（在ON位置与门联锁 - 不可解除）						
OZ371PB OZ371PRY	黑色 红-黄	-	OT16...125F_ , OTDC16...32	1SCA111684R1001 1SCA111685R1001	10	0.05

隔离开关 - 附件 SwitchLine
订货资料 - 手柄

OHY_

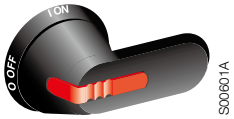

OHB_

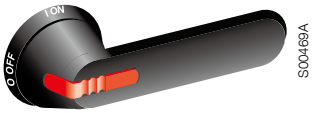

OHB_

OHB274J12 / OHB274J12T

OHB_P

手枪式手柄（适用于底座和DIN导轨安装式开关）

OH手柄：IP65、NEMA 1、3R、12，在OFF位置可加3把挂锁，在ON位置与门联锁，从手柄后面安装螺钉(前面没有螺钉)，确保双重保护。

型号	颜色	手柄长度 mm	适用开关	工厂产品编号	包装 pcs	重量 kg
转轴直径6mm，OHB和OHY型：带I-O指示和ON-OFF指示；OHG型：带I-O指示						
OHB45J6 OHY45J6	黑色 黄-红	45	OT16...125F	1SCA022380R8770 1SCA022380R8930	100	0.10
转轴直径6mm，OHB和OHY型：带I-O指示和ON-OFF指示；OHG型：带I-O指示						
OHB65J6 OHY65J6	黑色 黄-红	65	OT160EV...250_ OTDC100...250E_ OTDC100...200U_	1SCA022380R9660 1SCA022380R9820	100	0.12
OHB80J6 OHY80J6	黑色 黄-红	80		1SCA022381R0240 1SCA022381R0410	100	0.14
转轴直径6mm，带Test-OFF-ON/Test-O-I指示						
OHB65J6T OHY65J6T	黑色 黄-红	65	OT160EV...250_ OTDC100...250E_ OTDC100...200U_	1SCA022399R8110 1SCA022456R9540	100	0.12
转轴直径12mm，OHB和OHY型：带I-O指示和ON-OFF指示；OHG型：带I-O指示						
OHB95J12 OHY95J12	黑色 黄-红	95	OT315...400_ OTDC315...400E_ OTDC315...400U_	1SCA022381R0830 1SCA022381R1050	90	0.16
OHB125J12 OHY125J12	黑色 黄-红	125	OT630...800	1SCA022381R1560 1SCA022381R1720	90	0.17
OHB145J12 OHY145J12	黑色 黄-红	145		1SCA022381R2110 1SCA022381R2370	90	0.17
OHB125J12 OHY125J12	黑色 黄-红	125	OTDC315...400E_ OTDC250...400U_	1SCA022381R1560 1SCA022381R1720	90	0.17
OHB274J12 OHY274J12	黑色 黄-红	274	OT1000...2500	1SCA115920R1001 1SCA115919R1001	25	0.54
OHB330J12 OHY330J12	黑色 黄-红	330		1SCA115922R1001 1SCA115921R1001	25	0.58
OHB150J12P OHY150J12P	黑色 黄-红	2 x 150		1SCA022865R9430 1SCA101586R1001	50	0.17
OHB200J12P OHY200J12P	黑色 黄-红	2 x 200		1SCA022865R9510 1SCA101587R1001	50	0.40
OHB274J12 OHY274J12	黑色 黄-红	274	OT3200...4000	1SCA115920R1001 1SCA115919R1001	25	0.54
OHB330J12 OHY330J12	黑色 黄-红	330		1SCA115922R1001 1SCA115921R1001		0.58
转轴直径12mm，带Test-OFF-ON / Test-O-I指示						
OHB95J12T OHY95J12T	黑色 黄-红	95	OT315…400 OTDC315...400E_ OTDC250...400U_	1SCA022736R1750 1SCA022736R1910	90	0.16
OHB125J12T OHY125J12T	黑色 黄-红	125	OT630…800	1SCA022652R2220 1SCA022652R2310	90	0.17
OHB145J12T OHY145J12T	黑色 黄-红	145		1SCA022652R2570 1SCA022652R2650	90	0.17
OHB175J12T OHY175J12T	黑色 黄-红	175		1SCA022708R0740 1SCA111508R1001	90	0.18
OHB125J12T OHY125J12T	黑色 黄-红	125	OTDC315...400E_ OTDC250...400U_	1SCA022652R2220 1SCA022652R2310	90	0.17
OHB274J12T OHY330J12T	黑色 黑色	274 330	OT1000…2500	1SCA120250R1001 1SCA120252R1001	25	0.54 0.58
OHB200J12PT OHY200J12PT	黑色 黄-红	2 x 200		1SCA106510R1001 1SCA111512R1001	50	0.40
OHB274J12T OHB330J12T	黑色	274 330	OT3200...4000	1SCA120250R1001 1SCA120252R1001	25	0.54 0.58

- 在ON位置的门联锁表示当手柄在ON位置时，门不能被打开。对于IP65手柄，可允许授权人员解除联锁打开门进行检查。
- 可按要求提供NEMA4、4X手枪式手柄
- 可按要求提供在所有位置都可加挂锁的手柄

隔离开关 - 附件 SwitchLine
订货资料 - 手柄

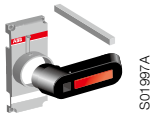
S01997A

OTV_


S07100

OTV1000EK


S07114

OTV1000EPK

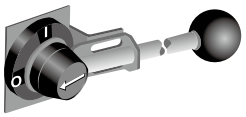
S00097A

YASDA_


S02140A

OHM_


S02140A

OHM_P


S07004A

OH_E00S

直接安装式手柄（适用于底座安装式开关）

型号	颜色	手柄长度 mm	适用开关	工厂产品编号	包装 pcs	重量 kg
带Test-OFF-ON / Test-O-I指示，在OFF位置可加3把挂锁，包括转轴和机械机构盖。						
OTV250EK OTVY250EK	黑色 黄-红	65	OT160EV…250	1SCA022763R2700 1SCA022772R7910	1	0.10
OTV400EK OTVY400EK	黑色 黄-红	95	OT315…400	1SCA022763R2960 1SCA022772R7830	1	0.20
OTV800EK OTVY800EK	黑色 黄-红	125	OT630...800	1SCA022804R6340 1SCA022810R2780	1	0.30
OTV1000EK	黑色	274	OT1000...2500	1SCA106608R1001	1	0.75
OTV1000EPK	黑色	2 x 200		1SCA121085R1001	1	0.90
OTV3200EK	黑色	274	OT3200...4000	1SCA144572R1001	1	0.75
OTDV250EK OTDVY250EK	黑色 红-黄	65	OTDC100...250	1SCA127390R1001 1SCA127391R1001	1	0.10
OTDV400EK	黑色	125	OTDC315...400	1SCA130579R1001	1	0.10

金属手柄（适用于底座安装式开关）

IP65、NEMA 1、3R、4、4X、12，在OFF位置可加3把挂锁，在ON位置与门联锁转轴直径12mm，带I-O指示

YASDA35	黑色	320	OT1000...2500 OT3200...4000	1SCA104400R1001	1	0.80

不锈钢手柄（适用于底座安装式开关）

带I-O和ON-OFF指示，在OFF位置可加3把挂锁，在ON位置与门联锁，IP66 (NEMA 4X)

转轴直径6mm

OHM65L6	灰色	65	OT200...250	1SCA022739R1070	1	0.73
转轴直径12mm						
OHM125L12 OHM175L12 OHM275L12 OHM200L12P	灰色	125 175 275 2x200	OT315...1600	1SCA022739R1150 1SCA022739R1230 1SCA022832R4840 1SCA104439R1001	1	0.76 0.83 0.96 2.0

塑料手柄（侧面操作 IP 65, Nema type 1, 3R, 12）

用于安装在箱体侧面。在OFF位置可加3把挂锁，在ON位置与门联锁，IP65。手柄垂直安装（普通手柄水平安装），如在箱体正面安装手柄，可用普通手柄。

转轴直径6mm

黑和红-黄: 带I-O/ON-OFF, 灰色: I-O指示

OHB65J6E00S OHY65J6E00S OHG65J6E00S	黑色 黄-红 灰色	65	OT200...250ES	1SCA022382R9850 1SCA022382R9930 1SCA022383R4510	1	0.12

黑和红-黄: 带Test/I-O/ON-OFF, 灰色Test/I-O指示

OHB65J6TE00S OHY65J6TE00S OHG65J6TE00S	黑色 黄-红 灰色	65	OT200...250ES	1SCA109016R1001 1SCA022688R0140 1SCA109014R1001	1	0.12

转轴直径12mm

带 I-O/ON-OFF指示

OHB145J12E00S	黑色	145	OT315...800ES	1SCA022679R9700	1	0.17

- 在ON位置的门联锁表示当手柄在ON位置时，门不能被打开。手柄联锁可解锁，可允许授权人员打开门进行检查。
- 根据要求可提供NEMA4、4X手枪式手柄
- 根据要求可提供在所有位置都可加挂锁的手柄

隔离开关 - 附件 SwitchLine
订货资料 - 手柄

S00395A

OH_1_

S00687A

OH_3_

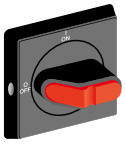

S00396A

OH_2_

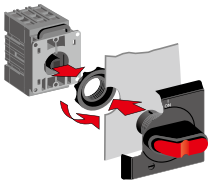
S00266A

卡式安装

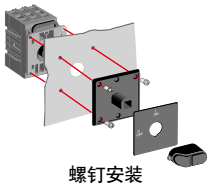
S00267A

螺钉安装

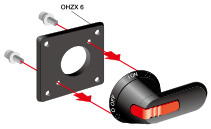

S01612A

OHZX6

选择型手柄（适用于门上安装开关）

带I-O和ON-OFF指示，无需单独的转轴

型号	颜色	适用开关	工厂产品编号	包装 pcs
卡式安装（门上开孔直径22.5mm）				
不可锁，IP54，NEMA 1				
OHBS1PH	黑色	OT16...40FT OTDC16...32FT	1SCA105211R1001	150
OHYS1PH	黄-红		1SCA105294R1001	
OHSS1PH	银色		1SCA105276R1001	
OHGS1PH	灰色		1SCA105263R1001	
可锁（可挂1把锁），IP54，NEMA 1				
OHBS3PH	黑色	OT16...40FT OTDC16...32FT	1SCA105236R1001	150
OHYS3PH	黄-红		1SCA105327R1001	
OHSS3PH	银色		1SCA105285R1001	
OHGS3PH	灰色		1SCA105272R1001	
可锁（最多可挂3把锁），IP65，NEMA 1 3R, 12				
OHBS2PJ	黑色	OT16...40FT OTDC16...32FT	1SCA105231R1001	120
OHYS2PJ	黄-红		1SCA105322R1001	
OHGS2PJ	灰色		1SCA105268R1001	
螺钉安装（孔距36mm）				
不可锁，IP54，NEMA 1				
OHBS1RH	黑色	OT16...80FT OTDC16...32FT	1SCA105212R1001	150
OHYS1RH	黄-红		1SCA105295R1001	
OHSS1RH	银色		1SCA105277R1001	
可锁（可挂1把锁），IP54，NEMA 1				
OHBS3RH	黑色	OT16...80FT OTDC16...32FT	1SCA105237R1001	150
OHYS3RH	黄-红		1SCA105328R1001	
OHSS3RH	银色		1SCA105286R1001	
OHGS3RH	灰色		1SCA105273R1001	
可锁（最多可挂3把锁，孔距36 / 48mm），IP65，NEMA 1, 3R , 12				
OHBS2RJ	黑色	OT16...125FT OTDC16...32FT	1SCA105232R1001	120
OHYS2RJ	黄-红		1SCA105323R1001	

手枪式手柄安装套件

（不包括手枪式手柄）

OHZX6	黑色	OT100...125FT	1SCA022559R5670	10

隔离开关 - 附件 SwitchLine
订货资料 - 标牌

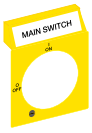

S00657A
OPY_


S01433A
OPB3
OPY3


S01434A
OPX3


S01435A
OPB3 + OPX3 + OH_

用于选择型手柄的标牌

型号	颜色	工厂产品编号	包装 pcs
用于OH1_和OH3_手柄的标牌			
OPBS1	黑色	1SCA111519R1001	1
OPYS1	黄色	1SCA111528R1001	
OPSS1	银色	1SCA111523R1001	
OPGS1	灰色	1SCA111563R1001	
用于OH2_手柄的标牌			
OPB2	黑色	1SCA022353R4110	1
OPY2	黄色	1SCA022353R4200	
OPS2	银色	1SCA022353R4460	
OPG2	灰色	1SCA022353R4380	
用于OH1_和OH3_手柄的标牌，刻有文字：MAIN SWITCH			
OPBS1EN1	黑色	1SCA111520R1001	1
OPYS1EN1	黄色	1SCA111530R1001	
OPSS1EN1	银色	1SCA111525R1001	
OPGS1EN1	灰色	1SCA111526R1001	
用于OH2_手柄的标牌，刻有文字：MAIN SWITCH			
OPB2EN1	黑色	1SCA022400R2070	1
OPY2EN1	黄色	1SCA022400R2740	
OPS2EN1	银色	1SCA022400R2230	
OPG2EN1	灰色	1SCA022400R2310	

用手枪式手柄的标牌

型号	颜色	文字内容	工厂产品编号	包装 pcs
OPB3	黑色	-	1SCA022679R3410	1
OPY3	黄色		1SCA022695R0450	

刻有文字的标牌

OPX3	银色	空白	1SCA022679R3500	1
OPX3EN1		Main Switch	1SCA022695R0610	
OPX3/TEXT		（客户可自订内容）	1SCA022696R6370	

手柄支架（适用于OETL3150）

直接安装手柄于开关

型号	颜色	与开关底部的高度	工厂产品编号	包装 pcs
OETLZX71	-	-	1SCA022068R2700	1

标签附件（只适用于OT63F、OT80F、OT100F和OT125F）

型号	描述	工厂产品编号	包装 pcs	重量 kg
ST	标签板（卡式安装）	1SCA022407R8210	10	0.01
ST-E	标签贴（每包250片）	1SCA022407R8300	1	


S00681A
ST

隔离开关 - 附件 SwitchLine
订货资料 - 加长轴

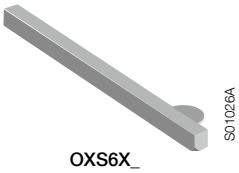

OXS6X_

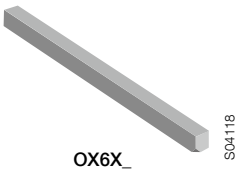

OX6X_

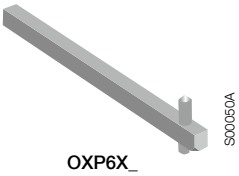

OXP6X_

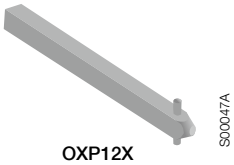

OXP12X

加长轴

型号	转轴长度 mm		适用开关	工厂产品编号	包装 pcs	重量 kg
适用于选择型手柄						
转轴直径6mm						
OXS6X85	85	参见外形尺寸	OT16...125F, OTDC16...32F	1SCA101647R1001	10	0.02
OXS6X105	105			1SCA108043R1001		0.02
OXS6X120	120			1SCA101654R1001		0.03
OXS6X130	130			1SCA101655R1001		0.03
OXS6X160	160			1SCA101656R1001		0.04
OXS6X180	180		OT16...125F OTDC16...32F	1SCA101659R1001		0.04
OXS6X250	250			1SCA101660R1001		0.05
OXS6X330	330			1SCA101661R1001		0.05
适用于圆形挂锁手柄						
转轴直径6mm						
OX6X60	60	参见外形尺寸	OT16...125F, OTDC16...32	1SCA111459R1001	10	0.02
OX6X85	85			1SCA111274R1001		0.02
OX6X105	105			1SCA111930R1001		0.02
OX6X115	115			1SCA111931R1001		0.03
OX6X130	130			1SCA111460R1001		0.03
OX6X155	155			1SCA111275R1001		0.04
OX6X200	200		OT16...125F	1SCA111932R1001		0.04
OX6X300	300			1SCA111933R1001		0.05
适用于手枪式手柄						
转轴直径6mm						
OXP6X150	150	参见外形尺寸	OT16...125F	1SCA022295R5600	10	0.05
OXP6X170	170			1SCA108224R1001		0.05
OXP6X256	265			1SCA108225R1001		0.08
OXP6X400	400			1SCA108226R1001		0.12
转轴直径6mm[1]						
OXP6X130	130	109...174	OT160EV...250_ OTDC100...250E_ OTDC100...200U_	1SCA022057R0570	10	0.04
OXP6X150	150	129...194		1SCA022295R5600		0.05
OXP6X161	161	140...205		1SCA022067R1760		0.05
OXP6X210	210	189...254		1SCA022295R6080		0.06
OXP6X290	290	269...334		1SCA022042R6370		0.08
转轴直径12mm						
OXP12X166	166	146...226	OT315...400_ OTDC315...400E_ OTDC250...400U_	1SCA022325R7100	1	0.20
OXP12X185	185	165...245		1SCA022325R6710		0.20
OXP12X250	250	230...310		1SCA022325R6980		0.28
OXP12X280	280	260...340		1SCA022137R5140		0.30
OXP12X325	325	305...385		1SCA022042R5810		0.36
OXP12X395	395	375...455		1SCA022042R5990		0.43
OXP12X465	465	445...525		1SCA022042R6020		0.51
OXP12X535	535	515...595		1SCA022042R6110		0.59
OXP12X250	250	230...345	OT630...800_	1SCA022325R6980	1	0.28
OXP12X280	280	260...375		1SCA022137R5140		0.30
OXP12X325	325	305...420		1SCA022042R5810		0.36
OXP12X395	395	375...490		1SCA022042R5990		0.43
OXP12X465	465	445...560		1SCA022042R6020		0.51
OXP12X535	535	515...630		1SCA022042R6110		0.59
OXP12X250	250	221...350	OT1000...2500 OT1000...2500[2] OT1000...2500[2] OT1000...2500[2] OT1000...2500[2] OT1000...2500[2] OT3200...4000[3]	1SCA022325R6980	1	0.28
OXP12X280	280	251...380		1SCA022137R5140		0.30
OXP12X325	325	296...425		1SCA022042R5810		0.36
OXP12X395	395	366...495		1SCA022042R5990		0.43
OXP12X465	465	436...565		1SCA022042R6020		0.51
OXP12X535	535	506...635		1SCA022042R6110		0.59

1) 可按需求选择更长的转轴
2) 用于OT1000-2500W-的宽式转轴，转轴长度超过280mm时，应使用转轴套管OXT20x210X
3)转轴长度250不适用。
用于OT3200..4000W的宽式手柄，转轴超过325mm时，应使用转轴套管OXT20X210X

隔离开关 - 附件 SwitchLine
订货资料 - 加长轴

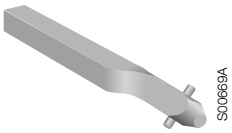

OXPx_ -45

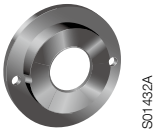

OHZX10

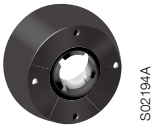

OHZX14

OZG71

OXT20x210X

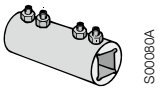

OETLZX95,
OESAZX167

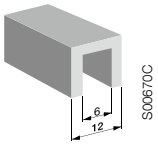

OETLZK19

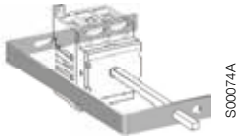

OETLZX58

加长轴

螺旋转轴用于手枪式手柄，转轴旋转了45度

型号	转轴长度 mm	H	适用开关	工厂产品编号	包装 pcs	重量 kg
转轴直径6mm（手枪式手柄）						
OXP6X150-45	150	参见外形尺寸	OT16...125F	1SCA022294R4400	10	0.05
OXP6X170-45	170			1SCA108227R1001		0.05
OXP6X265-45	265			1SCA108228R1001		0.08
OXP6X400-45	400			1SCA108229R1001		0.12
OXP6X130-45	130	109...174	OT160EV...250_	1SCA022355R9110	10	0.04
OXP6X150-45	150	129...194	OTDC100...250	1SCA022294R4400		0.05
OXP6X210-45	210	189...254	OTDC100...250E_	1SCA022294R4230		0.06
OXP6X290-45	290	269...334	OTDC100...200U_	1SCA022304R4290		0.08
转轴直径12mm（手枪式手柄）						
OXP12X250-45	250	230...310	OT315...400_ OTDC315...400E_ OTDC250...400U_	1SCA022293R9400	1	0.28
OXP12X280-45	280	260...340		1SCA022382R0800		0.30
OXP12X325-45	325	305...385		1SCA022304R4450		0.36
OXP12X395-45	395	445...525		1SCA022749R0640		0.43
OXP12X465-45	465	439...519		1SCA022423R1770		0.51
OXP12X535-45	535	515...595		1SCA022723R2940		0.59
OXP12X250-45	250	226...355	OT1000...2500 OT3200...4000 [1]	1SCA022293R9400	1	0.28
OXP12X280-45	280	256...385		1SCA022382R0800		0.30
OXP12X325-45	325	301...430		1SCA022304R4450		0.36
OXP12X395-45	395	371...500		1SCA022749R0640		0.43
OXP12X465-45	465	441...570		1SCA022423R1770		0.51
OXP12X535-45	535	511...640		1SCA022723R2940		0.59

1）转轴长度250不适用。
用于OT3200..4000W的宽式手柄，转轴超过325mm时，应使用转轴套管OXT20X210X

转轴定位环

转轴直径6mm（手枪式手柄）

型号	颜色	描述	工厂产品编号	包装 pcs	重量 kg
OHZX10	黑色	手枪式手柄OH_65...275J6...12	1SCA022661R3610	10	0.23
OHZX11		选择型手柄OH_1...3	1SCA022708R3170		
OZG71		圆形挂锁手柄OZ371P_	1SCA111686R1001	10	0.05

用于手枪式手柄的加长套件

OHZX14	黑色	OHB_	1SCA022851R6590	1	0.06

转轴管（适用于隔离开关 - 带宽相之间的距离 - 140mm或185mm）

OXT20x210X		12 mm转轴（用于加长长度超过280mm）	OT1000...2500	1SCA103684R1001	1	1.5
OXT20X210X		12mm转轴（用于加长长度超过325mm）	OT3200...4000	1SCA103684R1001	1	1.50

转轴加长套件

型号	转轴直径 mm	描述	工厂产品编号	包装 pcs	重量 kg
OESAZX167	6	用于加长组合联结的转轴	1SCA022190R1560	1	0.03
OETLZX95	12		1SCA022083R5620		0.04

转轴加长套件适配器

OETLZK19	6	可安装在加长套件OETLZX95里	1SCA022093R1850	1	0.02

加长轴支持件

型号	适用开关	工厂产品编号	包装 pcs	重量 kg
OETLZX58	OT16...125	1SCA022068R8220	1	0.10

隔离开关 - 附件 SwitchLine
订货资料 - 辅助触头

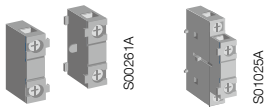

OA1G_
OA3G01

OA2G11

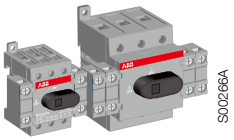

辅助触头安装在开关两旁

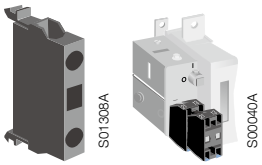

OBEA_ OZXK_

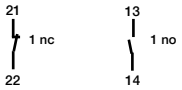

1NC 1NO

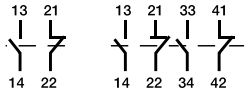

1NO+1NC 2NO+2NC

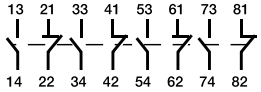

4NO+4NC

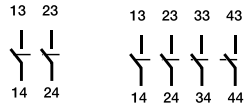

2NO 4NO

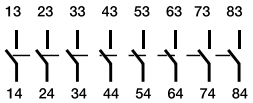

8NO

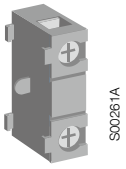

OA_G_

辅助触头，防护等级IP20

触头编号符合EN50013。

型号	适用开关	功能	工厂产品编号	包装 pcs	重量 kg
卡装式安装到开关的侧面。Ith =16A，电缆横截面积最大为2×2.5mm2，预先分断型OA1G10。					
安装在左侧，最多2片					
OA1G01 OA1G01AU[1]	OT16...125F_, FT_	1NC	1SCA022353R4890 1SCA022436R7830	10	0.03
安装在右侧，最多2片（对于OTM，最多2+2片辅助触头）					
OA1G10	OTM160...2500	1NO	1SCA022353R4970	10	0.03
OA1G10 OA1G10AU[1]	OT16...125F_, FT_		1SCA022353R4970 1SCA022436R7910		
OA3G01	OTM160...2500	1NC	1SCA022456R7410	10	0.03
OA1G10AU	OTM160...2500	1NO	1SCA022436R7910	10	0.03
OA3G01AU		1NC	1SCA022819R5260		
安装在两侧 OT 16...40: 最多 2NO+2NC, OT63...125: 最多 4NO+4NC[3]					
OA2G11[2]	OT16...125F_	1NO+1NC	1SCA022379R8100	10	0.03

辅助触头

安装在机械机构盖的下面

OTDC100...250E，OTDC100...200U，OT160EV-250：最多4个试验触头或2个试验触头 + 2个试验指示触头

OTDC315...400E，OTDC250...400U，OT315-800 ：最多4个试验触头 + 4个试验指示触头

OT1000-4000：最多6个试验触头 + 4个试验指示触头 + 2个预先操作的试验触头

试验触头也可作为标准辅助触头使用

手柄位置	主触头	辅助 / 试验触头 NO	试验指示触头
Test	open	closed	closed
0	open	open	open
I	closed	closed	open

	OTM160...250	OTM315...400	OTM630...800	OTM1000...2500
最多的触头数量	2	4	4	6
实验触头	2			2(预先操作的实验触头)
实验指示触头		4	4	4

安装在开关的左侧（要使用OEA28模块，最多8个辅助触头）

型号	适用开关	功能	工厂产品编号	包装 pcs	重量 kg
OA1G10 OA3G01	OTDC100...400E, OTDC100...400U,	1NO 1NC	1SCA022353R4970 1SCA022456R7410	10	0.3
OA1G10 OA1G10AU [1] OA3G01 OA3G01AU [1]	OT160EV...4000	1NO 1NO 1NC 1NC	1SCA022353R4970 1SCA022436R7910 1SCA022456R7410 1SCA022819R5260		

1) 型号_AU被镀金，用于环境极其恶劣和低压场合。
2) 不可安装在与第4极相同的侧面
3) 触头编号:
(83) (43) (53) 13 21 (61) (31) (71)
(84) (44) (54) 14 22 (62) (32) (72)
4) 辅助触头OA1G_也可采用更大的包装。一个大包装包括50个开关。
型号：增加一个后缀：/B，例：OA1G01/B。

预先分断型辅助触头表示NO常开辅助触头在主触头之前分断。

隔离开关 - 附件 SwitchLine
订货资料 - 辅助触头

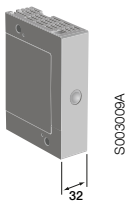

OEA28

辅助触头安装附件

型号	适用开关	工厂产品编号	包装 pcs	重量 kg
辅助触头安装模块（螺钉安装到开关的左侧面）				
OEA28	OT160EV...2500 OT3200...4000	1SCA022714R8810	1	0.04

符合IEC 60947-5-1

OA1G_, OA2G_, OA3G_							OZXK_			
Ue/[V]	AC15	Ue/[V]	DC12		DC13		AC12		DC12	
	Ie/[A]		Ie/[A]	P/[W]	Ie/[A]	P/[W]	Ue/[V]	Ie/[A]	Ue/[V]	Ie/[A]
230	6	24	10	240	2	50	120	8	125	1.1
400	4	72	4	290	0.8	60	240	6	250	0.55
415	4	125	2	250	0.55	70	400	4	440	0.31
690	2	250	0.55	140	0.27	70	415	4	500	0.27
		440	0.1	44			480	3	600	0.2
							500	3		
							690	2		

OA1G_, OA2G_, OA3G_	
U_i/[V]	690
U_{imp}/[kV]	4
污染等级	3
I_{th}/[A]	16
线径	1...2 x 0.75...2.5 mm²
最大熔断器	16A / gG
NEMA	A600, R300, 线径: 18 - 14 AWG, 1(2)

隔离开关 - 附件 SwitchLine
订货资料 - 第4极、中性极牌

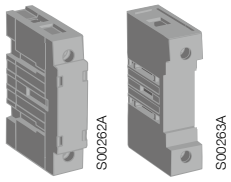

OTP_ 40_ OTP_ 80_

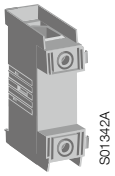

OTP_ 125_

OTZ_

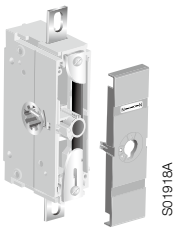

OXN_

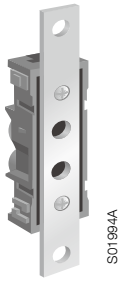

OESAZX_

第4极（安装在开关的侧面）

型号	适用开关	功能	工厂产品编号	包装 pcs	重量 kg
与主触头同时动作型					
OTPS40FPN1*) OTPS40FPN2*)	OT16...40F3	7(N) L4 8(N) T4	1SCA105001R1001 1SCA105000R1001	10	0.03 0.06
OTPS80FP OTPS125FP	OT63...80F3 OT100...125F3		1SCA105461R1001 1SCA105099R1001	10	0.14 0.03
OTPS40FDN1*) OTPS40FDN2*)	OT16...40FT3		1SCA104999R1001 1SCA104998R1001	10	0.06 0.14
OTPS80FD OTPS125FD	OT63...80FT3 OT100...125FT3		1SCA105458R1001 1SCA105096R1001	5 1	0.30
OTZ250E OTZ400E	OT160EV...250 OT315...400		1SCA022735R9420 1SCA022749R1960	10	0.35 0.59
OTZ800E OTZ1250E OTZ1600E OTZ2500E OTZ4000E	OT630...800 OT1000...1250 OT1600 OT2000...2500 OT3200...4000		1SCA022807R5100 1SCA103765R1001 1SCA100431R1001 1SCA107931R1001 1SCA128807R1001	1	1.70 4.30 4.54 4.30 8.4
先合后分型					
OTPL40FP OTPL80FP OTPL125FP	OT16...40F3 OT63...80F3 OT100...125F3	N N	1SCA105717R1001 1SCA105452R1001 1SCA105090R1001	10	0.03 0.06 0.14
OTPL40FD OTPL80FD OTPL125FD	OT16...40FT3 OT63...80FT3 OT100...125FT3		1SCA105716R1001 1SCA105451R1001 1SCA105088R1001	10	0.03 0.06 0.14

中性极和接地端子（安装在开关的侧面）

固定型中性极					
OTPN40FP OTPN80FP OTPN125FP	OT16...40F3 OT63...80F3 OT100...125F3	N N	1SCA104997R1001 1SCA105457R1001 1SCA105094R1001	10	0.03 0.06 0.14
OTPN40FD OTPN80FD OTPN125FD	OT16...40FT3 OT63...80FT3 OT100...125FT3		1SCA105718R1001 1SCA105456R1001 1SCA105092R1001	10	0.03 0.06 0.14
可拆型中性极					
OTPD40FP OTPD80FP OTPD125FP	OT16...40F3 OT63...80F3 OT100...125F3	N N	1SCA104994R1001 1SCA105445R1001 1SCA105083R1001	10	0.03 0.06 0.14
OTPD80FD	OT63...80FT3		1SCA105444R1001	1	0.06
保护接地					
OTPE40FP OTPE80FP OTPE125FP	OT16...40F3 OT63...80F3 OT100...125F	PE PE	1SCA104995R1001 1SCA105448R1001 1SCA105128R1001	10	0.03 0.06 0.14
OTPE40FD OTPE80FD OTPE125FD	OT16...40FT3 OT63...80FT3 OT100...125FT3		1SCA109884R1001 1SCA105446R1001 1SCA105698R1001	10	0.03 0.06 0.14

中性极

型号	适用开关	I_{th} A	工厂产品编号	包装 pcs	重量 kg
固定型中性极					
OXN250 OXN400 OXN800T OXN1250T	OT160EV...250 / OTM160...250 OT315...400 OT / OTM630...800 OT / OTM1000...1250/ OT3200...4000	250 400 800 1250	1SCA022752R9950 1SCA022770R3060 1SCA022829R0840 1SCA104162R1001	1	0.26 0.70 0.96 2.2
可单独安装到底座上					
OESAZX162 OESAZX164 OESAZX165 OESAZX160	-	200 315 400 1000	1SCA022193R0400 1SCA022202R9520 1SCA022202R9790 1SCA022186R3960	1	0.12 0.10 0.12 1.00

*) N1装在开关的左侧，N2装在开关的右侧

隔离开关 - 附件 SwitchLine
订货资料 - 端子罩

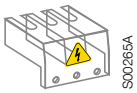
S00265A

OTS_T3


S07090

OTS125T3L

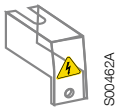
S00462A

OTS_T1


S01614A

OTS 160T1


S01638A

OTS_L_


S01637A

OTS_S_

端子罩

型号	适用开关 / 端子	极数	工厂产品编号	包装 pcs	重量 kg
卡式安装（透明件）					
OTS40T3 OTS63T3 OTS125T3	OT16...40F3, -FT3 OT63...80F3, -FT3 OT100...125F3, FT3	3极	1SCA105317R1001 1SCA022353R6750 1SCA022379R9680	10 10 10	0.01 0.01 0.01
带端子夹的OT100...125F3					
OTS125T3P	OZXL1 或 OZXT1	3极	1SCA022491R9890	10	0.01
1极到4极开关，用于单极和第4极的端子罩					
OTS40T1 OTS63T1 OTS125T1	OTP_40F_ OTP_80F_ OTP_125F	1-4极	1SCA105314R1001 1SCA022353R6910 1SCA022379R9760	10 10 10	0.01
带端子夹的OT100…125F					
OTS125T1P	OZXL1/1 或 OZXT1	1-4极	1SCA022491R9970	10	0.01

型号	适用开关	描述	工厂产品编号	包装 pcs	重量 kg
透明塑料					
OTS250T1S OTS250T1L OTDCS250T1S OTDCS250T1S/3	OTDC100...250E_, OTDC100...200US	短型 长型 短型 长型	1SCA022726R0560 1SCA022726R0640 1SCA125580R1001 1SCA125581R1001	1 1 1 1	
OTDCS400T1S OTDCS400T1L	OTDC315...400E_, OTDC250...400US	短型 长型	1SCA132363R1001 1SCA132364R1001	1 1	

卡式安装（灰色塑料）

防护等级IP3X，透明端子罩可根据要求提供

型号	适用开关	描述	工厂产品编号	包装 pcs	重量 kg
3极开关					
OTS250G1L/3 OTS250G1S/3	OT160EV...250 / OTM160...250	长型 短型	1SCA022731R8150 1SCA022731R8310	3	0.09 0.06
OTS400G1L/3 OTS400G1S/3	OT/OTM315...400	长型 短型	1SCA022736R8840 1SCA022736R9060	3	0.15 0.09
OTS800G1L/3 OTS800G1S/3	OT/OTM630...800	长型 短型	1SCA022776R7890 1SCA022776R8190	3	0.32 0.17
OTS1600G1L/3 OTS1600G1S/3	OT/OTM1000...1600	长型 短型	1SCA022871R9510 1SCA022871R9600	3	0.60 0.40
OTS2500G1L/3 OTS2500G1S/3	OT/OTM2000...2500	长型 短型	1SCA107261R1001 1SCA107260R1001	3	1.00 0.50
OTS4000G1L/3 OTS400G1S/3	OT3200...4000 OT3200...4000	长型 短型	1SCA129042R1001 1SCA129044R1001	3	1.0
4极开关					
OTS250G1L/4 OTS250G1S/4	OT160EV...250 / OTM160...250	长型 短型	1SCA022731R8230 1SCA022731R8400	4	0.12 0.08
OTS400G1L/4 OTS400G1S/4	OT/OTM315...400	长型 短型	1SCA022736R9490 1SCA022736R9650	4	0.20 0.12
OTS800G1L/4 OTS800G1S/4	OT/OTM630...800	长型 短型	1SCA022776R7970 1SCA022776R8270	4	0.42 0.26
OTS1600G1L/4 OTS1600G1S/4	OT/OTM1000...1600	长型 短型	1SCA022871R9780 1SCA022871R9860	4	0.80 0.50
OTS2500G1L/4 OTS2500G1S/4	OT/OTM2000...2500	长型 短型	1SCA107262R1001 1SCA107271R1001	4	1.30 0.70
OTS4000G1L/4 OTS400G1S/4	OT3200...4000	长型 短型	1SCA129043R1001 1SCA129045R1001	4	1.4 1.6

隔离开关 - 附件 SwitchLine
订货资料 - 端子线夹

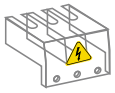

OTS_T3

OTS125T3L

OTS_T1

OTS 160T1

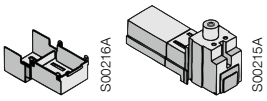

OZXB2K

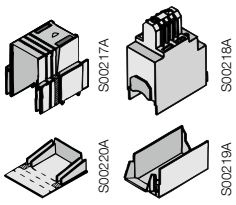

OZXB3K

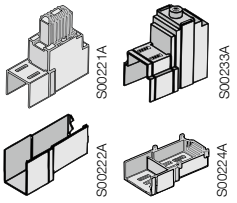

OZXB4K OZXB5K

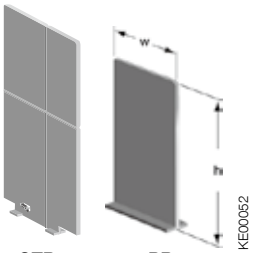

OTB_ PB_

OEZKL10/4

灰色塑料

型号	适用开关	描述	工厂产品编号	包装 pcs	重量 kg
OTS250G1S	OTDC100...250E_, OTDC100...200US	短型	1SCA022715R5260	1	
OTS250G1L	OTDC100...250E_, OTDC100...200US	长型	1SCA022715R5340	1	
OTDCS250G1S	OTDC100...250E_, OTDC100...200US	短型	1SCA125563R1001	1	
OTDCS250G1S/3	OTDC100...250E_, OTDC100...200US	长型	1SCA125565R1001	1	
OTDCS400G1S	OTDC315...400E_, OTDC250...400US	短型	1SCA132361R1001	1	
OTDCS400G1L	OTDC315...400E_, OTDC250...400US	长型	1SCA132362R1001	1	

端子线夹的端子罩

卡式安装，透明塑料件，防护等级IP2X

型号	适用开关	工厂产品编号	包装 pcs	重量 kg
OZXB2K OZXB3K OZXB4K OZXB5K	OZXB2, 2L OZXB3, 4 OZXB5, 6 OZXB7, 7L	1SCA022264R0010 1SCA022264R0440 1SCA022199R2850 1SCA022283R8040	3	0.05 0.20 0.24 0.13

短接排的端子罩

OEZXY92 OEZXY97	OTDC315...400E, OTDC250...400U_	1SCA127382R1001 1SCA130816R1001	1	

相间隔板

灰色塑料板，在没有端子罩的每相之间保持间隙"1"（卡式安装，可参见Tmax相间隔板）

OTB800/6 OTB1600/6	OT600U, OT630...800E(3极和4极) OT1000...2500(3极和4极)	1SCA022821R7760 1SCA100768R1001	6	0.35 0.50
OTB4000/6	OT3200...4000(3极和4极)	1SCA129040R1001	6	0.80

型号	适用开关	高度 h mm	极数	工厂产品编号	包装/件 pcs
PB100 low PB200 high	OT160EV...250 OT315...400_ OT600...800_	100 200	3	1SDA054970R1 1SDA054972R1	4
PB100 low PB200 high		100 200	4	1SDA054971R1 1SDA054973R1	6
OTDCB250/6	OTDC100...250E_ OTDC100...200U_			1SCA125532R1001	6
OTDCB400/2	OTDC315...400E_ OTDC250...400U_			1SCA132183R1001	2

安装角

每个型号包含4个，包含螺钉

型号	适用开关	工厂产品编号	包装 pcs	重量 kg
OEZKL10/4	OTDC250...400U_	1SCA132180R1001	4	0.01

隔离开关 - 附件 SwitchLine
订货资料 - 端子线夹


S00738A
OZXT1


S01349A
OZXT2...3


S01361A
OZXL 1


S00177A
OZXB 1L


S00179A
OZXB 2

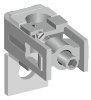
S00182A
OZXB 2L, 7L


S01806A
OZXB 8, 9

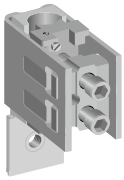
S00186A
OZXB 3, 5

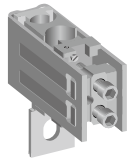
S00188A
OZXB 4, 6

端子线夹

型号	适用开关	电缆横截面积 mm²	工厂产品编号	包装 pcs	重量 kg
铜铝电缆端子线夹（绝缘）					
OZXT1	OT63...125	16...50 Al 2.5...50 Cu	1SCA022469R6310	3	0.05
OZXT2 OZXT3	OT100...125F	16...120 Al/Cu 2x(6...50) Al/Cu	1SCA022620R7200 1SCA022639R0720	3	0.21
铜铝电缆端子线夹					
OZXL1 OZXL1/1	OT100...125F	10...70	1SCA022439R6770 1SCA022469R6220	3 1	0.14 0.05

OZXB型铜/铝不锈钢线夹

型号	适用开关	电缆横截面积 mm²	适用端子罩	工厂产品编号	包装 pcs	重量 kg
OZXB1L OZXB1L/1	OT160EV...250 / OTM160...250	10...70	OTS250_L	1SCA022169R2030 1SCA022194R0030	3 1	0.15 0.05
OZXB2 OZXB2/1 OZXB2L OZXB2L/1		25...120	OZXB2K	1SCA022119R7610 1SCA022194R0200 1SCA022158R7750 1SCA022194R0460	3 1 3 1	0.34 0.12 0.43 0.15
OZXB8 OZXB8/1		95...185	OTS250_L	1SCA022744R1510 1SCA022744R1600	3 1	0.50 0.15
OZXB9 OZXB9/1		95...240		1SCA022750R3210 1SCA022750R3300	3 1	0.50 0.14
OZXB2L OZXB2L/1	OT/OTM 315...400	25...120	OZXB2K	1SCA022158R7750 1SCA022194R0460	3 1	0.43 0.15
OZXB3 OZXB3/1		95···185	OZXB3K	1SCA022136R8100 1SCA022194R0620	3 1	1.28 0.13
OZXB4 OZXB4/1		2 x (95···185)		1SCA022137R4760 1SCA022194R0890	3 1	1.71 0.60
OZXB7 OZXB7/1		120...240	OZXB5K	1SCA022185R0040 1SCA022194R1430	3 1	1.00 0.34
OZXB7L OZXB7L/1				1SCA022185R7130 1SCA022194R1600	3 1	1.20 0.39
OZXB8 OZXB8/1		95...185	OTS400_L	1SCA022744R1510 1SCA022744R1600	3 1	0.50 0.15
OXZB9 OZXB9/1		95...240		1SCA022750R3210 1SCA022750R3300	3 1	0.50 0.14
OZXB5 OZXB5/1	OT/OTM630···800	120···300	OZXB4K	1SCA022137R2470 1SCA022194R1010	3 1	2.22 0.80
OZXB6 OZXB6/1		2 x (120···300)		1SCA022137R4920 1SCA022194R1270	3 1	3.03 1.00
OZXB3 OZXB3/1	OT/OTM1000...1600 OT/OTM2000...2500	95···185	OTS1600_L (只适用于OT/ OTM1000···1600) OTS2500_L (只适用于OT/ OTM2000···2500)	1SCA022136R8100 1SCA022194R0620	3 1	1.28 0.13
OZXB4 OZXB4/1		2 x (95···185)		1SCA022137R4760 1SCA022194R0890	3 1	1.71 0.60
OZXB5 OZXB5/1		120···300		1SCA022137R2470 1SCA022194R1010	3 1	2.22 0.80
OZXB6 OZXB6/1		2 x (120···300)		1SCA022137R4920 1SCA022194R1270	3 1	3.03 1.00
OZXB7L OZXB7L/1		120···240		1SCA022185R7130 1SCA022194R1600	3 1	1.20 0.39
OZXB3 OZXB3/1	OT3200....4000	95....185	OTS4000_L	1SCA022136R8100 1SCA022194R0620	3 1	1.28 0.13
OZXB4 OZXB4/1		2X(95...185)		1SCA022137R4760 1SCA022194R0890	3 1	0.43 0.60
OZXB5 OZXB5/1		120....300		1SCA022137R2470 1SCA022194R1010	3 1	2.22 0.80
OZXB6 OZXB6/1		2X(120....300)		1SCA022137R4920 1SCA022194R1270	3 1	3.03 1.00
OZXB7L OZXB7L/1		120....240		1SCA022185R7130 1SCA022194R1600	3 1	1.20 0.39

1) •关于铜铝电缆端子线夹的更多信息，请参见目录OZX1A GB。
•包括固定螺钉:
OT160EV···250 : OZXE51，M8x25，每包6个
OT315···400 : OZXE54，M10x30，每包6个
OT630...800 : OZXE3，M12x40，每包6个
OT1000...1250 : OZXE11，M12x50，每包6个
OT1600 : OZXE14，M12x60，每包6个
OT2500 : OZXE14，M12x60，每包12个
2) OT3200....4000: ozxe14, M12x60, 每包24个
3) OT160必须配OEZXX6或13第4极线夹零件号：OZXB2/1

隔离开关 - 附件 SwitchLine
订货资料 - 母排连接件和转换套件


S03009A
OZXR2X300


S03012A
OZXR240


S03011A
OZXP240


S03010A
OZXP2X240

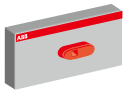
S01284A
OWP6D40

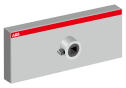
S01285A
OWP6D80


S00061A
OTZW8


S01246A
OESAZW2


S07221
OETLZW9

端子线夹（适用于铜铝电缆）

型号	适用开关	电缆截面 mm^2	适用端子罩	工厂产品编号	包装 pcs	重量 kg
OZXR（由不锈钢和铜制成）						
OZXR95	OT160EV…250	25...95	OTS250_L	1SCA115530R1001	3	0.21
OZXR185	OT200...250	95…185	OTS250_L	1SCA115531R1001	3	0.45
OZXR2X185	OT315..400	2 x (95…185)	-	1SCA115534R1001	3	0.66
OZXR300		185...300	-	1SCA115533R1001	3	0.87
OZXR2X300	OT630...800	2 x (185...300)	-	1SCA115535R1001	3	1.59
OZXR240	OT315...400	95...240	OTS400_L	1SCA115532R1001	3	0.42
OZXP（由镀铝的锌制成）						
OZXR95	OT160EV...250	6...95	OTS250_L	1SCA115539R1001	3	0.03
OZXP95						
OZXP240	OT315...400	35...240	-	1SCA115542R1001	3	0.27
OZXP2X240	OT630...800	2 x (70...240)	OTS800_L	1SCA115544R1001	3	1.38

母排连接件

型号	适用开关	适用端子夹	工厂产品编号	包装 pcs	重量 kg
短路连接件*）					
OEZXY91	OTDC100...250E_ OTDC100...200U_		1SCA125290R1001	1	
OEZXY96	OTDC315...400E_ OTDC250...400U_		1SCA130815R1001	1	

*） OTDC100...400US02的标配件

转换开关套件

型号	适用开关	转轴间距 mm	工厂产品编号	包装 pcs	重量 kg
6极和8极开关套件					
平行连接3和4极开关，开关同步工作。采用卡式安装，直接安装到2个隔离开关的顶部。第4极或辅助触头可安装在组合开关的外侧。					
OWP6D40 OWP6D80 OWP6D125	OT16...40 OT63...80 OT100...125		1SCA022865R4800 1SCA022865R5010 1SCA022865R5100	1	0.03
连杆中有孔，适合不同的轴间距。组合开关可水平或垂直安装，需要2个3或4极开关。					
OTZW8	OT16...40 OT63...80 OT100...125	45+(0...12) x 15 60+(0...11) x 15 75+(0...10) x 15	1SCA022421R7600	1	0.17
OESAZW2	OT160EV...250	45+(0...13) x 15	1SCA022078R1600	1	0.8
OETLZW9	OT315...800	60+(0...19) x 20	1SCA022061R3300	1	1.1

1) OT160必须配OEZXX6或13，第4极线夹零件号：OZXB2/1
2) 关于转换套件中包含的手柄和转轴表格，请参见下一页。关于完整的转换开关，请参见转换开关样本。

隔离开关 - 附件 SwitchLine
订货资料 - 转换套件

OESAZW1

OTZW25,
OETLZW11

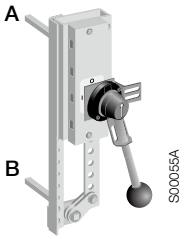

OETLZW 12

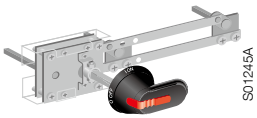

OTZW 17

OTZW26

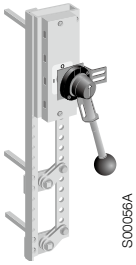

OETLZW13

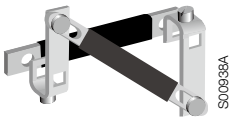

OTZW24, 10

OETLZW 14, 3, 15

转换开关套件

型号	适用开关	转轴间距 mm	工厂产品编号	包装 pcs	重量 kg
连接2个开关，实现I-O-II功能，需要2个3或4极开关。					
OESAZW1 OTZW25 OETLZW11 OETLZW12	OT16...125 OT160EV...250 OT315...400 OT630...800	90+(0...10)x15 210+(0...18)x20 210+(0...11)x20 210+(0...20)x20	1SCA022064R3710 1SCA022778R6920 1SCA022078R0030 1SCA022078R0200	1	0.78 2.8 3.0 4.6

旁路开关套件

3个开关可组合成旁路开关。例如：在维修时使断路器旁路。旁路附件可与其它附件结合使用，需要3个3或4极开关。

OTZW17	OT16...125	1和2之间： 90+(0...6)x15 1和3之间： 90+(0...10)x15	1SCA022387R1620	1	0.88
OTZW26	OT160EV...250	1和2之间： 210+(0...9)x20 1和3之间： 250+(0...9)x20	1SCA022778R7060	1	3.3
OETLZW13	OT315...800	1和2之间： 210+(0...18)x20 1和3之间： 250+(0...18)x20	1SCA022078R0460	1	4.0

机械联锁套件

防止一台开关不在OFF位置时，另一台开关合闸到ON位置，反之亦可。（UPS应用，先合后分）

需要2个3极或4极开关					
OTZW24	OT16...125	100	1SCA022639R5610	1	0.08
需要2个3极或4极开关					
OTZW10	OT160EV...250	190	1SCA022431R5280	1	0.40
需要2个3或4极开关					
OETLZW14 OETLZW3	OT315...400 OT315...800	250 300	1SCA022077R3410 1SCA022049R0380	1	0.70 0.80
OETLZW15	OT315...4000	500	1SCA022081R9340	1	1.24

隔离开关 - 附件 SwitchLine
订货资料 - 转换套件

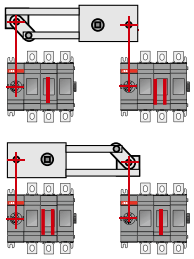

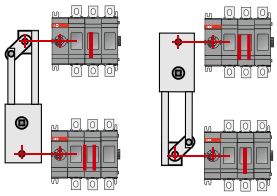

转换开关

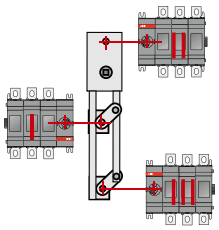

转换开关和旁路开关

转换套件中的转轴和手柄

转换套件型号	单独订购		包含在转换套件中		可使用组合开关中其中一个的标准手柄或转轴	
	转轴	手柄	转轴	手柄	转轴	手柄
6极和8极开关						
OWP6D40	x (转轴直径6 mm)	OHBS1A_	-	-	-	-
OWP6D80			-	-	-	-
OWP6D125			-	-	-	-
OWP6D40		OHB45J6	-	-	-	-
OWP6D80			-	-	-	-
OWP6D125			-	-	-	-
OESAZW2	-	-	x (2 pcs)	OHB145J12	-	-
OETLZW9	-	-	-	-	x	x
OTZW8	x	x	-	-	-	-
转换开关						
OESAZW1	-		x (2 pcs)	OHB80J6E011	-	-
OTZW25	-	-		OHB95J12E011	-	-
OETLZW11	-	-		OHB145J12E011	-	-
OETLZW12	-			YASDA21 (金属)	-	-
旁路开关						
OTZW17	-	-	x (3 pcs)	OHB80J6E011		
OTZW26	-	-		OHB95J12E011	-	-
OETLZW13	-	-		YASDA 6	-	-
机械联锁						
OTZW24	-	-	-	-	x	x
OTZW10	-	-	-	-	x	x
OETLZW14	-	-	-	-	x	x
OETLZW3	-	-	-	-	x	x
OETLZW15	-	-	-	-	x	x

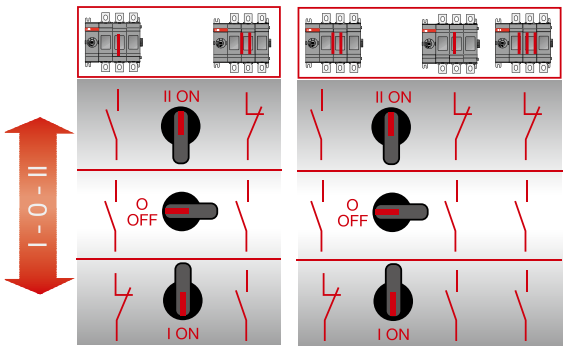

转换开关　　旁路开关

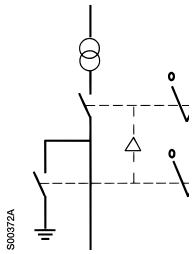

机械联锁

隔离开关 - 附件 SwitchLine
订货资料 - 锁紧附件、电动操作器

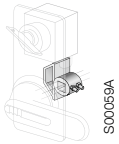
S00059A

OETLZW 16, 5


S00683A

SA 1

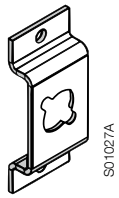
S01027A

OHZX4

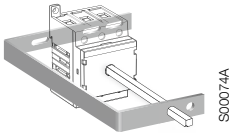
S00074A

OETLZX 58

锁紧附件

型号	描述	适用开关	工厂产品编号	包装 pcs	重量 kg
开关采用凸轮附件来进行Castell、Lowe、Fletcher和Ronis联锁。					
OETLZW16	用于联锁系统 但不包括联锁件	OT16...250	1SCA022093R2070	1	0.17
OETLZW5		OT315...2500 OT3200...4000	1SCA022052R3900	1	0.14

挂锁适配器

SA1	挂锁适配器 用于一个挂锁 (最大直径3.5mm)	OT63...125F	GJF1 101 903 R0001	1	0.01

门联锁托架

型号	描述	手枪式手柄	工厂产品编号	包装 pcs	重量 kg
OHZX4	手柄与门的联采用此托架 后锁将不能解除	OH_45...275	1SCA022467R2470	1	0.03

安装附件

型号	描述	适用开关	工厂产品编号	包装 pcs	重量 kg
OETLZX58	长轴托架	OT16...125	1SCA022068R8220	1	0.10

隔离开关 - 附件 SwitchLine
订货资料 - 电气联锁

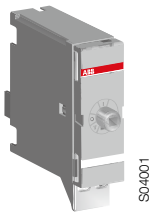

OTZT1_

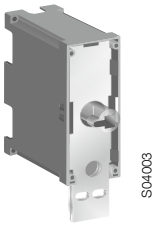

OTZT3_

PDAL2_

机械联锁套件和电气联锁

隔离开关160EV...4000可以在机械机构内装联锁套件，用加挂锁实现在OFF位置的机械联锁，挂锁直径最大可到8mm。

型号	适用开关	工厂产品编号	包装 pcs	重量 kg
在OFF位置联锁				
OTZT1A	OT160EV...250_	1SCA106522R1001	1	0.21
OTZT2A	OT315...400_	1SCA106523R1001		0.57
OTZT3A	OT600U, OT630...800E	1SCA106525R1001		0.75
OTZT4A	OT800U, OT1000...2500, OT3200...4000	1SCA106526R1001		1.15
在ON和OFF位置联锁				
OTZT1L	OT160EV...250_	1SCA106527R1001	1	0.21
OTZT2L	OT315...400_	1SCA106529R1001		0.57
OTZT3L	OT600U, OT630...800E	1SCA106530R1001		0.75
OTZT4L	OT800U, OT1000...2500, OT3200...4000	1SCA106531R1001		1.15

线圈

配合机械联锁套件再装上线圈，隔离开关就可以实现电气联锁了。在OFF位置或在ON和OFF两个位置都可以实现。电气联锁是按照“闭合回路原则”设计的，即当线圈失电时，A型的开关就不能回到ON位置，L型的开关不能回到ON位置或OFF位置。

型号	适用开关	工厂产品编号	包装 pcs	重量 kg
AC线圈				
PDAL2/24AC60Hz	24 VAC, 60 Hz	1SCA111350R1001	1	0.15
PDAL2/110AC50Hz	110 VAC, 50 Hz	1SCA106543R1001		
PDAL2/110AC60Hz	110 VAC, 60 Hz	1SCA107100R1001		
PDAL2/120AC60Hz	120 VAC, 60 Hz	1SCA111353R1001		
PDAL2/208AC60Hz	208 VAC, 60 Hz	1SCA107101R1001		
PDAL2/230AC50Hz	230 VAC, 50 Hz	1SCA107102R1001		
PDAL2/240AC60Hz	240 VAC, 60 Hz	1SCA111356R1001		
DC线圈				
PDAL2/24 DC	24 VDC	1SCA106542R1001	1	0.15
PDAL2/48 DC	48 VDC	1SCA107103R1001		
PDAL2/60 DC	60 VDC	1SCA107104R1001		
PDAL2/110 DC	110 VDC	1SCA107105R1001		
PDAL2/125 DC	125 VDC	1SCA111338R1001		
PDAL2/220 DC	220 VDC	1SCA112503R1001		

线圈技术数据：

工作电压： $U=0.7...1.1xU_n$

环境温度： -40˚C ... +65˚C

功耗： AC : 6.5W
DC : 9VA

隔离开关 SwitchLine
外形尺寸(mm) - 正面操作（底座安装）

OT16...40F3, _F4

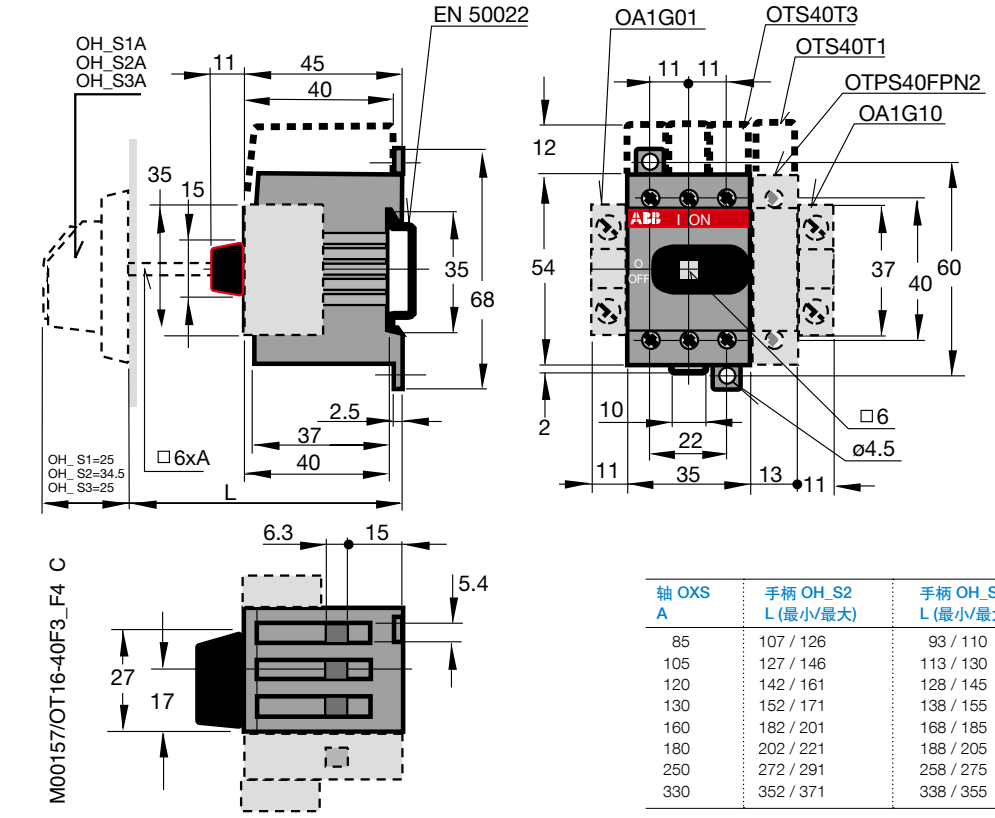

轴 OXS A	手柄 OH_S2 L (最小/最大)	手柄 OH_S1 L (最小/最大)
85	107 / 126	93 / 110
105	127 / 146	113 / 130
120	142 / 161	128 / 145
130	152 / 171	138 / 155
160	182 / 201	168 / 185
180	202 / 221	188 / 205
250	272 / 291	258 / 275
330	352 / 371	338 / 355

轴 OX A	手柄 OZ331_P L (最小/最大)
60	92 / 120
85	117 / 145
105	137 / 165
115	147 / 175
130	162 / 190
155	187 / 215
200	232 / 260
300	332 / 360

OT63...80F3, _F4

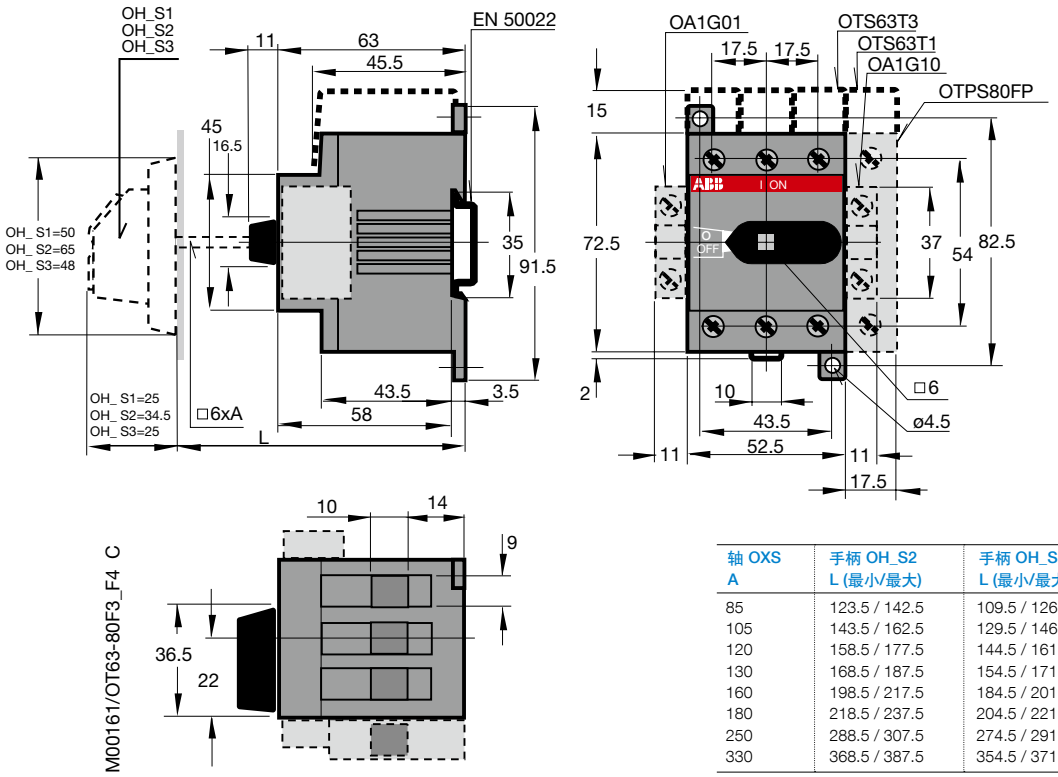

轴 OXS A	手柄 OH_S2 L (最小/最大)	手柄 OH_S1 L (最小/最大)
85	123.5 / 142.5	109.5 / 126.5
105	143.5 / 162.5	129.5 / 146.5
120	158.5 / 177.5	144.5 / 161.5
130	168.5 / 187.5	154.5 / 171.5
160	198.5 / 217.5	184.5 / 201.5
180	218.5 / 237.5	204.5 / 221.5
250	288.5 / 307.5	274.5 / 291.5
330	368.5 / 387.5	354.5 / 371.5

轴 OX A	手柄 OZ331_P L (最小/最大)
60	108.5 / 136.5
85	133.5 / 161.5
105	153.5 / 181.5
115	163.5 / 191.5
130	178.5 / 206.5
155	203.5 / 231.5
200	248.5 / 276.5
300	348.5 / 376.5

隔离开关 SwitchLine
外形尺寸(mm) - 正面操作（底座安装）

OT30, 60, 100, 125F3, _F4

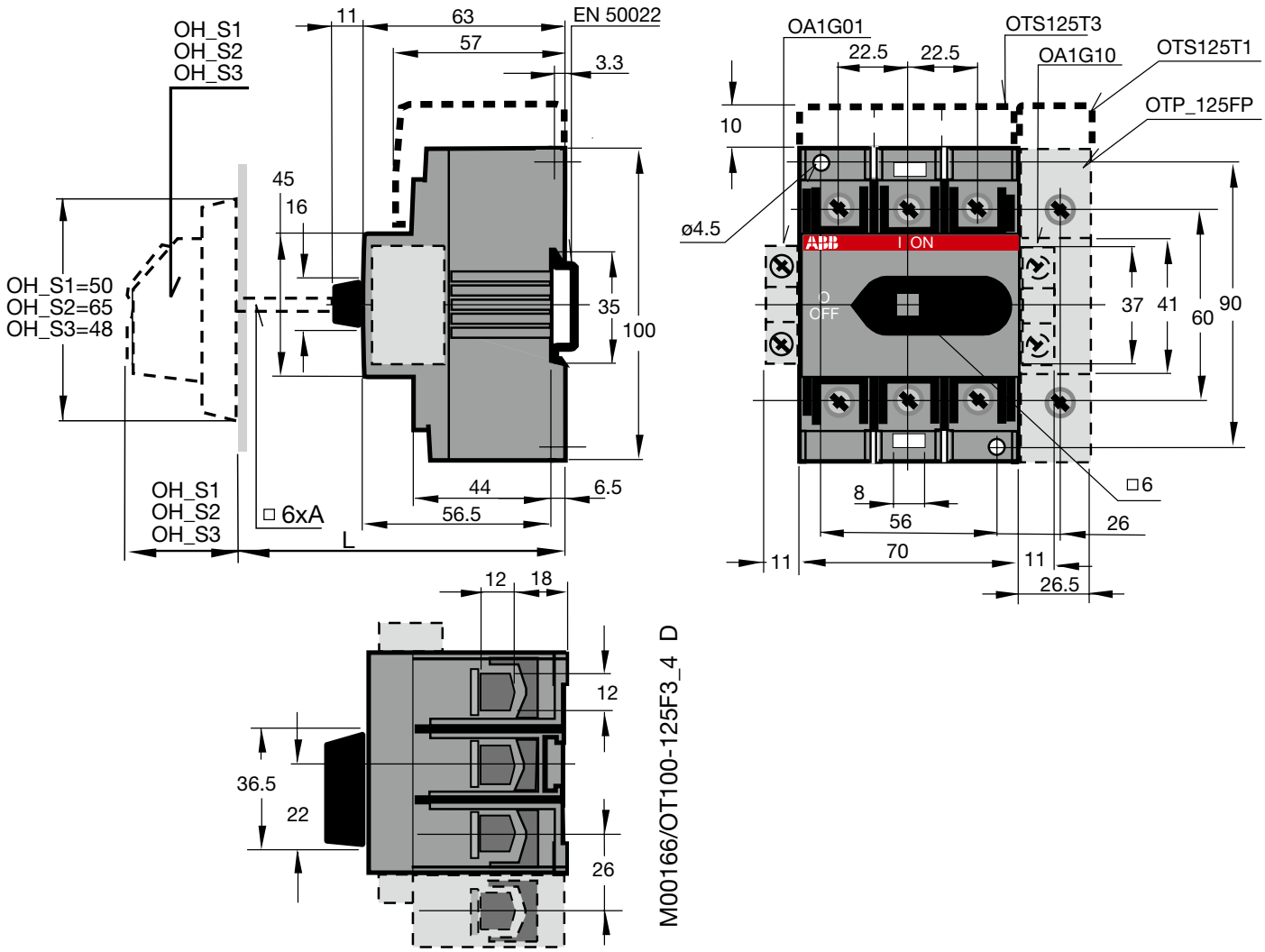

轴 OXS A	手柄 OH_S2 L (最小/最大)	手柄 OH_S1 L (最小/最大)
85	127 / 139	113 / 123
105	147 / 159	133 / 143
120	162 / 174	148 / 158
130	172 / 184	158 / 168
160	202 / 214	188 / 198
180	222 / 234	208 / 218
250	292 / 304	278 / 288
330	372 / 384	358 / 368

轴 OX A	手柄 OZ331_P L (最小/最大)
60	112 /133
85	137 / 158
105	157 / 178
115	167 / 188
130	182 / 203
155	207 / 228
200	252 / 273
300	352 / 373

隔离开关 SwitchLine
外形尺寸(mm) - 正面操作（底座安装）

2

OT160G03/04_

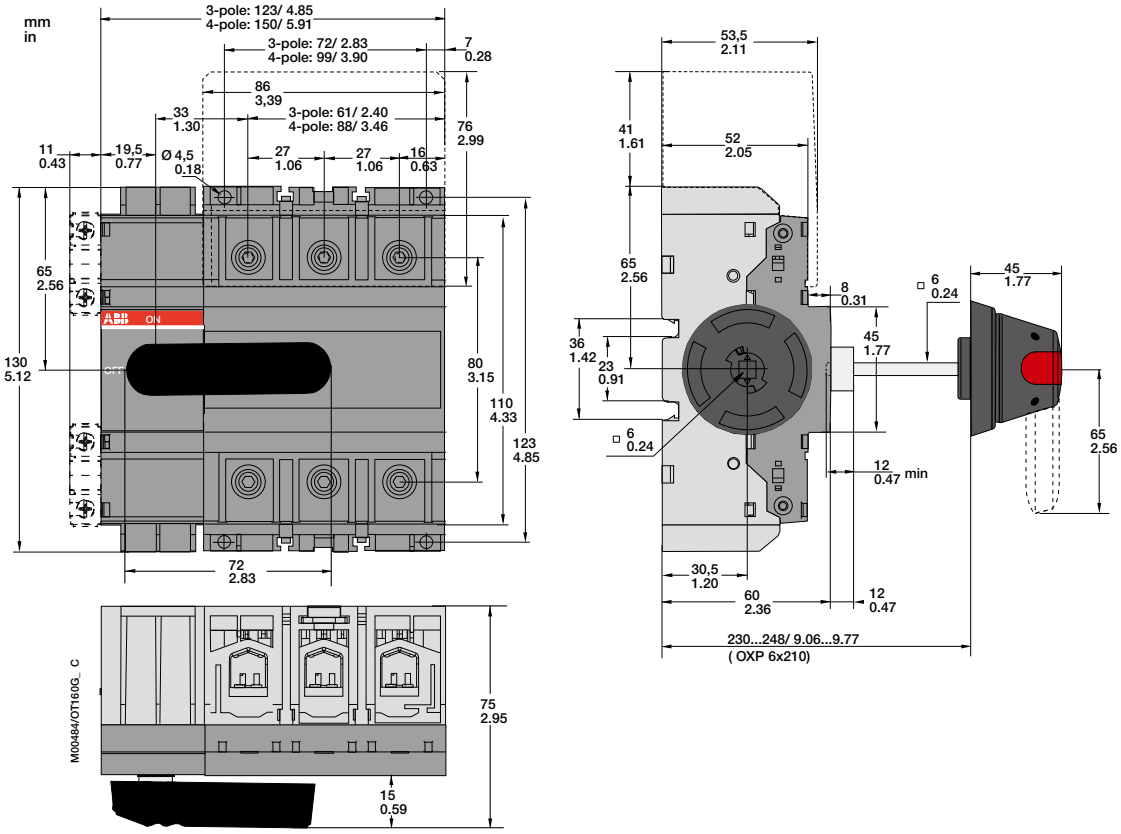

隔离开关 SwitchLine
外形尺寸(mm) - 正面操作（底座安装）

OT16...40F6, _F8

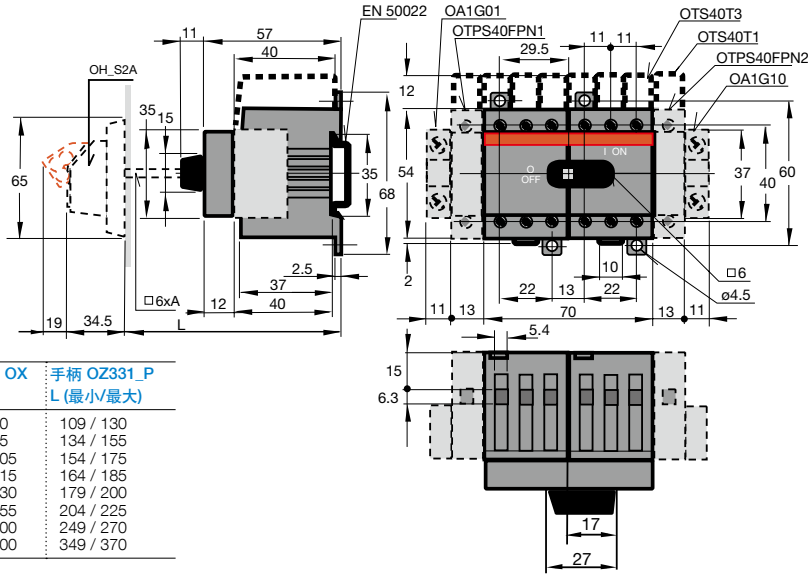

M00159/OT 16-40F6_8 D

轴 OXS A	手柄 OH_S2 L (最小/最大)	手柄 OH_S1 L (最小/最大)
85	110 / 120	124 / 136
105	130 / 140	144 / 156
120	145 / 155	159 / 171
130	155 / 165	169 / 181
160	185 / 195	199 / 211
180	205 / 215	219 / 231
250	275 / 285	289 / 301
330	355 / 365	369 / 381

轴 OX A	手柄 OZ331_P L (最小/最大)
60	109 / 130
85	134 / 155
105	154 / 175
115	164 / 185
130	179 / 200
155	204 / 225
200	249 / 270
300	349 / 370

OT63...80F6, _F8

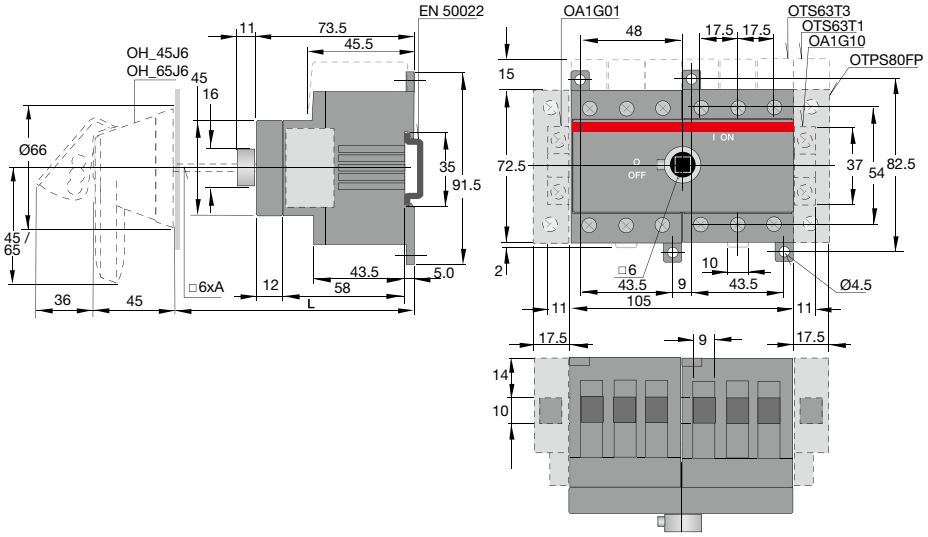

M00163/OT63_80F6 B

OH_45J6 A	OH_65J6 L
130	166...176
150	186...196
210	246...256
290	326...336
360	396...406
430	466...476

OT100...125F6, _F8

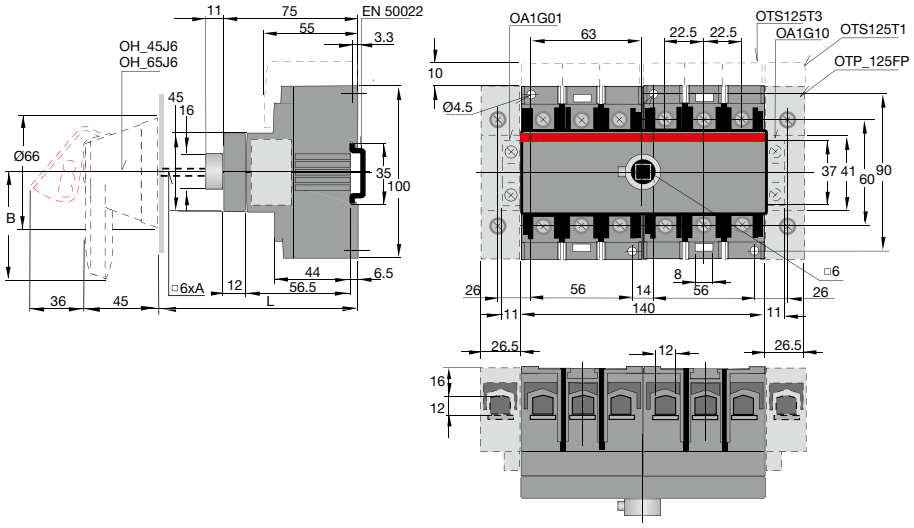

M00165/OT100_125F6 B

OH_45J6 A	OH_65J6 L
130	165...175
150	185...195
210	245...255
290	325...335
360	395...405
430	465...475

隔离开关 SwitchLine
外形尺寸(mm) - 正面操作（底座安装）

OT160EV_P, OT200E_P 和 OT250E_P

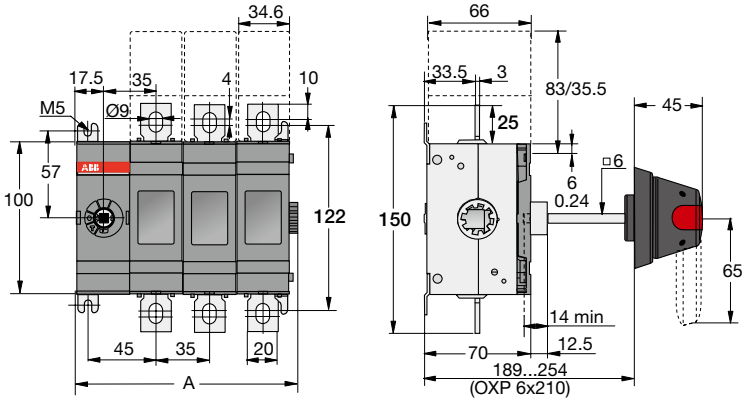

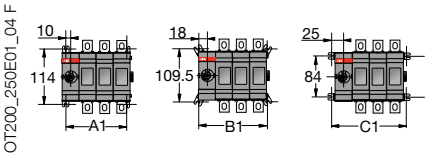

M00011/S01843 OT200_250E01_04 F

	E01	E02	E03	E04
A	75.5	110.5	145.5	180.5
A1	55	90	125	160
B1	71	106	141	176
C1	85	120	155	190

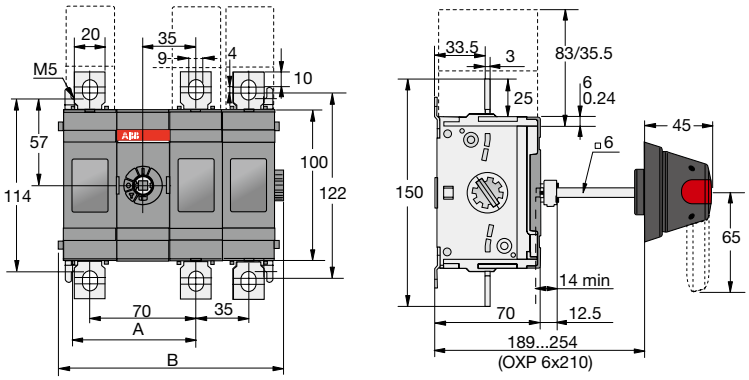

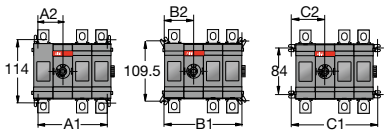

M00017/OT200_250E11_22 F

	E11	E12	E13	E22	E23	E33
A	80	80	80	115	115	150
B	115.5	150.5	185.5	185.5	220.5	255.5
A1	90	125	160	160	195	230
A2	45	45	45	80	80	115
B1	106	141	141	176	211	246
B2	53	53	53	88	88	123
C1	120	155	190	190	225	260
C2	60	60	60	95	95	130

OT315E_P 和 OT400E_P

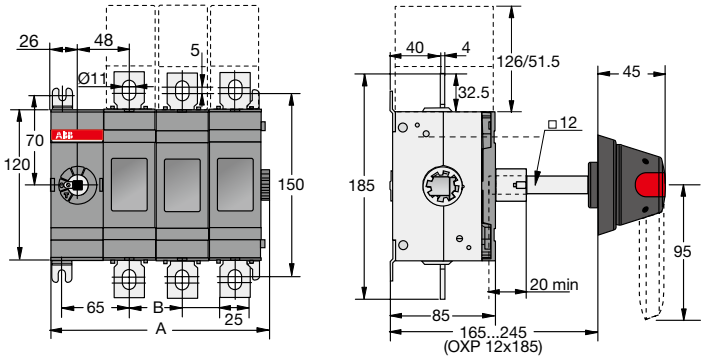

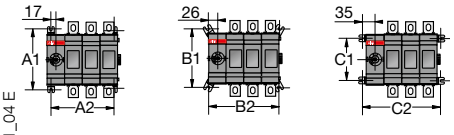

M00012_ES/OT315_400E01_04 E

	E01	E02	E03	E04
A	103	147	191	235
B	-	44	44	44
A1	140	140	140	140
A2	78	122	166	210
B1	135	135	135	135
B2	96	140	184	228
C1	104	104	104	104
C2	114	158	202	246

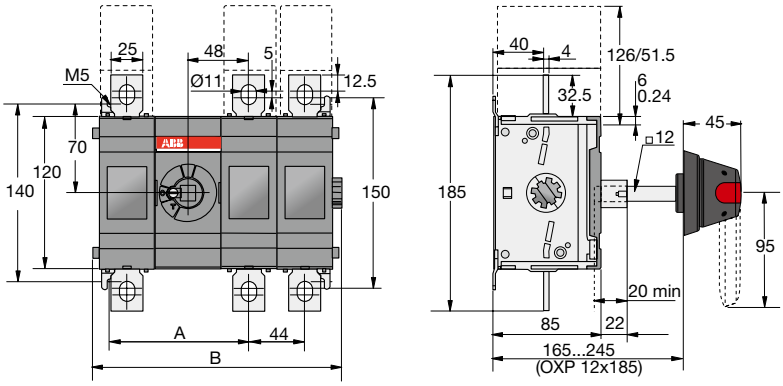

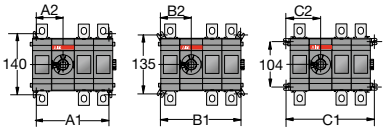

M00018/OT315_400E11_22 E

	E11	E12	E13	E22	E23	E33
A	109	109	109	153	153	197
B	152	196	240	240	284	328
A1	122	166	210	210	254	298
A2	61	61	61	105	105	149
B1	140	184	228	228	272	316
B2	70	70	70	114	114	158
C1	158	202	246	246	290	334
C2	79	79	79	123	123	167

隔离开关 SwitchLine
外形尺寸(mm) - 正面操作（底座安装）

OT630E_P 和 OT800E_P

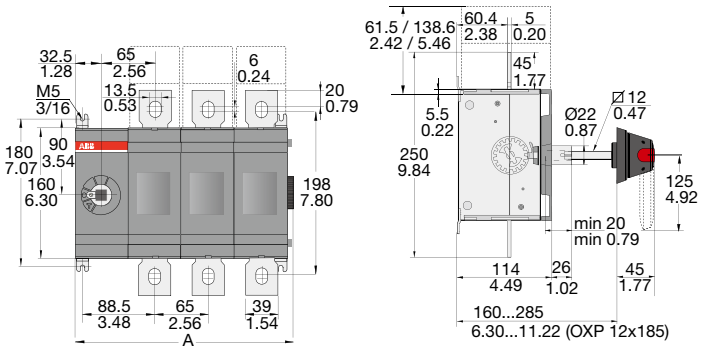

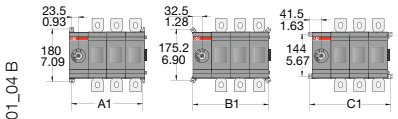

C00013_/13OT630_800_01_04 B

	E01	E02	E03	E04
A	136	201	266	331
A1	112	177	242	307
B1	130	195	260	325
C1	148	213	278	343

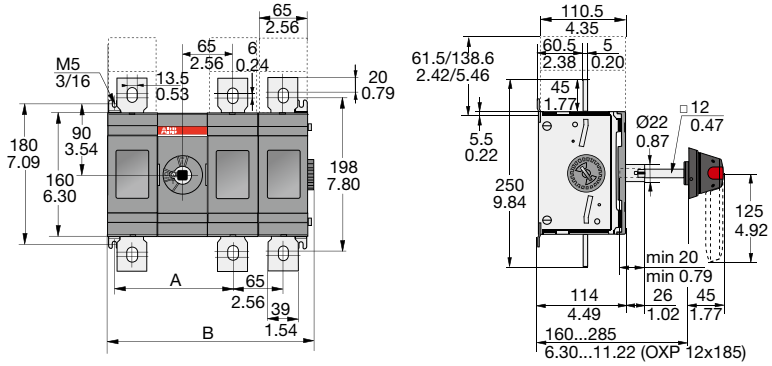

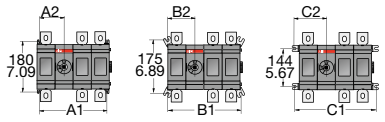

M00082/OT630_11_22 C

	E11	E12	E13	E22	E23	E33
A	153.5	153.5	153.5	218.5	218.5	283.5
B	201	266	331	331	396	461
A1	177	242	307	307	372	437
A2	88.5	88.5	88.5	153.5	153.5	218.5
B1	195	260	325	325	390	455
B2	97.5	97.5	97.5	162.5	162.5	227.5
C1	213	278	343	343	408	473
C2	106.5	106.5	106.5	171.5	171.5	236.5

OT1000E_P，OT1250E_P，OT1600E_P, OT800U_P, OT1200U_P

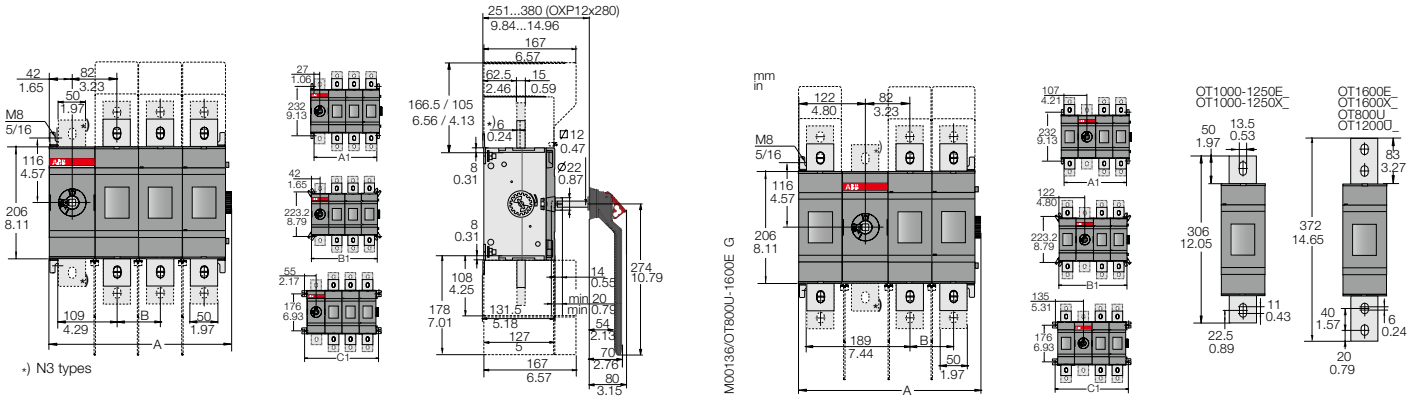

	01	02	03	04	11	12	13	22	03W4	04W4	03W8	04W8
A	174.50	254.50	334.50	414.50	254.50	334.40	414.50	414.50	454.50	594.50	544.50	729.50
B	-	80	80	80	-	80	80	80	140	140	185	185
A1	134	214	294	374	214	294	374	374	414	554	504	689
B1	164	244	324	404	244	324	404	404	444	584	534	719
C1	190	270	350	430	270	350	430	430	470	610	560	745

M00135/M00136/OT800U-1600E_A/KE00045

隔离开关 SwitchLine
外形尺寸(mm)- 正面操作（底座安装）

OT2000...2500E_P

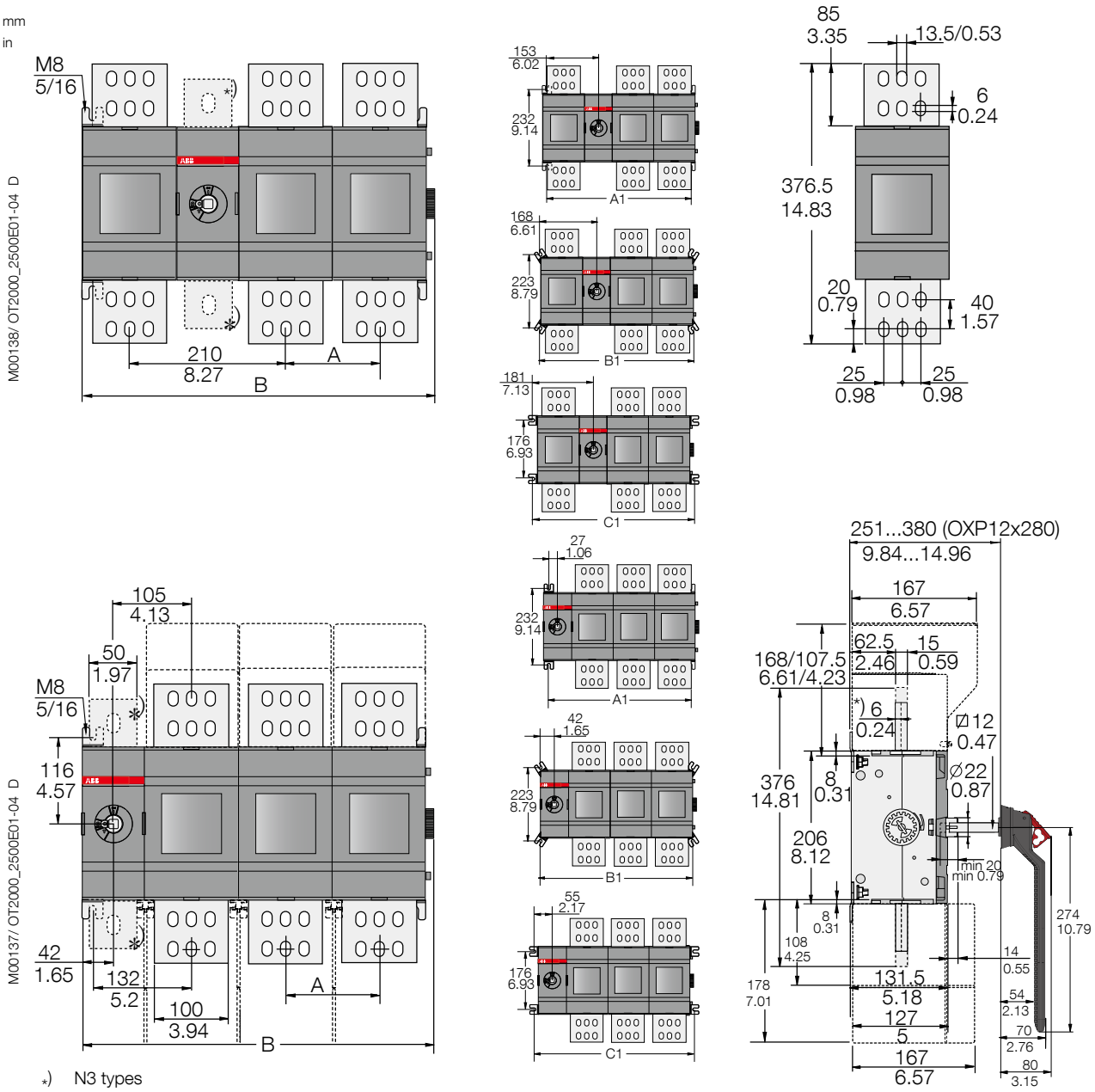

*) N3 types

	01	02	03	04	11	12	13	22	03W4	04W4	03W8	04W8
A		126	126	126		126	126	126	140	140	185	185
B	220.5	346.5	472.5	598.5	346.5	472.5	598.5	598.5	500.5	640.5	590.5	775.7
A1	180	306	432	558	306	432	558	558	460	600	550	735
B1	210	336	462	588	336	462	588	588	490	630	580	765
C1	236	362	488	614	362	488	614	614	516	656	606	791

隔离开关 SwitchLine
外形尺寸(mm) - 正面操作

OT3200_4000E01-04

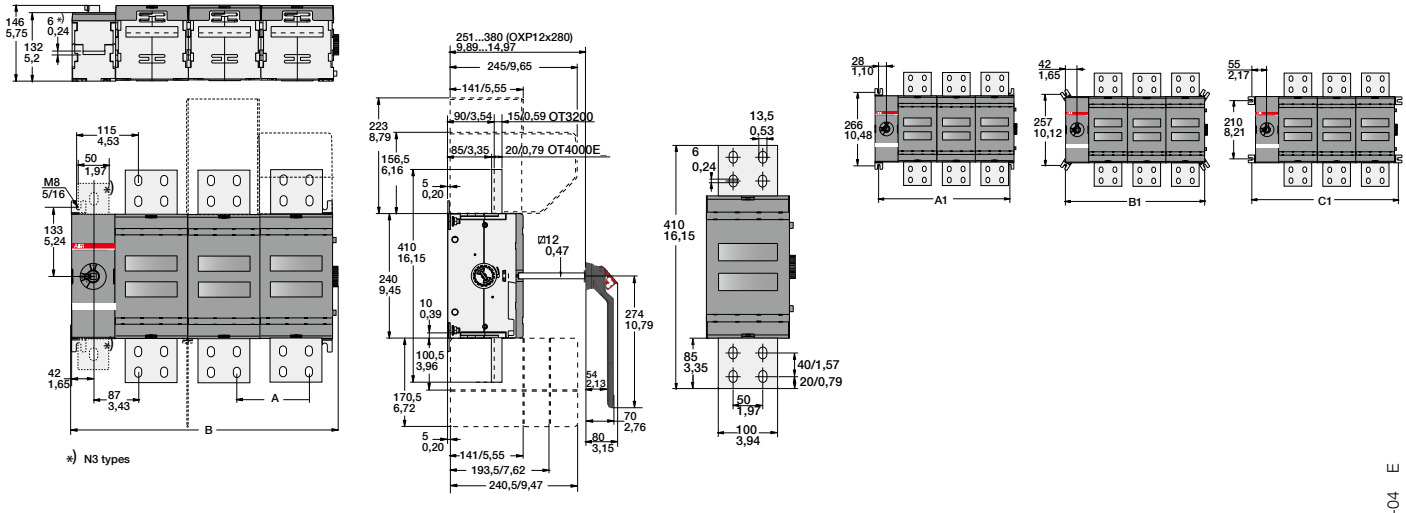

OT3200E_, 4000E_						
[mm/in]	01	02	03	04	03W8	04W8
A		140/5,51	140/5,51	140/5,51	185/7,28	185/7,28
B	234/9,21	374/14,72	514/20,24	654/25,75	604/23,78	789/31,06
A1	195/7,68	335/13,19	475/18,70	615/24,21	565/22,24	750/29,53
B1	224/8,82	364/14,33	504/19,84	644/25,35	594/23,39	779/30,67
C1	250/9,84	390/15,35	530/20,87	670/26,38	805/31,69	619/24,37

M00421/OT3200_4000E01-04 E

隔离开关 SwitchLine
外形尺寸(mm) - 正面操作（底座安装）

2

OT160EV_WP, OT200_WP 和 OT250_WP

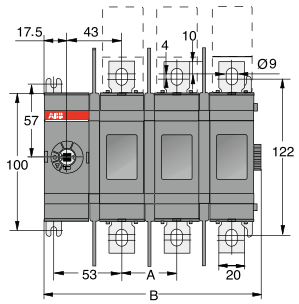

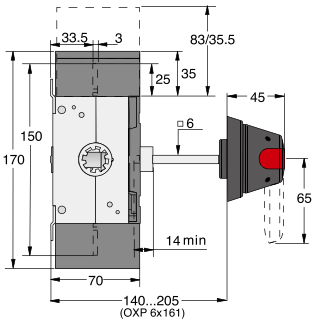

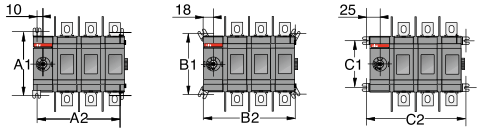

M00073/OT200E01_04 W A

	E01W	E02W	E03W	E04W
A	-	43	43	43
B	83.5	126.5	169.5	212.5
A1	114	114	114	114
A2	63	106	149	192
B1	109.5	109.5	109.5	109.5
B2	79	122	165	208
C1	84	84	84	84
C2	93	136	179	222

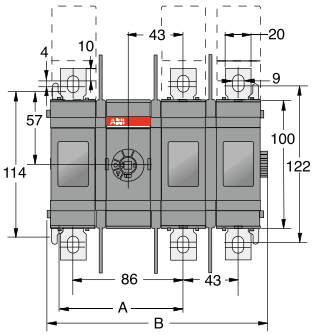

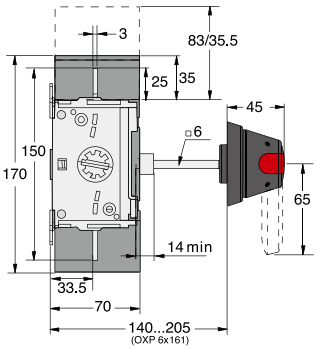

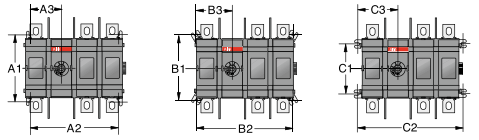

M00074/OT200E11_22W A

	E11W	E12W	E13W	E14W
A	96	96	96	139
B	131.5	174.5	217.5	
A1	114			
A2	106	149	192	192
A3	53	53	53	96
B1	109.5			
B2	122	165	208	
B3	61	61	61	104
C1	84			
C2	136	179	222	
C3	68	68	68	111

OT315_WP 和 OT400_WP

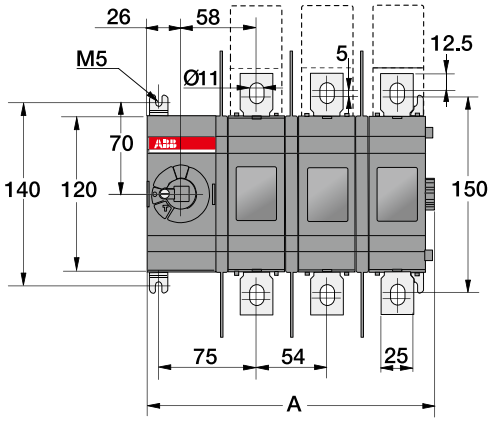

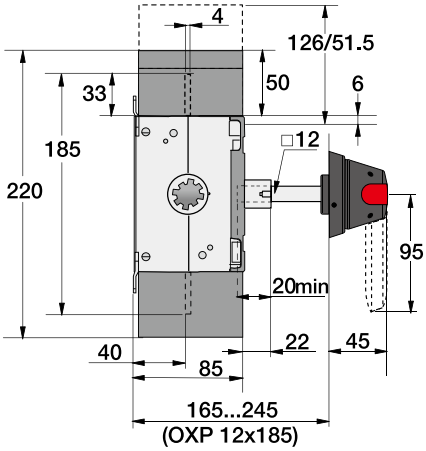

M00074/OT200E11_22W A

	E01W	E02W	E03W	E04W
A	113	167	221	275
A1	88	142	196	250
B1	106	160	214	268
C1	124	178	232	286

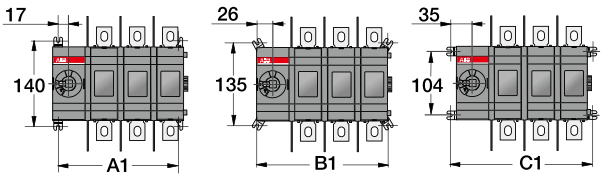

隔离开关 SwitchLine
外形尺寸(mm) - 正面操作（门上安装）

OT16...40FT3, _FT4

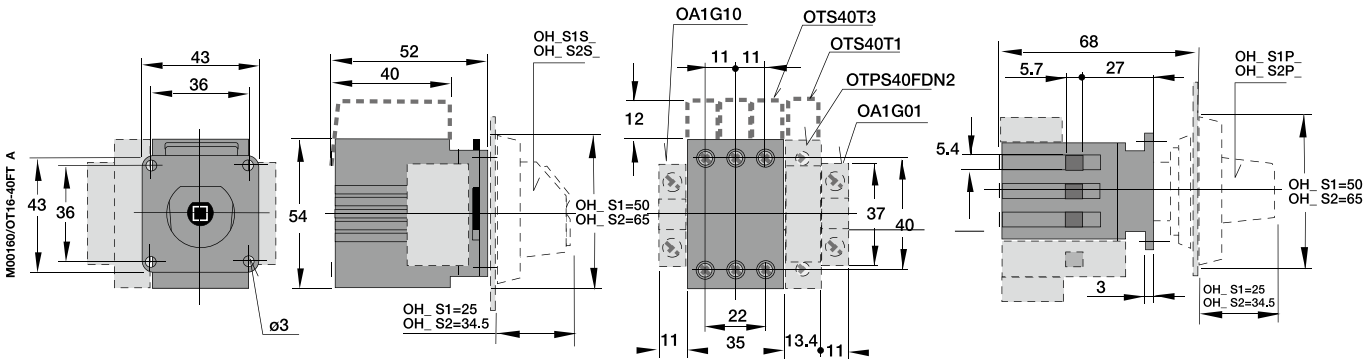

OT63...80FT3, _FT4

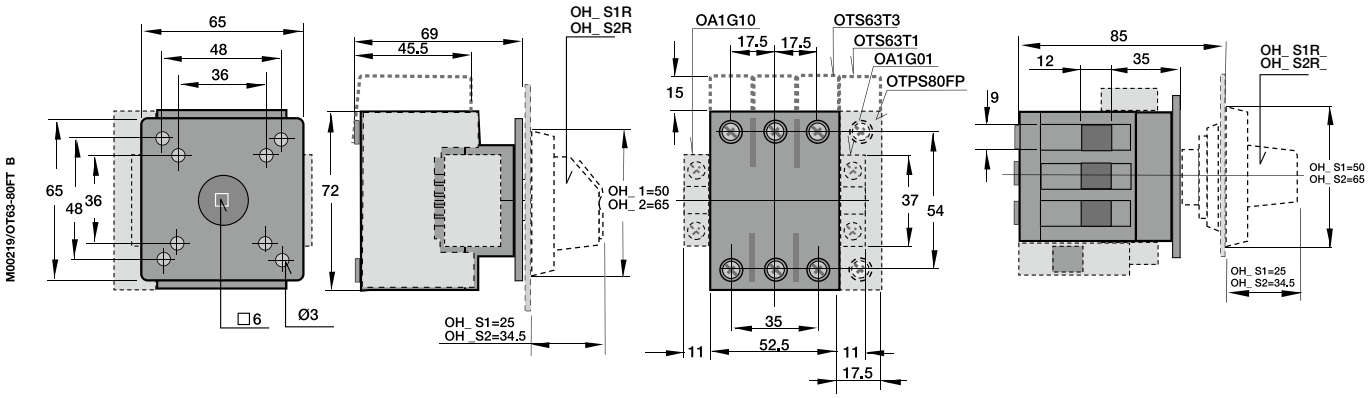

OT100...125FT3, _FT4

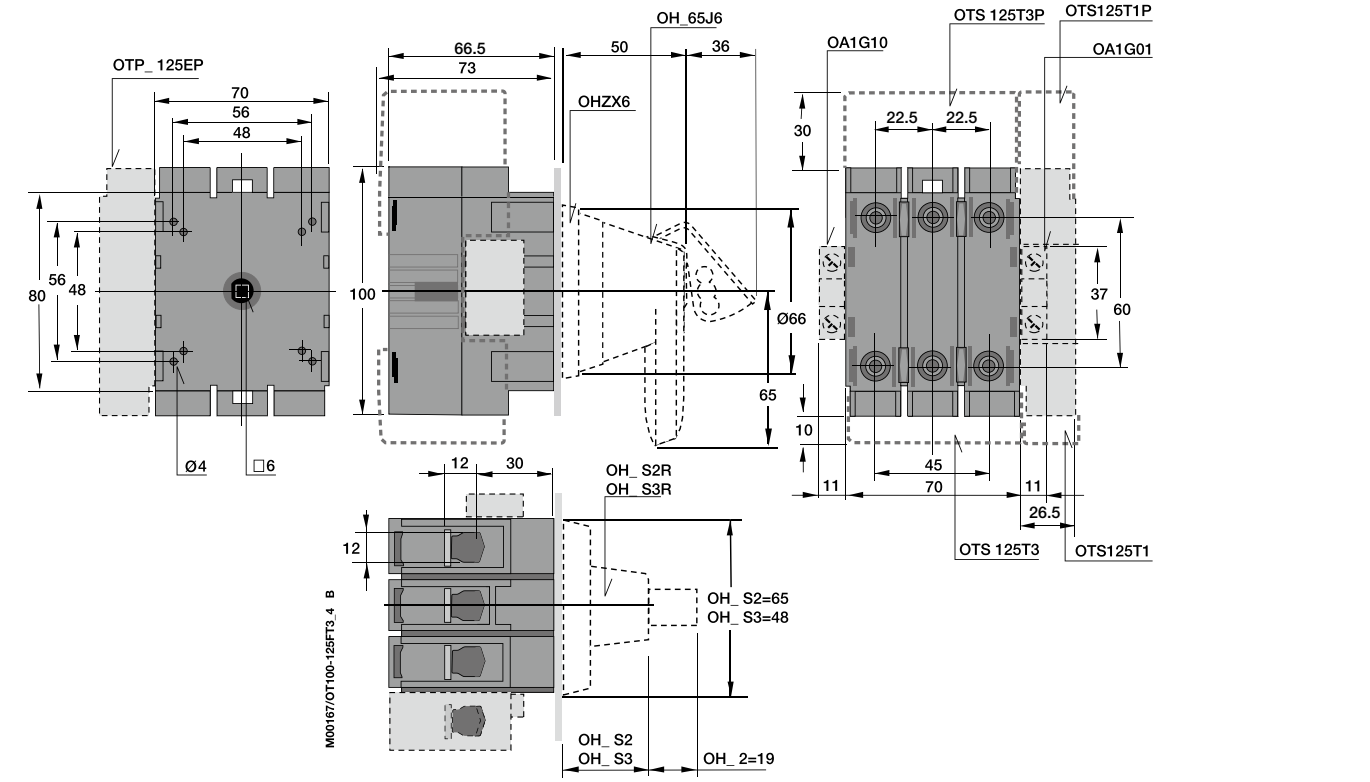

隔离开关 SwitchLine
外形尺寸(mm) - 正面操作（门上安装）

2

OT160GT03/04_

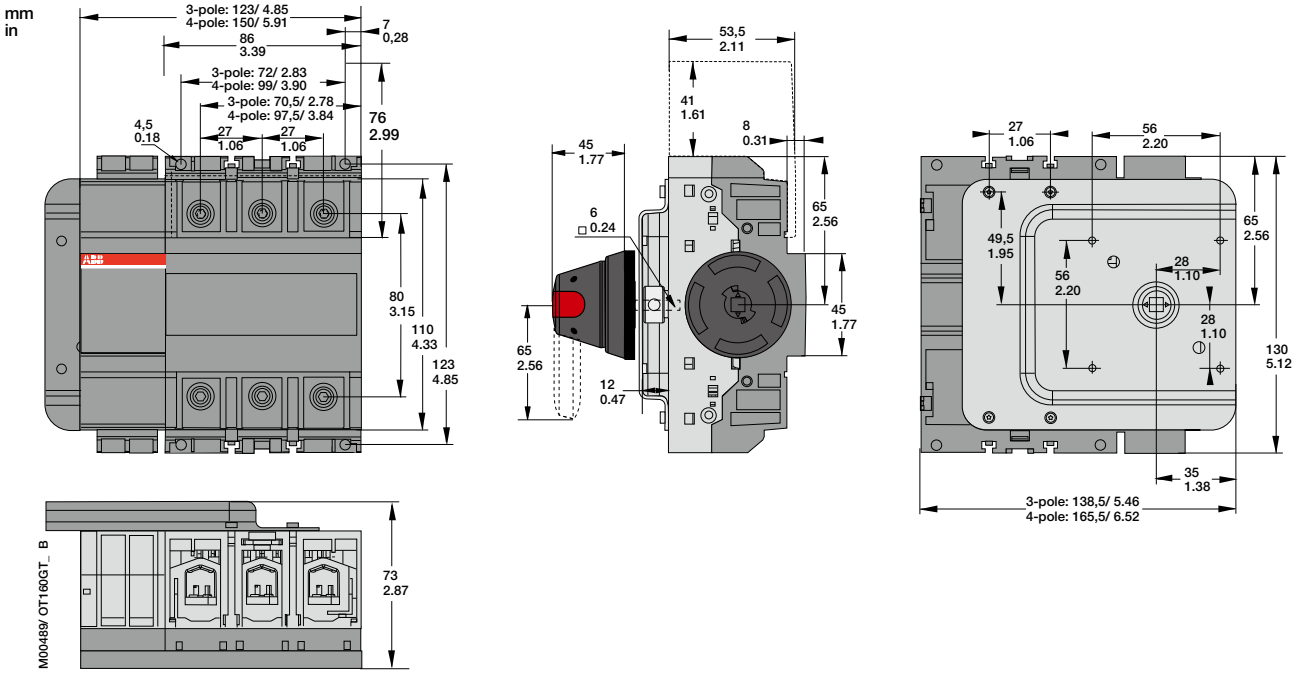

隔离开关 SwitchLine
外形尺寸(mm) - 正面操作（底座安装）

OT160EV_K , OT200_K 和 OT250_K

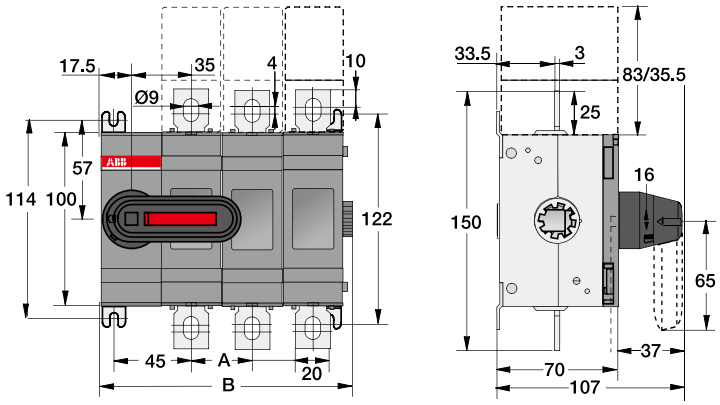

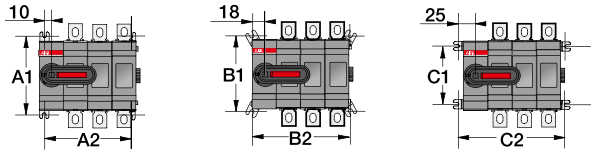

M00078 OT200_250E01_04K A

	E01K	E02K	E03K	E04K
A	-	35	35	35
B	75.5	110.5	145.5	180.5
A1	114			
A2	55	90	125	160
B1	109.5			
B2	71	106	141	176
C1	84			
C2	85	120	155	190

OT315_K 和 OT400_K

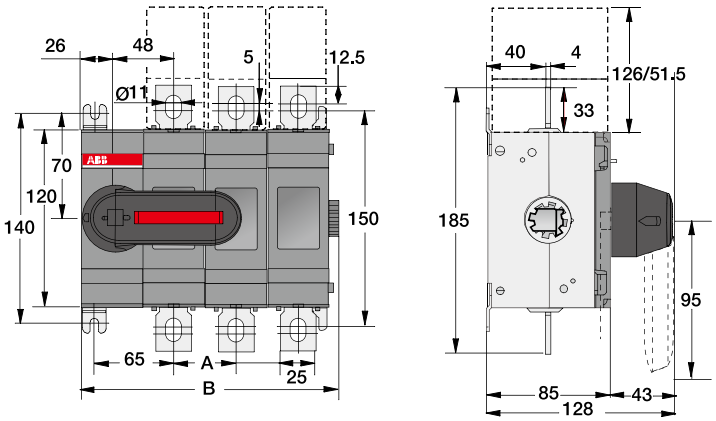

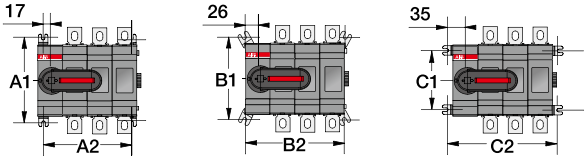

M00079 OT315_400E01_04K A

	E01K	E02K	E03K	E04K
A	-	44	44	44
B	103	147	191	235
A1	140			
A2	78	122	166	210
B1	135			
B2	96	140	184	228
C1	104			
C2	114	158	202	246

OT630_K 和 OT800_K

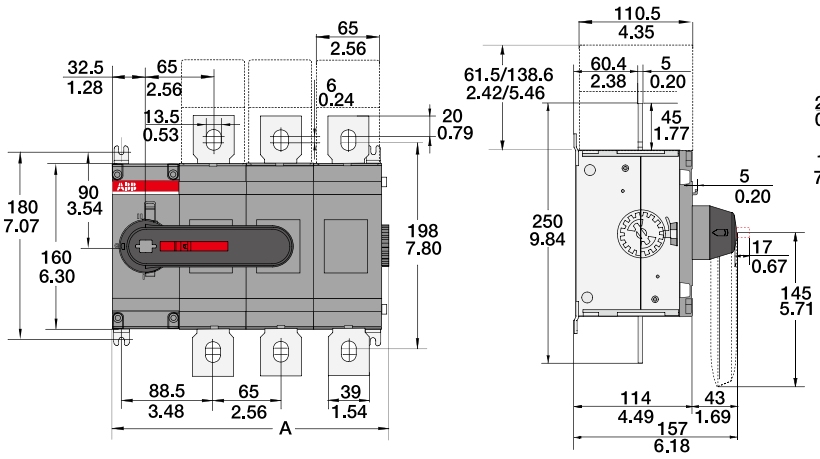

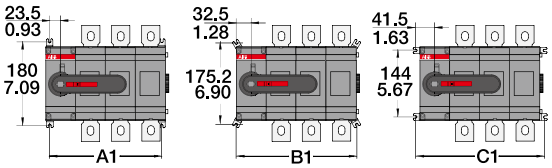

M00096/13*OT630-800_01_04K/ES A

	E01K	E02K	E03K	E04K
A	136	201	266	331
A1	112	177	242	307
B1	130	195	260	325
C1	148	213	278	343

隔离开关 SwitchLine
外形尺寸(mm) - 侧面操作（底座安装）

OT160EVS 和 OT200...250ES_

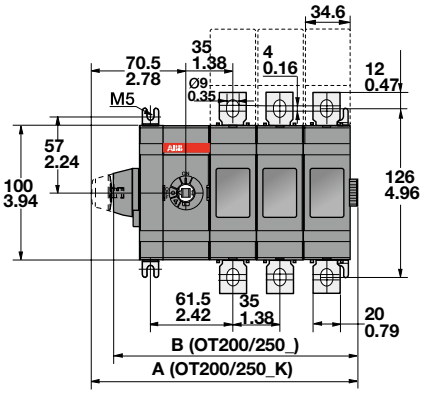

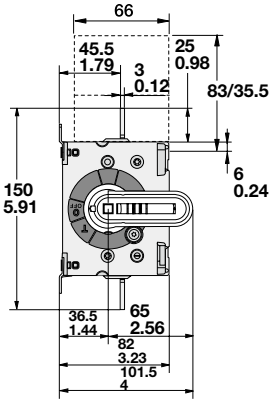

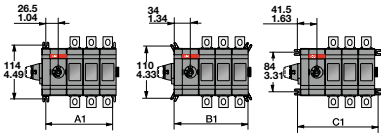

	ES01	ES02	ES03	ES04
A	128.5	163.5	198.5	233.5
B	111.5	146.5	181.5	216.5
A1	71.5	106.5	141.5	176.5
B1	86.5	121.5	156.5	191.5
C1	101.5	136.5	171.5	206.5

M00144/OT200-250ES01_-04_A

OT315ES 和 OT400ES_

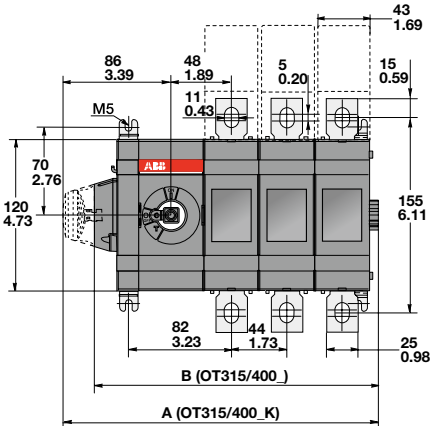

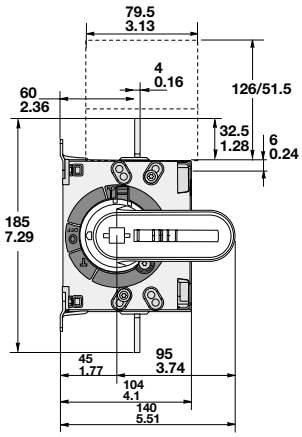

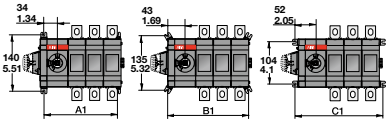

	ES01	ES02	ES03	ES04
A	163	207	251	295
B	138	182	226	270
A1	95	139	183	227
B1	113	157	201	245
C1	131	175	219	263

OT630ES 和 OT800ES_

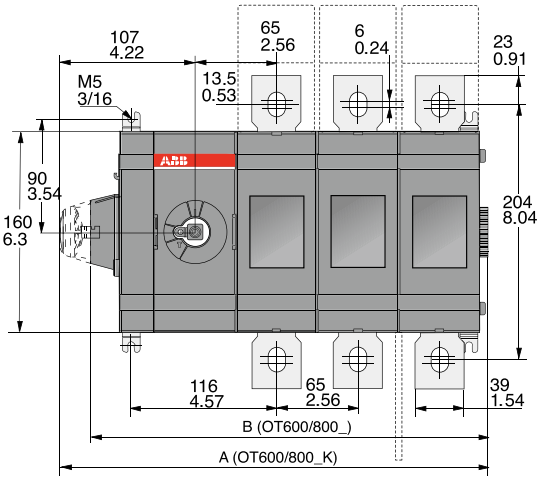

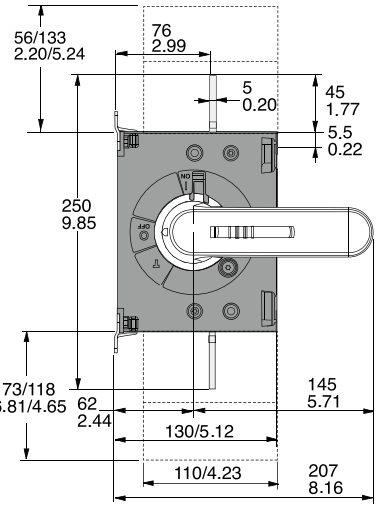

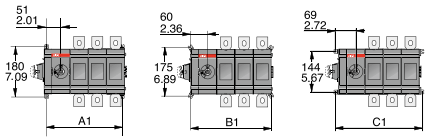

	ES01	ES02	ES03	ES04
A	211	276	341	406
B	186	251	316	381
A1	140	205	270	335
B1	158	223	288	353
C1	176	241	306	371

M00147/OT600-800ES01_-04_C

隔离开关 SwitchLine
外形尺寸(mm) - 正面操作（底座安装）

OT200U_P

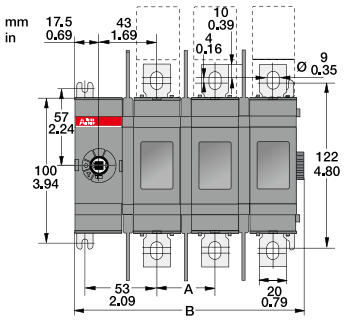

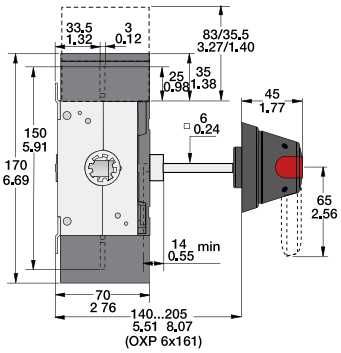

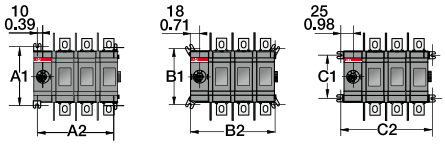

M00009/OT200U01_04 E

	U01	U02	U03	U04
A	-	43	43	43
B	83,5	126,5	169,5	212,5
A1	114	114	114	114
A2	63	106	149	192
B1	109,5	109,5	109,5	109,5
B2	79	122	165	208
C1	84	84	84	84
C2	93	136	179	222

OT400U_P

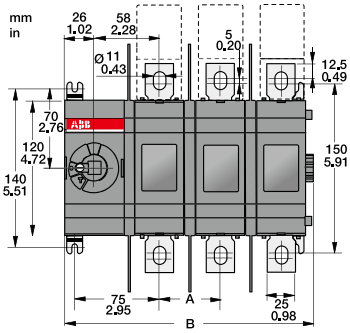

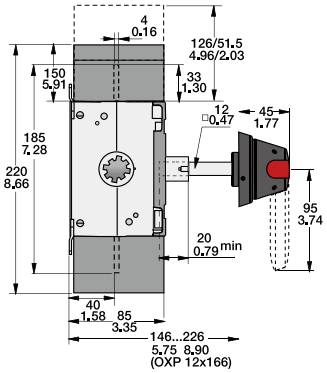

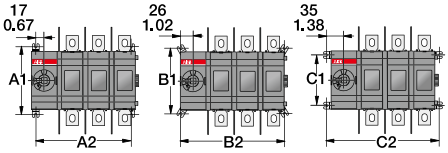

M00019/OT400u01_04 E

	U01	U02	U03	U04
A	-	54	54	54
B	113	167	221	275
A1	140	140	140	140
A2	88	142	196	250
B1	135	135	135	135
B2	106	160	214	268
C1	104	104	104	104
C2	124	178	232	286

OT600U_P

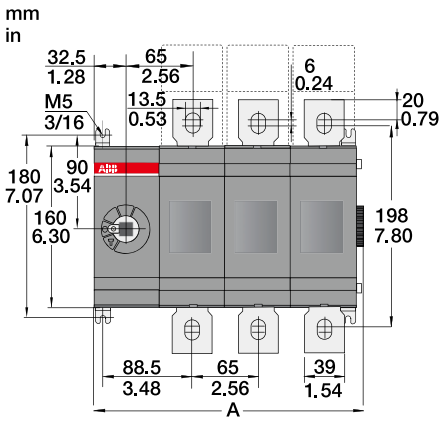

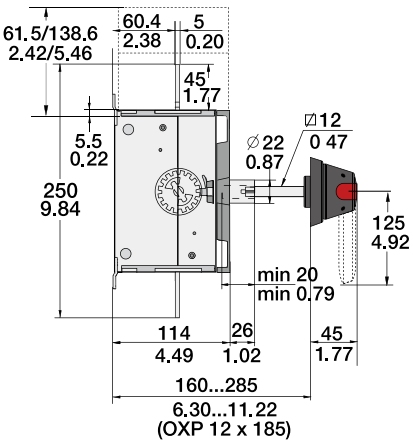

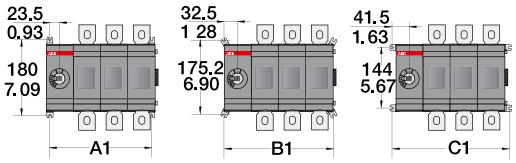

C00013_/13OT630_800_01_04 B

	U01	U02	U03	U04
A	136	201	266	331
A1	112	177	242	307
B1	130	195	260	325
C1	148	213	278	343

注：OT800U_P 和 OT1200U_P的外形尺寸请参阅2/58页。

隔离开关 SwitchLine
外形尺寸(mm) - 电动操作

2

OTM160-250E_M

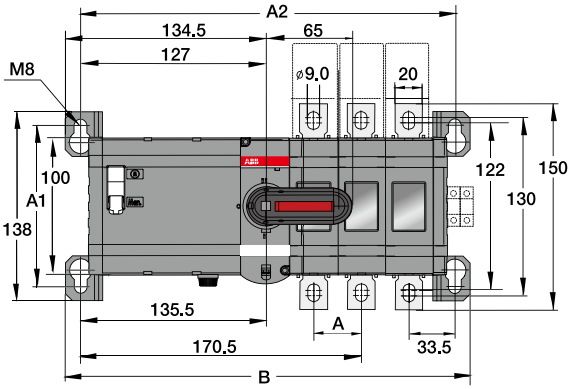

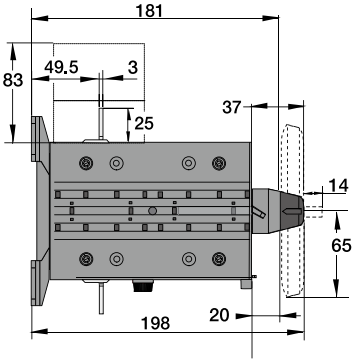

M00276/OTM160-250E2_4

	E2	E3	E4
A	35	35	35
A1	118	118	118
A2	239	274	309
B	261	296	331

OTM160-250E_WM

mm
in

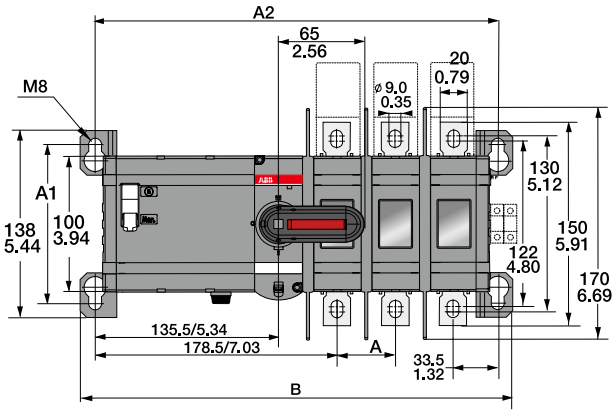

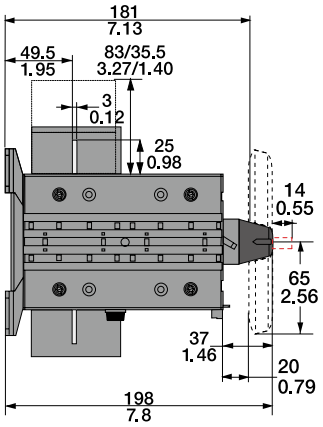

M07014/OTM160...250E_WM2_4 A

	E2W	E3W	E4W
A	43	43	43
A1	118	118	118
A2	255	289	341
B	277	320	363

OTM315-400E_M

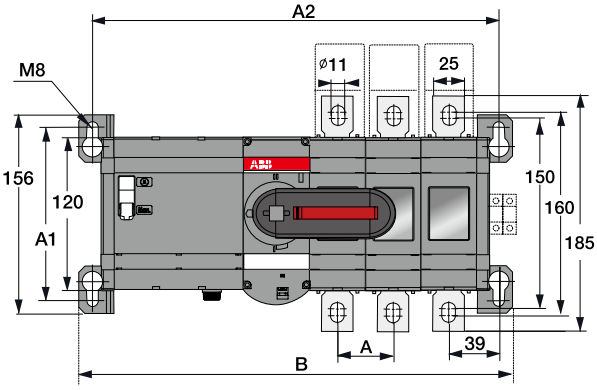

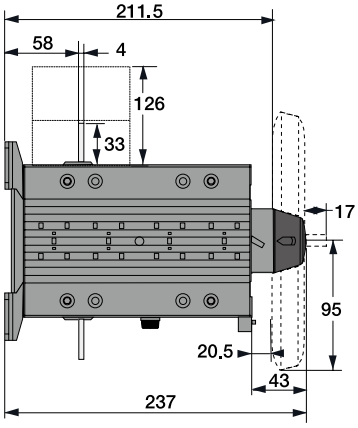

M00278/OTM315-400E2_4 B

	E2	E3	E4
A	44	44	44
A1	136	136	136
A2	276	320	364
B	298	342	386

隔离开关 SwitchLine
外形尺寸(mm) - 电动操作

OTM630-800E_M

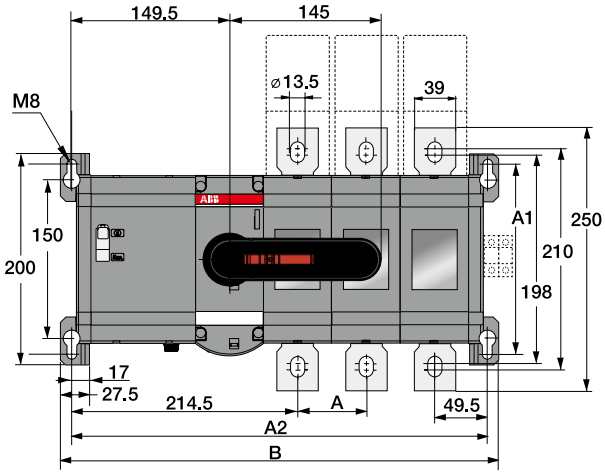

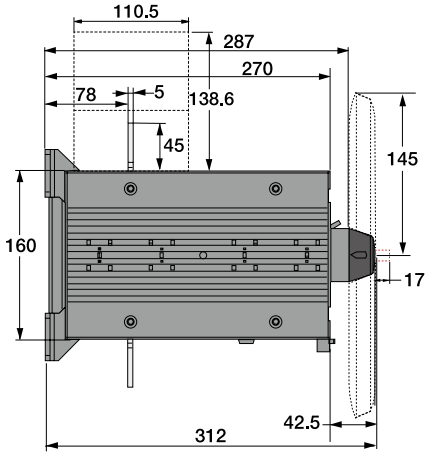

M00281/OTM30-800E2_4 B

	E2	E3	E4
A	65	65	65
A1	180	180	180
A2	329	394	459
B	350	415	480

OTM1000-1250E_M

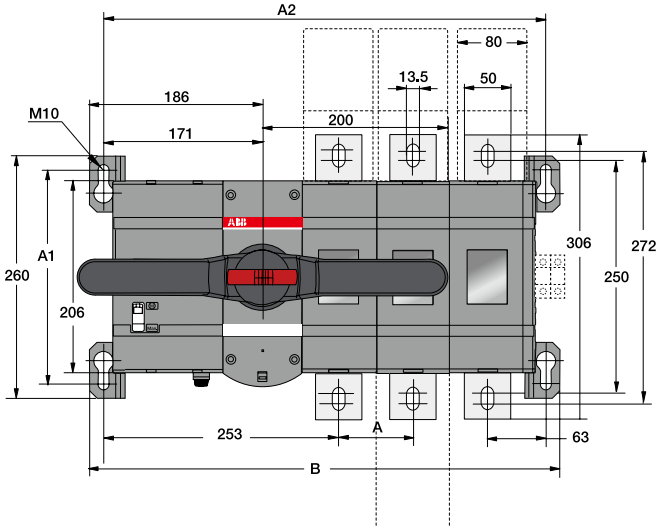

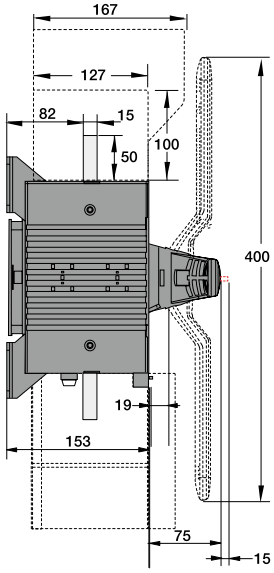

M00282/OTM1000_1250E_M B

	E2	E3	E4
A	80	80	80
A1	230	230	230
A2	396.5	476.5	556.5
B	426.5	506.5	586.5

隔离开关 SwitchLine
外形尺寸(mm) - 电动操作

OTM1600E_M

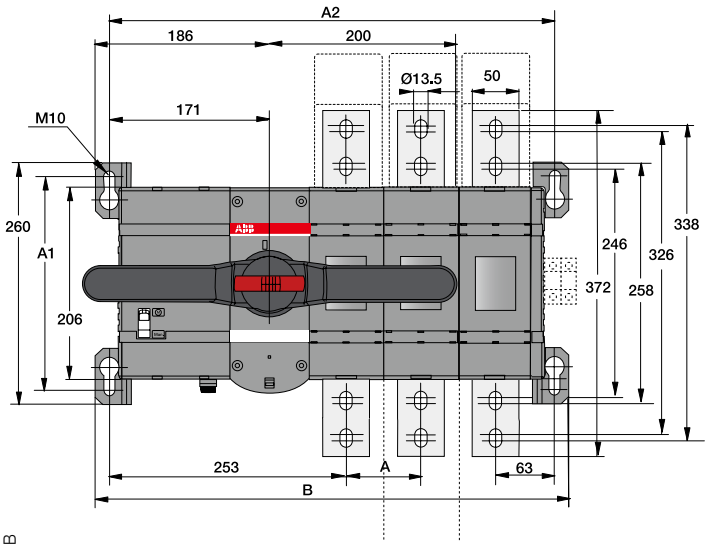

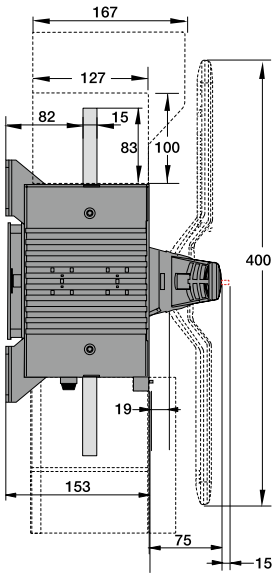

M00283/OTM1600E_M B

	E2	E3	E4
A	80	80	80
A1	230	230	230
A2	396.6	476.5	556.5
B	426.5	506.5	586.5

OTM2000-2500E_M

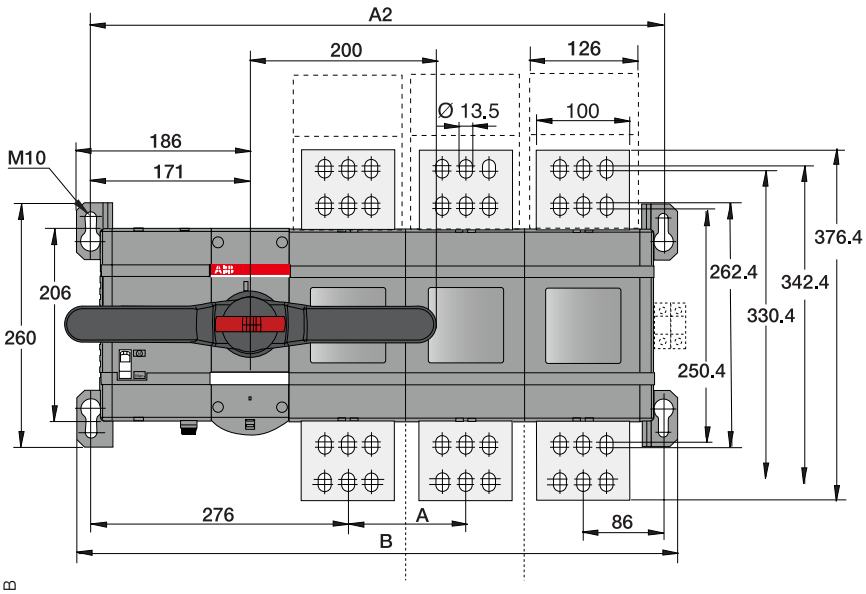

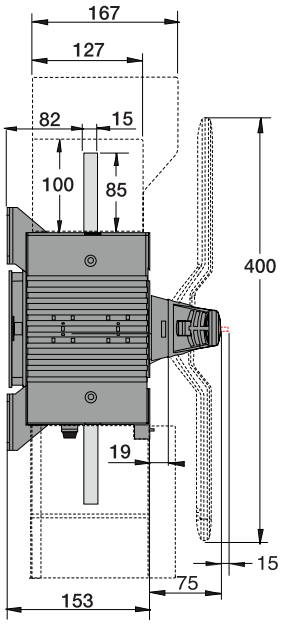

M00285/OTM2000_2500E_M B

	E2	E3	E4
A	126	126	126
A1	230	230	230
A2	488.5	614.5	740.5
B	518.5	644.5	770.5

隔离开关 SwitchLine
外形尺寸(mm) - 正面操作（底板和DIN导轨安装）

OTDC16...32F

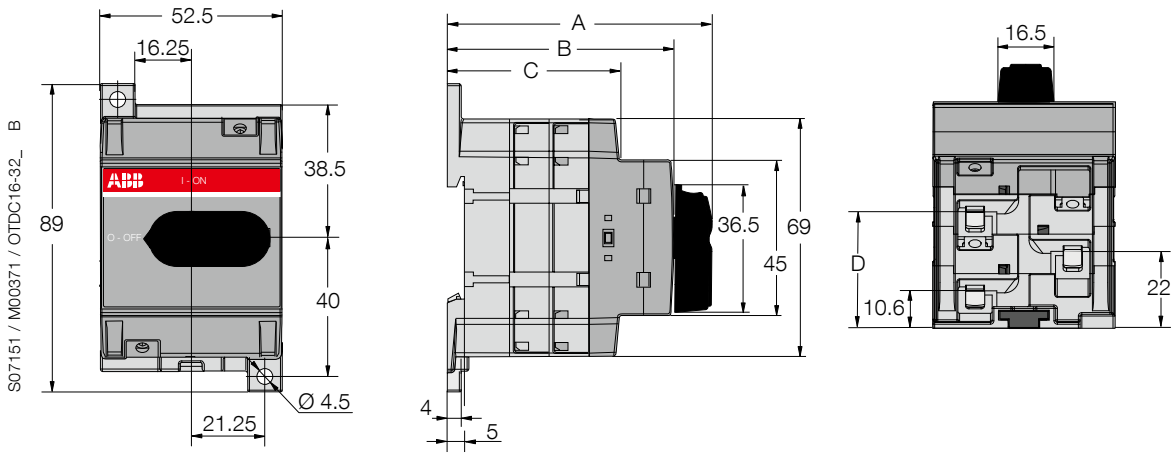

极数	A	B	C	D
2	66.2	54.1	38.3	22
3	77.6	65.5	49.7	33.4
4	89	76.9	61.1	44.8

OTDC16...32FT_

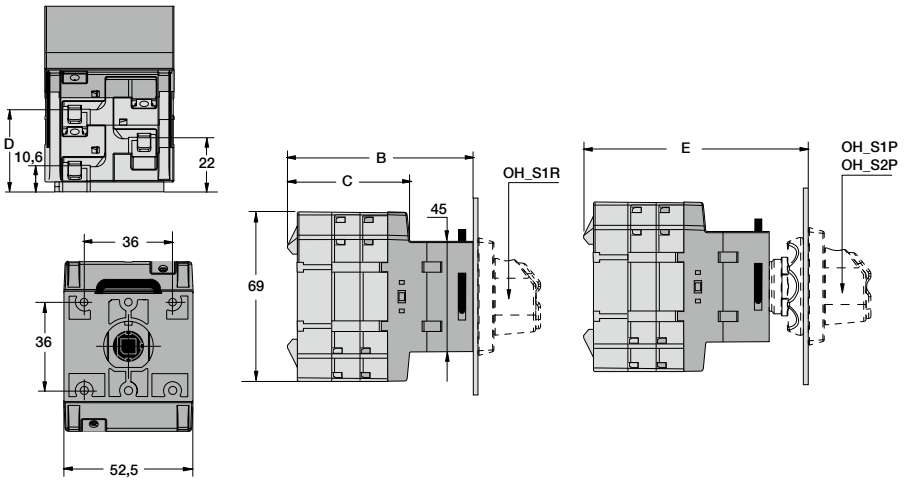

OTDC32FT_				
[mm]	B	C	D	E
FT2	64,1	38,3	22	79,9
FT3	75,5	49,7	33,4 9	1,3
FT4	86,9	61,1	44,8	102,7

隔离开关 SwitchLine
外形尺寸(mm) - 正面操作（底板和DIN导轨安装）

OTDC100...250E02, OTDC100...200U02

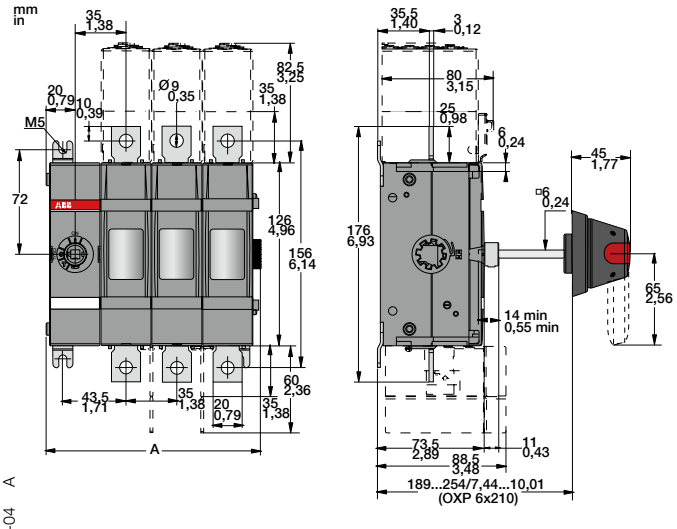

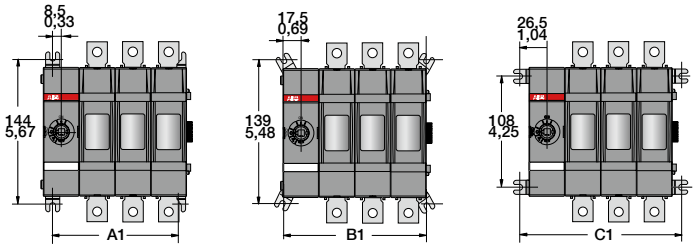

OTDC100, 160, 200, 250E01...04K
OTDC 100, 200U01...04K

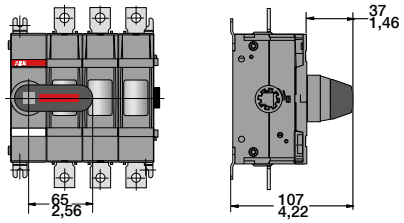

M00414/OTDC200-250E01-04 A

OTDC100, 160, 200, 250E01...04
OTDC 100, 200U01...04

[mm/in]	01	02	03	04
A	78/3,07	113/4,45	148/5,83	183/7,21
A1	52/2,05	87/3,43	122/4,81	157/6,18
B1	70/2,76	105/4,14	140/5,51	175/6,89
C1	88/3,46	123/4,85	158/6,22	193/7,6

OTDC100...250E11, OTDC100...200U11

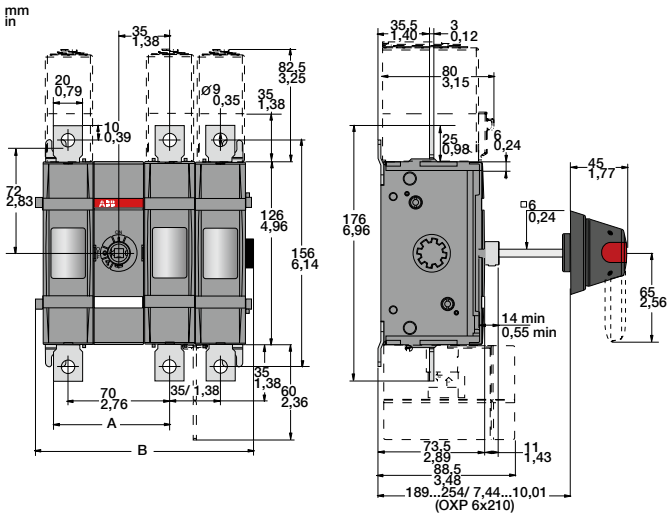

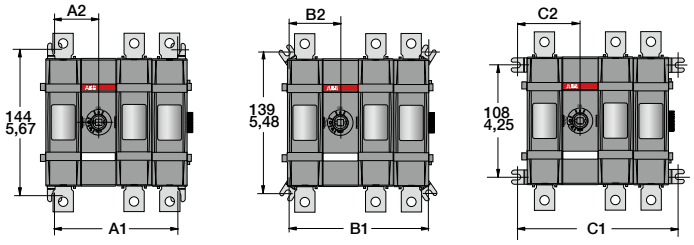

OTDC100, 160, 200, 250E11...22K
OTDC 100, 200U11...22K

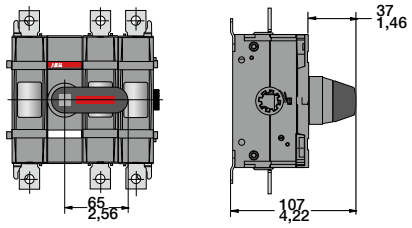

M00415/OTDC200-250E11-22 A

OTDC100, 160, 200, 250E11...22
OTDC100, 200U11...22

[mm/in]	11	12	13	22
A	80/3,15	80/3,15	80/3,15	115/4,53
B	115,5/4,55	150,5/5,93	185,5/7,31	185,5/7,31
A1	87/3,43	122/4,81	157/6,18	157/6,18
A2	43,5/1,71	43,5/1,71	43,5/1,71	78,5/3,09
B1	105/4,14	140/5,51	175/6,89	175/6,89
B2	52,5/2,07	52,5/2,07	52,5/2,07	87,5/3,44
C1	123/4,85	158/6,22	193/7,6	193/7,6
C2	61,5	61,5	61,5	96,5

隔离开关 SwitchLine
外形尺寸(mm) - 正面操作（底板和DIN导轨安装）

OTDC315/400/500E01-04, OTDC250/320/400U01-04

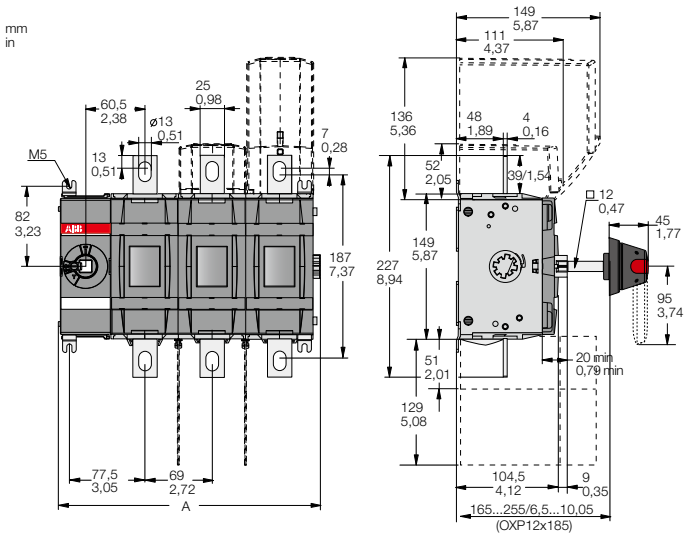

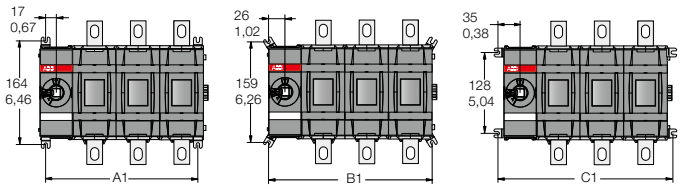

OTDC315, 400, 500E_K
OTDC250, 320, 400U_K

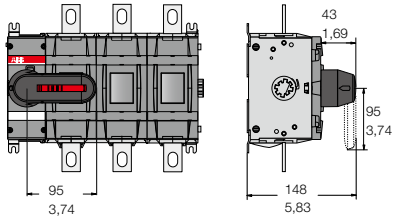

OTDC250, 320, 400U_ OTDC315, 400, 500E_				
[mm/in]	01	02	03	04
A	130/5,12	199/7,84	268/10,56	337/13,28
A1	102/4,02	171/6,74	241/9,49	310/12,21
B1	121/4,77	190/7,48	259/9,6	328/12,92
C1	139/5,48	208/8,19	277/10,91	346/13,63

OTDC315/400/500E11-22, OTDC250/320/400U11-22

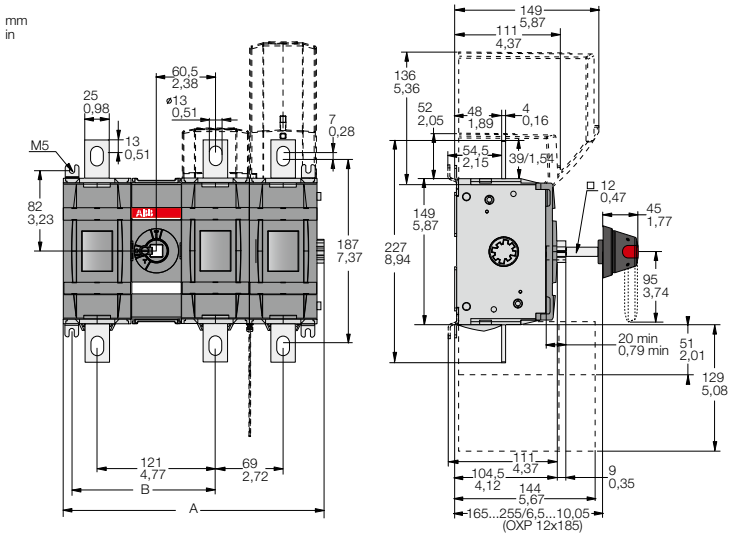

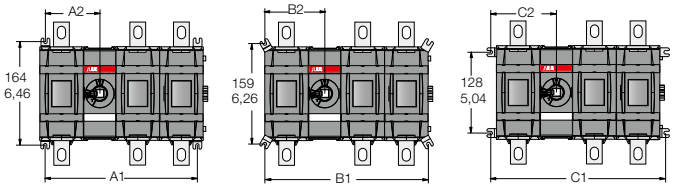

OTDC315, 400, 500E_K
OTDC250, 320, 400U_K

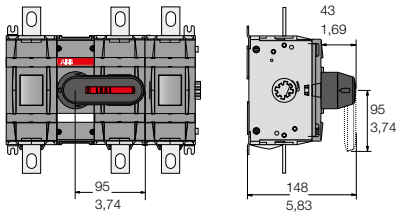

OTDC250, 320, 400U_ OTDC315, 400, 500E_				
[mm/in]	11	12	13	22
A	197/7,76	266/10,48	335/13,2	335/13,2
B	146,5/5,77	146,5/5,77	146,5/5,77	215,5/8,49
A1	172/6,77	241/5,55	310/12,21	310/12,21
A2	86/3,39	86/3,39	86/3,39	155/6,11
B1	190/7,48	259/10,2	328/12,92	328/12,92
B2	95/3,74	95/3,74	95/3,74	164/6,46
C1	208/8,19	277/10,91	346/13,63	346/13,63
C2	104/4,1	104/4,1	104/4,1	173/6,81

隔离开关 SwitchLine
外形尺寸(mm) - 正面操作（底板和DIN导轨安装）

2

OEZXY91

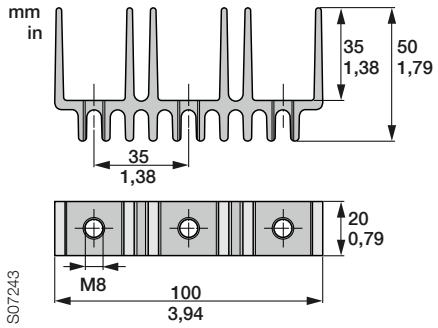

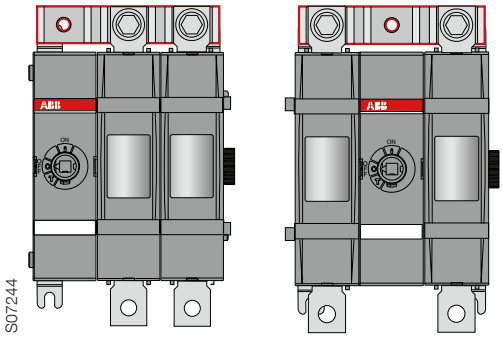

OS100...200US_ -types

OEZXY96

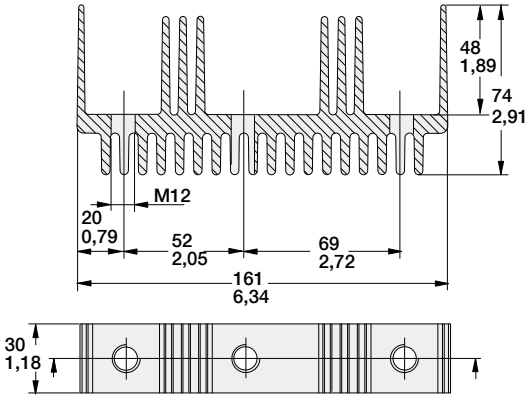

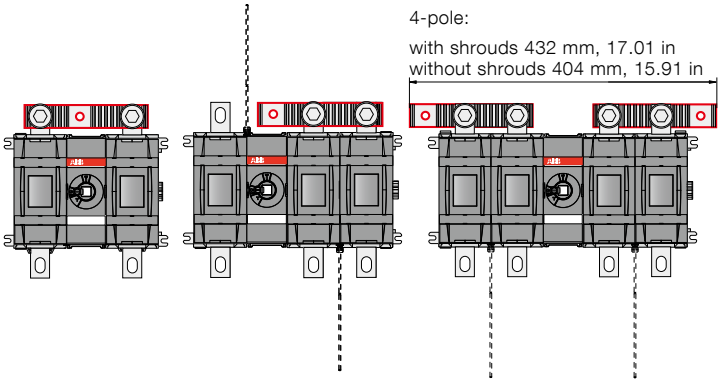

OTDC250...400US_ -types

隔离开关 SwitchLine
外形尺寸(mm) - 附件（手柄）

手柄（底座和DIN导轨安装开关）

OH_S1A_
OH_S3A_

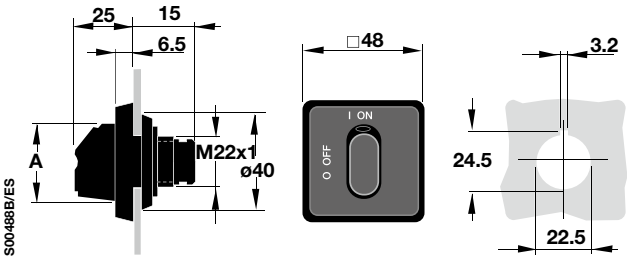

OH_S2A_

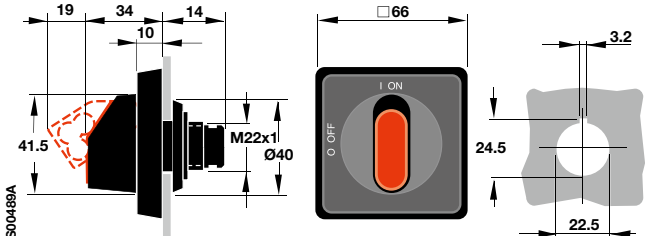

	A	适用开关型号
OH_S1A_	31.5	OT16...80F / OTDC16...32F
OH_S3A_	37.5	OT16...125F / OTDC16...32F

手柄（门上安装式开关，卡式安装）

OH_S1P_
OH_S3P_

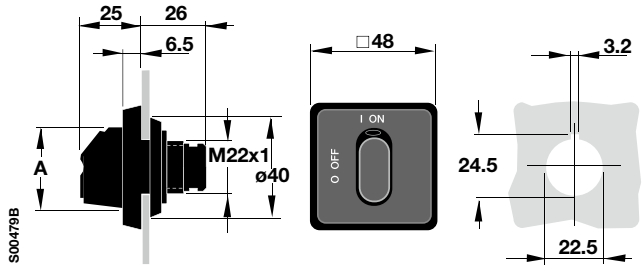

OH_S2P_

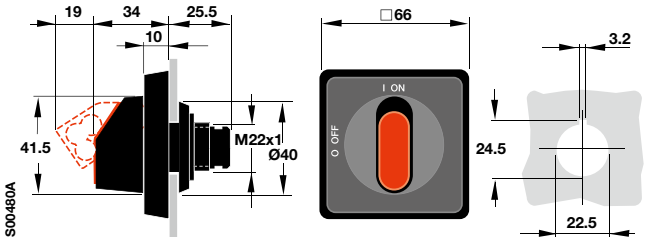

型号	A	适用开关型号
OH_S1P_	31.5	OT16...40FT
OH_S3P_	37.5	

手柄（门上安装式开关，螺钉安装）

OH_S1R_
OH_S3R_

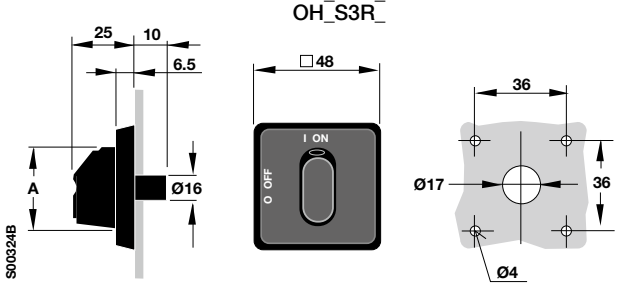

OH_S2R_

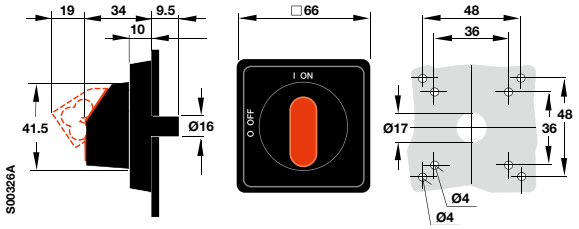

（直径为17mm）

型号	A	适用开关型号
OH_S1R_	31.5	OT16...80FT
OH_S3R_	37.5	

隔离开关 SwitchLine
外形尺寸(mm) - 附件（手柄、标牌）

2

图形挂锁手柄（OZ331P_和OZ371P_）

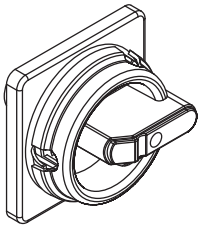

KE00031

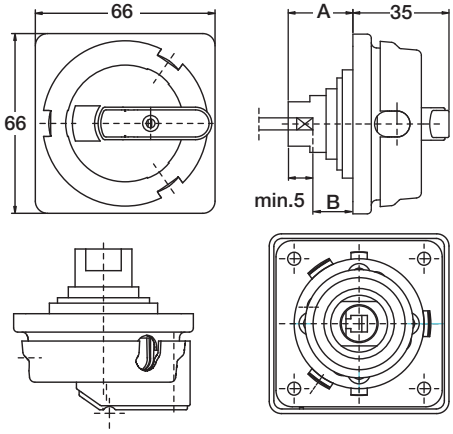

	A	B	适用开关型号
OZ331P_	24	3-10	OT16...125F
OZ371_	21	4-5	OTDC16...32

塑料手柄

OH_

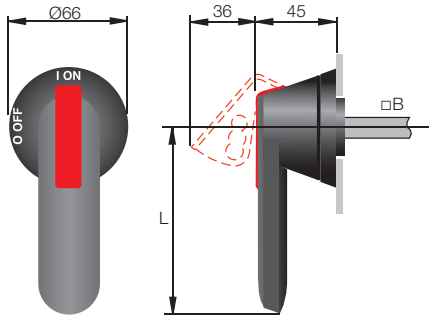

S00473A

门上开孔尺寸，（用于OH_手柄）

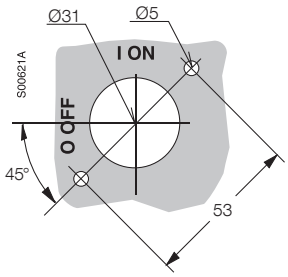

S00621A

手柄型号	手柄长度 L	轴 B	开关型号
OH_45J6	45	6	OT16...125F
OH_65J6	65		OT160...250
OH_80J6	80		
OH_95J12	95	12	OT315...400
OH_125J12	125		OT630...800
OH_145J12	145		
OH_175J12	175		OETL3150
OH_275J12	275		

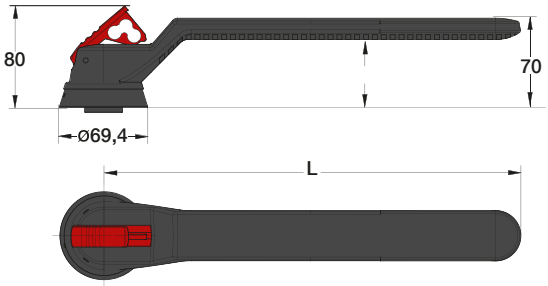

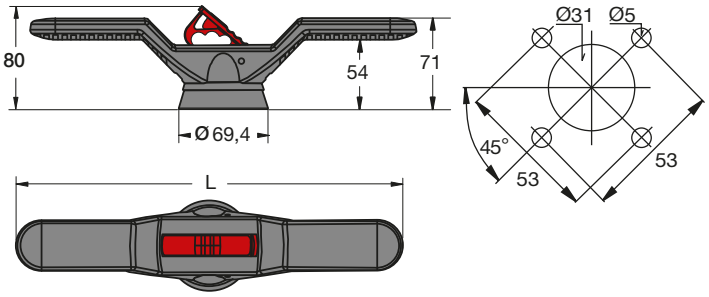

M00134 / 13/OH-150-200J12P A

手柄型号	L	开关型号
OH_274J12	274	OT100...2500
OT_330J12	330	

手柄型号	L	开关型号
OHB150J12P	300	OT1000...2500
OHB200J12P	400	

隔离开关 SwitchLine
外形尺寸(mm) - 附件（手柄、标牌）

铰链和转轴之间的最小距离L

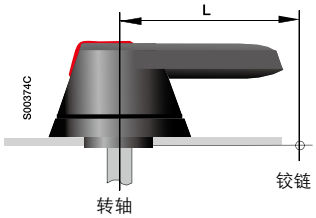

开关型号	长度L [mm]	手柄型号
OT16...125	75	OH_1, OH_2, OH_3
OT160...250_P	60	OH_65J_
OT315...400_P	95	OH_95J_
OT630...800_P	150	OH_125J_
OT1000...2500_P	274 330	OH_274J OH_330J
OETL3150	220 275	YASDA 7, 8 OH_275J12

直接安装手柄

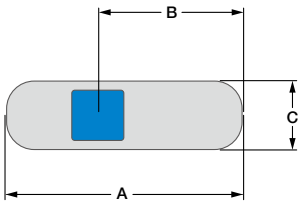

型号	A	B	C
OHBS1, OHRS1	31	16	14
OHBS2, OHRS1	40	25	13
OHBS3, OHRS3	39	23	18
OHBS9,OHRS9	72	55	16
OHBS13, YAST1	72	55	16

直接安装式手柄 - OTV1000EK

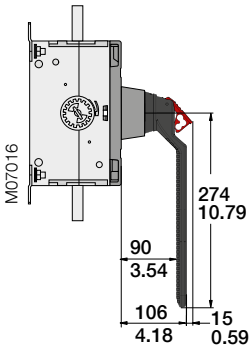

手枪式手柄标牌, OPB3, OPY3 和 OPX3

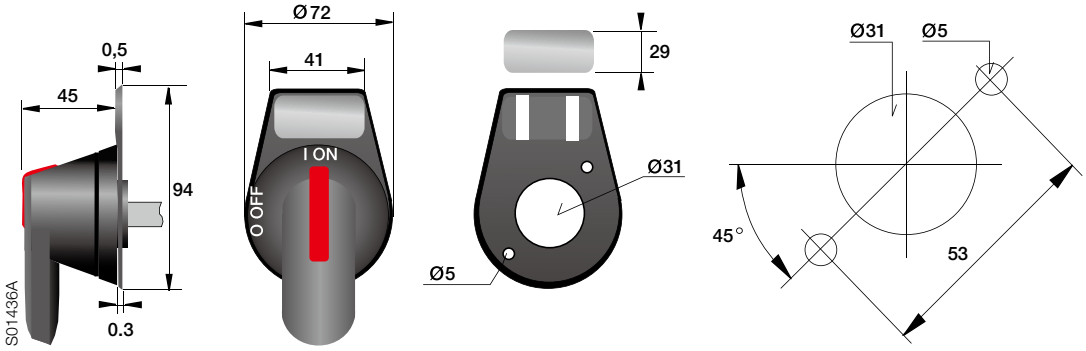

金属手柄

	A
YASDA 6, 35	320
YASDA 7, 8, 21	220
YASDA 24	145

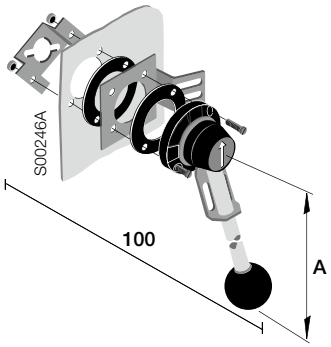

门上开孔尺寸，
用于YASDA_

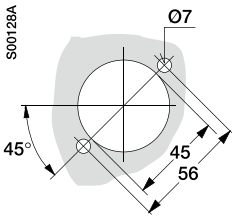

不锈钢手柄

OHM_

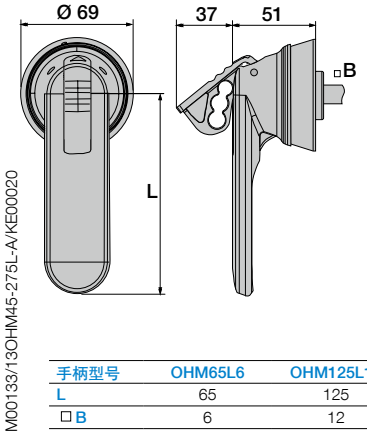

门上开孔尺寸，
用于 OHM_

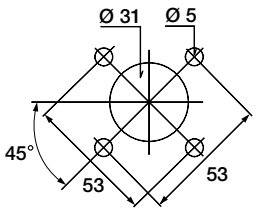

手柄型号	OHM65L6	OHM125L12	OHM175L12	OHM275L12
L	65	125	175	275
□B	6	12	12	12

隔离开关 SwitchLine
外形尺寸(mm) - 附件（电气联锁和机械联锁机构）

电气联锁和机械联锁机构OTZT_

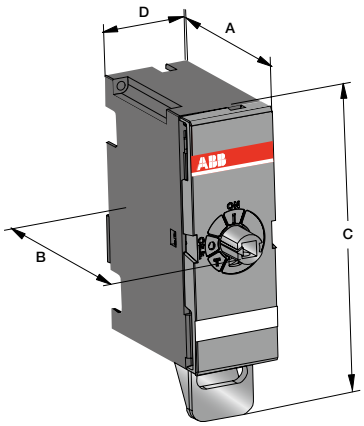

M00350/OTZT1-4_ A

型号	A	B	C	D
OTZT1_	69	82	122	35
OTZT2_	81	102	152	52
OTZT3_	86	110	201	65
OTZT4_	88	110	258	84

隔离开关 SwitchLine
外形尺寸(mm) - 附件（转换套件）

6极和8极开关套件

OESAZW 2

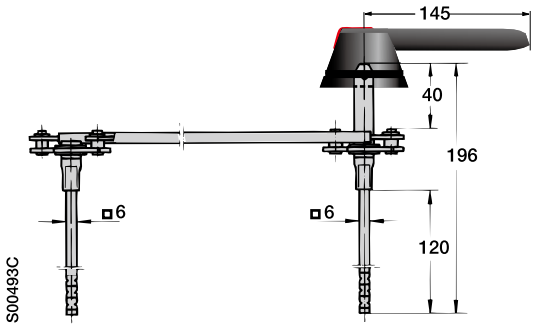

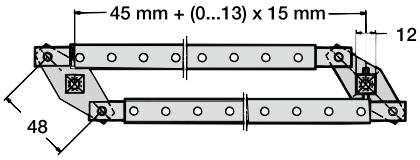

	A
OT16...40F	45 + (0_12) x 15
OT63...80F	60 + (0_11) x 15
OT100...125F	75 + (0_10) x 15

OTZW 8

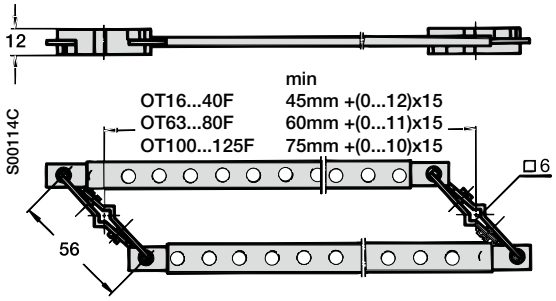

OETLZW 9

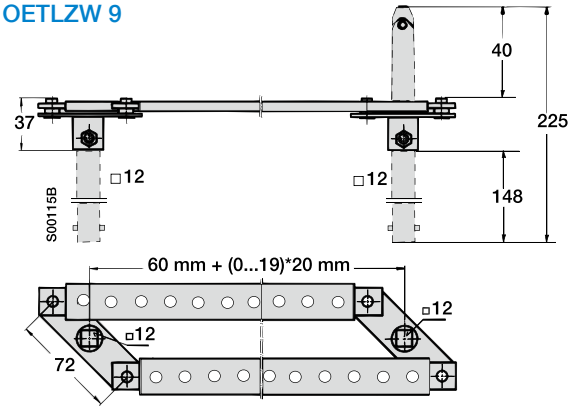

机械联锁套件

OETLZW 3, 14, 15

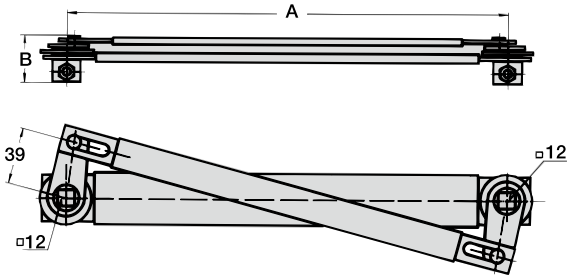

S00120A

	A	B
OETLZW 3	300	31
OETLZW 14	250	31
OETLZW 15	500	36

OTZW 10, 24

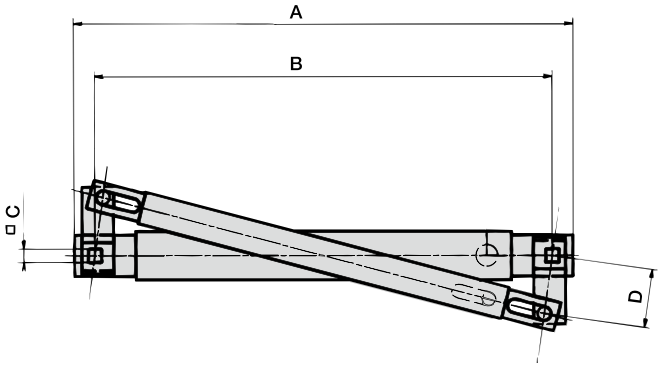

S00119A

型号	A	B	C	D
OTZW10	206	190	6	30
OTZW24	114	100	6	15

隔离开关 SwitchLine
外形尺寸(mm) - 附件（转换套件）

转换开关套件和旁路开关套件

OESAZW1

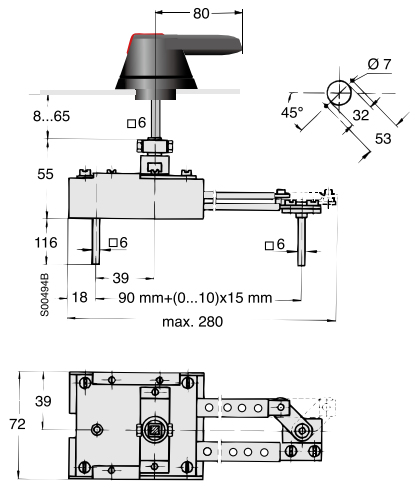

S00494B

OTZW25

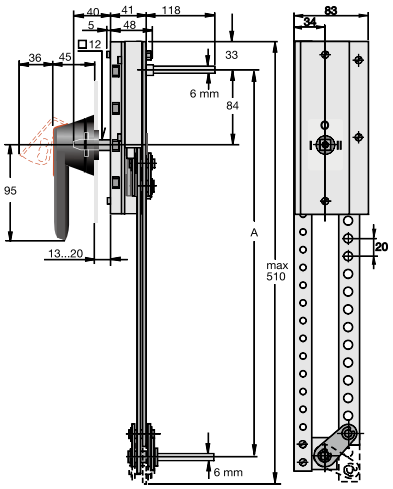

A00213_B

	A
OTZW25	210 + (0_18) x 20

OETLZW11

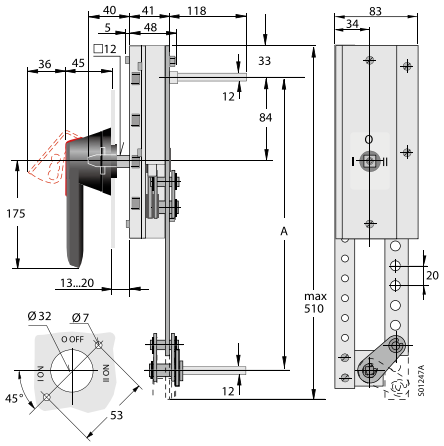

	A
OETLZW11	210 + (0_11) x 20

OTZW17

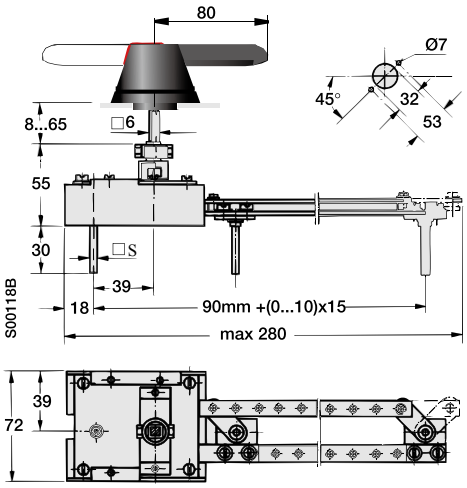

OTZW26

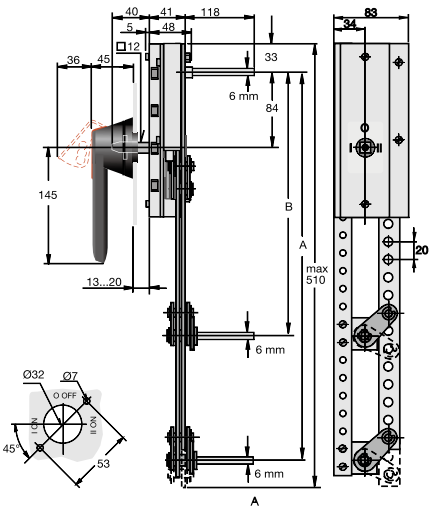

OETLZW12, 13

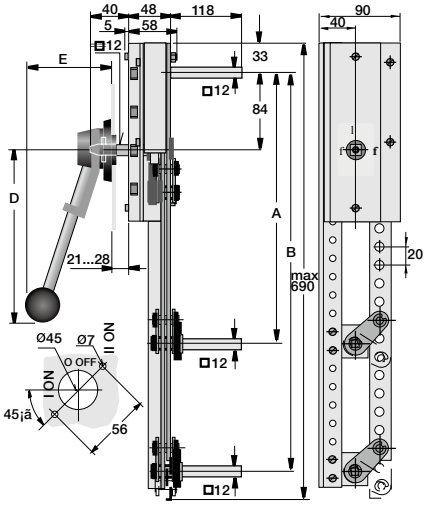

S00213A

	A	B
OTZW26	210 + (0_9) x20	210 + (0_9) x20

S00213A

	A	B	D	E
OETLZW12	210 + (0_18) x20		220	95
OETLZW13	210 + (0_18) x20	250 + (0_18) x20	320	138

隔离开关 SwitchLine
手柄指示、触头功能

手柄指示和功能

- 手柄可靠指示触头位置，绝对可靠。如果触头被熔焊，手柄不能达到OFF位置，仅可保持在ON-OFF之间，此时门保持联锁不能打开，手柄不能加挂锁。
- 当使用试验手柄把开关操作到试验位置时，试验辅助触头改变位置，主触头保持分开状态。

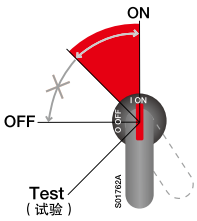

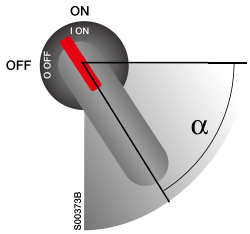

主触头和辅助触头的ON-OFF功能

合闸
① 主触头合闸
② NO辅助触头合闸
③ NC辅助触头分闸

分闸
④ 主触头分闸
⑤ NO辅助触头分闸
⑥ NC辅助触头合闸

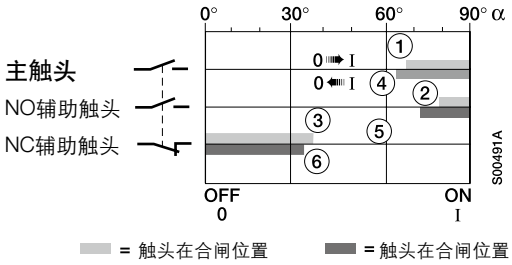

OT16...125

辅助触头	触头配置
OA1G10 OA1G01	1NO 1NC
OBEA 10+, OEZNP 1	1NO
OBEA 01+, OEZNP 1	1NC

OT16...40

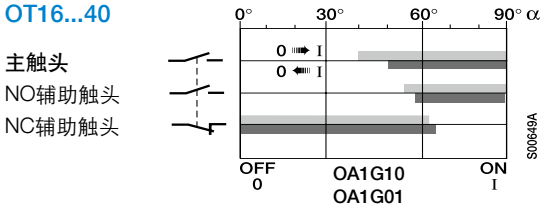

OT63...125

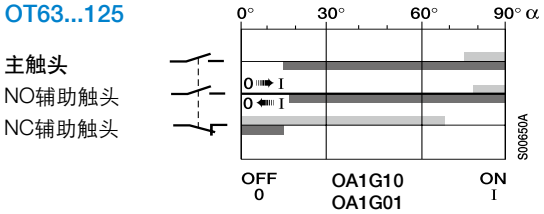

OT160EV...2500

辅助触头	触头配置
OA1G10 OA3G01	1NO 1NC

OT160EV...2500

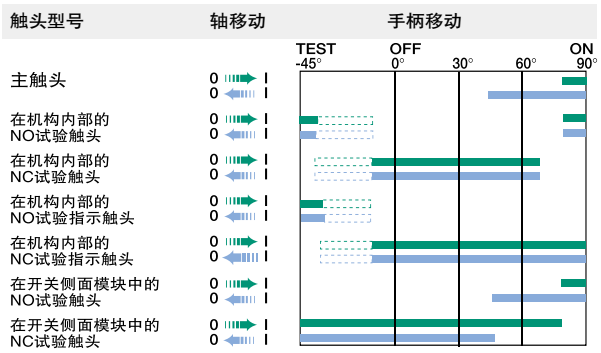

3

隔离开关熔断器组 PowerLine - OS
目录

隔离开关熔断器 PowerLine
OS 全系列, 16A - 1250A, 690V

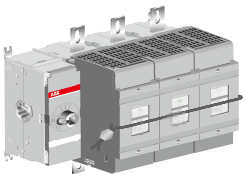

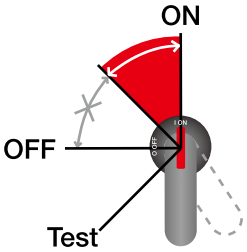

安全的设计

OS隔离开关熔断器组确保操作安全，保护设备和人身安全。累积丰富的电气安全设计经验，OS隔离开关熔断器组能消除电气事故的风险。

- 当隔离开关熔断器在ON位置时，熔断器盖不能被打开，在合闸位置熔断器盖可加铅封。
- 双重绝缘的外部操作手柄可免除在柜外接触带电部件的风险。
- 手柄在各种情况下均可显示触头位置，绝对可靠。

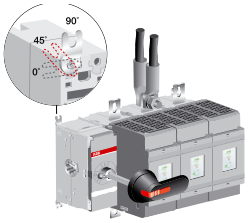

简单和灵活的安装

OS32G…1250隔离开关熔断器组容易使用和安装，其安装固定脚可调节角度，可在开关的顶部和侧面安装。

OS隔离开关熔断器组提供灵活的电缆方案，接线端子离底板有一定的距离，可简化电缆安装。此外，使用双电缆也可有效节约空间。

隔离开关熔断器组 PowerLine
OS 在无功补偿方案中的应用

总进线保护

OS隔离开关熔断器组在电容柜中作为总进线保护装置。

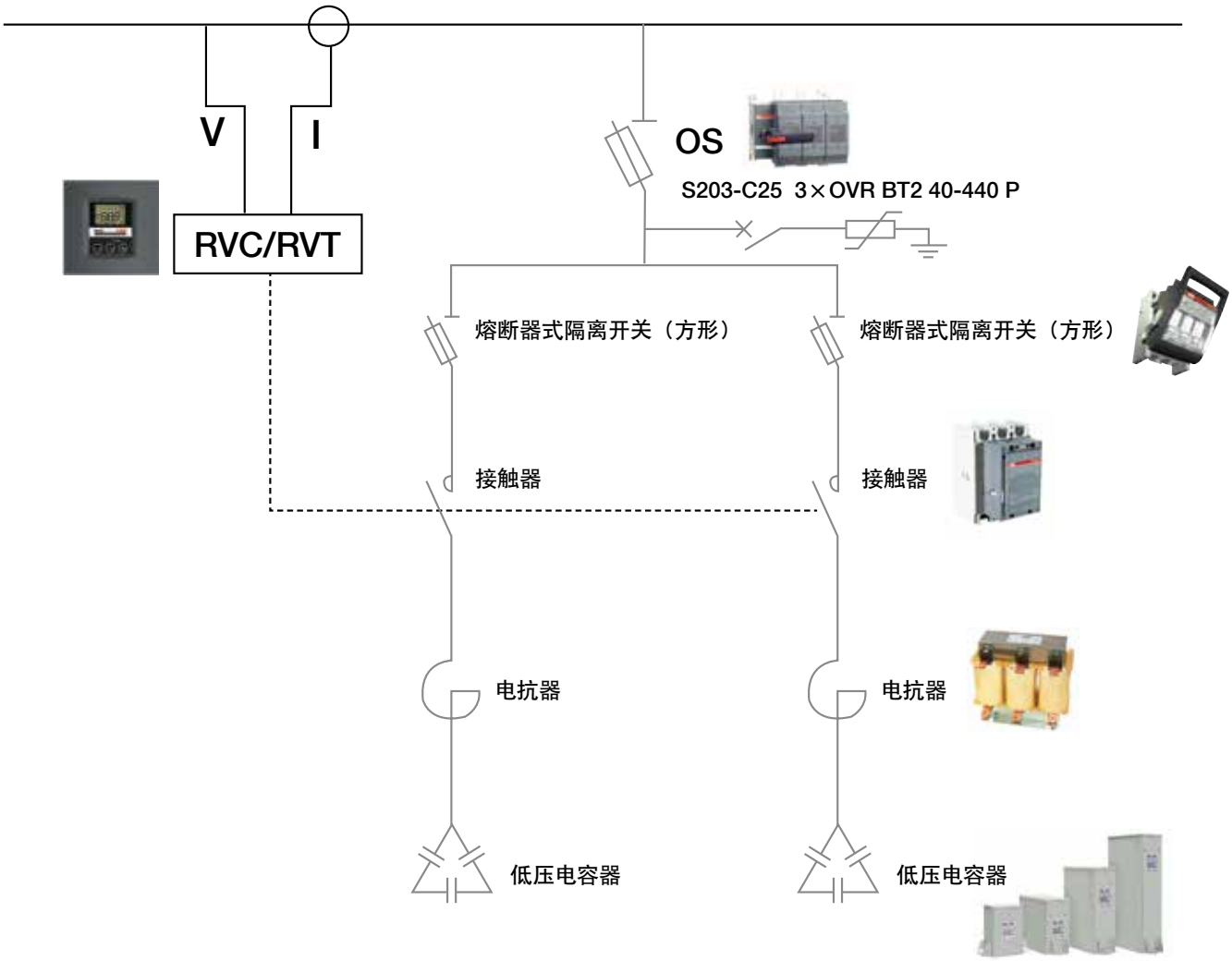

采用OS隔离开关熔断器组的优点：

- 可灵活配置各种电流规格的熔断器，实现高分断的可靠保护
- 具备保护（尤其高电压高分断场合）和隔离功能
- 电容补偿大多在一/二级配电，短路电流较高，熔断器可有效切断这些短路电流
- 熔断器可躲过电容投切时高达100倍的冲击电流
- 熔断器可承载连续1.5倍的额定电流（包含谐波）
- 可以承受持续8小时1.1倍的工作电压正常波动

注：有关OS与无功补偿方案选配表，请咨询ABB电气产品事业部。

隔离开关熔断器组 PowerLine
OS 在变频器回路中的应用

3

进线主开关

OS 隔离开关熔断器组在具有变频器的回路中用作进线主开关，并可配合快熔保护可控硅。

OS 隔离开关熔断器组

变频器

电动机

OS 隔离开关熔断器组

采用OS隔离开关熔断器组的优点：

- 可配置各种快速熔断器，实现快速保护
- 自清洁触头结构，提高产品可靠性和减低运行维护成本
- 具备保护和隔离功能，并可承载快熔的散热
- 快熔在几毫秒内可切断短路电流，有效限制允通能量和保护可控硅 [即：I^2t (快熔) < I^2t (可控硅)]

注：有关OS与变频器的选配表，请咨询ABB电气产品事业部。

隔离开关熔断器组 PowerLine
OS 在直流回路中的应用

OS隔离开关熔断器组可对直流电路进行保护，配合直流熔断器可用来保护电池组等负载。

另外它可安装OFD直流熔断器监测器，用来指示OS开关中熔断器的工作情况，具有OFD110和OFD500两种型号。

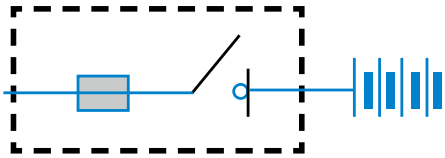

OFD从直流主电路供电，当熔断器动作时，它能发出信号指示。

具有以下特点：

- OFD可配合所有标准熔断器
- 当更换新的熔断器后自动复位
- 安装简单，可DIN导轨、螺钉安装或OS开关侧面安装

隔离开关熔断器组 PowerLine

产品一览表 (32...1250A)

									
DIN		OS32GD			OS125GD				
		OS63GD			OS160GD			OS250D	
UL/CSA		OS60GJ			OS100GJ			OS200J	
熔断器规格	A	32	60	63	100	125	160	200	250
AC23/400 V	kW	15		30		55	75	110	140
AC23/415 V	kW	15		30	55	55	75	110	145
480 V	HP		30		60			150	
600 V	HP		50		75			200	

附件	硬连接片
手柄	端子罩
加长轴	端子线夹
辅助触头	转换套件
第4极	熔断器盖
中性极	熔断器监测器

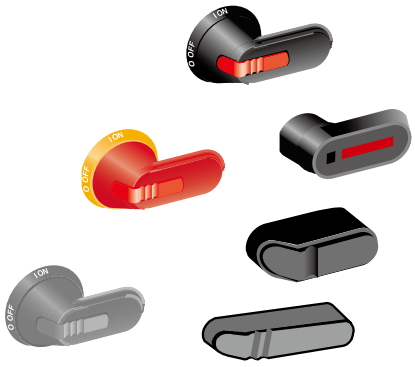

隔离开关熔断器组 PowerLine

产品一览表 (32...1250A)

					
DIN		OS400D	OS630D		OS1250D
			OS800D		
熔断器规格	A	400	630	800	1250
AC23/400 V	kW	220	355	450	560
AC23/415 V	kW	230	355	450	560
480 V	HP	250		500	-
600 V	HP	350		600	-

3

隔离开关熔断器组 PowerLine（DIN AC23/400V）
型号说明

OS32G...OS160G

OS 63 G D S 03 N2 P

安装方式
P：标配柜外安装手柄和轴
K：标配直接安装手柄

第四极
N1: 开关中性极（位于开关左侧）
N2: 开关中性极（位于开关右侧）
F ：熔断器中性极

极数
2极：11、02
3极：12、03、30
4极：22、04、40
第一位数字表示在机械机构左边的极数
第二位数字表示在机械机构右边的极数

操作机构位置
空白：正面操作
S ：侧面操作

熔断器标准
D ：DIN标准（DIN43620）

结构
G ：Gamma

电流等级（A）
32、63、125、160

隔离开关熔断组型号

OS250...OS1250

OS 250 D S 03 N2 P

安装方式
P：标配柜外安装手柄和轴
K：标配直接安装手柄

第四极
N1: 开关中性极（位于开关左侧）
N2: 开关中性极（位于开关右侧）
N3: 可拆卸开关中性极(位于机械机构内)
F ：熔断器中性极

极数
2极：11、02
3极：12、03、30
4极：22、04、40
第一位数字表示在机械机构左边的极数
第二位数字表示在机械机构右边的极数

操作机构位置
空白：正面操作
S ：侧面操作

熔断器标准
D ：DIN标准（DIN43620）

电流等级（A）
250、400、630、800、1250

隔离开关熔断组型号

隔离开关熔断器组 PowerLine
技术数据 - (OS32G - OS160G)

符合IEC 60947-3标准


开关型号				OS32 G	OS63 G	OS125 G	OS160 G
额定绝缘电压和额定工作电压	AC-20/DC-20 污染等级3		V	1000	1000	1000	1000
介电强度		50 Hz 1分钟	kV	10	10	10	10
额定冲击耐受电压			kV	12	12	8	8
额定发热电流 (环境温度35˚C)[4]/	自由空气		A/W	32/7.5	63/7.5	125/12	160/12
熔断器最大功率损耗[1]	封闭环境[2]		A/W	32/7.5	63/7.5	125/12	160/12
导线最小横截面积		Cu	mm^2	6	16	50	70
额定工作电压	AC-20和DC-20		V	1000	1000	1000	1000
额定工作电流	AC-21A	高达500 V	A	32	63	125	160
		690 V	A	32	63	125	160
	AC-22A	高达500 V	A	32	63	125	160
		690 V	A	32	63	125	160
	AC-23A	高达500 V	A	32	63	125	160
		690 V	A	32	63	125	160
额定工作电流/极间串联	DC-21A	48 V	A	32/2	63/2	125/2	160/2
		110-220 V	A	32/2*	63/2*	125/2*	125/2*
		440 V	A	32/4*	50/4*	125/4*	125/4*
	DC-22A	48 V	A	32/2	63/2	125/2	160/2
		110-220 V	A	32/2*	63/2*	125/2*	125/2*
		440 V	A	-	-	-	-
	DC-23A	48 V	A	32/2	63/2	125/2	160/2
		110-220 V	A	32/2*	63/2*	125/2*	125/2*
		440 V	A	-	-	-	-
额定功率	AC-23A[3] 适用于3相1500R.P.M的 标准异步电动机	230 V	kW	7.5	18.5	37	45
		400 V	kW	15	30	55	75
		415 V	kW	15	30	55	75
		500 V	kW	18.5	37	75	90
		690 V	kW	22	55	110	132
额定开断容量	AC-23A	≤690 V	A	504		1280	
额定开断容量 / 极间串联	DC-23A	高达220 V	A	252/2		640/2	
		440 V	A				
额定限制短路电流 I_p（R.M.S） 和相应最大截断电流峰值$\hat{i}_c$	I_p (r.m.s.) OFA_熔断器规格 gG / aM	80 kA, 415 V	kA	13.5		23.5	
			A	80/63		160/160	
		100 kA, 500 V	kA	12.5		25.5	
			A	63/50		160/160	
截断电流$\hat{i}_c$参考熔断器 制造商提供的数值 （根据IEC60269进行单相试验）		50 kA, 690 V	kA	9.5		17.5	
			A	63/50		125/160	
		80 kA, 690 V	kA	11.5		20.5	
			A	50/50		125/160	
额定短时耐受电流，1S	R.M.S值		kA	2.5		5	
额定电容器容量	受熔断体限制的 电容器额定值	400 V	kVAr	15	25	50	60
		415 V	kVAr	15	32	55	65
		690 V	kVAr	25	50	90	100
功率损耗 / 极	额定工作电流，不带熔断器		W	1	4	5	9
机械寿命	开合次数除以2		Oper.	20000		20000	
熔断器规格，IEC 60269-2-1	DIN 43620			000		000, 00	
重量（不带附件）	3极开关熔断器组		kg	1.1		1.5	
	4极开关熔断器组		kg	1.3		1.8	
内置接线端子规格		Cu	mm^2	2.5...25		-	
端子螺钉规格	公制螺纹（直径x长度）		mm			M8 x 25	
端子拧紧力矩	反抗力矩		Nm	4			
熔断器螺钉拧紧力矩			Nm	3.5		M5 : 3.5 M8 : 5	
操作力矩	3极开关		Nm	5		8	

机械操作位置可选

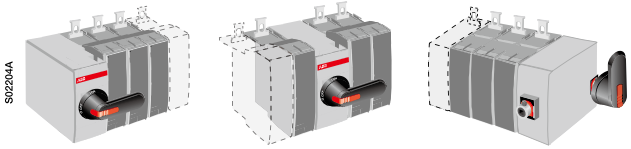

OS_03 或 04　　OS_12 或 22　　OS_30 或 40、OS_03 或 04

*= 应用类别B
1) 环境温度60˚C：降容20%
2) OS160G：安装在墙上和水平安装的熔断器 (降容5%)
3) 一些熔断体会限制这些数据，必须单独考虑起始电流特性。
4) 按IEC 60947-1，§ 6.1.1标准，最小环境温度-5˚C，类别B：-5˚C...35˚C。

隔离开关熔断器组 PowerLine
技术数据 - (OS250 - OS1250)

符合IEC 60947-3标准

开关型号				OS250_
额定绝缘电压和额定工作电压	AC-20/DC-20	污染等级3	V	1000
介电强度		50 Hz 1分钟	kV	10
额定冲击耐受电压			kV	12
额定发热电流 (环境温度35°C)[3]/	自由空气		A/W	250/23
熔断器最大功率损耗	封闭环境		A/W	250/20
导线最小横截面积		Cu	mm^2	120
可折卸中性线的额定发热电流	自由空气 / 铜电缆或铜排的横截面积	N3 型		290/120
降容，安装在墙上	自由空气或通风的封闭环境		%	0
和水平安装的熔断器	完全封闭		%	5
降容，安装在天花顶			%	10
降容（环境温度60°C）	自由空气 / 封闭环境		%	20/20
额定工作电流	AC-21A	≤ 500 V	A	250
		690 V	A	250
	AC-22A	≤ 415 V	A	250
		500 V	A	250
		690 V	A	250
	AC-23A	≤ 415 V	A	250
		500 V	A	250
		690 V	A	250
额定工作电流/极间串联	DC-21A，DC-22A，DC-23A	≤ 220 V	A	250/1
		440 V	A	250/2
		660 V	A	250/3
		750 V	A	230/4
		880 V	A	230/4
额定功率	AC-23A[1]	230 V	kW	75
		400 V	kW	140
		415 V	kW	145
		500 V	kW	170
		690 V	kW	250
额定开断容量	AC-23A	≤ 690 V	A	2000
额定限制短路电流I_p	I_p (R.M.S.)	80 kA, 415 V	kA	40.5
（R.M.S）和相应最	OFA_熔断器规格 gG/aM		A	355/315
大截断电流峰值$\hat{i}_c$		100 kA, 500 V	kA	37.5
			A	250/250
		80 kA, 690 V	kA	32.5
			A	200/250
截断电流$\hat{i}_c$参考熔断		50 kA, 415 V	kA	28
器制造商提供的数值			A	250/200M315
（根据IEC60269进行单相试验）		80 kA, 690 V	kA	28
			A	250/200M250
额定短时耐受电流，1S	R.M.S值		kA	8
	隔离开关与母排的最大距离		mm	150
额定电容器容量	受熔断体限制的	400 V	kVAr	105
	电容器额定值	415 V	kVAr	115
		500 V	kVAr	135
		690 V	kVAr	190
功率损耗/极	额定工作电流，不带熔断器		W	13
机械寿命	开合次数除以2		Oper.	20000
熔断器规格，IEC60269-2-1	DIN 43620			0-1
重量（不带附件）	3极开关熔断器组		kg	3.1
端子螺钉规格	公制螺纹（直径x长度）		mm	M10x30
端子拧紧力矩	反抗力矩		Nm	30-44
熔断器螺钉拧紧力矩			Nm	5
操作力矩	3极开关		Nm	7

1) 这些值仅供参考，可能因电机制造商不同而有所差别根据要求
2) B类别
3) 按IEC 60957-2 和 IEC 60947-1，§ 6.1.1标准，最小环境温度-5°C，类别B：-5°C...35°C。

隔离开关熔断器组 PowerLine
技术数据 - (OS250 - OS1250)

			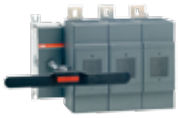
OS400_	OS630_	OS800_	OS1250_
1000	1000	1000	1000
10	10	10	10
12	12	12	12
400/45	630/60	800/65	1250/110
400/30	570/50	720/55	1000/85
240	2 x 185	2 x 240	2 x 400
450/240	900/2 x 240	900/2 x 240	1250/2 x 400
4	0	4	4
8	5	8	8
10	10	10	10
20/20	20/20	20/20	20/20
400	630	800	1250[2)]
400	630	800	1250[2)]
400	630	800	1250
400	630	800	1250[2)]
400	630	800	1250[2)]
400	630	800	1000
400	630	800	1000[2)]
400	630	800	1000[2)]
400/2	630/1[2)]	800/1[2)]	-
400/3[2)]	630/2[2)]	800/2[2)]	-
400/4[2)]	630/3[2)]	720/3[2)]	-
400/4[2)]	630/4[2)]	720/4[2)]	-
-	630/4[2)]	720/4[2)]	-
132	200	250	315
220	355	450	560
230	355	450	560
280	450	560	710
400	630	710	1000
3200	6400	6400	8000
59	77	77	89
500/500	800/800	800/800	1250/1250
63.5	83	83	105
500/500	800/800	800/800	1250/-
46	55	55	88
315/400	500/630	500/630	1000/1000
44	67	67	90
400/400M500	-	-	-
48	55	55	109
400/400M450	-	-	1250/-
14	18	18	40
150	150	150	150
180	250	310	440
200	270	340	460
215	300	375	550
325	450	550	750
30	46	75	75
16000	10000	10000	6000
0-2	3	3	4, 4a
5.7	11.5	11.5	29
M10x30	M12x40	M12x40	M12x50
30-44	50-75	50-75	50-75
20	M10:30 M12:40	M10:30 M12:40	M12:40
19	38	38	65

机械操作位置可选

正面操作

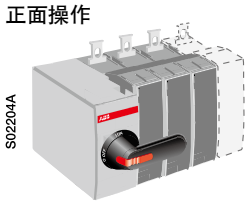

侧端操作
OS_03 或 04

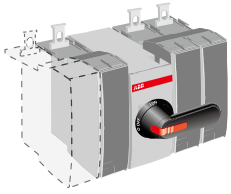

极间操作
OS_12 或 22

侧面操作

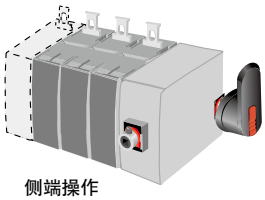

侧端操作
OS_30 或 40
OS_03 或 04

隔离开关熔断器组 PowerLine
技术数据 - (OS60G - OS200)

符合UL/CSA标准

规格				OS 60G	OS 100G	OS 200
认证			2 pole	UL/CSA	UL/CSA	UL/CSA
UL98, UL248, UL512			3 pole	UL/CSA	UL/CSA	UL/CSA
CSA C 22.2 No 4, No 248			4 pole	UL/CSA	UL/CSA	UL/CSA

技术数据

3

电流等级	pf= 0.7...0.8	-40° to 40℃	A	60	100	200
最大工作电压			VAC	600	600	600
			VDC	250	250	250
最大功率等级/电机额定工作（FLA）电流	pf= 0.4...0.5三相	240 V	HP/A	15/42.0	30/80.0	60/154.0
		480 V	HP/A	30/40.0	60/77.0	125/156.0
		600 V	HP/A	50/52.0	75/77.0	150/144.0
	单相	120 V	HP/A			
		240 V	HP/A			
限制短路电流等级， 3极和4极	熔断器型号		kA	200	200	200
	熔断器型号		A	60	100	200
				J	J	J
最小电气寿命	pf= 0.75...0.8	Oper.		6000	6000	6000
机械寿命		Oper.		20000	20000	16000
接线端子套件				集成	OZXA-24	OZXA-200
电缆规格			AWG	#14-4	#14-2/0	#4-300MCM
拧紧力矩	锁紧力矩		lb.in	30	120	275
	接线片安装		lb.in	N/A	50	72

隔离开关熔断器组 PowerLine
订货资料（DIN型 - IEC）- 正面操作

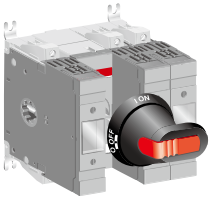
S07000

OS32G...63GD12P

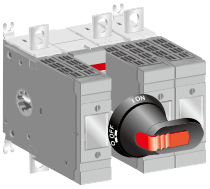
S07001

OS125G...160GD12P

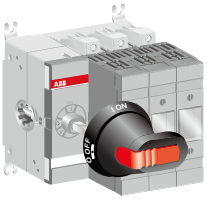
A04172

OS32G...63GD03P

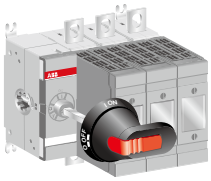
A04173

OS125G...160GD03P

正面操作的隔离开关熔断器组

带端子螺钉套件，标配一个ON-OFF黑色塑料手柄和轴。手柄防护等级IP65，在OFF位置可加挂锁，在ON位置与门联锁，转轴可调节安装深度。

极间操作

隧道型端子，防护等级 IP20

型号	额定电流 AC-20…23 ≤ 690V A	额定功率 AC-23 400/500/690V kW	熔断器规格	极数	工厂产品编号	包装 件	重量 kg
OS32GD11P OS32GD12P OS32GD22N2P OS32GD22FP	32	15/18.5/22	000	2 3 4 4	1SCA116703R1001 1SCA114581R1001 1SCA115202R1001 1SCA115205R1001	1	1.0 1.3 1.6 1.6
OS63GD11P OS63GD12P OS63GD22N2P OS63GD22FP	63	30/37/55	000	2 3 4 4	1SCA116711R1001 1SCA115227R1001 1SCA115230R1001 1SCA115232R1001	1	1.0 1.3 1.6 1.6

端子螺钉套件

OS125GD11P OS125GD12P OS125GD22N2P OS125GD22FP	125	55/75/110	000,00	2 3 4 4	1SCA116712R1001 1SCA115641R1001 1SCA115880R1001 1SCA116732R1001	1	1.2 1.5 1.8 1.8
OS160GD11P OS160GD12P OS160GD22N2P OS160GD22FP	160	75/90/132	000,00	2 3 4 4	1SCA116713R1001 1SCA115643R1001 1SCA115884R1001 1SCA116855R1001	1	1.2 1.5 1.8 1.8

侧端操作

隧道型端子，防护等级 IP20

OS32GD02P OS32GD03P OS32GD04N2P OS32GD04FP	32	15/18.5/22	000	2 3 4 4	1SCA116714R1001 1SCA115189R1001 1SCA115193R1001 1SCA115196R1001	1	1.0 1.3 1.6 1.6
OS63GD02P OS63GD03P OS63GD04N2P OS63GD04FP	63	30/37/55	000	2 3 4 4	1SCA116715R1001 1SCA115207R1001 1SCA115209R1001 1SCA115228R1001	1	1.0 1.3 1.6 1.6

端子螺钉套件

OS125GD02P OS125GD03P OS125GD04N2P OS125GD04FP	125	55/758110	000,00	2 3 4 4	1SCA116716R1001 1SCA115639R1001 1SCA115877R1001 1SCA115686R1001	1	1.2 1.5 1.8 1.8
OS160GD02P OS160GD03P OS160GD04N2P OS160GD04FP	160	75/90/132	000,00	2 3 4 4	1SCA116717R1001 1SCA115399R1001 1SCA115882R1001 1SCA115402R1001	1	1.2 1.5 1.8 1.8

标配的转轴和手柄

适用开关	转轴型号	手柄型号	端子螺钉
OS32G_...63G_ OS125G_...160G_	OXP6X161	OHB45J6 OHB65J6	- M8x25

隔离开关熔断器组 PowerLine
订货资料（DIN型 - IEC）- 正面操作

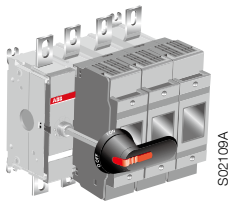
S02109A

OS250D03N3P

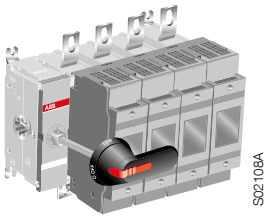
S02108A

OS250D04P

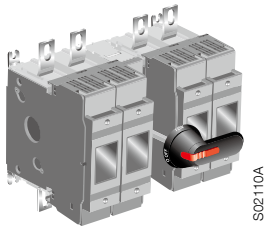
S02110A

OS250D22N2P

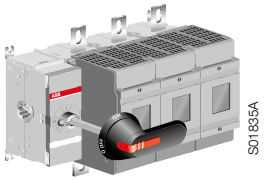
S01835A

OS400D03P

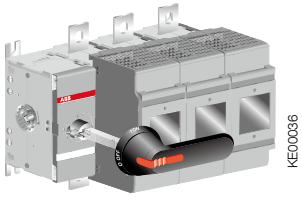
KE00036

OS630D03P

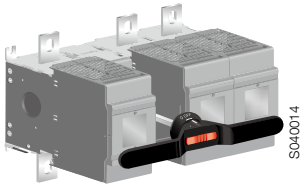
S040014

OS1250D12P

正面操作的隔离开关熔断器组

带带端子螺钉套件，标配一个ON-OFF黑色塑料手柄和轴。带熔断器盖，手柄防护等级IP65，在OFF位置可加挂锁，在ON位置与门联锁，转轴可调节安装深度。

型号	额定电流 AC-20…23 ≤ 690V A	额定功率 AC-23 400/500/690V kW	熔断器规格	极数	工厂产品编号	包装 件	重量 kg
极间操作							
OS250D11P OS250D12P OS250D22N2P	250	145/170/250	0-1	2 3 4	1SCA022752R8710 1SCA022726R8380 1SCA022726R8460	1	3.5 4.3 5.1
OS400D11P OS400D12P OS400D22N2P	400	230/280/400	0-2	2 3 4	1SCA110207R1001 1SCA022753R3800 1SCA022753R1770	1	5.4 7.1 9.1
OS630D11P OS630D12P OS630D22N2P	630	355/450/630	3	2 3 4	1SCA116381R1001 1SCA022825R3810 1SCA022825R4450	1	10.3 13.6 16.9
OS800D11P OS800D12P OS800D22N2P	800	450/560/710	3	2 3 4	1SCA116655R1001 1SCA022825R5340 1SCA022825R5510	1	10.3 13.6 16.9
OS1250D12P OS1250D22N2P	1250A[1)] 1000A[2]	560/710/100	4	3 4	1SCA105246R1001 1SCA107933R1001	1	46 55
OS1250DA12P OS1250DA22N2P	1250A[1)] 1000A[2)]	560/710/100	4a	3 4	1SCA105241R1001 1SCA107935R1001	1	46 55
侧端操作							
OS250D02P OS250D03P OS250D03N3P OS250D04N2P OS250D04FP	250	145/170/250	0-1	2 3 3+N 4 4	1SCA022760R0170 1SCA022719R0090 1SCA022749R9430 1SCA022719R2380 1SCA022726R8620	1	3.5 4.3 4.4 5.1 5.1
OS400D02P OS400D03P OS400D03N3P OS400D04N2P OS400D04FP	400	230/280/400	0-2	2 3 3+N 4 4	1SCA022811R2740 1SCA022719R0250 1SCA022753R9320 1SCA022719R2460 1SCA022753R7110	1	5.4 7.1 7.5 9.1 9.1
OS630D02P OS630D03P OS630D03N3P OS630D04N2P OS630D04FP	630	355/450/630	3	2 3 3+N 4 4	1SCA107745R1001 1SCA022825R2830 1SCA100858R1001 1SCA022825R4290 1SCA022825R4610	1	10.3 13.6 14.5 16.9 16.9
OS800D02P OS800D03P OS800D03N3P OS800D04N2P OS800D04FP	800	450/560/710	3	2 3 3+N 4 4	1SCA022837R2650 1SCA022825R4880 1SCA100859R1001 1SCA022825R5180 1SCA022825R5000	1	10.3 13.6 14.5 16.9 16.9
OS1250D02P OS1250D03P OS1250D03N3P OS1250D04N2P OS1250D04FP	1250A[1)] 1000A[2)]	560/710/1000	4	2 3 3+N 4 4	1SCA114051R1001 1SCA105475R1001 1SCA107932R1001 1SCA105248R1001 1SCA105473R1001	1	37 46 47 55 55
OS1250DA02P OS1250DA03P OS1250DA03N3P OS1250DA04N2P OS1250DA04FP	1250A[1)] 1000A[2)]	560/710/1000	4a	2 3 3+N 4 4	1SCA114059R1001 1SCA105238R1001 1SCA107934R1001 1SCA105243R1001 1SCA107933R1001	1	37 46 47 55 55

标配的转轴和手柄

适用开关	转轴型号	手柄型号	端子螺钉
OS250_P	OXP6X210	OHB65J6	M10X30
OS400_P OS630...800_P	OXP12X250 OXP12X280	OHB95J12 OHB145J12	M10X30 M12X40
OS1250_P	OXP12X395	OHB274J12	M12X50

1) 使用类别为AC-20...22

2) 使用类别为AC-23

隔离开关熔断器组 PowerLine
订货资料（DIN型 - IEC）- 正面操作

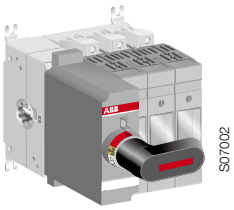

OS32G...63GD03K

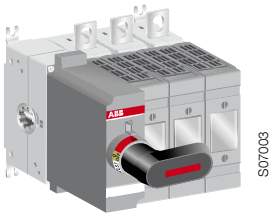

OS125G...160GD03K

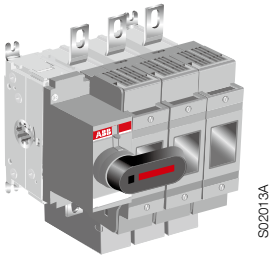

OS250D03K

正面操作的隔离开关熔断器组（直接安装式手柄）

标配一个Test-OFF-ON黑色塑料手柄和轴，手柄可在OFF位置加挂锁。

型号	额定电流 AC-20…23 ≤ 690V A	额定功率 AC-23 400/500/690V kW	熔断器规格	极数	工厂产品编号	包装 件	重量 kg
隧道型端子，防护等级 IP20							
OS32GD03K	32	15/18.5/22	000	3	1SCA116733R1001	1	1.3
OS32GD04N2K				4	1SCA116734R1001		1.6
OS32GD04FK				4	1SCA116737R1001		1.6
OS63GD03K	63	30/37/55	000	3	1SCA116738R1001	1	1.3
OS63GD04N2K				4	1SCA116876R1001		1.6
OS63GD04FK				4	1SCA116739R1001		1.6
端子螺钉套件							
OS125GD03K	125	55/75/110	000, 00	3	1SCA116878R1001	1	1.5
OS125GD04N2K				4	1SCA116740R1001		1.8
OS125GD04FK				4	1SCA116741R1001		1.8
OS160GD03K	160	75/90/132	000, 00	3	1SCA116742R1001	1	1.5
OS160GD04N2K				4	1SCA116743R1001		1.8
OS160GD04FK				4	1SCA116880R1001		1.8
OS250D03K	250	145/170/250	0-1	3	1SCA022763R6360	1	4.3
OS250D04N2K				4	1SCA022763R6440		5.1
OS400D03K	400	230/280/400	0-2	3	1SCA022779R5410	1	7.0
OS400D04N2K				4	1SCA022763R7250		9.0
OS630D03K	630	355/450/630	3	3	1SCA108704R1001	1	13
OS630D04N2K				4	1SCA108705R1001		16
OS800D03K	800	450/560/710	3	3	1SCA108725R1001	1	13
OS800D04N2K				4	1SCA108722R1001		16
OS1250D03K	1250A[1)] 1000A[2)]	560/710/1000	4	3	1SCA108718R1001	1	45
OS1250D04N2K				4	1SCA108719R1001		54
OS1250DA03K	1250A[1)] 1000A[2)]	560/710/1000	4a	3	1SCA108720R1001	1	45
OS1250DA04N2K				4	1SCA108721R1001		54

标配的转轴和手柄

适用开关	轴和手柄的型号	端子螺钉
OS32G...63G_K	OSV200BK	-
OS125G...160G_K	OSV200BK	M8X25
OS250_K	OSV250DK	M10X30
OS400_K	OSV400DK	M10X30
OS630...800_K	OSV800DK	M12X40
OS1250_K	OSV1250DK	M12x50

1) 使用类别为AC-20...22

2) 使用类别为AC-23

隔离开关熔断器组 PowerLine
订货资料（DIN型 - IEC） - 侧面操作

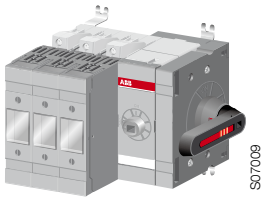

OS32G_...63GDS30K

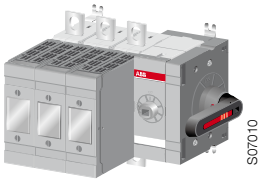

OS125G_...160GDS30K

侧面操作的隔离开关熔断器组

带端子螺钉套件，标配一个ON-OFF黑色塑料手柄和轴。手柄防护等级IP65，在OFF位置可加挂锁，在ON位置与门联锁，转轴可调节安装深度。

型号	额定电流 AC-20…23 ≤ 690V A	额定功率 AC-23 400/500/690V kW	熔断器规格	极数	工厂产品编号	包装 件	重量 kg

从开关左侧测量的转轴安装深度，3极：H = 221…283 mm，4极：H = 266…328 mm内置接线端子，防护等级IP20。

对于横截面积<10mm2的电线，需要采用端子罩OSS63G1来保持防护等级IP20。

侧面操作的隔离开关熔断器组 (不带手柄)

隧道型端子，防护等级 IP20

OS32GDS30 OS32GDS40N2 OS32GDS40F	32	15/18.5/22	000	3 4 4	1SCA115963R1001 1SCA116046R1001 1SCA116755R1001	1	1.3 1.6 1.6
OS63GDS30 OS63GDS40N2 OS63GDS40F	63	30/37/55	000	3 4 4	1SCA116007R1001 1SCA116047R1001 1SCA116877R1001	1	1.3 1.6 1.6

端子螺钉套件

OS125GDS30 OS125GDS40N2 OS125GDS40F	125	55/75/110	000, 00	3 4 4	1SCA115966R1001 1SCA115967R1001 1SCA116756R1001	1	1.5 1.8 1.8
OS160GDS30 OS160GDS40N2 OS160GDS40F	160	75/90/132	000, 00	3 4 4	1SCA115968R1001 1SCA115969R1001 1SCA116757R1001	1	1.5 1.8 1.8

侧面操作的隔离开关熔断器组（带手柄）

带端子螺钉套件，标配一个Test-ON-OFF黑色塑料手柄和轴。在OFF位置可加挂锁。

隧道型端子，防护等级 IP20

OS32GDS30K OS32GDS40N1K OS32GDS40N2K	32	15/18.5/22	000	3 4 4	1SCA115929R1001 1SCA115930R1001 1SCA116402R1001	1	1.3 1.6 1.6
OS63GDS30K OS63GDS40N1K OS63GDS40N2K	63	30/37/55	000	3 4 4	1SCA115931R1001 1SCA115932R1001 1SCA116403R1001	1	1.3 1.6 1.6

端子螺钉套件

OS125GDS30K OS125GDS40N2	125	55/75/110	000, 00	3 4	1SCA115933R1001 1SCA115934R1001	1	1.5 1.8
OS160GDS30K OS160GDS40N2K	160	75/90/132	000, 00	3 4	1SCA115935R1001 1SCA115939R1001	1	1.5 1.8

标配的转轴和手柄

适用开关	转轴型号	手柄型号	端子螺钉
OS32G_S_K...63G_S_K	OXP6X42-TO	OHB65D6	-
OS125G_S_K...160G_S_K	OXP6X42-TO	OHB65D6	M8X25

F = 熔断器中性极
N1 = 开关中性极，在开关左侧
N2 = 开关中性极，在开关右侧

隔离开关熔断器组 PowerLine
订货资料（DIN型 - IEC）- 侧面操作

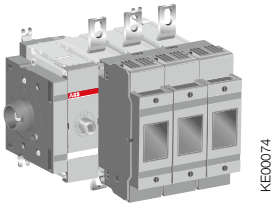

OS250DS03

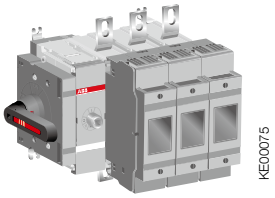

OS250DS03K

侧面操作的隔离开关熔断器组（不带手柄）

带端子螺钉套件，手柄和轴需另订购。

型号	额定电流 AC-20…23 ≤ 690V A	额定功率 AC-23 400/500/690V kW	熔断器规格	极数	工厂产品编号	包装 件	重量 kg
OS250DS03	250	145/170/250	0-1	3	1SCA022860R3050	1	4.5
OS250DS30				3	1SCA022871R2180		4.5
OS250DS04F				4	1SCA022860R3210		5.3
OS250DS40F				4	1SCA022871R2340		5.3
OS400DS03	400	230/280/400	0-2	3	1SCA022860R3480	1	7.3
OS400DS30				3	1SCA022871R2850		7.3
OS400DS04F				4	1SCA022860R3640		9.3
OS400DS40F				4	1SCA022871R3070		9.3
OS630DS03	630	355/450/630	3	3	1SCA108128R1001	1	13.9
OS630DS30				3	1 SCA108135R1001		13.9
OS630DS04F				4	1SCA108131R1001		16.8
OS630DS40F				4	1SCA108137R1001		16.8
OS800DS03	800	450/560/710	3	3	1SCA108092R1001	1	13.9
OS800DS30				3	1SCA108098R1001		13.9
OS800DS04F				4	1SCA108094R1001		16.8
OS800DS40F				4	1SCA108100R1001		16.8

侧面操作的隔离开关熔断器组（带手柄）

带端子螺钉套件，标配一个Test-ON-OFF黑色塑料手柄和轴。在OFF位置可加挂锁。

OS250DS03K	250	145/170/250	0-1	3	1SCA022860R3130	1	4.6
OS250DS30K				3	1SCA022871R2260		4.6
OS250DS04FK				4	1SCA022860R3300		5.4
OS250DS40FK				4	1SCA022871R2420		5.4
OS400DS03K	400	230/280/400	0-2	3	1SCA022860R3560	1	7.5
OS400DS30K				3	1SCA022871R2930		7.5
OS400DS04FK				4	1SCA022860R3720		9.5
OS400DS40FK				4	1SCA022871R3150		9.5
OS630DS03K	630	355/450/630	3	3	1SCA108129R1001	1	14.1
OS630DS30K				3	1SCA108136R1001		14.1
OS630DS04FK				4	1SCA108132R1001		17
OS630DS40FK				4	1SCA108138R1001		17
OS800DS03K	800	450/560/710	3	3	1SCA108093R1001	1	14.1
OS800DS30K				3	1SCA108099R1001		14.1
OS800DS04FK				4	1SCA108095R1001		17
OS800DS40FK				4	1SCA108101R1001		17

标配的转轴和手柄（在 - K型）

适用开关	转轴型号	手柄型号	端子螺钉
OS250	OXP6X42-TO	OHB65D6	M10X30
OS400	OXP12X47-TO	OHB95D12	M10x30
OS630…800	OXP12X59-TO	OHB145D12	M12x40

隔离开关熔断器组 PowerLine
订货资料（UL/CSA型）

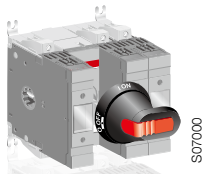

S07000

OS60GJ12P

正面操作的隔离开关熔断器组

带端子螺钉，标配一个ON-OFF黑色塑料手柄和轴。
手柄：P65，NEMA 1，3R，12，在OFF位置可加挂锁，在ON位置与门连锁。
转轴可调节安装深度

型号	额定电流 AC-20…23 ≤ 690V A	额定功率 AC-23 400/500/690V kW	熔断器规格	极数	工厂产品编号	包装 件	重量 kg
极间操作							
隧道型端子，防护等级IP20，电缆规格2.5...25mm²							
OS60GJ12P	60	15/30/50	J, 60A	3	1SCA115449R1001	1	1.3
OS60GJ22N1P	60	15/30/50	J, 60A	4	1SCA116735R1001	1	1.6
OS60GJ22FP	60	15/30/50	J, 60A	4	1SCA115469R1001	1	1.6
端子螺钉套件							
OS100GJ12P	100	30/60/75	J, 100A	3	1SCA115666R1001	1	1.5
OS100GJ22N1P	100	30/60/75	J, 100A	4	1SCA115910R1001	1	1.8
OS100GJ22FP	100	30/60/75	J, 100A	4	1SCA114636R1001	1	1.8

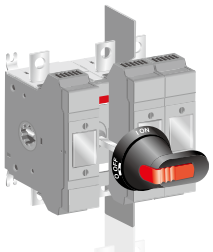

S07013

OS100GJ12P

侧端操作

隧道型端子，防护等级IP20，电缆规格2.5...25mm²

OS60GJ03P	60	15/30/50	J, 60A	3	1SCA115443R1001	1	1.3
OS60GJ04N1P	60	15/30/50	J, 60A	4	1SCA116736R1001	1	1.6
OS60GJ04FP	60	15/30/50	J, 60A	4	1SCA115446R1001	1	1.6
端子螺钉套件							
OS100GJ03P	100	30/60/75	J, 100A	3	1SCA114639R1001	1	1.5
OS100GJ04N1P	100	30/60/75	J, 100A	4	1SCA115909R1001	1	1.8
OS100GJ04FP	100	30/60/75	J, 100A	4	1SCA115439R1001	1	1.8
OS200J02P	200	60/125/150	J/200A	2	1SCA107598R1001	1	2.4
OS200J03P	200	60/125/150	J/200A	3	1SCA022709R9760	1	3.3
OS200J04FP	200	60/125/150	J/200A	4	1SCA022758R9770	1	4.2

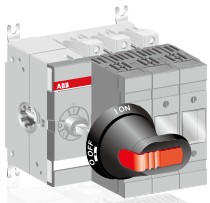

A04172

OS60GJ03P

标配的转轴和手柄

适用开关	转轴型号	手柄型号	端子螺钉
OS16...35FD_ OS30FA_ OS60G_P OS100G_P	OXP6X150 OXP6X150 OXP6X161 OXP6X161	OHB65J6 OHB65J6 OHB45J6 OHB65J6	M8X25
OS200	OXP6X210	OHB65J6	M8X25

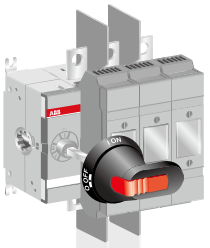

S07011

OS100GJ03P

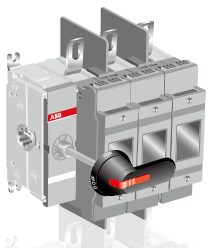

S02160A

OS200J03_

F=熔断器中性极
N1=开关中性极，在开关左侧

隔离开关熔断器组 PowerLine
订货资料（UL/CSA型）

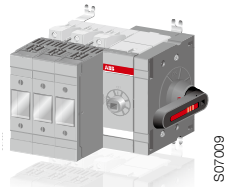

OS60GJS30K

侧面操作的隔离开关熔断器组

带端子螺钉，标配一个ON-OFF黑色塑料手柄和轴。
手柄：P65，NEMA 1，3R，12，在OFF位置可加挂锁，在ON位置与门连锁。
转轴可调节安装深度

型号	额定电流 AC-20…23 ≤ 690V A	额定功率 AC-23 400/500/690V kW	熔断器规格	极数	工厂产品编号	包装 件	重量 kg

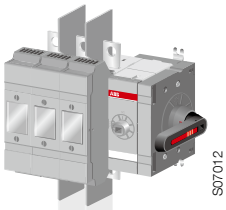

OS100GJS30K

侧面操作的隔离开关熔断器组（不带手柄）

隧道型端子，防护等级IP20

OS60GJS30	60	15/30/50	J, 60A	3	1SCA116051R1001	1	1.3
OS60GJS40N1	60	15/30/50	J, 60A	4	1SCA116763R1001	1	1.6
OS60GJS40F	60	15/30/50	J, 60A	4	1SCA115970R1001	1	1.6
端子螺钉套件							
OS100GJS30	100	30/60/75	J, 100A	3	1SCA115971R1001	1	1.5
OS100GJS40N1	100	30/60/75	J, 100A	4	1SCA116764R1001	1	1.8
OS100GJS40N2	100	30/60/75	J, 100A	4	1SCA116765R1001	1	1.8
OS100GJS40F	100	30/60/75	J, 100A	4	1SCA115972R1001	1	1.8

侧面操作的隔离开关熔断器组（带手柄）

标配一个Test-ON-OFF黑色塑料手柄和轴。在OFF位置可加挂锁。
隧道型端子，防护等级IP20

OS60GJS30K	60	15/30/50	J, 60A	3	1SCA116426R1001	1	1.3
OS60GJS40FK	60	15/30/50	J, 60A	4	1SCA115941R1001	1	1.6
端子螺钉套件							
OS100GJS30K	100	30/60/75	J, 100A	3	1SCA115942R1001	1	1.5
OS100GJS40FK	100	30/60/75	J, 100A	4	1SCA115943R1001	1	1.8

标配的转轴和手柄

适用开关	转轴型号	手柄型号	端子螺钉
OS60GJS_K OS100GJS_K	OXP6X42-TO OXP6X42-TO	OHB65D6 OHB65D6	M8X25

F=熔断器中性极
N1=开关中性极，在开关左侧
N2=开关中性极，在开关右侧

隔离开关熔断器组 PowerLine
附件 - 概览

3

OS32G...OS63G

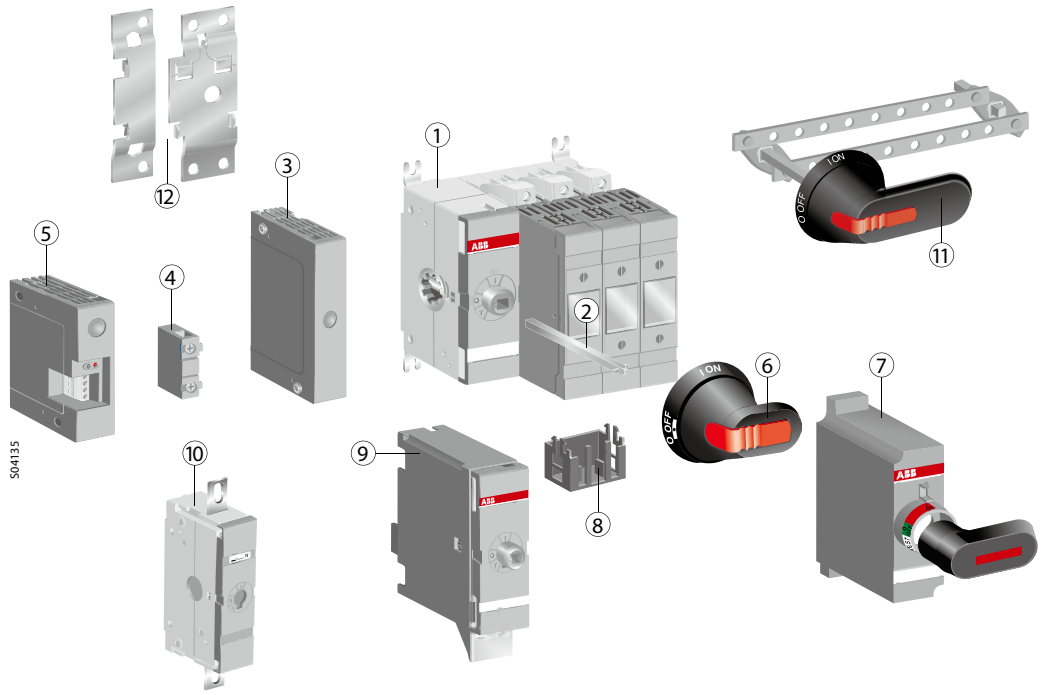

① 隔离开关熔断器组
② 加长轴
③ 第四级
④ 辅助触头模块
⑤ 熔断器监测器
⑥ 手枪式手柄
⑦ 直接安装手柄
⑧ 熔断指示器
⑨ 机械 / 电气联锁
⑩ 中性极
⑪ 转换套件：6/8极、转换、旁路、机械联锁
⑫ DIN 导轨安装件

OS125G...OS1250

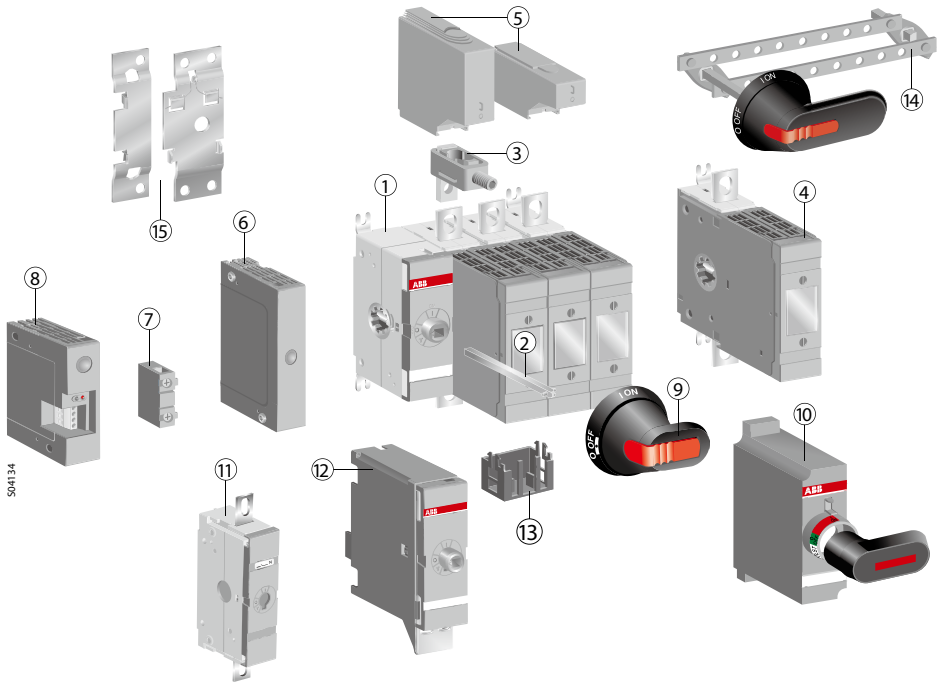

① 开关熔断器组
② 加长轴
③ 端子线夹
④ 第4极
⑤ 端子罩
⑥ 辅助触头模块
⑦ 辅助触头
⑧ 熔断器监测器
⑨ 手枪式手柄
⑩ 直接安装手柄
⑪ 中性极
⑫ 机械和电气联锁
⑬ 熔断指示器
⑭ 转换套件：6/8极、转换、旁路、机械联锁
⑮ DIN 导轨安装件（只适用于OS125G_...160G_）

隔离开关熔断器组 PowerLine
附件 - 手柄

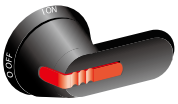
S00601A

OHB65J6


S00836A

OHY65J6

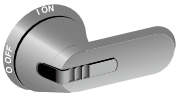
S01200A

OHG65J6


S00469A

OHB_


S07078

OHP274J12


S02195A

OHB_P


S02140A

OHM_

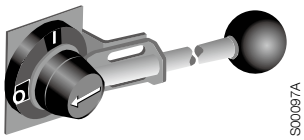
S00097A

YASDA_

用于正面操作的隔离开关熔断器组，IP65

在OFF位置可加3把挂锁，在ON位置与门联锁。从手柄后面安装螺钉，前面没有螺钉，确保双重保护。

型号	颜色	位置指示	手柄长度 mm	适用开关	工厂产品编号	包装 件	重量/件 kg
塑料手柄							
转轴直径6mm							
OHB45J6	黑色	I-O/ON-OFF	45	OS32G... 250	1SCA022380R8770	100	0.12
OHY45J6	红-黄				1SCA022380R8930		
OHG45J6	灰色	I-O			1SCA022380R8850		
OHB65J6	黑色	I-O/ON-OFF	65		1SCA022380R9660	100	0.12
OHY65J6	红-黄				1SCA022380R9820		
OHG65J6	灰色	I-O			1SCA022380R9740		
OHB80J6	黑色	I-O/ON-OFF	80		1SCA022381R0240		0.14
OHB45J6T	黑色	Test/I-O /ON-OFF	45	OS32G... 250	1SCA109870R1001	100	0.12
OHB65J6T	黑色		65		1SCA022399R8110	100	0.12
OHY65J6T	红-黄				1SCA022456R9540		
OHG65J6T	灰色	Test/I-O			1SCA022456R9620		
OHB80J6T	黑色	Test/I-O /ON-OFF	80		1SCA022399R8290		0.14
转轴直径12mm							
OHB95J12	黑色	I-O/ON-OFF	95	OS400	1SCA022381R0830	90	0.16
OHY95J12	红-黄				1SCA022381R1050		
OHG95J12	灰色	I-O			1SCA022381R0910		
OHB95J12T	黑色	Test-OFF-ON			1SCA022736R1750		
OHY95J12T	红-黄	Test-O-I			1SCA022736R1910		
OHB125J12	黑色	I-O/ON-OFF	125	OS630.. 800	1SCA022381R1560	90	0.16
OHY125J12	红-黄				1SCA022381R1720		
OHG125J12	灰色	I-O			1SCA022381R1640		
OHB145J12	黑色	I-O/ON-OFF	145		1SCA022381R2110	90	0.17
OHY145J12	红-黄				1SCA022381R2370		
OHG145J12	灰色	I-O			1SCA022381R2290		
OHB175J12	黑色	I-O/ON-OFF	175		1SCA022381R2450	90	0.18
OHY175J12	红-黄				1SCA022381R2700		
OHG175J12	灰色	I-O			1SCA022381R2610		
OHB125J12T	黑色	Test-OFF-ON /Test-O-I	125		1SCA022652R2220	90	0.16
OHY125J12T	红-黄				1SCA022652R2310		
OHB145J12T	黑色		145		1SCA022652R2570	90	0.17
OHY145J12T	红-黄				1SCA022652R2650		
OHB175J12T	黑色		175		1SCA022708R0740	90	0.18
OHB274J12	黑色	I-O/ON-OFF	274	OS1250	1SCA115920R1001	25	0.54
OHY274J12	红-黄				1SCA115919R1001		
OHB330J12	黑色		330		1SCA115922R1001	25	0.58
OHY330J12	红-黄				1SCA115921R1001		
OHB150J12P	黑色		2 x 150		1SCA022865R9430	50	0.17
OHY150J12P	红-黄				1SCA101586R1001		
OHB200J12P	黑色		2 x 200		1SCA022865R1001	50	0.4
OHY200J12P	红-黄				1SCA101587R1001		
OHB274J12T	黑色	Test-OFF-ON /Test-O-I	274		1SCA120250R1001	25	0.54
OHY330J12T			330		1SCA120252R1001		0.58
OHB200J12PT	黑色		2 x 200		1SCA106510R1001	50	0.4
OHY200J12PT	红-黄				1SCA111512R1001		

不锈钢手柄 (带I-0/ON-OFF位置指示，在OFF位置可加3把挂锁，在ON位置与门联锁，IP66，NEMA4X)

转轴直径6mm							
OHM65L6	灰色	I-O/ON-OFF	65	OS32G ...250	1SCA022739R1070	1	0.73
转轴直径12mm							
OHM125L12	灰色	I-O/ON-OFF	125	OS400... 1250	1SCA022739R1150	1	0.76
OHM175L12	灰色		175		1SCA022739R1230		0.83
OHM275L12	灰色		275		1SCA022832R4840		0.96

金属手柄（在OFF位置可加3把挂锁，在ON位置与门联锁）

YASDA 7	黑色	I-O	220	OS630... 1250	1SCA022071R3010	1	0.70
YASDA 8	黑色	ON-OFF	220		1SCA022071R3270	1	0.70
YASDA 35	黑色	I-O	320		1SCA104400R1001	1	0.80

- 在ON位置的门联锁表示当手柄在ON位置时，门不能被打开，但可允许授权人员解除联锁打开门进行检查。
- 根据要求，手柄在所有支持的位置均可加挂锁

隔离开关熔断器组 PowerLine
附件 - 手柄

OH_E00S

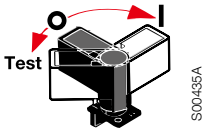

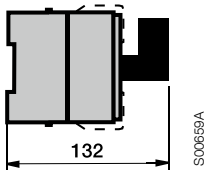

OHBS5

OHB4

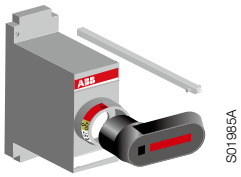

OSV_

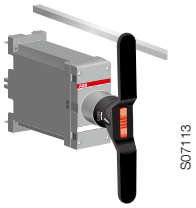

OSV1250DK


OFAE506

OHZX14

用于侧面操作的隔离开关熔断器组，IP65
安装在开关的侧面，在OFF位置可加3把挂锁，在ON位置与门联锁，防护等级IP65。
位置指示旋转了90度。如果在门的正面安装手柄，也可使用标准手柄。

型号	颜色	位置指示	手柄长度 mm	适用开关	工厂产品编号	包装 件	重量/件 kg
塑料手柄							
转轴直径6mm							
OHB65J6E00S	黑色	I-O/ON-OFF	65	OS32...160	1SCA022382R9850	1	0.12
OHY65J6E00S	红-黄				1SCA022382R9930		
OHG65J6E00S	灰色	I-O			1SCA022383R4510		
OHB65J6TE00S	黑色	Test/I-O	65	OS250	1SCA109016R1001	1	0.12
OHY65J6TE00S	红-黄	/ON-OFF			1SCA022688R0140		
OHG65J6TE00S	灰色	Test/I-O			1SCA109014R1001		
转轴直径12mm							
OHB145J12E00S	黑色	I-O/ON-OFF	145	OS400	1SCA022679R9700	1	0.17

直接安装式手柄
塑料手柄，带专用转轴，在OFF位置可配挂锁，手柄也可与标准转轴一起用作锁定装置。

用于正面操作的OS32G...1250
Test OFF-ON/ Test O-I指示。
在OFF位置可配3把挂锁，带转轴和机械机构盖。

型号	适用开关	颜色	工厂产品编号	包装 件	重量 kg
OSV200BK	OS32G...160G	黑色	1SCA022779R7530	1	0.14
OSVY200BK	OS200J_K	黄-红	1SCA022779R7700	1	0.14
OSV250DK OSVY250DK	OS250D_K	黑色 黄-红	1SCA022763R3510 1SCA022778R6500	1	0.16
OSV400DK OSVY400DK	OS400D_K	黑色 黄-红	1SCA022763R4230 1SCA022779R5590	1	0.34
OSV800DK OSVY800DK	OS600…800_K	黑色 黄-红	1SCA107794R1001 1SCA108703R1001	1	1.1
OSV1250DK OSVY1250DK	OS1250_K	黑色 黄-红	1SCA107797R1001 1SCA108702R1001	1	1.5

熔断器更换手柄

型号	DIN型熔断器规格	描述	工厂产品编号	包装 件	重量 kg
OFAE506			1SCA128175R1001	1	0.195

手枪式手柄用的延长套环

型号	适用手柄	颜色	工厂产品编号	包装 件	重量 kg
OHZX14	OHB_	黑色	1SCA022851R6590	1	0.06

隔离开关熔断器组 PowerLine
附件 - 加长轴

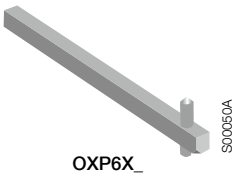

OXP6X_

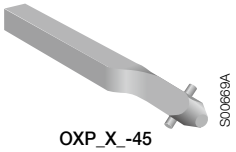

OXP_X_-45

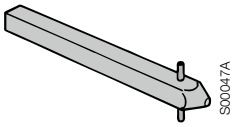

OXP12X_


OXP12X_-45

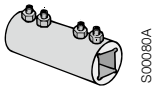

OETLZX95

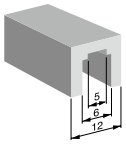

OETLZK19

加长轴

每个型号所对应的数量为1个

型号	转轴长度 mm	正面操作 H / mm	侧面操作 H / mm	工厂产品编号	包装 件	重量/件 kg
转轴直径6mm						
(适用于OS32G...160G)						
OXP6X63	63		161...167[4]	1SCA111010R1001		0.02
OXP6X63	63		196...202[5]	1SCA111010R1001		0.02
OXP6X90	90		118…194[4]	1SCA022064R1180		0.03
OXP6X90	90		223…229[5]	1SCA022064R1180		0.03
OXP6X130	130	127…174[7]	228…234[4]	1SCA022057R0570		0.04
OXP6X130	130	137…174[7]	263…269[5]	1SCA022057R0570		0.04
OXP6X161[3]	161	138…205		1SCA022067R1760	10	0.05
OXP6X210	210	187…254		1SCA022295R6080		0.06
OXP6X290	290	267…334		1SCA022042R6370		0.08
OXP6X360	360	337…404		1SCA022042R6530		0.10
OXP6X430	430	407…474		1SCA022056R6030		0.12
OXP6X210-45[1]	210	187…254		1SCA022294R4230		0.06
OXP6X290-45[1]	290	267…334		1SCA022304R4290		0.08
OXP6X360-45[1]	360	337…404		1SCA022341R4640		0.10
(适用于OS200...250)						
OXP6X161	161	160...205		1SCA022067R1760		0.05
OXP6X210[3]	210	189...254		1SCA022295R6080	10	0.06
OXP6X290	290	269...334		1SCA022042R6370		0.08
转轴直径12mm						
(适用于OS400)						
OXP12X250[3]	250	230…325		1SCA022325R6980		0.30
OXP12X280	280	260…355		1SCA022137R5140		0.30
OXP12X325	325	305…400		1SCA022042R5810	1	0.36
OXP12X395	395	375…470		1SCA022042R5990		0.43
OXP12X465	465	445…540		1SCA022042R6020		0.51
OXP12X535	535	515…610		1SCA022042R6110		0.59
(适用于OS630...800)						
OXP12X280[3]	280	258...382		1SCA022137R5140		0.30
OXP12X325	325	303...427		1SCA022042R5810		0.40
OXP12X395	395	373...497		1SCA022042R5990		0.50
OXP12X465	465	443...567		1SCA022042R6020	1	0.60
OXP12X535	535	513...637		1SCA022042R6110		0.70
OXP12X280-45[1]	280	258...382		1SCA022382R0800		0.30
OXP12X325-45[1]	325	303...427		1SCA022304R4450		0.40
(适用于OS1250)						
		(带OH_274 J12手柄)	(带OHB200 J12P手柄			
OXP12X395	395	366…495	371…500	1SCA022042R5990		0.43
OXP12X465	465	436…565	441…570	1SCA022042R6020	1	0.51
OXP12X535	535	506…635	511…640	1SCA022042R6110		0.59

转轴加长套件（用于加长组合联结的转轴）

型号	转轴直径 mm	工厂产品编号	包装 件	重量 kg
OETLZX95	12	1SCA022083R5620	1	0.04

加长套件适配器

（这个适配器可安装在加长套件OETLZX95的里面，用于连接不同规格的转轴。）

OETLZK19	6/6, 6/12	1SCA022093R1850	1	0.02

1) 转轴位置旋转了45度
2) 侧面操作，4极：OS32GD...63GD，增加23.5mm；OS125GD...160GD，增加35mm
3) 标配P型
4) 只适用于OS32G...63G
5) 只适用于OS125G...160G

隔离开关熔断器组 PowerLine
附件 - 辅助触头

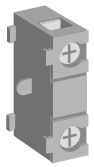

OA_G

开关的每个侧面最多可安装6个辅助触头，不需要辅助触头安装模块。在极间最多可安装3个辅助触头，其中2个可作为试验触头使用，1个可作为试验指示触头使用。

最多可安装6块辅助触头到开关左侧，其中3块可作为试验指示触头。NO常开试验指示触头是OA5G10，NC常闭试验指示触头是OA6G10，不需要辅助触头安装模块，在极间最多可安装2个辅助触头，作为试验触头使用。

功能表

OS32G...1250辅助触头

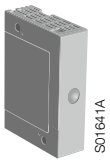

OEA28

安装在极间

手柄位置	主触头	辅助/试验触头N.O.	试验触头N.O.[1]
试验	分	合	合
0	分	分	分
I	合	合	分

1)只适用于os 125...160

安装在开关侧面

手柄位置	主触头	辅助/试验触头N.O.	试验触头N.O.[2]
试验	分	分	合
0	分	分	分
I	合	合	分

2)只适用于OS 32...63

	OS32G···250		OS400···800		OS1250	
极	标准	N3	标准	N3	标准	N3
最多的触头数	4	0	8	4	12	8
辅助/试验触头	4	0	4	2	8[1]	6[2]
试验指示触头	2	0	4	2	4	2

辅助触头(用于OS32G...1250)

安装在开关的左侧：使用OEA28模块，最多8个辅助触头（N.O.或N.C.）。

型号	适用开关	描述	防护等级	工厂产品编号	包装件	重量 kg
OA1G10 OA3G01 OA1G10AU OA3G01AU	OS32G...1250	1NO 1NC 1NO 1NC	IP20	1SCA022353R4970 1SCA022456R7410 1SCA022436R7910 1SCA022819R5260	10	0.03
OEA28	辅助触头安装模块	螺钉安装在开关的左侧		1SCA022714R8810	1	0.04

辅助触头技术数据表

OA1G_, OA3G_

U_i/ V	690
Uimp/ kV	4
污染等级	3
I_{th}/ A	16
电缆规格	1…2 x 0.75…2.5mm²
最大熔断器规格	16A/gG
NEMA	A600, R300
线规格	18 - 14AWG, 1(2)

适用于OA1G_, OA3G_

Ue/ V	AC15 Ie/ A	Ue/ V	DC12 Ie/ A	DC13 Ie/ A
230	6	24	10	2
400	4	72	4	0.8
690	2	125	2	0.27
		250	0.55	
		440	0.1	

1) 6个辅助 / 试验触头和2个提前 / 操作触头　　2) 4个辅助 / 试验触头和2个提前 / 操作触头

隔离开关熔断器组 PowerLine
附件

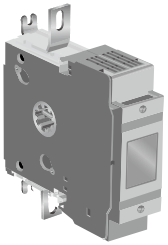
S02023A

OSP

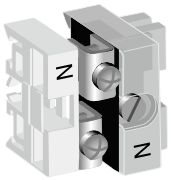
S00968A

OSZ1, 2


S01918A

OXN_


S01994A

OESAZX_


S00955A

OFAW00

OESAZG5
OESAZS36

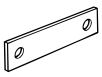
S01042A

OESAZK98
OESAZL79

第4极

卡装在开关侧面

型号	适用3极开关	卡装方向	工厂产品编号	包装 件	重量 kg
熔断器第4极					
OSP160GD	OS125GD...160GD	左/右侧	1SCA114768R1001		0.45
OSP250D	OS250D		1SCA022735R9340		1.20
OSP400D	OS400D		1SCA022770R3220		12.00
OSP800D	OS630...800		1SCA100433R1001		4.20
OSP1250D	OSP1250D		1SCA107946R1001		7.20
OSP1250DA	OS1250DA		1SCA112402R1001		
开关第4极					
OSP160GN	OS100G...160G	左/右侧	1SCA114770R1001	1	0.45
OSP200N	OS200_		1SCA022735R8700		1.20
OSP250N	OS250_		1SCA022735R9260		1.20
OSP400N	OS400_		1SCA022770R3490		1.20
OSP800N	OS630...800		1SCA100432R1001		4.40
OSP1250N	OS1200...1250		1SCA107943R1001		7.2

中性极

型号	电线	H/W/D mm	安装孔	工厂产品编号	包装 件	重量 kg
OS32G...160G (可拆卸，安装在安装板或DIN导轨上)						
OSZ1	16 mm² Cu	39/41/40	ø 4.2, 距离 32	1SCA022481R3710	1	0.06
OSZ2	35 mm² Cu	39/44/45	ø 4.2, 距离 35	1SCA022481R3800		0.07
OS125G...1250 (安装到开关的底板上 (OXN250...1250)，只有在OS250开关才安装在开关(OXN250)的侧面，包括螺钉)						
OXN250	OS32G...250	-	-	1SCA022752R9950	1	0.40
OXN400	OS400			1SCA022770R3060		0.70
OXN800S	OS630···800			1SCA022831R4880		1.20
OXN1250S	OS1250			1SCA104163R1001		2.5

中性线连接（单独安装在底板上）

型号	I_{th} A	规格 端子 mm	螺钉	适用开关	工厂产品编号	包装 件	重量 kg
OESAZX160	1000	40x5;	M12	-	1SCA022186R3960	1	1.00
OESAZX162	250	12x3;	M6	-	1SCA022193R0400		0.12
OESAZX164	315	20x3;	M8	-	1SCA022202R9520		0.10
OESAZX165	400	25x4;	M10	-	1SCA022202R9790		0.12

硬连接片

型号	适用开关	工厂产品编号	包装 件	重量 kg
OFAW00	OS32GD_OS160GD	1SCA022003R9680	1	0.08
OFAW1	OS250 D	1SCA022003R9760	1	0.15
OFAW2	OS400 D	1SCA022003R9840		0.24
OFAW3	OS630/800 D	1SCA022003R9920		0.28
OESAZS175	OS100GJ	1SCA022354R9570	1	0.02
OEZNL1	OS200J	1SCA022723R7400	1	0.19

隔离开关熔断器组 PowerLine
附件

OSS_L

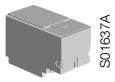

OSS_S

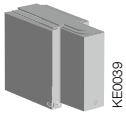

OSS800_1L

OSS800_1S

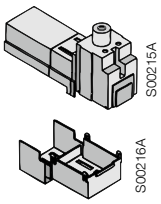

OZXB2K

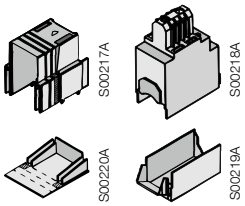

OZXB3K

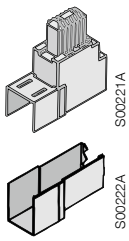

OZXB4K

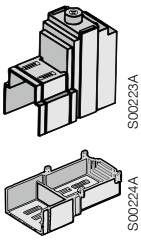

OZXB5K


PB_

端子罩

型号	适用开关	描述 L/mm	工厂产品编号	包装 件	重量 kg
单极端子罩（卡式安装，灰色塑料，防护等级IP3X，根据要求可提供透明罩）					
OSS160GG1L/3	OS100G...160G	长型	1SCA114764R1001	3	0.08
OSS160GG1S/3		短型	1SCA114766R1001	3	0.05
OSS160GG1L/4		长型	1SCA114765R1001	4	0.11
OSS160GG1S/4		短型	1SCA114767R1001	4	0.07
OS200G1L/3	OS200	长型	1SCA022731R8910	3	0.09
OS200G1S/3		短型	1SCA022732R0130	3	0.06
OS200G1L/4		长型	1SCA022731R9040	4	0.12
OS200G1S/4		短型	1SCA022732R0050	4	0.08
OSS250G1L/3	OS250	长型	1SCA022731R9390	3	0.09
OSS250G1S/3		短型	1SCA022731R9550	3	0.06
OSS250G1L/4		长型	1SCA022731R9470	4	0.12
OSS250G1S/4		短型	1SCA022731R9630	4	0.08
OSS400G1L/3	OS400	长型	1SCA022776R6650	3	0.18
OSS400G1S/3		短型	1SCA022776R6900	3	0.10
OSS400G1L/4		长型	1SCA022776R6730	4	0.25
OSS400G1S/4		短型	1SCA022776R7030	4	0.15
OSS800G1L/3	OS630...800	长型	1SCA022776R7200	3	0.53
OSS800G1S/3		短型	1SCA022776R7540	3	0.21
OSS800G1L/4		长型	1SCA022776R7380	4	0.70
OSS800G1S/4		短型	1SCA022776R7460	4	0.28
OSS1250G1L/3	OS1250	长型	1SCA107938R1001	3	0.76
OSS1250G1S/3		短型	1SCA107939R1001	3	0.40
OSS1250G1L/4		长型	1SCA107940R1001	4	1.0
OSS1250G1S/4		短型	1SCA107941R1001	4	0.52

用于操作机构的端子罩（N3）

OTS250G1L	OS100G...250_N3_	长型	1SCA022715R5340	1	0.03
OTS250G1S		短型	1SCA022715R5260		0.02
OSS250G1L	OS400_N3_	长型	1SCA022727R5080	1	0.03
OSS250G1S		短型	1SCA022727R4940		0.02
OTS800G1L	OS630...800_N3_	长型	1SCA022776R7710	1	0.10
OTS800G1S		短型	1SCA022776R8010		0.06
OTS1600G1L	OS1250_N3_	长型	1SCA106134R1001	1	0.20
OTS1600G1S		短型	1SCA102667R1001		0.12

单极端子罩（用于端子夹，卡式安装，透明塑料件，防护等级IP2X）

型号	适用端子夹	工厂产品编号	包装 件	重量 kg
OZXB2K	OZXB2, 2L	1SCA022264R0010	3	0.06
OZXB2K/1		1SCA022644R6700	1	0.02
OZXB3K	OZXB3, 4	1SCA022264R0440	3	0.18
OZXB3K/1		1SCA022644R6880	1	0.06
OZXB4K	OZXB5, 6	1SCA022199R2850	3	0.24
OZXB4K/1		1SCA022644R6960	1	0.08
OZXB5K	OZXB7, 7L	1SCA022283R8040	3	0.15
OZXB5K/1		1SCA022644R7000	1	0.05

相间隔板

Tmax T4-T5塑壳断路器的相隔板也可适用于OS200...400的开关，3极开关需4块隔板，而4极开关需6块隔板进行全面保护。

型号	适用开关	高度 mm	宽度 mm	极数	工厂产品编号	包装 件
PB100 low	OS200B/D, OS250, OS400	100	55	3	1SDA054970R1	4
PB200 high		200		3	1SDA054972R1	4
PB100 low		100		4	1SDA054971R1	6
PB200 high		200		4	1SDA054973R1	6

隔离开关熔断器组 PowerLine
附件

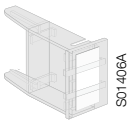
S01406A
OSZ6


S00738A
OZXT1


S00177A
OZXB1L


S01806A
OZXB8, 9


S00179A
OZXB2

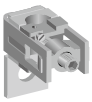
S00182A
OZXB2L, 7L

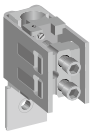
S00186A
OZXB3, 5

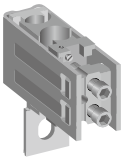
S00188A
OZXB4, 6

标签板

当开关在柜门开孔安装时，用于安装在机械机构中的辅助触头安装孔中，防止接触带电部件。

型号	适用开关	工厂产品编号	包装 件	重量 kg
OSZ6	OS32G...63G	1SCA022637R6220	2	0.002

保护插件

当熔断器盖板移走时，橡胶材料的保护插件可防止接触端子螺钉 (最少要订购6片)

OSS63B1	OS32G...63G	1SCA022645R8460	1	0.02

端子线夹

型号	适用开关	电缆横截面积 mm^2	工厂产品编号	包装 件	重量 kg
绝缘板					
OZXT1 OZXT1/1	OS32G...63G	16...50 Al 2.5...50 Cu	1SCA022469R6310 1SCA022469R6490	3 1	0.05 0.02

铜铝电缆端子线夹（不锈钢）- OZXB

型号	适用开关	电缆横截面积 mm^2	适用端子罩	工厂产品编号	包装 件	重量 kg
OZXB1L OZXB1L/1	OS100G...160G	10...70	OSS160G_	1SCA022169R2030 1SCA022194R0030	3 1	0.15 0.05
OZXB1L OZXB1L/1	OS200	10...70	OSS200_L	1SCA022169R2030 1SCA022194R0030	3 1	0.15 0.05
OZXB2L OZXB2L/1	OS250	25...120	OZXB2K	1SCA022158R7750 1SCA022194R0460	3 1	0.42 0.14
OZXB2L OZXB2L/1	OS400	25...120	OSS400_L	1SCA022158R7750 1SCA022194R0460	3 1	0.42 0.14
OZXB3 OZXB3/1	OS250...1250	95...185	OZXB3K[1]	1SCA022136R8100 1SCA022194R0620	3 1	1.30 0.44
OZXB4 OZXB4/1		2 x (95...185)		1SCA022137R4760 1SCA022194R0890	3 1	1.70 0.57
OZXB5 OZXB5/1		120...300	OZXB4K[1]	1SCA022137R2470 1SCA022194R1010	3 1	2.30 0.77
OZXB6 OZXB6/1[1]	OS400...1250	2 x (120...300)	OZXB4K[2]	1SCA022137R4920 1SCA022194R1270	3 1	3.03 1.00
OZXB7L OZXB7L/1	OS250...1250	120...240	OZXB5K	1SCA022185R7130 1SCA022194R1600	3 1	1.20 0.40
OZXB7 OZXB7/1	OS400	120...240	OZXB5K	1SCA022185R0040 1SCA022194R1430	3 1	1.00 0.34
OZXB8 OZXB8/1	OS125G...160G	95...185	OSS160G_	1SCA022744R1510 1SCA022744R1600	3 1	0.50 0.17
OZXB8 OZXB8/1	OS250...1250	95...185	OSS250_L	1SCA022744R1510 1SCA022744R1600	3 1	0.50 0.17
OZXB8 OZXB8/1	OS400	95...185	OSS400_L[2]	1SCA022744R1510 1SCA022744R1600	3 1	0.50 0.17
OZXB9 OZXB9/1	OS250...1250	95...240	OSS250_L	1SCA022750R3210 1SCA022750R3300	3 1	0.50 0.17
OZXB9 OZXB9/1	OS400	95...240	OSS400_L[2]	1SCA022750R3210 1SCA022750R3300	3 1	0.50 0.17

1）只适用于OS250...400，OS630...800的端子罩为OSS800L，OS1250的端子罩为OTS1600L。
2）只适用于OS400，OS630...800的端子罩为OSS800L，OS1250的端子罩为OTS1600L。

隔离开关熔断器组 PowerLine
附件

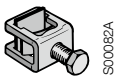

OZXA11

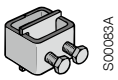

OZXA14

型号	适用开关	电缆横截面积 mm²	适用端子罩	工厂产品编号	包装 件	重量 kg
铜铝电缆端子线夹（不锈钢和铜）- OZXR						
OZXR70 OZXR95	OS100G...160G	6...70 25...95	OSS160G_L OSS160G_L	1SCA115529R1001 1SCA115530R1001	3	0.15 0.21
OZXR95 OZXR185 OZXR2X185	OS200	25...95 95...185 2X（95...185）	OSS200_L OSS200_L	1SCA115530R1001 1SCA115531R1001 1SCA115534R1001	3	0.21 0.45 0.66
OZXR185 OZXR2X185	OS250	95...185 2x(95...185)	OSS250_L -	1SCA115531R1001 1SCA115534R1001	3	0.45 0.66
OZXR240 OZXR2X185 OZXR300	OS400	95...240 2x(95...185) 185...300	OSS400_L - -	1SCA115532R1001 1SCA115534R1001 1SCA115533R1001	3	0.42 0.66 0.87
OZXR2X300	OS630...800	2x(185...300)	OSS800_L	1SCA115535R1001	3	1.59
铜铝电缆端子线夹（镀锡铝）- OZXP						
OZXP95	OS100G...160G	6...95	OSS160G_L	1SCA115539R1001	3	0.09
OZXP95 OZXP120 OZXP150 OZXP240	OS200	6...95 16...120 25...150 35...240	OSS200_L OSS200_L	1SCA115539R1001 1SCA115540R1001 1SCA115541R1001 1SCA115542R1001	3	0.09 0.15 0.18 0.27
OZXP240	OS250	35...240	-	1SCA115542R1001	3	0.27
OZXP240 OZXP300 OZXP2X240	OS400	35...240 95...300 2x(70...240)	- - -	1SCA115542R1001 1SCA115543R1001 1SCA115544R1001	3	0.27 0.42 1.38
OZXP2X240	OS630...800	2x(70...240)	OSS800_L	1SCA115544R1001	3	1.38

隔离开关熔断器组 PowerLine
附件


S01246A

OESAZW2


S00739A

OETLZW9


S00054B

OTZW25,
OETLZW11


S00055A

OETLZW12


S00058B

OTZW26


S00056A

OETLZW13


S00938A

OTZW10


S00053A

OETLZW3, 14, 15

正面操作的组合开关转换套件

型号	适用开关	标注	转轴间距 mm	工厂产品编号	包装 件	重量/块 kg
6极和8极开关机构 连杆中有孔，适合不同的轴间距。组合开关可水平或垂直安装。						
OESAZW2	OS32G-250	需要2个3或4极开关	45+(0-13) x 15	1SCA022078R1600	1	0.37
OETLZW9	OS400		60+(0-19) x 20	1SCA022061R3300		1.1
转换开关机构 连接2个开关，实现I-O-II功能。						
OTZW25	OS32G-250	需要2个3或4极开关	210+(0 - 18) x 20	1SCA022778R6920	1	2.8
OETLZW11	OS400		210+(0 - 11) x 20	1SCA022078R0030		3.0
OETLZW12	OS400		210+(0 - 20) x 20	1SCA022078R0200		4.6
旁路开关机构 2个开关与1个转换开关组合，实现旁路功能。例：在维修时使断路器旁路。(旁路附件可与其它附件结合使用)						
OTZW26	OS32G - 250	需要3个3或4极开关	210+(0 - 9) x 20 1和3之间: 250+(0 - 9) x 20	1和2之间: 1SCA022778R7060	1	3.3
OETLZW13	OS400		1和2之间: 210+(0 - 18) x 20 1和3之间: 250+(0 - 18) x 20	1SCA022078R0460	1	4.0
机械联锁机构 防止一台开关不在OFF位置时，另一台开关合闸到ON位置。						
OTZW10	OS32G-250	需要2个3或4极开关	190	1SCA022431R5280	1	0.40
OTZW14	OS400-800		250	1SCA022077R3410		0.70
OETLZW3	OS400-800		300	1SCA022049R0380		0.80
OETLZW15	OS400-1250		500	1SCA022081R9340		1.24

转换套件中的转轴和手柄

转换套件型号	单独订购		包含在转换套件中		可使用组合开关中其中一个的标准手柄或转轴	
	转轴	手柄	转轴	手柄	转轴	手柄
6极和8极开关						
OWP6DS1	x	-	-	-	-	x
OWP6DS2	x	-	-	-	-	x
OESAZW2	-	-	x (2 件)	OHB145J12	-	-
OETLZW9	-	-	-	-	x	x
转换开关						
OWC6DSH1	x (最小170mm长)	-	-	OHB65J6E011	-	-
OWC6DSH2	x (最小170mm长)	-	-	OHB65J6E011	-	-
OTZW25	-	-	x (2 件)	OHB95J12E011	-	-
OETLZW11	-	-	x (2 件)	OHB145J12E011	-	-
OETLZW12	-	-	x (2 件)	YASDA21	-	-
旁路开关						
OTZW26	-	-	x (3 件)	OHB95J12E011	-	-
OETLZW13	-	-	x (3 件)	YASDA 6	-	-
机械联锁						
OWM6DS1	x (2件，最小170mm长)	x (2 件)	-	-	-	-
OWM6DS2	x (2件，最小170mm长)	x (2 件)	-	-	-	-
OTZW10	-	-	-	-	x	x
OETLZW3	-	-	-	-	x	x
OETLZW14	-	-	-	-	x	x
OETLZW15	-	-	-	-	x	x

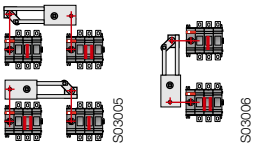
S03005 S03006

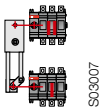
S03007

转换开关

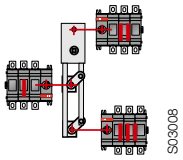
S03008

转换开关和旁路开关

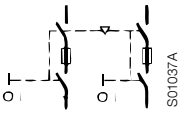
S01037A

机械联锁

功能图

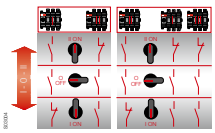

转换开关　旁路开关

锁紧附件

用于Castell、Lowe、Fletcher和Ronis联锁。
锁紧附件使开关可用于联锁系统，联锁系统未包括在内。

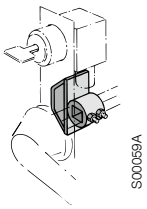
S00059A

OETLZW5

型号	适用开关	工厂产品编号	包装 件	重量 kg
OETLZW16	OS32G...250	1SCA022095R2070 1	0.17	
OETLZW5	OS400...1250	1SCA022052R3900 1	0.14	

隔离开关熔断器组 PowerLine
附件

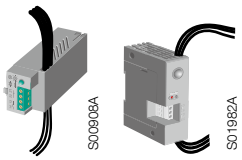

OFM_ OFS_

熔断器监测器（适用于交流应用）

包括辅助触头1NO+1NC，卡式安装到隔离开关熔断器组上。请参见手册OFM_OFS20GB。

型号	额定电压 Vac	工厂产品编号	包装 件	重量 kg
电子熔断器监测器（包括1NO+1NC辅助触头，安装在开关OS32G…1250或机械机构的侧面）				
OFS260 OFS690	100…260 380…690	1SCA022716R0180 1SCA022715R9920	1	0.16

OFMZX2

熔断器监测器安装附件

型号	适用开关	平端子规格 mm	工厂产品编号	包装 件	重量 kg
端子					
OFMZX2	OS_	2.8 - 0.8	1SCA022475R9910	6	0.01


OFD_

熔断器监测器（适用于直流应用）

型号	工厂产品编号	包装 件	重量 kg
OFD110EA	1SCA121775R1001	1	0.16
OFD500EA	1SCA121778R1001	1	0.16

熔断器监测器安装附件

型号	接线端子规格 mm	型号	工厂产品编号	包装 件	重量 kg
OS_	2.8-0.8	OFMZX2	1SCA022475R9910	6	0.01

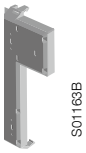

OSZ4

熔断器指示器 (DPMM)

型号	适用开关	极数	工厂产品编号	包装 件	重量 kg
OSZX3 OSZX4	OS250D...800D	3极 4极（中性）	1SCA101224R1001 1SCA101225R1001	1	0.15 0.20

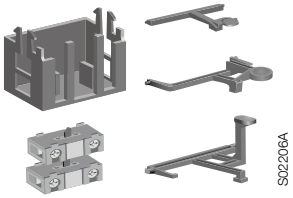

OSZX_

机械联锁套件和电气联锁

隔离开关OS250...800可以在机械机构内装联锁套件，用加挂锁实现在OFF位置的机械联锁，挂锁直径最大可到8 mm。

型号	适用开关	工厂产品编号	包装 件	重量 kg
在OFF位置联锁				
OTZT1A	OS32G...160G	1SCA106522R1001		0.21
OSZT1A	OS200...250_	1SCA106532R1001		0.32
OSZT2A	OS400_	1SCA106534R1001	1	0.75
OSZT3A	OS630...800_	1SCA106535R1001		1.20
OSZT4A	OS1250_	1SCA106536R1001		2.00
在ON和OFF位置联锁				
OTZT1L	OS32G...160G	1SCA106527R1001		0.21
OSZT1L	OS200...250_	1SCA106538R1001		0.32
OSZT2L	OS400_	1SCA106539R1001	1	0.75
OSZT3L	OS630...800_	1SCA106540R1001		1.20
OSZT4L	OS1250_	1SCA106541R1001		2.00

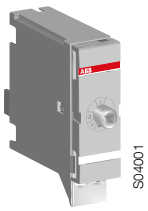

OSZT2...4_

OSZT1_

PDAL2_

S07005

OSGZD1

线圈

配合机械联锁套件再装上线圈，隔离开关就可以实现电气联锁了。在OFF位置或在ON和OFF两个位置都可以实现。电气联锁是按照“闭合回路原则”设计的，即当线圈失电时，A型的开关就不能回到ON位置，L型的开关不能回到ON位置或OFF位置。

型号	线圈电压	工厂产品编号	包装 件	重量 kg
AC线圈				
PDAL2/24 AC 60 Hz	24 VAC, 60 Hz	1SCA111350R1001	1	0.15
PDAL2/110 AC 50 Hz	110 VAC, 50 Hz	1SCA106543R1001		
PDAL2/110 AC 60 Hz	110 VAC, 60 Hz	1SCA107100R1001		
PDAL2/120 AC 60 Hz	120 VAC, 60 Hz	1SCA111353R1001		
PDAL2/208 AC 60 Hz	208 VAC, 60 Hz	1SCA107101R1001		
PDAL2/230 AC 50 Hz	230 VAC, 50 Hz	1SCA107102R1001		
PDAL2/240 AC 60 Hz	240 VAC, 60 Hz	1SCA111356R1001		
DC线圈				
PDAL2/24 DC	24 VDC	1SCA106542R1001	1	0.15
PDAL2/48 DC	48 VDC	1SCA107103R1001		
PDAL2/60 DC	60 VDC	1SCA107104R1001		
PDAL2/110 DC	110 VDC	1SCA107105R1001		
PDAL2/125 DC	125 VDC	1SCA111338R1001		
PDAL2/220 DC	220 VDC	1SCA112503R1001		

隔离开关熔断器组 PowerLine
附件 - FuseLine 低压熔断器 (DIN43620 型)

低压熔断器 - OFAFC
（符合 IEC60269）

3

型号	规格	额定电流 In A	额定电压	额定分断能力 kA	额定损耗功率 w	工厂产品编号	重量 kg	最小包装量
OFAFC000GG6		6				1SCA109531R1001		
OFAFC000GG10		10				1SCA109528R1001		
OFAFC000GG16		16				1SCA109529R1001		
OFAFC000GG20		20				1SCA109530R1001		
OFAFC000GG25		25				1SCA109532R1001		
OFAFC000GG32	000	32	500	120	≤ 7.5	1SCA109533R1001	0.12	10
OFAFC000GG40		40				1SCA109534R1001		
OFAFC000GG50		50				1SCA109535R1001		
OFAFC000GG63		63				1SCA109536R1001		
OFAFC000GG80		80				1SCA109537R1001		
OFAFC000GG100		100				1SCA109538R1001		
OFAFC00GG4		4				1SCA109539R1001		
OFAFC00GG6		6				1SCA108854R1001		
OFAFC00GG10		10				1SCA108856R1001		
OFAFC00GG16		16				1SCA108857R1001		
OFAFC00GG20		20				1SCA108858R1001		
OFAFC00GG25		25				1SCA108860R1001		
OFAFC00GG32		32				1SCA108861R1001		
OFAFC00GG35	00	35	500	120	≤ 12	1SCA109540R1001	0.2	6
OFAFC00GG40		40				1SCA108864R1001		
OFAFC00GG50		50				1SCA108866R1001		
OFAFC00GG63		63				1SCA108867R1001		
OFAFC00GG80		80				1SCA108868R1001		
OFAFC00GG100		100				1SCA108870R1001		
OFAFC00GG125		125				1SCA108894R1001		
OFAFC00GG160		160				1SCA109598R1001		
OFAFC1GG80		80				1SCA108901R1001		
OFAFC1GG100		100				1SCA108904R1001		
OFAFC1GG125		125				1SCA108906R1001		
OFAFC1GG160	1	160	500	120	≤ 23	1SCA108912R1001	0.52	1
OFAFC1GG200		200				1SCA108913R1001		
OFAFC1GG224		224				1SCA108915R1001		
OFAFC1GG250		250				1SCA108916R1001		
OFAFC2GG125		125				1SCA108927R1001		
OFAFC2GG160		160				1SCA108929R1001		
OFAFC2GG200		200				1SCA108930R1001		
OFAFC2GG224		224				1SCA108931R1001		
OFAFC2GG250	2	250	500	120	≤ 34	1SCA108932R1001	1.2	3
OFAFC2GG300		300				1SCA108933R1001		
OFAFC2GG315		315				1SCA108934R1001		
OFAFC2GG355		355				1SCA108935R1001		
OFAFC2GG400		400				1SCA108936R1001		
OFAFC3GG315		315				1SCA108939R1001		
OFAFC3GG355		355				1SCA108941R1001		
OFAFC3GG400		400	500	120	≤ 48	1SCA108944R1001	1.5	1
OFAFC3GG425	3	425				1SCA108946R1001		
OFAFC3GG500		500				1SCA108947R1001		
OFAFC3GG630		630				1SCA108948R1001		
OFAFC3GG800		800	480	80	≤ 51	1SCA108949R1001	1.3	1
OFALC4GG800		800			≤ 90	1SCA109581R1001		
OFALC4GG1000	4	1000	400	100	≤ 110	1SCA109583R1001	3.45	1
OFALC4GG1250		1250				1SCA109585R1001		

注：如果应用在直流系统中，当时间常数 ≤ 20 ms，其额定电压可按照公式 VDC = 0.7 VAC计算出。

型号说明

OFA FC 000 GG 16

- 16：额定电流
- GG：gG 型
- 000：熔断器规格
  000、00、1、2、3、4
- FC：额定电压
  FC : 500 V
  LC : 400 V
- OFA：型号
  OFA = 有填料封闭管式刀形触头熔断器 (NH 型熔断器)

隔离开关熔断器组 PowerLine
外形尺寸(mm) - 正面操作

OS32G...63G
侧端操作

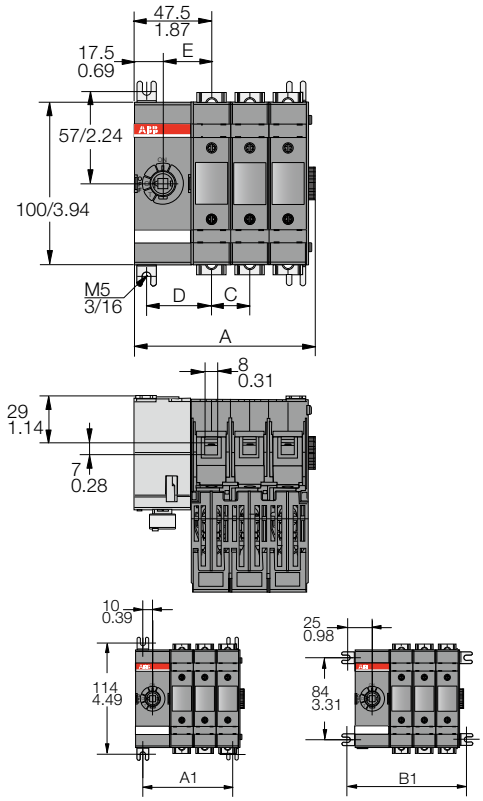

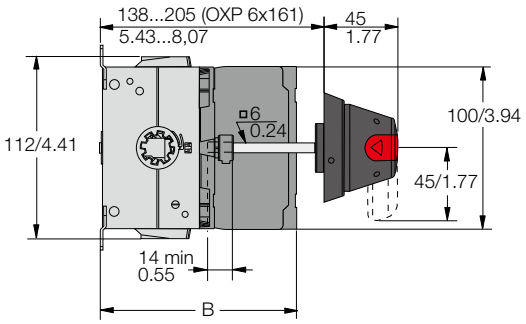

M00287/OS32-63G_01-04 A

OS32-63GD	D01	D02	D03	D04
A	64.5	88	111.5	135.5
B	120.5	120.5	120.5	120.5
C	-	23.5	23.5	23.5
D	40	40	40	40
E	30	30	30	30
A1	45	68.5	92	111.5
B1	75	98.5	122	145.5

极间操作

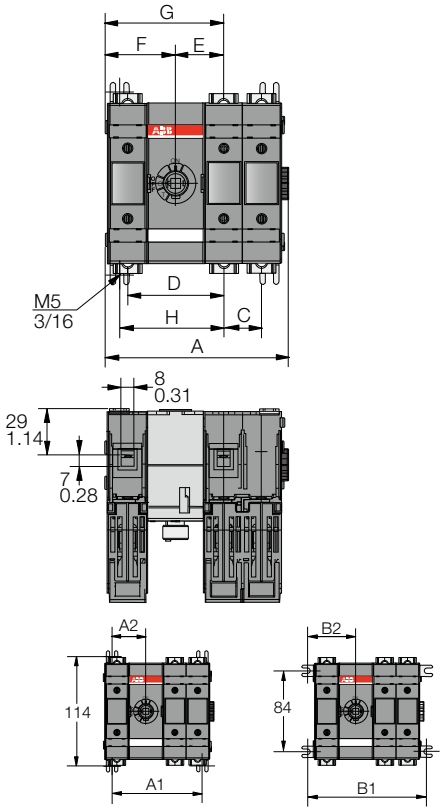

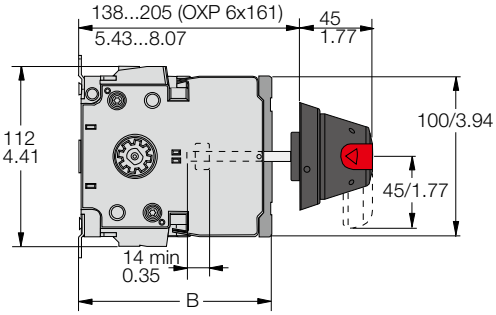

M00288/OS32-63G_11-22 A

OS32-63GD	D11	D12	D13	D22
A	91	114.5	138	138
B	120.5	120.5	120.5	120.5
C	-	23.5	23.5	23.5
D	60	60	60	60
E	30	30	30	30
F	44	44	44	67.5
G	74	74	74	97.5
A1	70	93.5	117	117
A2	35	35	35	58.5
B1	100	123.5	147	147
B2	50	50	50	73.5
B2	50	50	50	73.5

隔离开关熔断器组 PowerLine
外形尺寸(mm) - 正面操作

3

OS125...160G_P
侧端操作

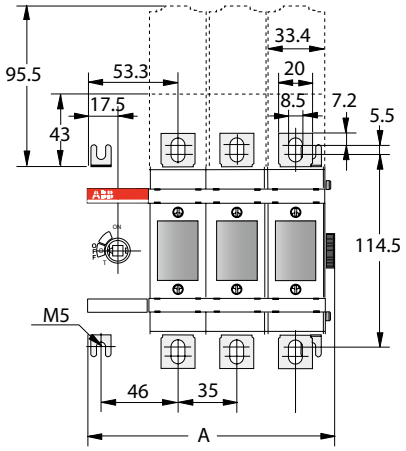

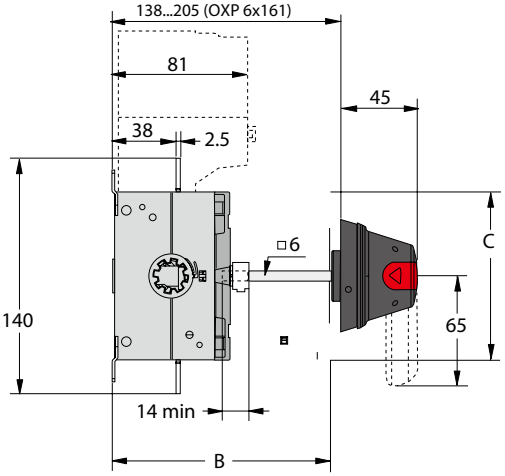

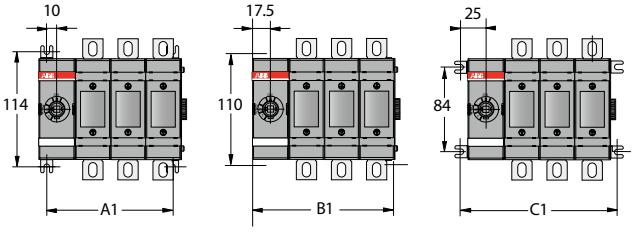

M00288/OS32-63G_11-22 A

OS125-160GD	D01	D02	D03	D04
A	76.5	111.5	146.5	181.5
B			130	
C			100	
A1	55	90	125	160
B1	70	105	140	175
C1	85	120	155	190

极间操作

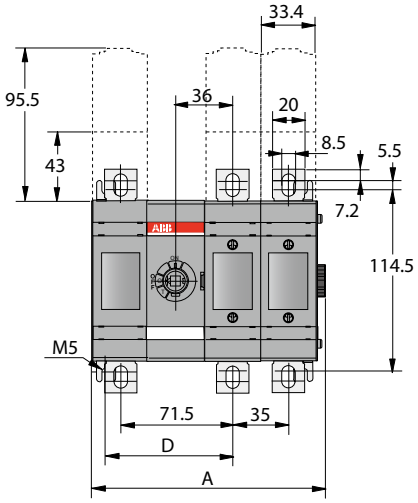

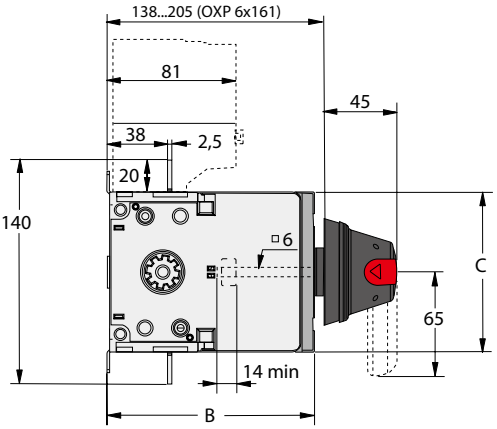

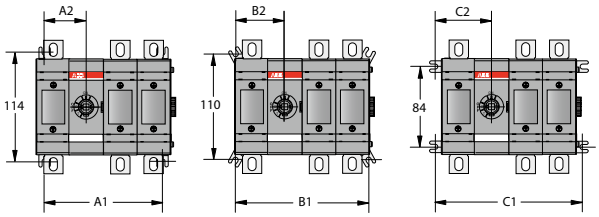

M00290/OS100-160G_11-22 A

OS125-160GD	D11	D12	D13	D22
A	113	148	183	183
B			130	
C			100	
D	81	81	81	116
A1	90	125	160	160
A2	45	45	45	80
B1	105	140	175	175
B2	52.5	52.5	52.5	87.5
C1	120	155	190	190
C2	60	60	60	95

隔离开关熔断器组 PowerLine
外形尺寸(mm) - 正面操作

OS250_P
侧端操作

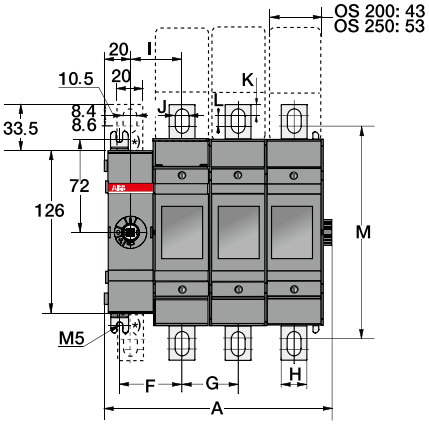

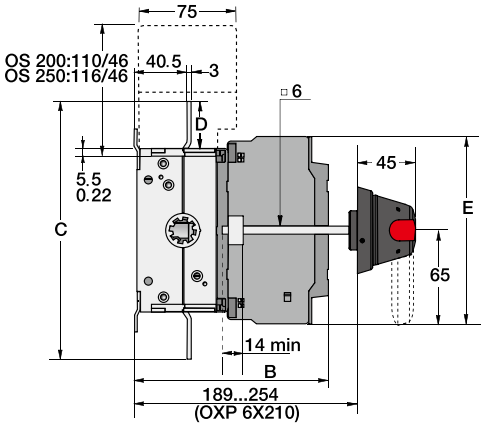

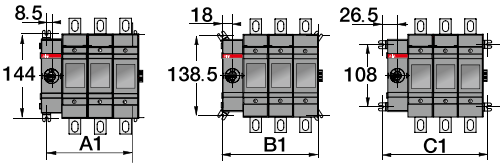

*) OS_N3

OS250	D01	D02	D03	D04
A	99.5	153.5	207.5	261.5
B		154		
C		193		
D		33.5		
E		148.5		
F		53.5		
G	-	54	54	54
H		25		
I		45		
J		11		
K		11.5		
L		4		
M		162		
A1	70.5	124.5	178.5	232.5
B1	89.5	143.5	197.5	251.5
C1	106.5	160.5	214.5	268.5

M00008/OS200_250_01_04 H

极间操作

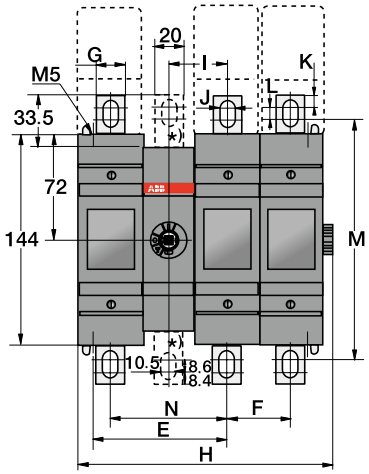

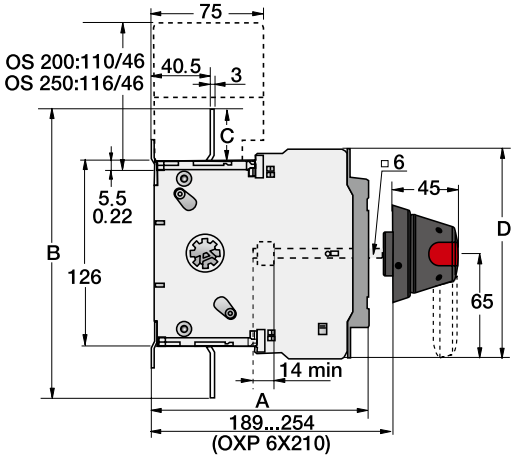

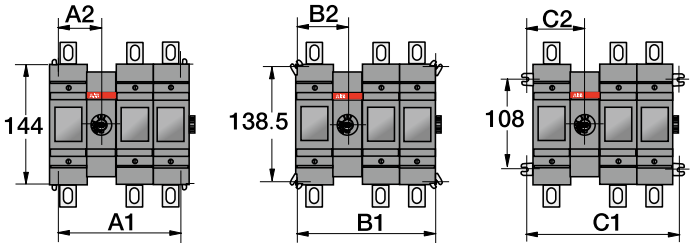

*) OS_N3:

OS250	D11	D12	D13	D22
A			154	
B			193	
C			33.5	
D			148.5	
E	112.5	112.5	112.5	161
F			54	
G			25	
H	152	206	206	206
I			45	
J			11	
K			11.5	
L			4	
M			162	
N			90	
A1	124	178	232	232
A2	62	62	62	116
B1	143	197	251	251
B2	71.5	71.5	71.5	125.5
C1	160	214	268	268
C2	80	80	80	134

M00014/OS200_250_11_22 H

隔离开关熔断器组 PowerLine
外形尺寸(mm) - 正面操作

OS 400_P

侧端操作

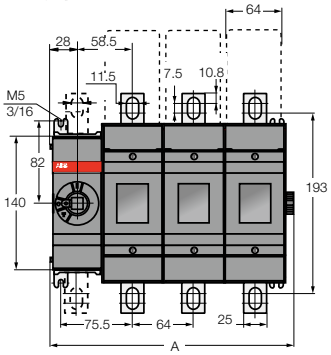

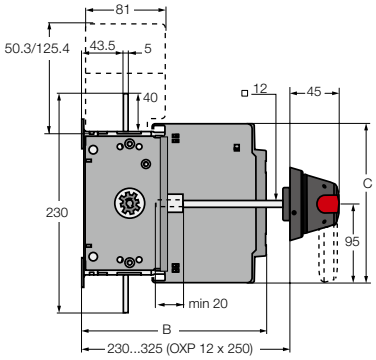

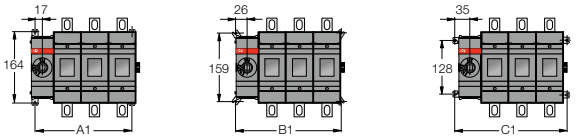

C000014 /OS 400_001_04 A

OS400	D01	D02	D03	D04
A	127	191	255	319
B	193			
C	166			
A1	98.5	162.5	226.5	290.5
B1	116.5	180.5	244.5	308.5
C1	134.5	198 5	262.5	326.5

极间操作

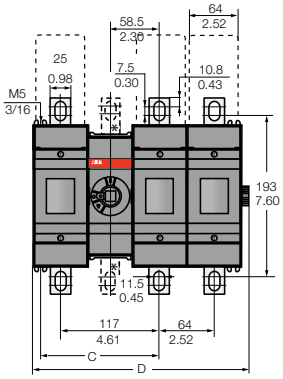

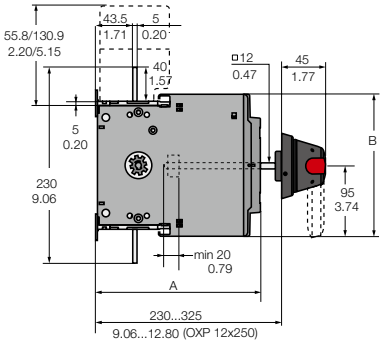

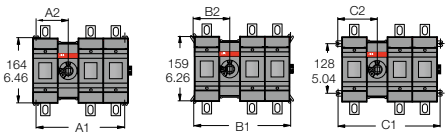

*) OS_N3

C000011/OS315-400_11_22 B

OS400	D11	D12	D13	D21	D22
A			193		
B			166		
C	140	140	140	204	204
D	190	254	318	254	318
A1	163	227	291	227	291
A2	81.5	81.5	81.5	145.5	145.5
B1	181	245	309	245	309
B2	90.5	90.5	90.5	154.5	154.5
C1	199	263	327	263	327
C2	99.5	99.5	99.5	163.5	163.5

OS630_P 和 OS800_P

侧端操作

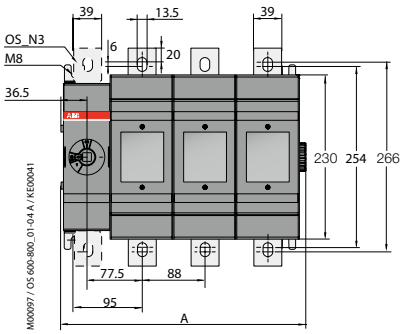

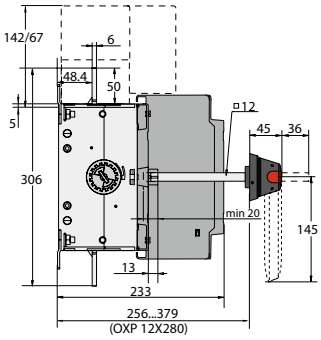

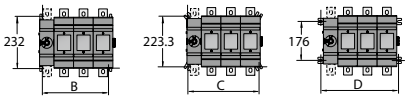

	D01	D02	D03	D04
A	167	255	343	431
B	120	208	296	384
C	150	238	326	414
D	176	264	352	440

极间操作

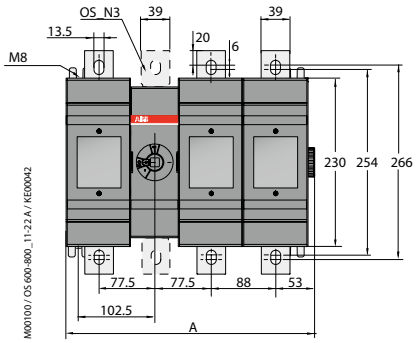

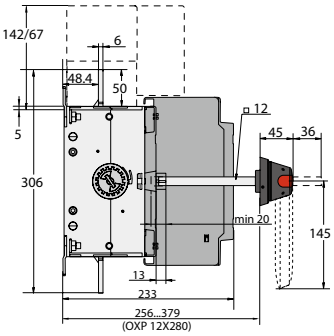

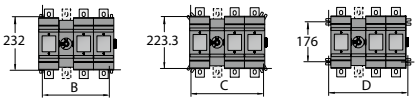

	D11	D12	D13	D14
A	253	341	429	429
B	205	293	381	381
C	235	323	411	411
D	261	349	437	437

隔离开关熔断器组 PowerLine
外形尺寸(mm) - 正面操作

OS1250_P
侧端操作

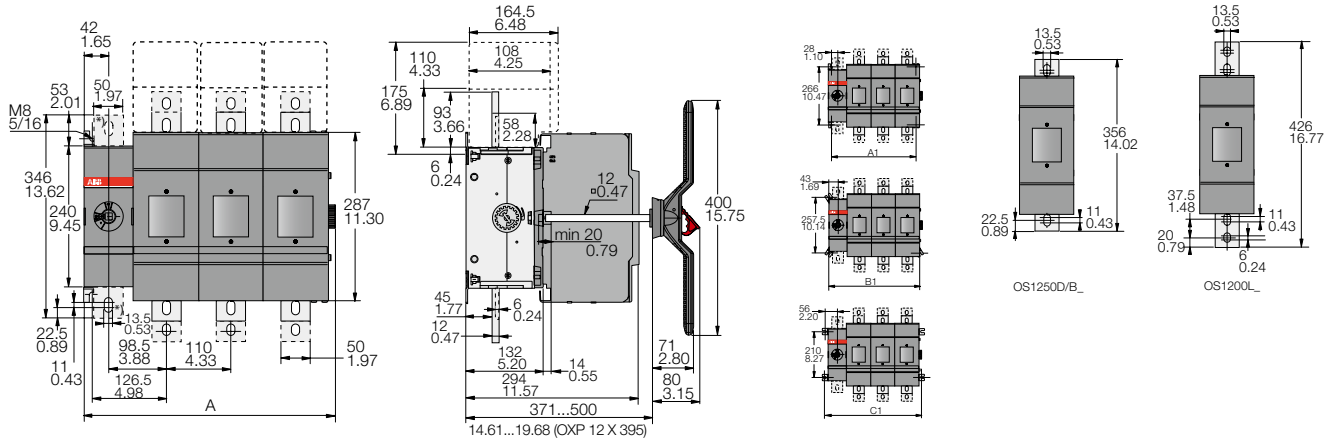

M00207/OS1200-1250_01-04 A

*) N3- types

OS1200/OS1250				
	D01	D02	D03	D04
A	209	319	429	429
A1	166	276	386	386
B1	196	306	416	416
C1	222	332	442	442

极间操作

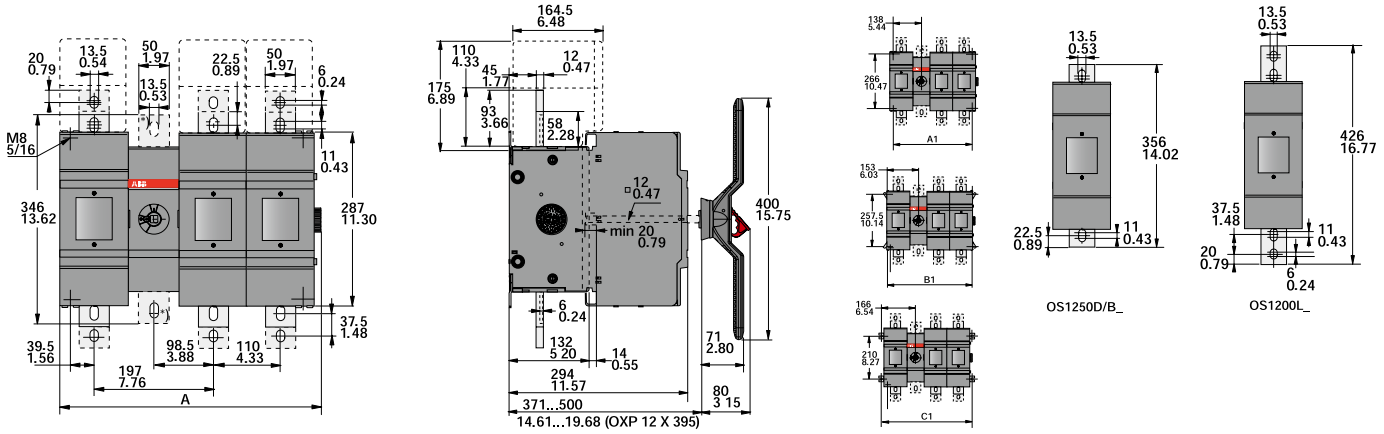

*) N3- types

M00208/OS1200-1250_11-22 A

OS1250				
	D11	D12	D13	D22
A	322	432	542	542
A1	276	386	496	496
B1	306	416	526	526
C1	322	442	552	552

隔离开关熔断器组 PowerLine
外形尺寸(mm) - 正面操作

3

OS32G_K...OS160G_K

OS32G_K, OS63G_K

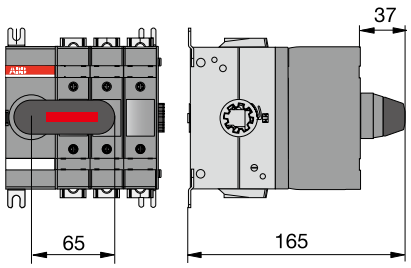

OS160G_K

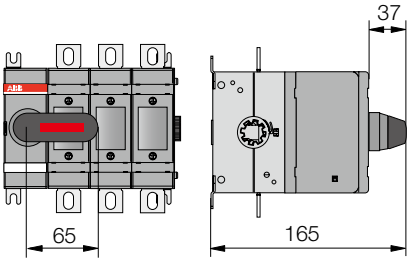

OS 250_K

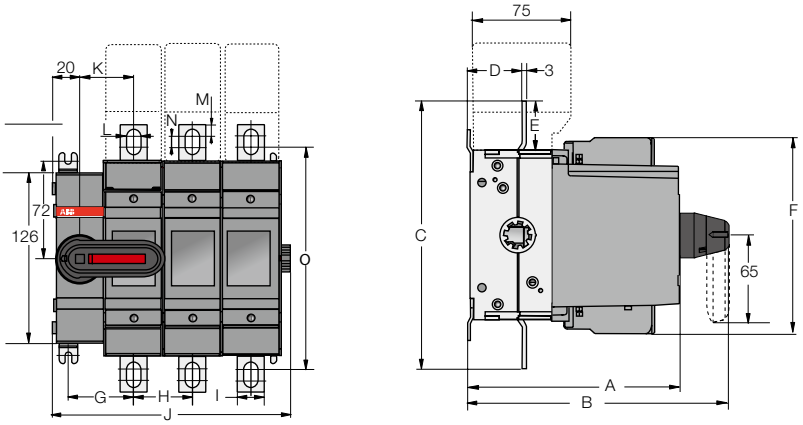

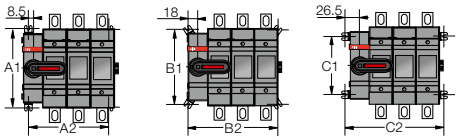

M00080/OS 200_250_01_04K C

OS250_K	D01	D02	D03	D04
A	154	154	154	154
B	191	191	191	191
C	193	193	193	193
D	40.5	40.5	40.5	40.5
E	33.5	33.5	33.5	33.5
F	148.5	148.5	148.5	148.5
G	53.5	53.5	53.5	53.5
H	-	54	54	54
I	25	25	25	25
J	99.5	153.5	207.5	261.5
K	45	45	45	45
L	11	11	11	11
M	11.5	11.5	11.5	11.5
N	4	4	4	4
O	162	162	162	162

OS250K	D01	D02	D03	D04
A1	144	144	144	144
A2	70.5	124.5	178.5	232.5
B1	138.5	138.5	138.5	138.5
B2	89.5	143.5	197.5	251.5
C1	108	108	108	108
C2	106.5	160.5	214.5	268.5

OS 400_K

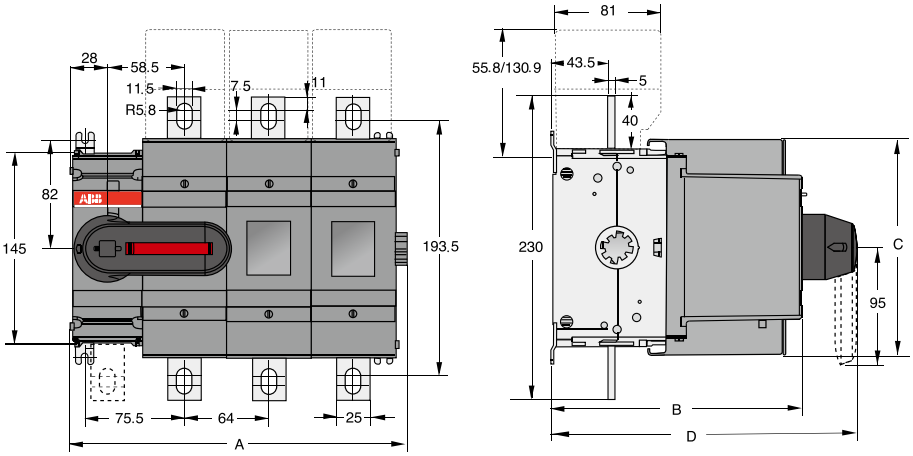

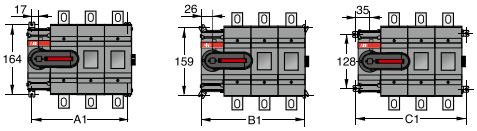

M00081/OS 315_400_01_04K B

OS400	D01K	D02K	D03K	D04K
A	127	191	255	319
B	193	193	193	193
C	166	166	166	166
D	236	236	236	236
A1	98.5	162.5	226.5	290.5
B1	116.5	180.5	244.5	308.5
C1	134.5	198.5	262.5	326.5

隔离开关熔断器组 PowerLine
外形尺寸(mm) - 正面操作（带直接安装式手柄）

OS 630_K 和 OS 800_K

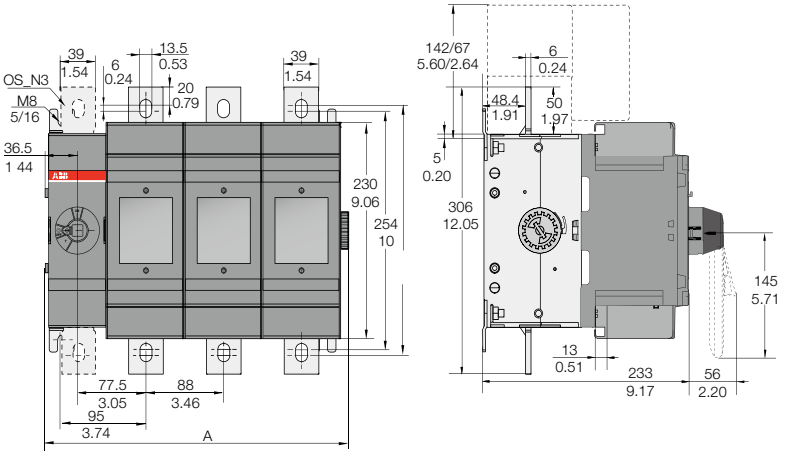

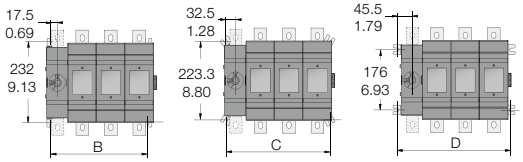

M00229/OS 600_800_01_04K A

	D01	D02	D03	D04
A	167	255	343	431
B	120	208	296	384
C	150	238	326	414
D	176	264	352	440

OS 1250_K

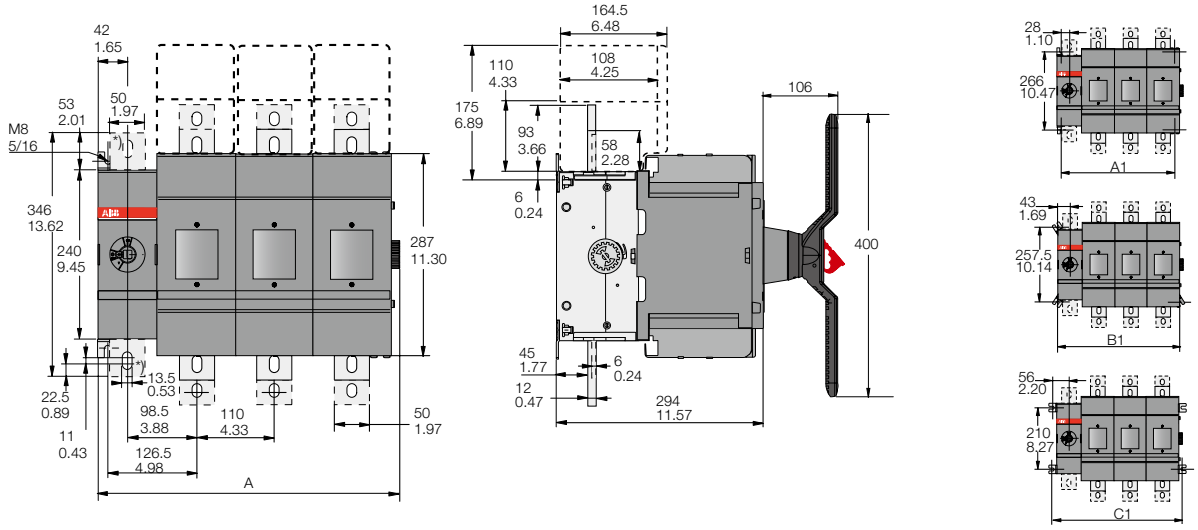

*) N3- type s

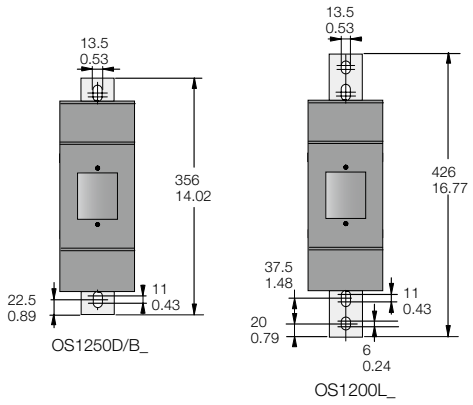

M00231 / OS1200-1250_01-04K A

OS1250				
	D01	D02	D03	D04
A	209	319	429	539
A1	166	276	386	496
B1	196	306	416	526
C1	222	332	442	552

隔离开关熔断器组 PowerLine
外形尺寸(mm) - 侧面操作

OS32G...63GDS

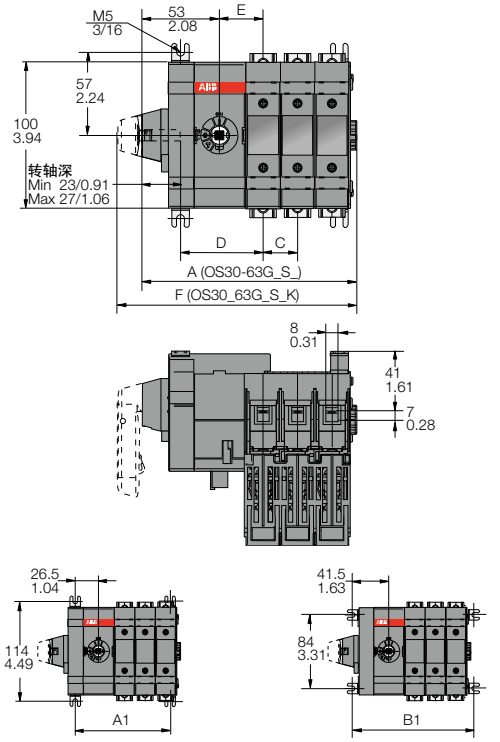

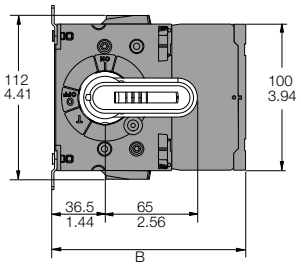

M00296/OS30_63G_01_04S A

OS32-63G	DS01	DS02	DS03	DS04
A	99.5	123	146.5	170
B	132.5	132.5	132.5	132.5
C	-	23.5	23.5	23.5
D	56.5	56.5	56.5	56.5
E	30	30	30	30
F	116.5	140	163.5	187
A1	61.5	85	108.5	132
B1	91.5	115	138.5	162.5

OS125G...160GDS_

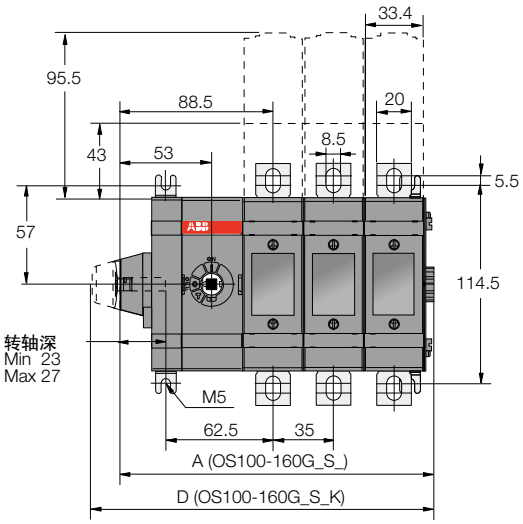

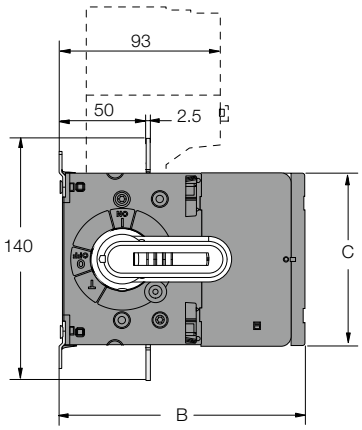

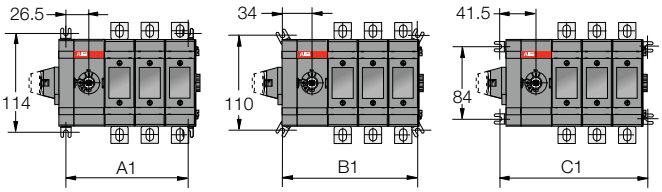

M00298/OS100_160G_S01_04 A

OS125-160G	D01	D02	D03	D04
A	111.5	146.5	181.5	216.5
B	142	142	142	142
C	100	100	100	100
D	128.5	163.5	198.5	233.5
A1	71.5	106.5	141.5	176.5
B1	86.5	121.5	156.5	191.5
C1	101.5	136.5	171.5	206.5

隔离开关熔断器组 PowerLine
外形尺寸(mm) - 侧面操作（带直接安装式手柄）

OS400DS_

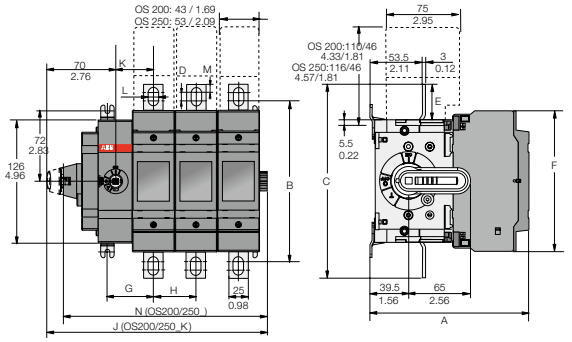

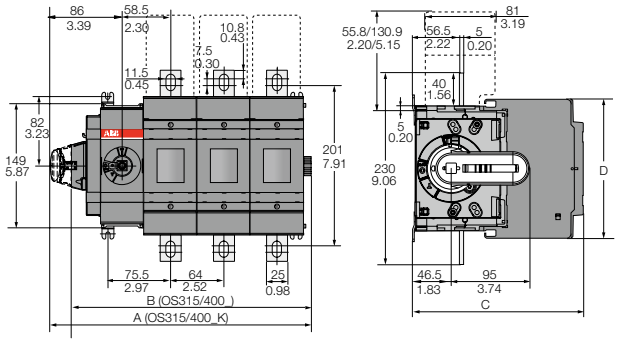

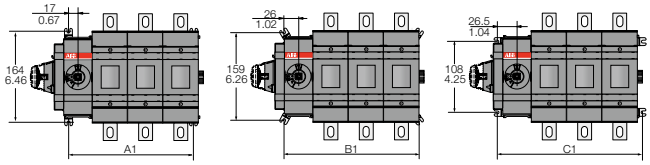

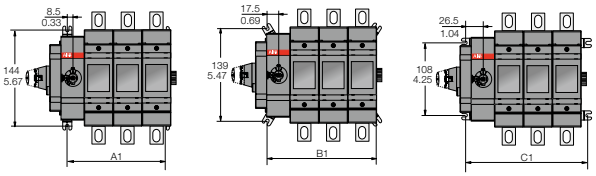

M00153/OS200-250_S01-04_ A

OS250_, OS250_K	DS01		DS02		DS03		DS04	
A	154.0	6.06	154.0	6.06	154.0	6.06	154.0	6.06
B	162.0	6.38	162.0	6.38	162.0	6.38	162.0	6.38
C	193.0	7.60	193.0	7.60	193.0	7.60	193.0	7.60
D	4.0	0.16	4.0	0.16	4.0	0.16	4.0	0.16
E	33.5	1.32	33.5	1.32	33.5	1.32	33.5	1.32
F	148.5	5.85	148.5	5.85	148.5	5.85	148.5	5.85
G	53.5	2.11	53.5	2.11	53.5	2.11	53.5	2.11
H	-	-	54.0	2.13	54.0	2.13	54.0	2.13
I	25.0	0.98	25.0	0.98	25.0	0.98	25.0	0.98
J	148.5	5.85	202.5	7.97	256.5	10.10	310.5	12.22
K	45.0	1.77	45.0	1.77	45.0	1.77	45.0	1.77
L	11.0	0.43	11.0	0.43	11.0	0.43	11.0	0.43
M	11.5	0.45	11.5	0.45	11.5	0.45	11.5	0.45
N	131.5	5.18	186.0	7.32	240.0	9.45	294.0	11.57
A1	70.5	2.78	124.5	4.90	178.5	7.03	232.5	9.15
B1	89.5	3.52	143.5	5.65	197.5	7.78	251.5	9.90
C1	106.5	4.19	214.5	8.44	268.5	10.57	322.5	12.70

M00154/OS315-400_S01-04_ A

OS400_, OS400_K	DS01	DS02	DS03	DS04
A	185.0	249.0	313.0	377.0
B	160.0	224.0	288.0	352.0
C	193.0	193.0	193.0	193.0
D	166.0	166.0	166.0	166.0
A1	98.5	162.5	226.5	290.5
B1	116.5	180.5	244.5	308.5
C1	134.5	198.5	262.5	326.5

OS630DS_ 和 OS800DS_

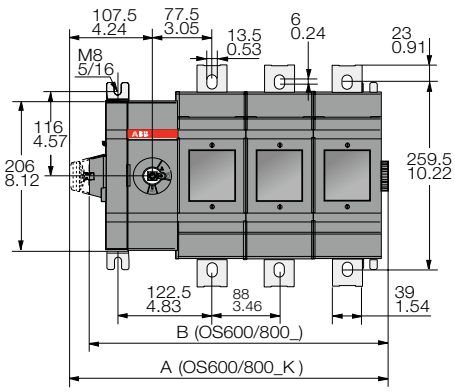

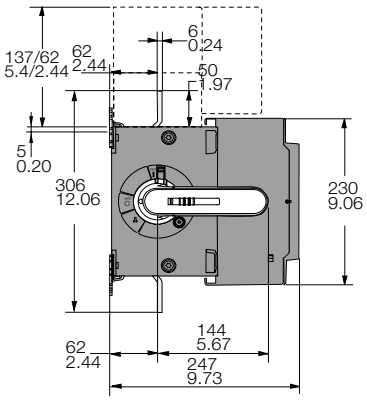

M00146/OS600-800_S01_-04_C

OS630/800_ , OS630/800_K	DS01	DS02	DS03	DS04
A	238	326	414	502
B	213	301	389	477
A1	147.5	235.5	323.5	411.5
B1	177.5	265.5	353.5	441.5
C1	203.5	291.5	379.5	467.5

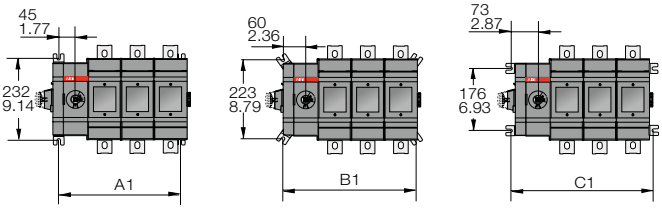

隔离开关熔断器组 PowerLine
外形尺寸(mm) - 附件

OFD直流熔断器监测器

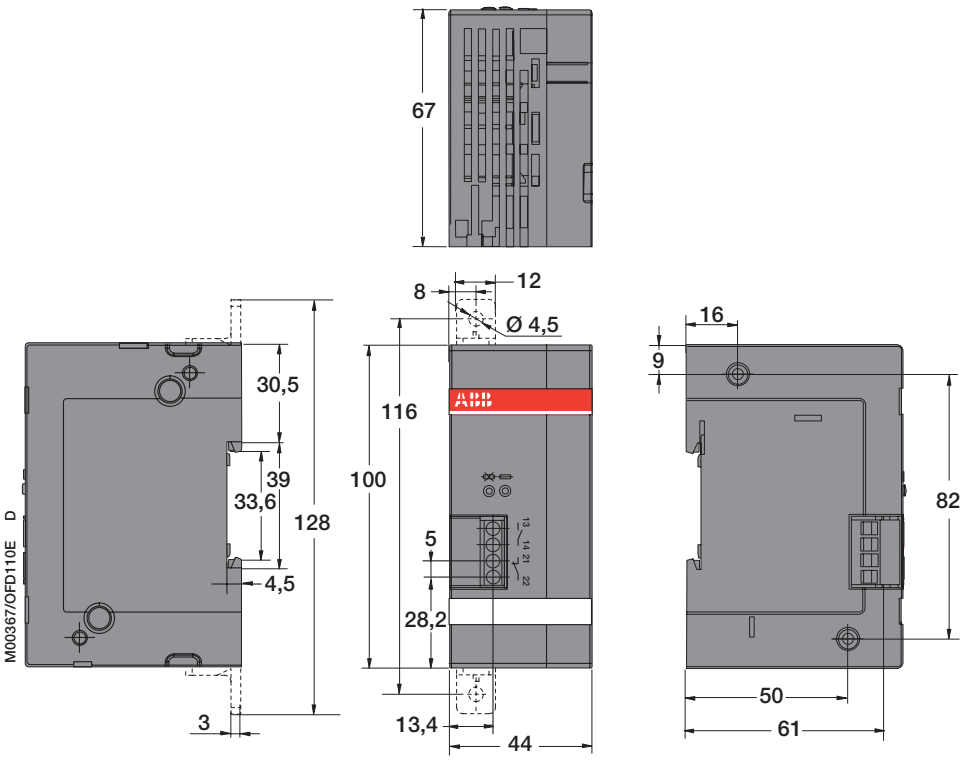

塑料手柄

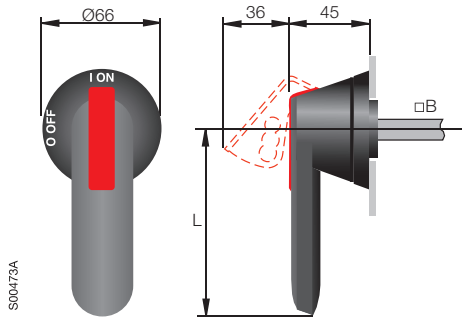

型号	手柄长度 (L) [mm]	转轴直径 (B)
OH_45J6	45	6
OH_65J6	65	
OH_95J12	95	12
OH_125J12	125	
OH_145J12	145	
OH_175J12	175	
OH_275J12	275	

门上开孔尺寸 (用于OH_手柄)

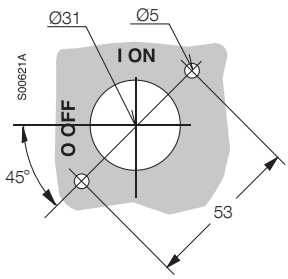

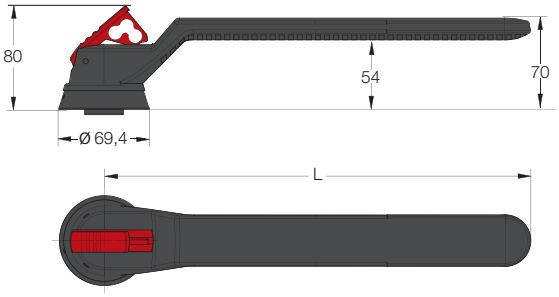

手柄型号	长度
OH_274J12	274
OH_330J12	330

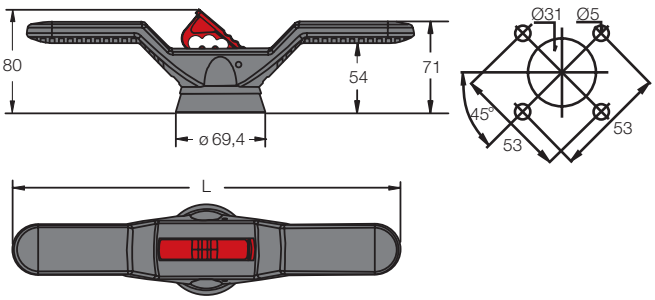

手柄型号	长度
OHB150J12P	300
OHB200J12P	400

隔离开关熔断器组 PowerLine
外形尺寸(mm) - 附件

金属手柄

YASDA 7, 8 (A=220)
YASDA 35 (A=320)

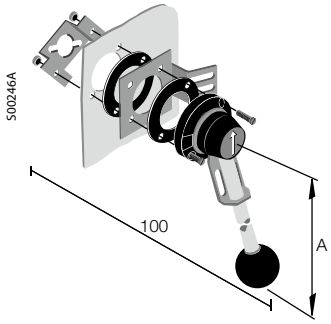

门上开孔尺寸（用于YASDA）

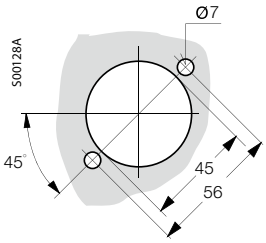

不锈钢手柄

OHM_

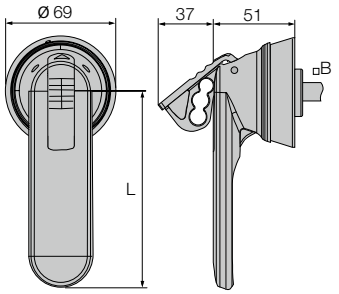

门上开孔尺寸

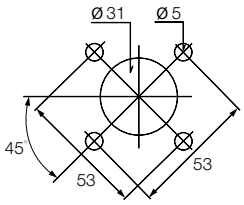

M00133/13OHM45-275L-A/KE00020

手柄型号	OHM65L6	OHM125L12	OHM175L12	OHM275L12
L	65	125	175	275
B	6	12	12	12

铰链与转轴之间的最小长度L

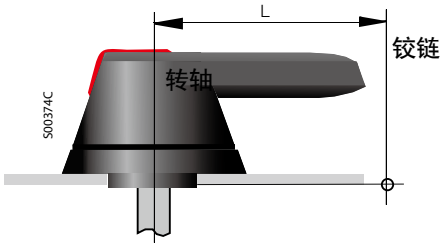

适用手柄	规格 [A]	L [mm]
OH_65J_	32...250	60
OH_95J_	400	95
OH_125J_, OH_145J_	630...800	150
OH_175J_ OH_275J_	630...800	175 275
YASDA7, 8	630...800	220
OH_274J_ OH_330J_	1250	274 330

隔离开关熔断器组 PowerLine
外形尺寸(mm) - 附件

3

6极和8极隔离开关熔断器组

OESAZW 2

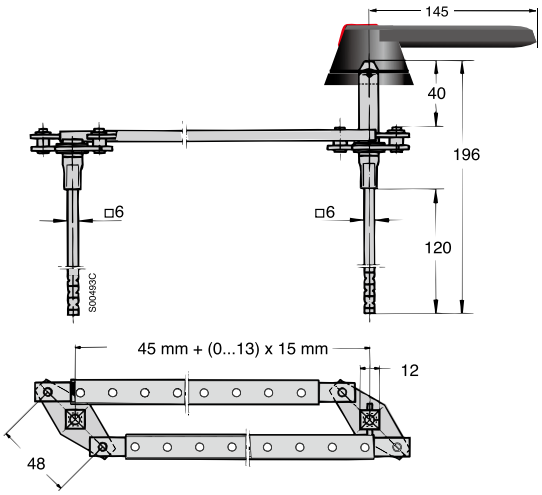

OETLZW 9

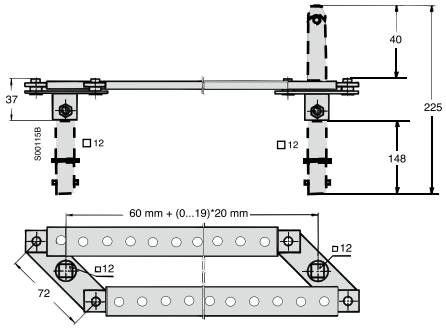

转换和旁路隔离开关熔断器组

OETLZW11

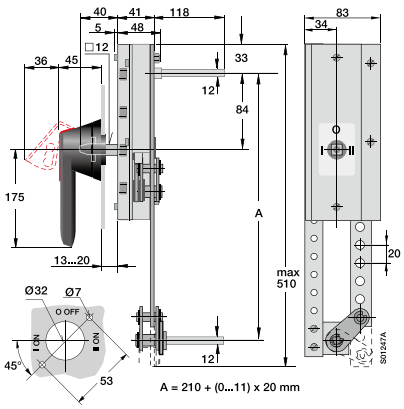

OETLZW12, 13

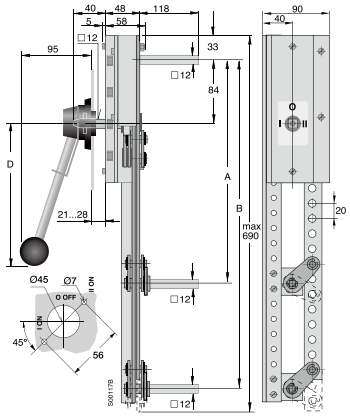

	A	BD	
OETLZW 12	210+(0...18)X20 mm		220 mm
OETLZW 13	210+(0...18)X20 mm	250+(0...18)X20 mm	320 mm

机械联锁

OETLZW 3, 14, 15

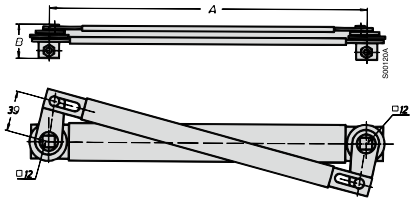

OETLZW 3 : A= 300, B= 31
OETLZW 14: A= 250, B= 31
OETLZW 15: A0=500, B= 36

OTZW 25

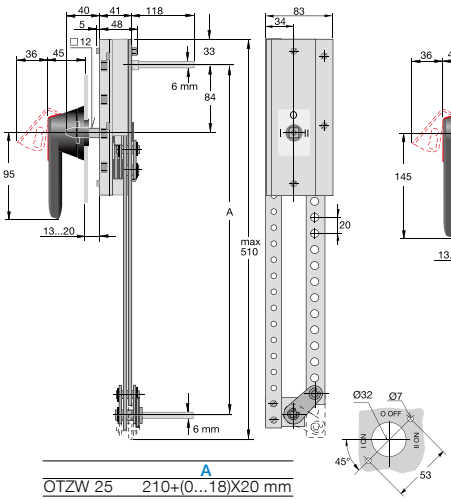

	A
OTZW 25	210+(0...18)X20 mm

OTZW 26

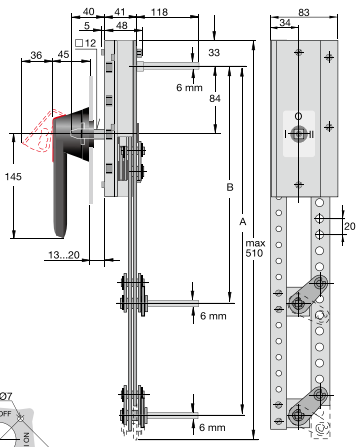

	A	B
OTZW 26	210+(0...9)X20 mm	210+(0...9)X20 mm

OTZW 10

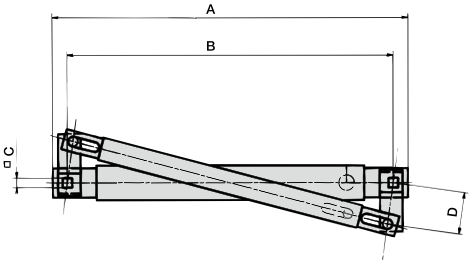

S00119A

型号	A	B	C	D
OTZW10	206	190	6	30

隔离开关熔断器组 PowerLine
手柄指示、触头功能

手柄指示和功能

- 手柄可靠指示触头位置，绝对可靠。如果触头熔焊，手柄不能达到OFF 位置，仅可保持在ON-OFF之间，门保持联锁不能打开，手柄不能加挂锁。
- 当使用试验手柄把开关操作到试验位置时，试验辅助触头改变位置，主触头保持分开状态。

辅助触头和试验指示位置

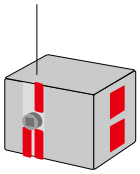

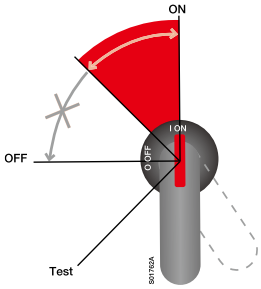

主和辅助触头的ON和OFF功能

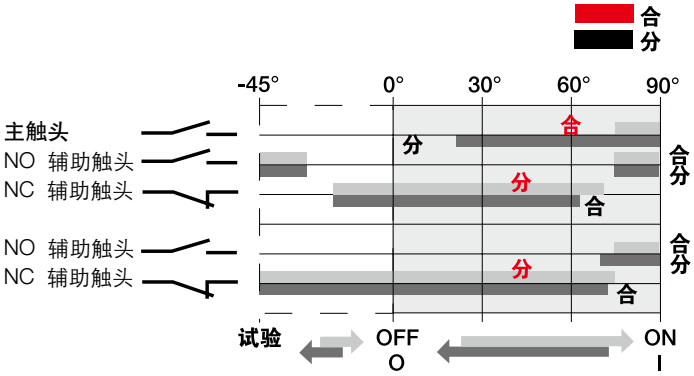

3

OS32G...1250

辅助触头	触头规格
OA1G10	1NO
OA3G01	1NC

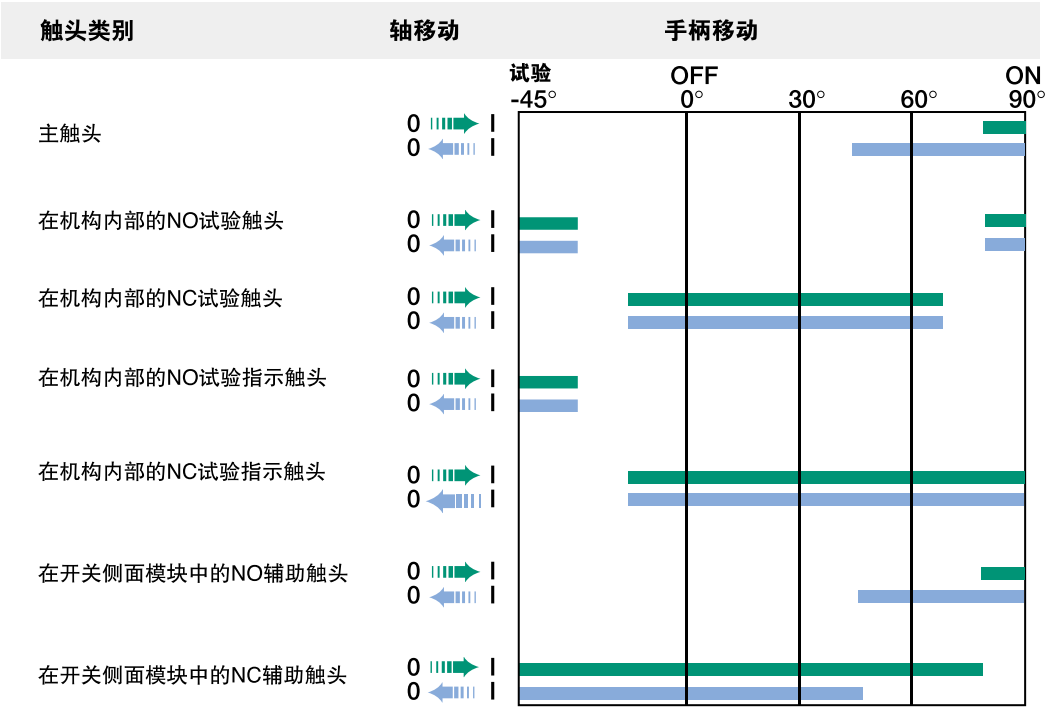

—

联系我们
www.abb.com.cn
ABB (中国) 客户服务热线
电话 : 800-820-9696 / 400-820-9696
电邮 : contact.center@cn.abb.com

ABB低压产品及系统

ABB电气官方微信

ABB直通车

ABB Connect
一站式数字化助理

ABB中国客户服务中心

1SXF300001C2001 Rev E 09-2023
SH-HG