Doc. N.° 1SDH002011A1511 - ECN000213310 - Rev. G

# SACE Tmax XT

**YO - Sganciatore di apertura cablato e non cablato, per XT5 - XT6 interruttore fisso/rimovibile.**
**YO - Wired and non-wired opening release for XT5 - XT6 fixed/plug-in circuit-breakers.**
**YO - Arbeitsstromauslöser, verdrahtet und nicht verdrahtet, für Leistungsschalter XT5 - XT6 vom festen Typ/Steckbaren.**
**YO - Déclencheur d'ouverture à émission câblé et non câblé, pour disjoncteur XT5 - XT6 fixe/debrochable.**
**YO - Relé de apertura cableado y no cableado, para interruptor XT5 - XT6 fijo/removible.**
**YO -** 用于**XT5-XT6** 固定式/插入式断路器的带导线和不带导线分励脱扣器.

**XT5 - XT6**

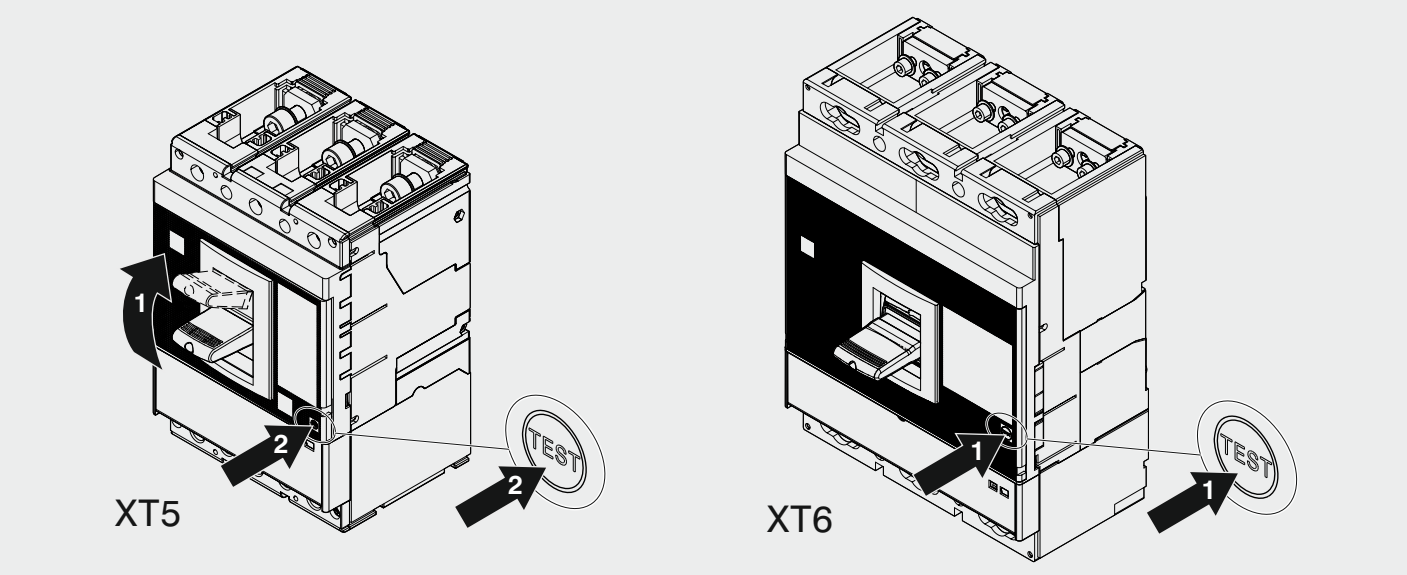


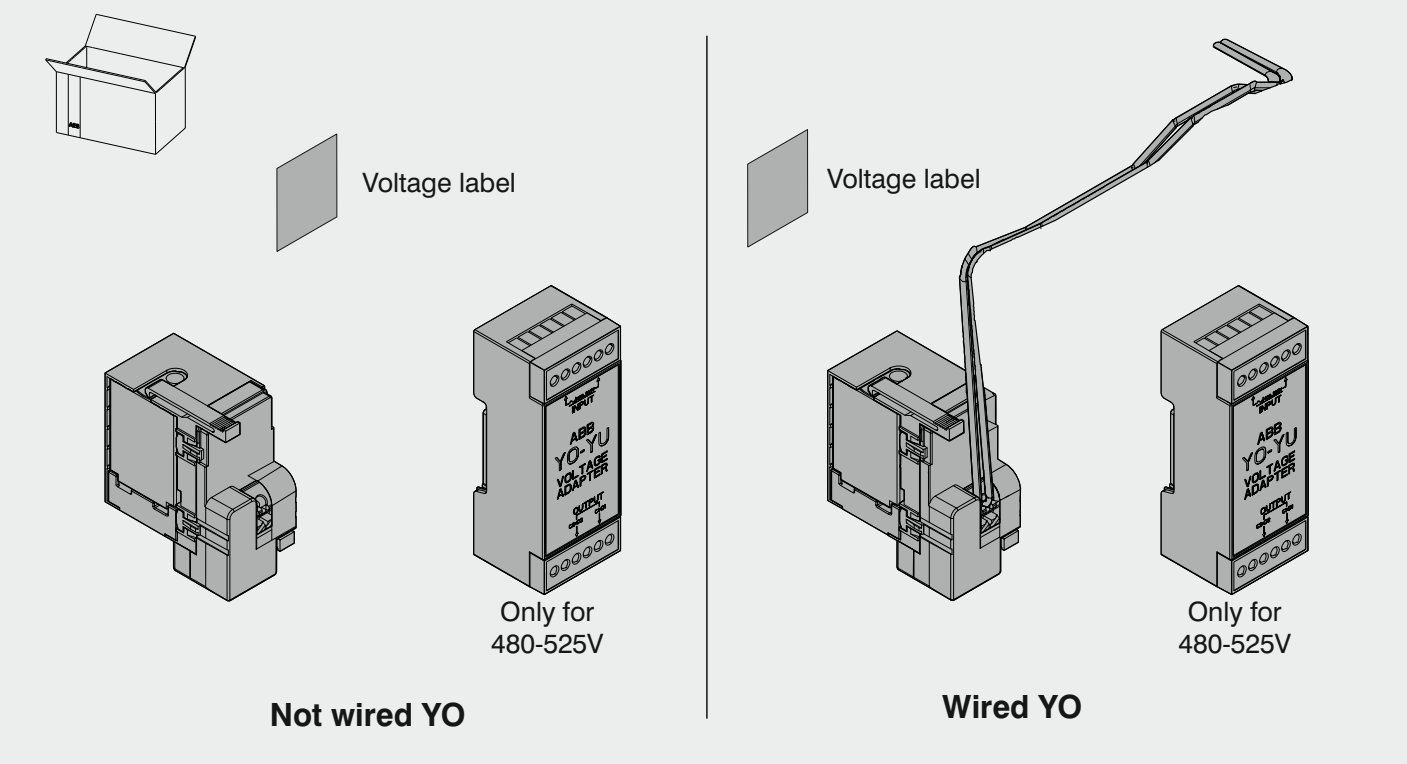

1 XT5

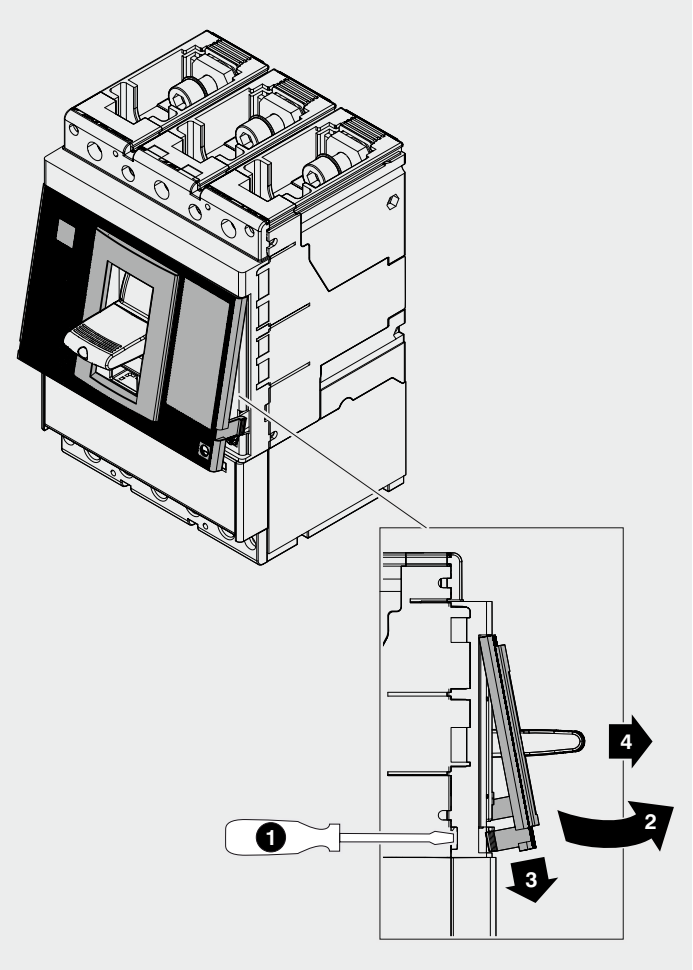


2 XT5

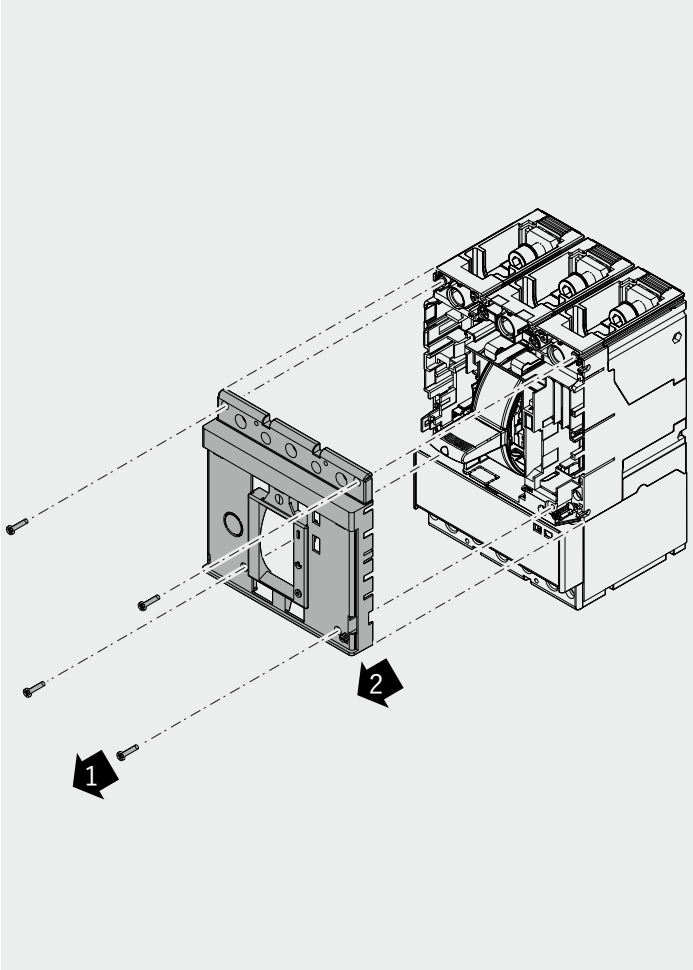


3 XT6

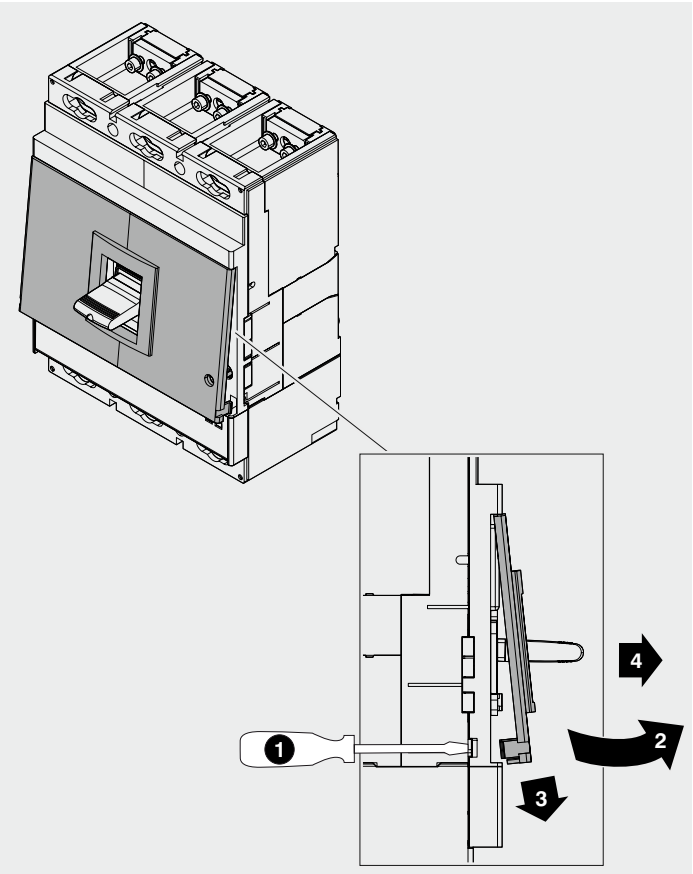


4 XT6

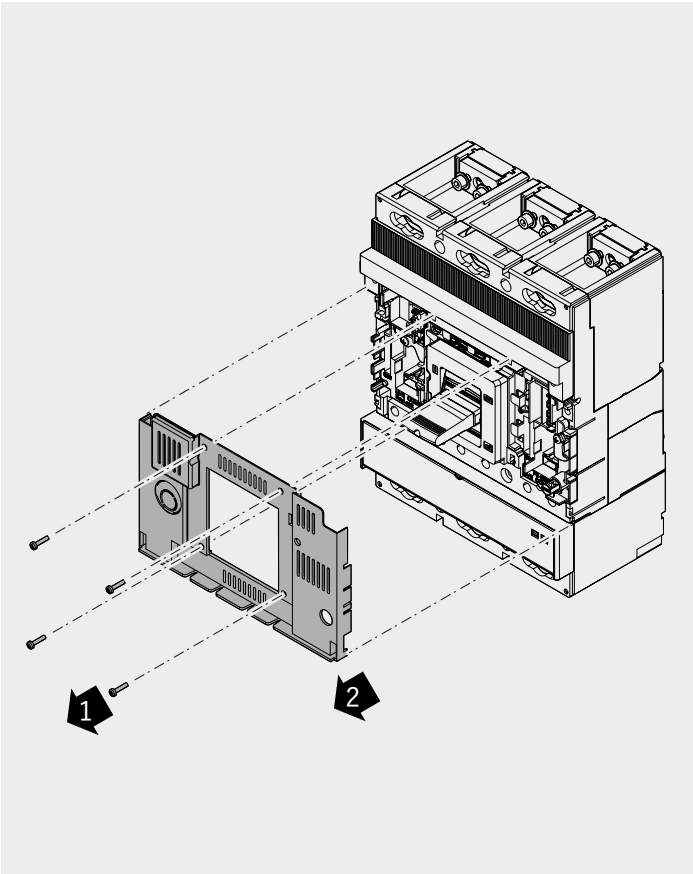

## 5 XT6

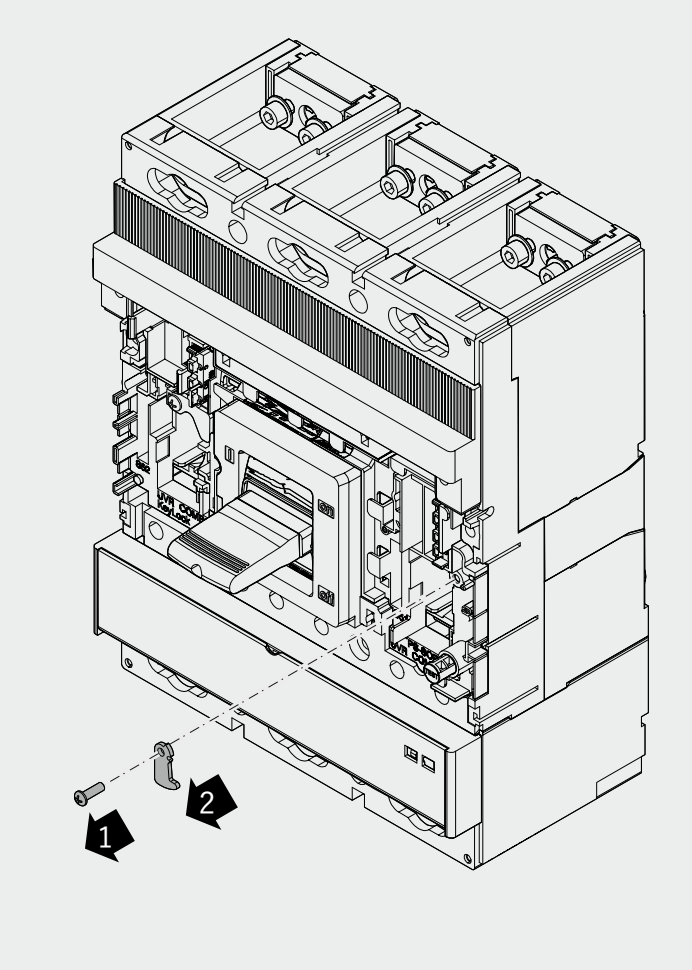


## 6 Only for not wired YO

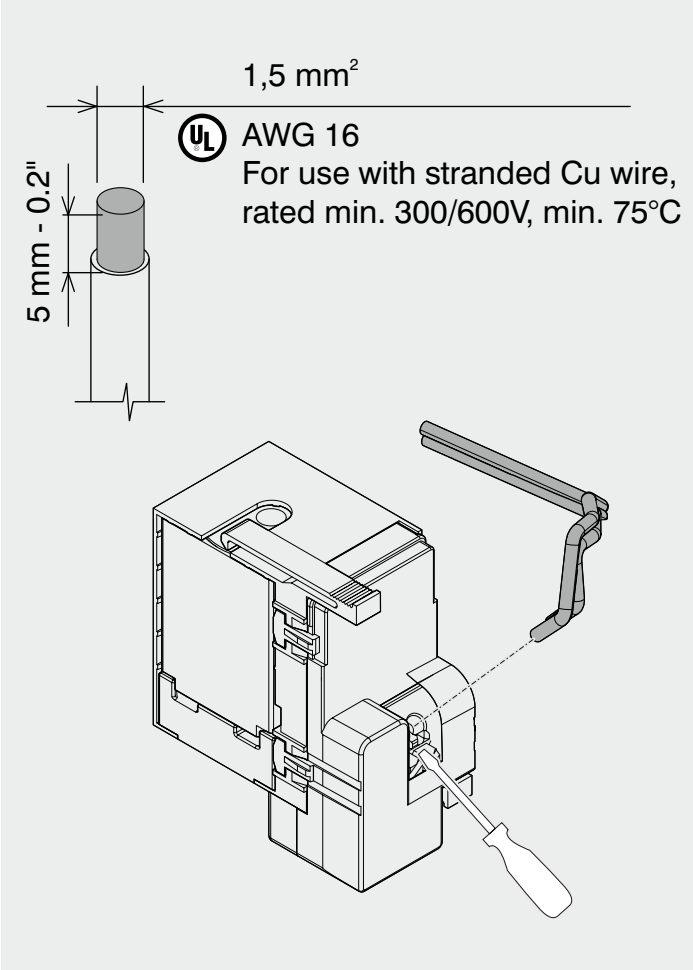


## 7 YO Right - XT5

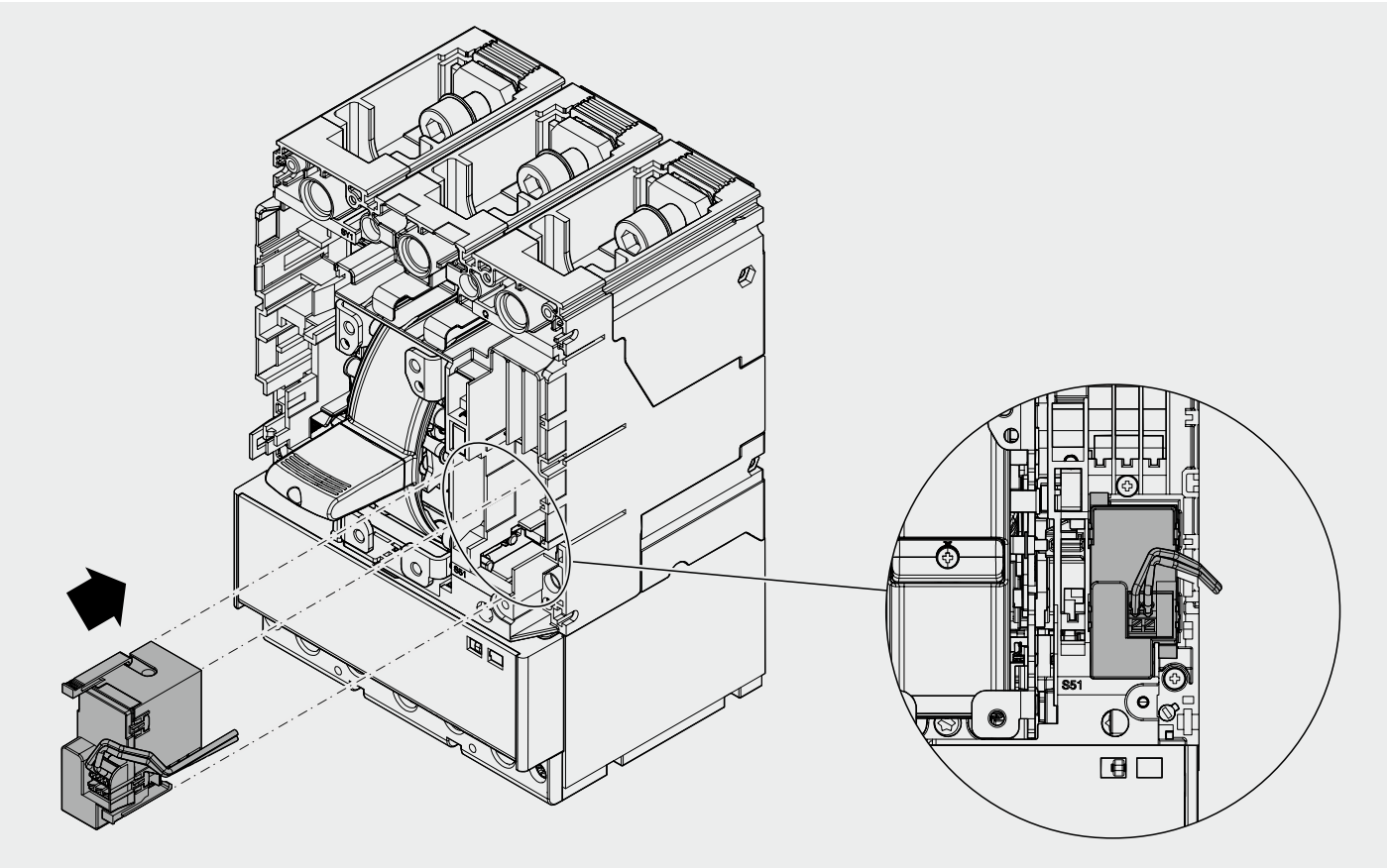

**8** **YO Right - XT6**

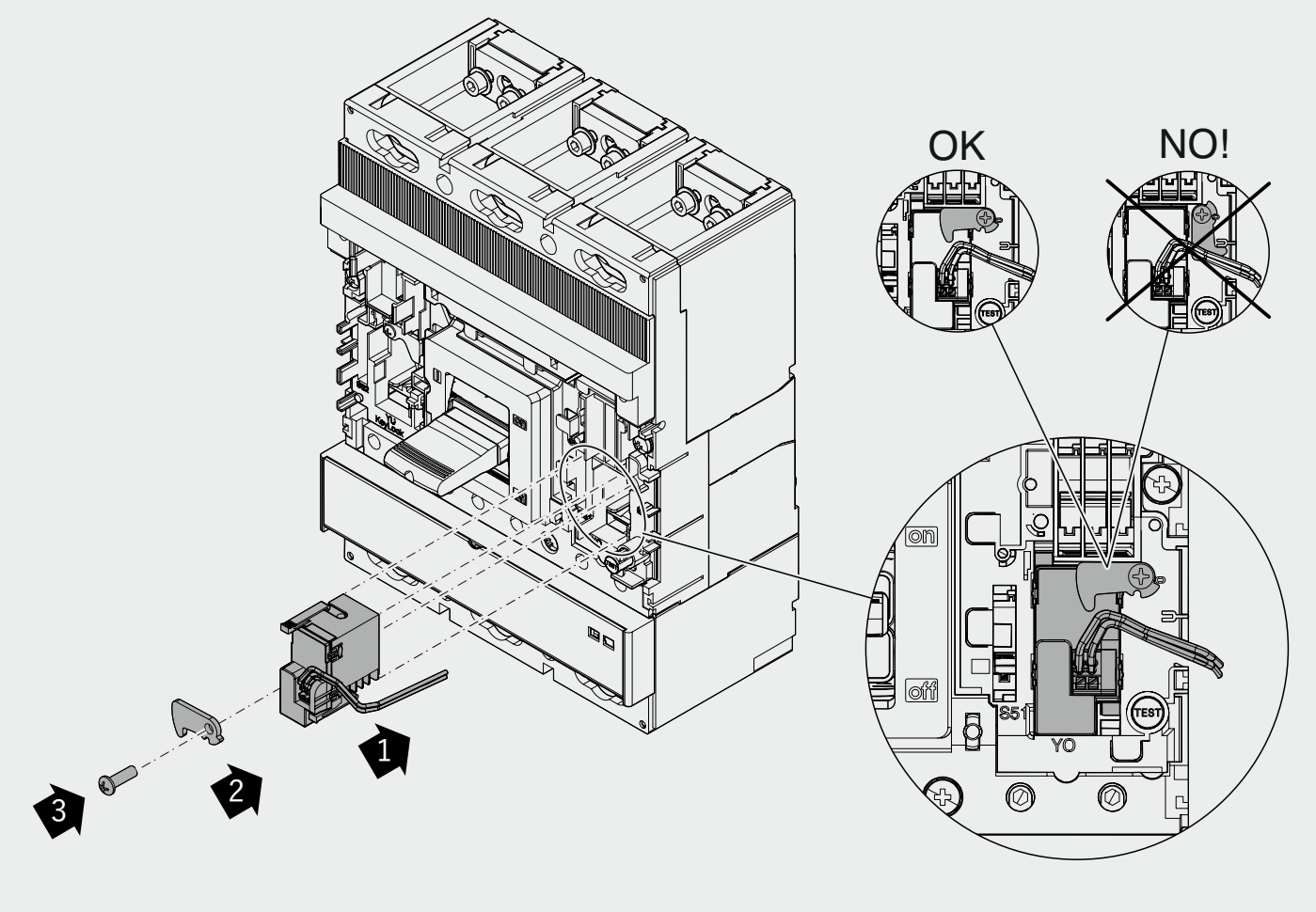


**9** **YO Right - XT5**

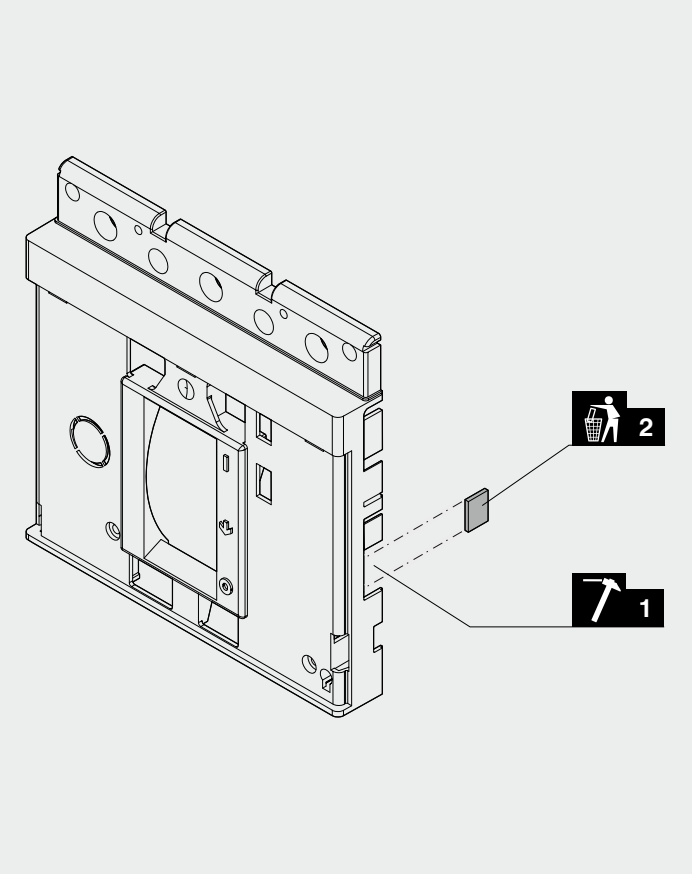


**10** **YO Right - XT6**

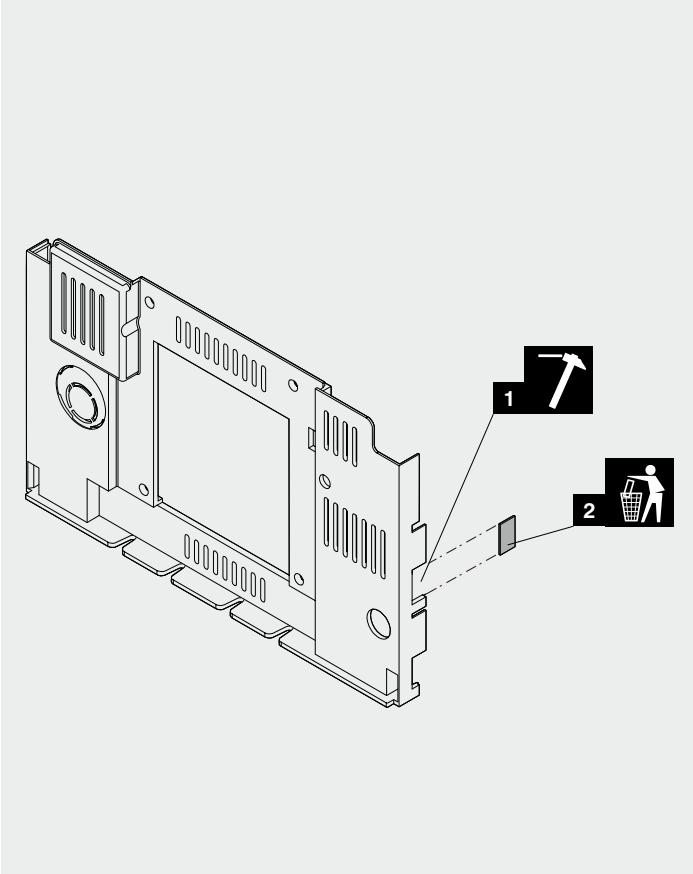

## 11 YO Left - XT5

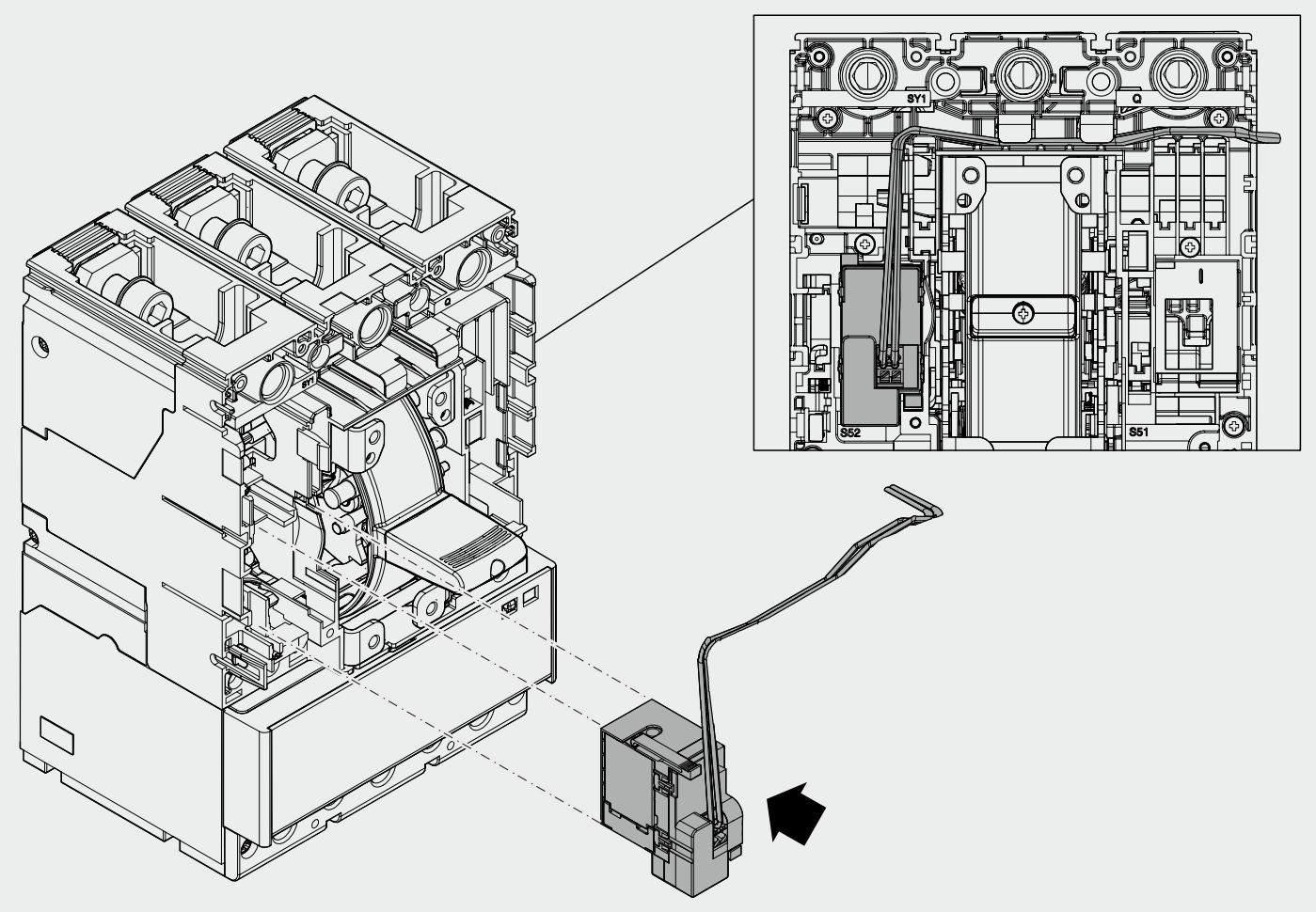


## 12 YO Left - XT5

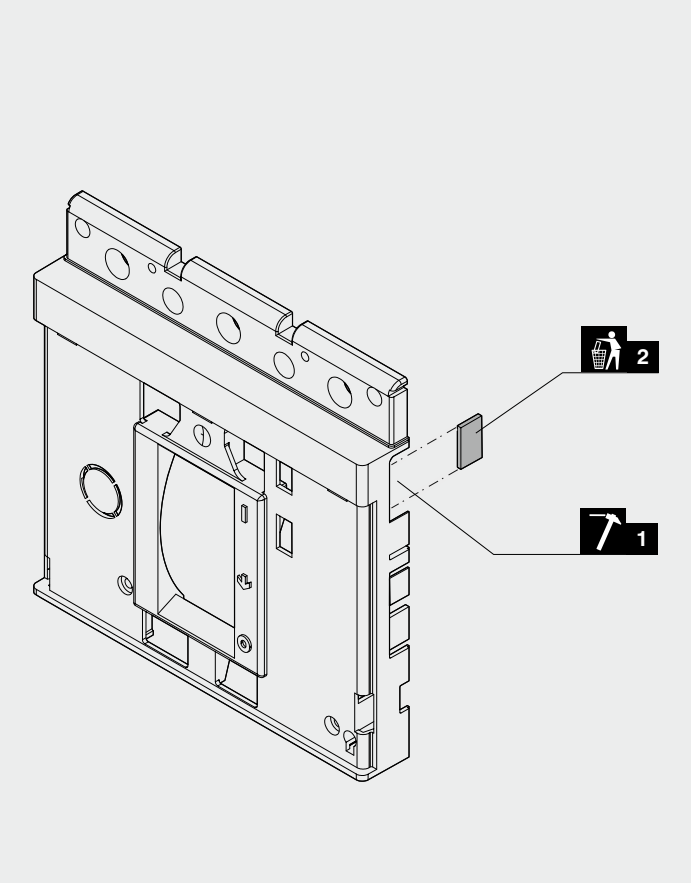


## 13 Example with YO Right - XT5

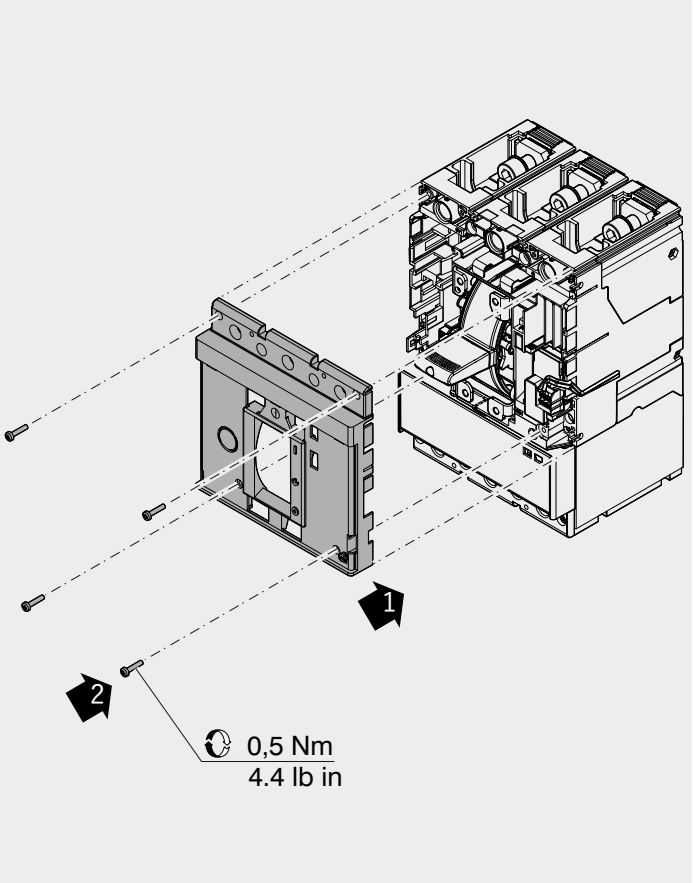

## 14 XT6

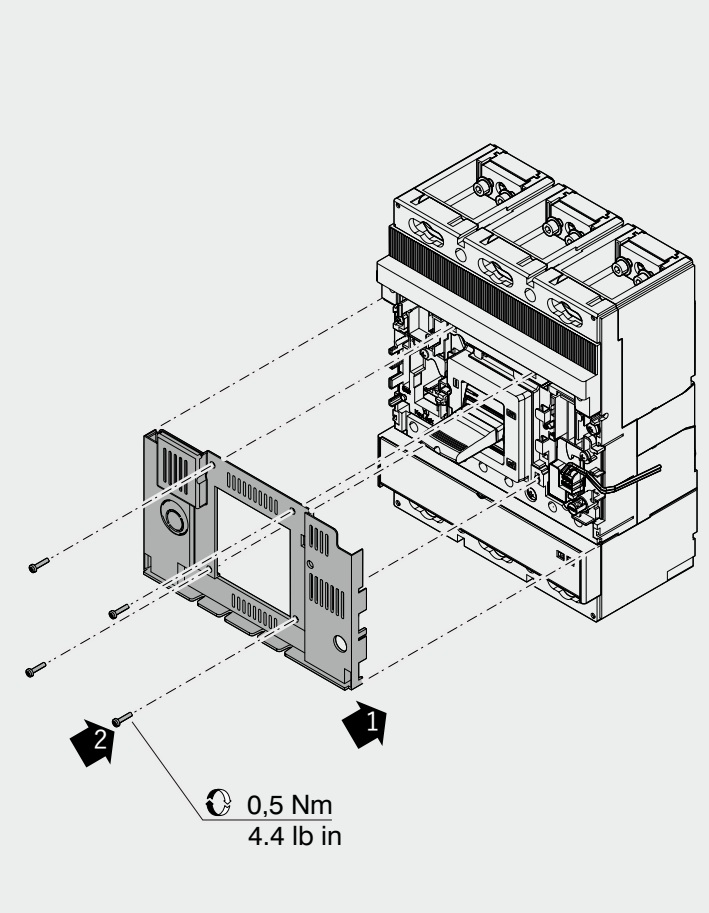


## 15 Example with YO Right - XT5

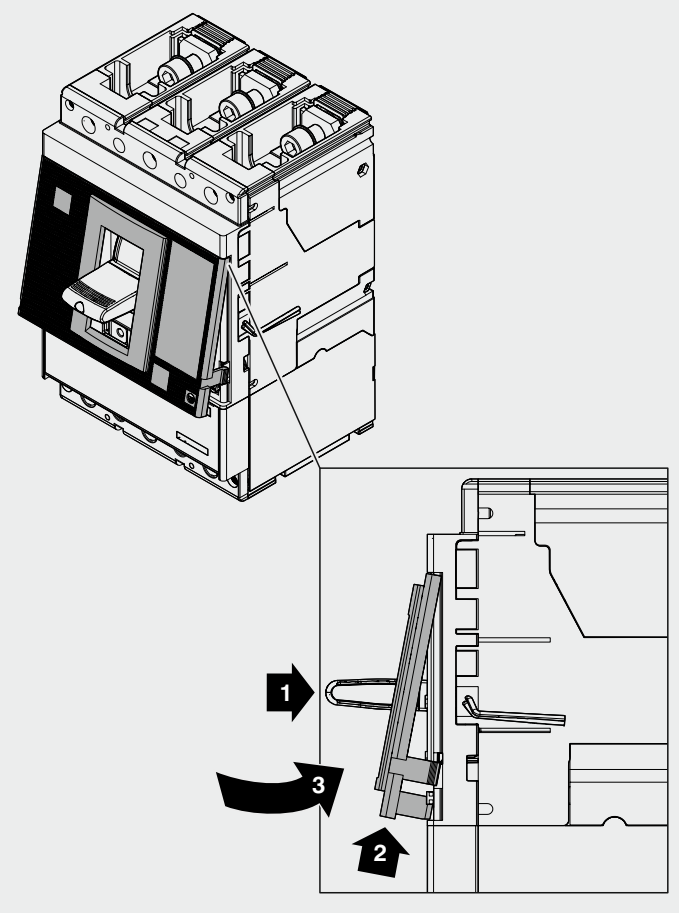


## 16 Example with YO Right - XT6

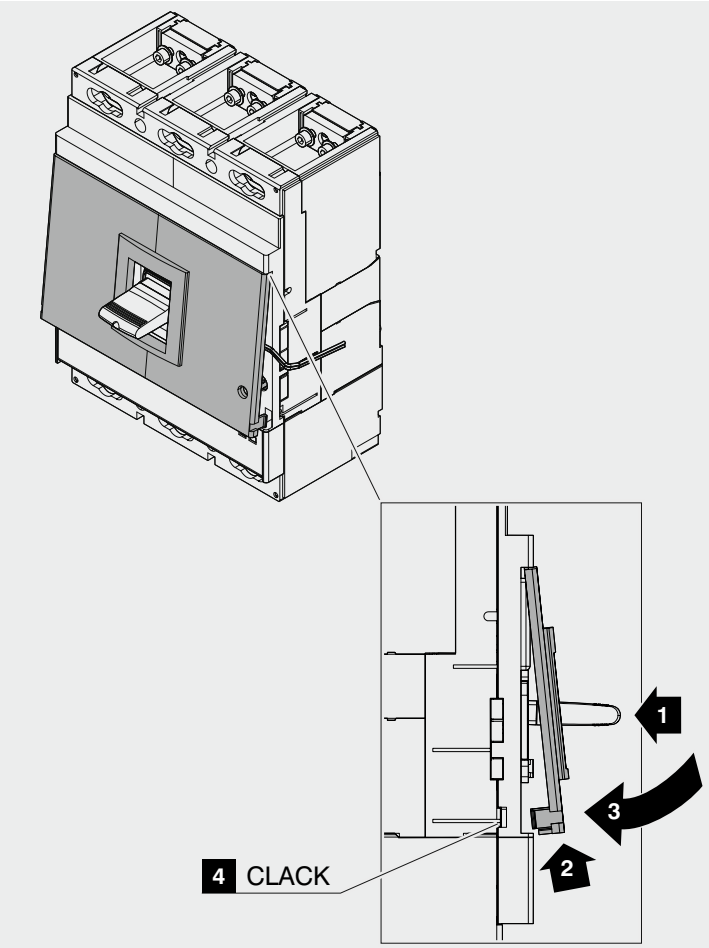


## 17 XT5 - XT6

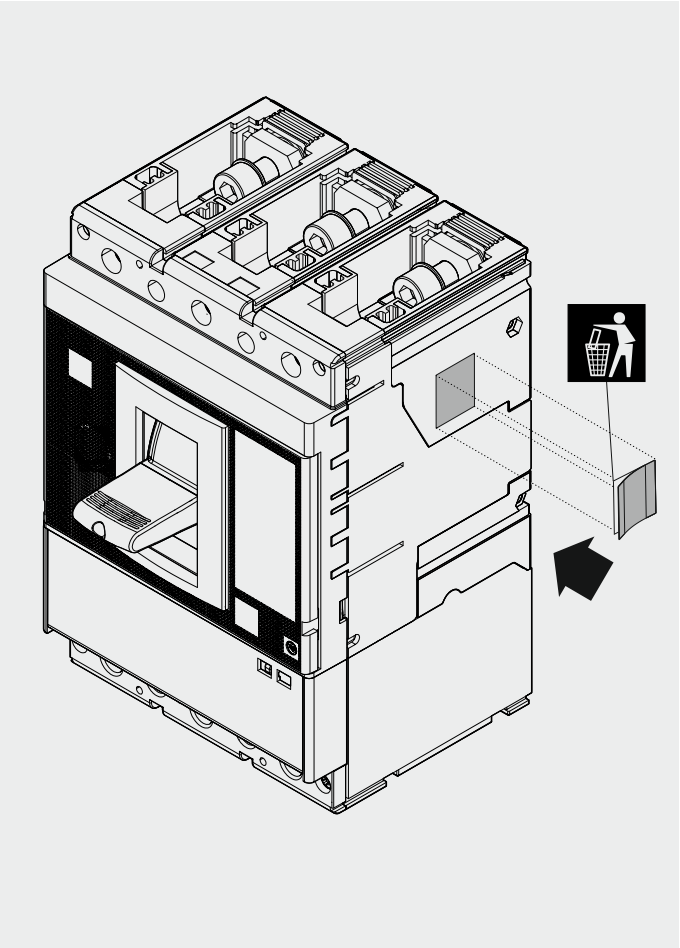

## 18 Only for 480-525V - XT5 - XT6

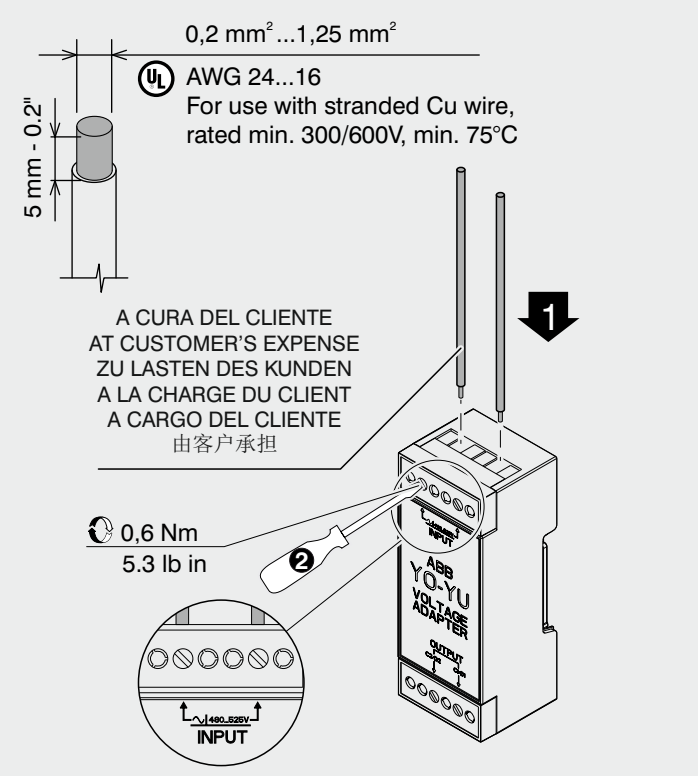


## 19 Only for 480-525V - XT5 - XT6

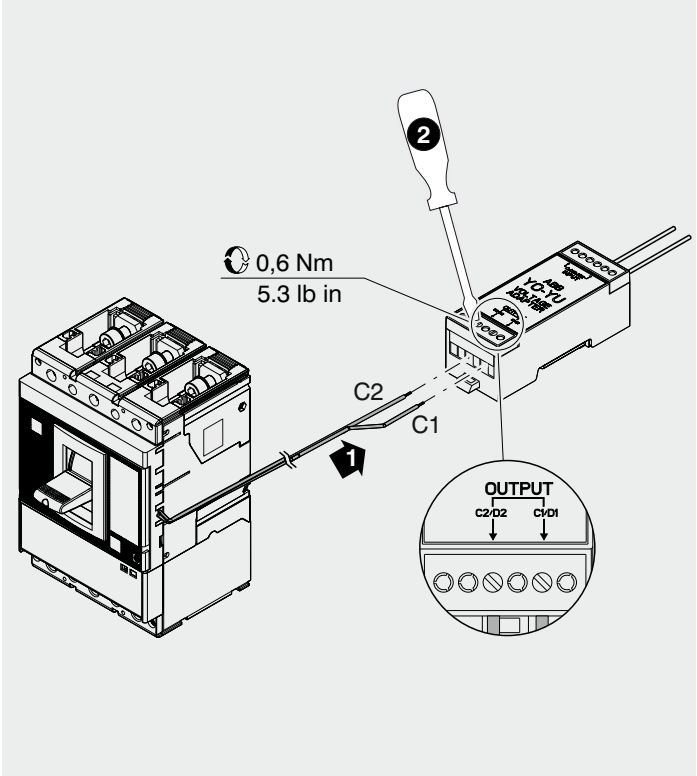


## 20 XT5 - XT6

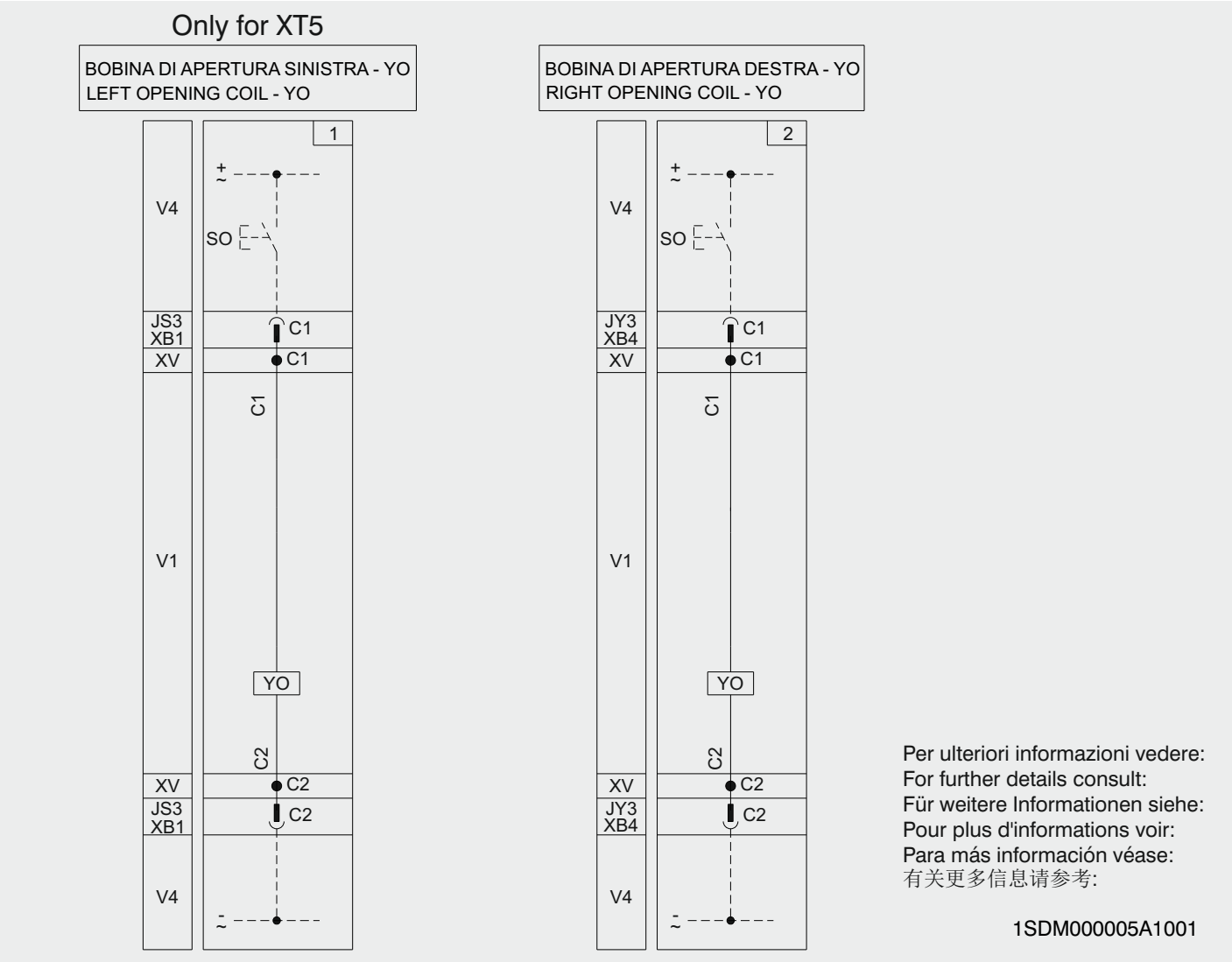

## Only for XT5

BOBINA DI APERTURA SINISTRA - YO CON CONVERTITORE DI TENSIONE ESTERNO ALL'INTERRUTTORE ALIMENTAZIONE 480...525Vac
LEFT OPENING COIL - YO WITH VOLTAGE CONVERTER EXTERNAL TO THE BREAKER POWER SUPPLY: 480Vac...525Vac *E)

BOBINA DI APERTURA DESTRA - YO CON CONVERTITORE DI TENSIONE ESTERNO ALL'INTERRUTTORE ALIMENTAZIONE 480...525Vac
RIGHT OPENING COIL - YO WITH VOLTAGE CONVERTER EXTERNAL TO THE BREAKER POWER SUPPLY: 480Vac...525Vac

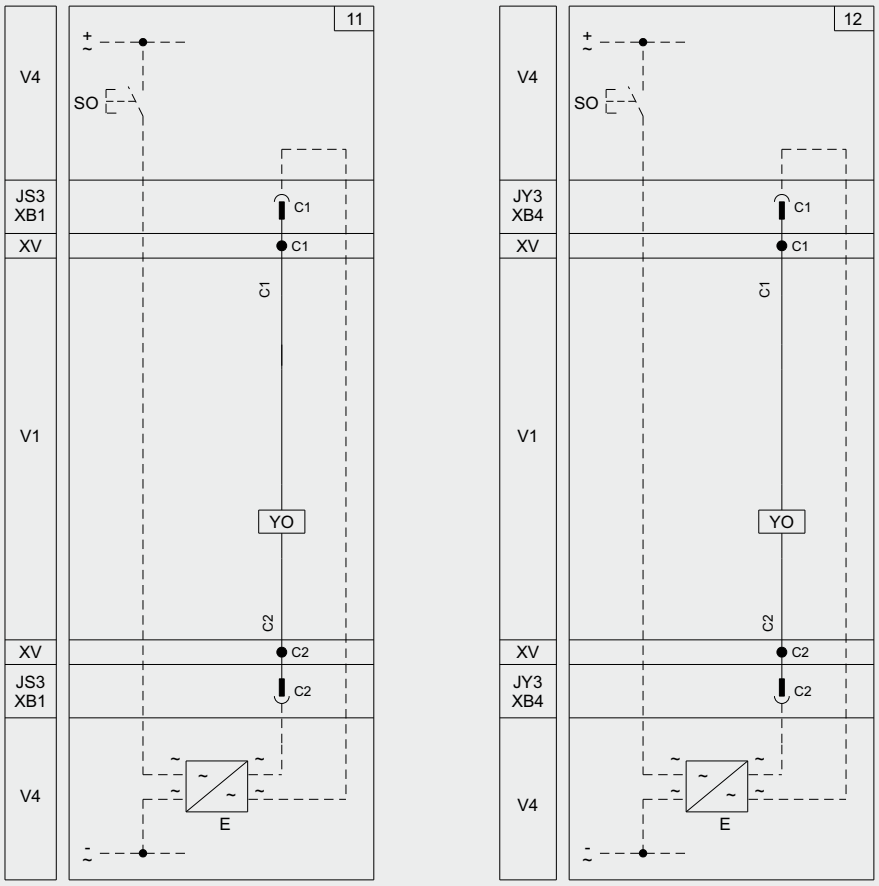


*Per ulteriori informazioni vedere:
*For further details consult:
*Für weitere Informationen siehe:
*Pour plus d'informations voir:
*Para más información véase:
*有关更多信息请参考:

1SDM000005A1001

## 22

- Questo dispositivo è protetto dal surriscaldamento causato da lanci troppo frequenti. In tale condizione l'attuatore si spegne temporaneamente; trascorso un adeguato periodo di raffreddamento, riprende quindi il normale funzionamento. Il circuito di protezione si azzera quando il dispositivo rimane spento o in modalità di mantenimento, per almeno 5 minuti.
- This device is protected against overheating caused by excessively frequent start-ups. In these conditions, the actuator turns off temporarily; after a suitable cooling period it resumes normal operation. The protection circuit is reset when the device remains off or in hold phase for at least 5 minutes.
- Diese Einrichtung ist gegen Überhitzung geschützt, die durch zu häufige Einschaltungen verursacht wird. In dieser Bedingung schaltet der Aktuator sich vorübergehend aus. Nach Ablauf einer angemessenen Abkühlungszeit nimmt er wieder seinen normalen Betrieb auf. Der Schutzstromkreis wird auf Null gestellt, wenn ùdie Einrichtung für mindestens 5 Minuten ausgeschaltet wird oder in der Haltemodalität bleibt.
- Ce dispositif est protégé contre la surchauffe provoquée par des lancements trop fréquents. Dans cette condition l'actionneur s'éteint temporairement; après une période adéquate de refroidissement, il reprend à fonctionner normalement. Le circuit de protection se remet a zéro quand le dispositif reste éteint ou en mode de maintien pendant au moins 5 minutes.
- Este dispositivo está protegido contra los arrranques demasiado frecuentes. En esta condición el actuador se apaga temporáneamente; transcurrido un período de enfriamiento idóneo, retoma luego el funcionamiento normal.
El circuito de protección se pone a cero cuando el dispositivo queda apagado o en modalidad de mantenimiento por al menos 5 minutos.
– 此装置具有针对启动次数过于频繁造成过热防护，在此类条件下，执行机构将暂时关闭；
在经过合适时间的冷却后将继续正常运行。
当设备保持关闭或处于保持模式下至少5分钟时，将对保护电路进行重置。

© Copyright 2019-2022 ABB. All rights reserved.