Doc. N.° 1SDH001000R0735 - ECN000061882 - Rev. B

SACE Emax 2

Blocco chiave in inserito/test/estratto speciali (STI, RONIS 1104-B) - E2.2-E4.2-E6.2
Key lock on special devices in connected/isolated for test/disconnected positions (STI, RONIS 1104-B) - E2.2-E4.2-E6.2
Schlüsselverriegelung in Betriebsstellung/Trennstellung für Prüfung/Außenstellung, Spezial (STI, RONIS 1104-B) - E2.2-E4.2-E6.2
Verrouillage par clé en embroché/essai/débroché spéciaux (STI, RONIS 1104-B) - E2.2-E4.2-E6.2
Bloqueo llave en posición insertado/prueba/extraído especiales (STI, RONIS 1104-B) - E2.2-E4.2-E6.2

E2.2-E4.2-E6.2

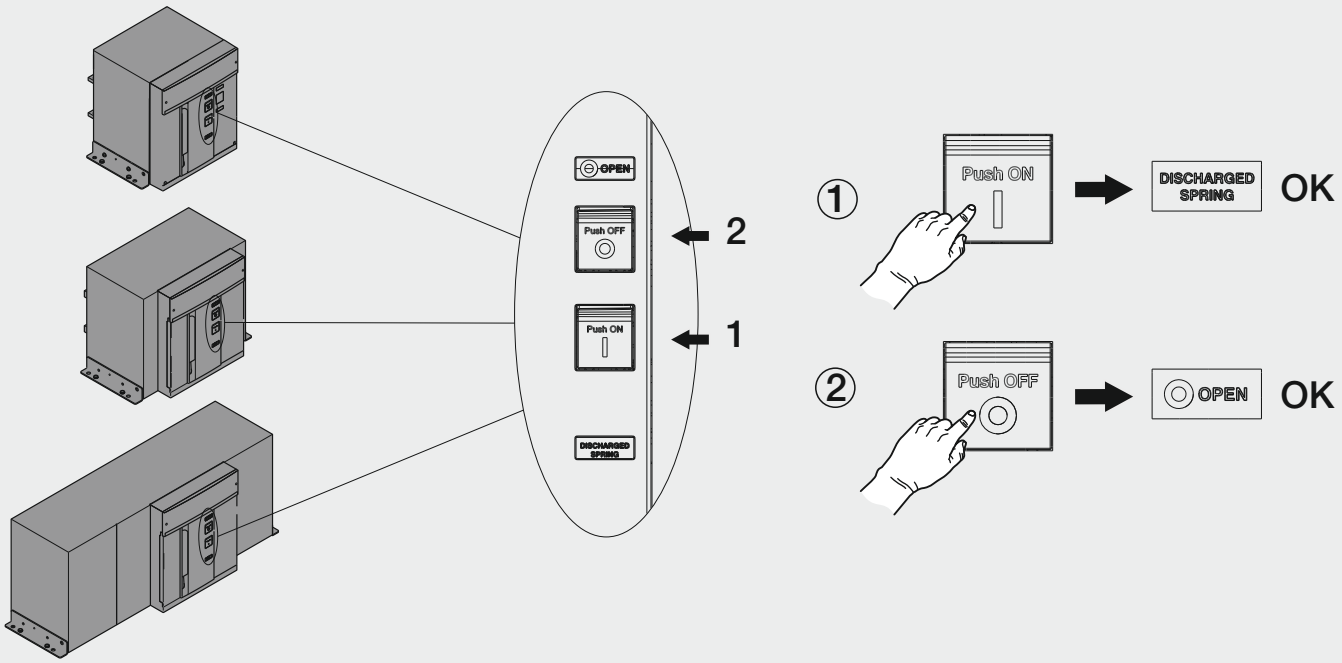

Power and productivity
for a better world™

		STI	RONIS 1104-B			STI	RONIS 1104-B
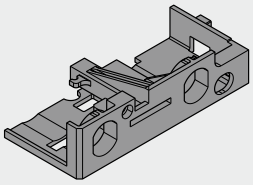	A	1	1		D	1	1
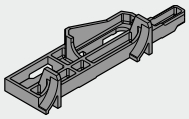	B	1	1		E	-	1
Tappo per un blocco a chiave Plug for key lock Stopfen für eine Schlüsselverriegelung Bouchon pour un verrouillage par clé Tapón para un bloqueo a llave 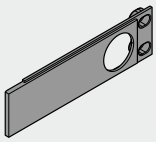					F	1	1
Tappo per un blocco a chiave e blocco a lucchetti Plug for key lock and padlock Stopfen für eine Schlüsselverriegelung und Schlossverriegelung Bouchon pour un verrouillage par clé et verrouillage par cadenas Tapón para un bloqueo a llave y bloqueo por candados 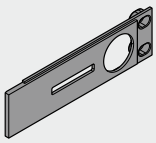					G	1	1
Tappo per due blocchi a chiave Plug for two key locks Stopfen für zwei Schlüsselverriegelungen Bouchon pour deux verrouillages par clé Tapón para dos bloqueos a llave 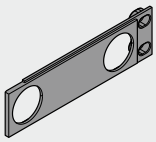	C	1	1		H	1	1
Tappo per due blocchi a chiave e blocco a lucchetti Plug for two key locks and padlock Stopfen für zwei Schlüsselverriegelungen und Schlossverriegelung Bouchon pour deux verrouillages par clé et verrouillage par cadenas Tapón para dos bloqueos a llave y bloqueo por candados 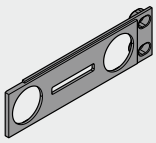					I	1	1
Tappo per blocco a lucchetti Plug for padlock Stopfen für Schlossverriegelung Bouchon pour verrouillage par cadenas Tapón para bloqueo por candados 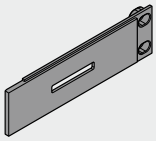							
A CURA DEL CLIENTE AT CUSTOMER'S EXPENSE ZU LASTEN DES KUNDEN A LA CHARGE DU CLIENT A CARGO DEL CLIENTE	STI ABA90DEL5000 STI HBA90DPS5000 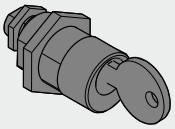				M	1	1
	RONIS 1104-B 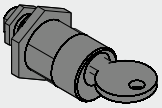				N	1	1

1 STI

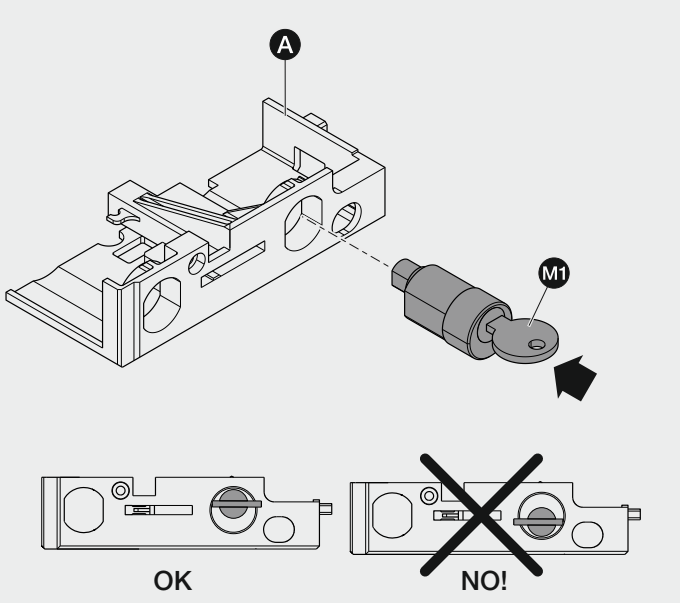

2 RONIS 1104-B

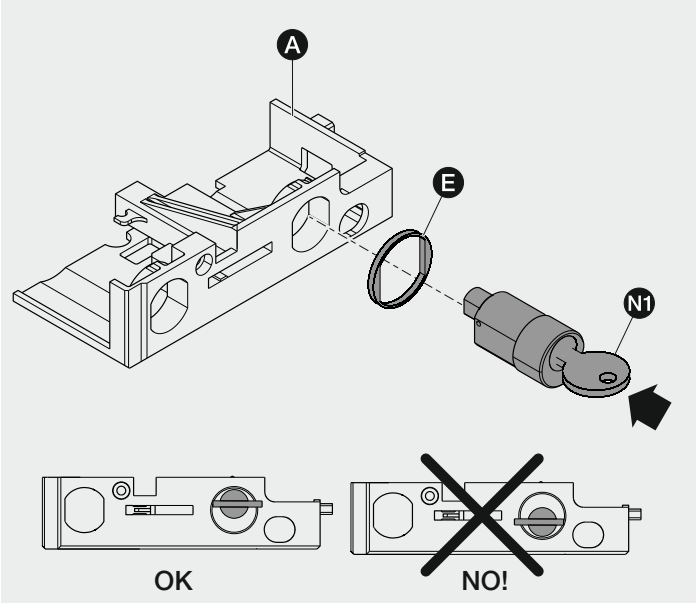

3 STI

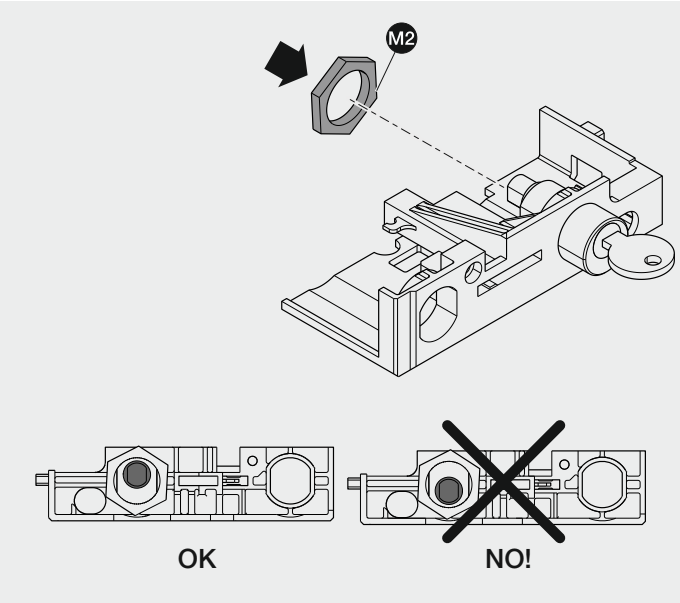

4 RONIS 1104-B

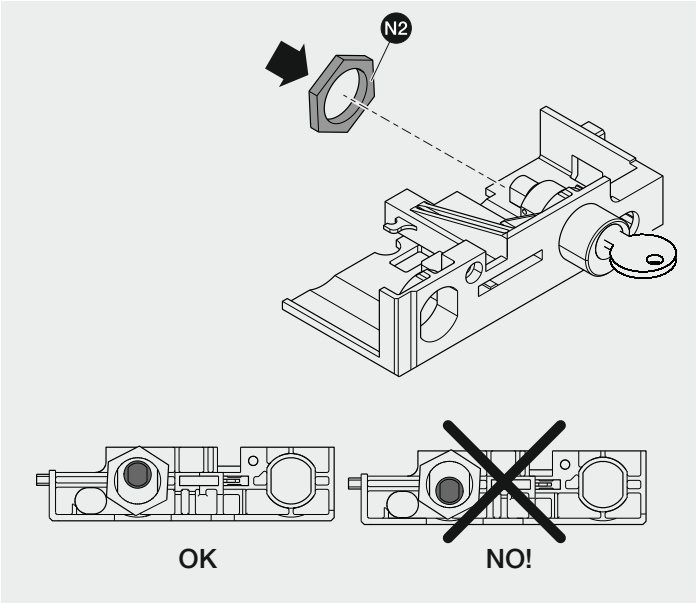

5 STI - RONIS 1104-B

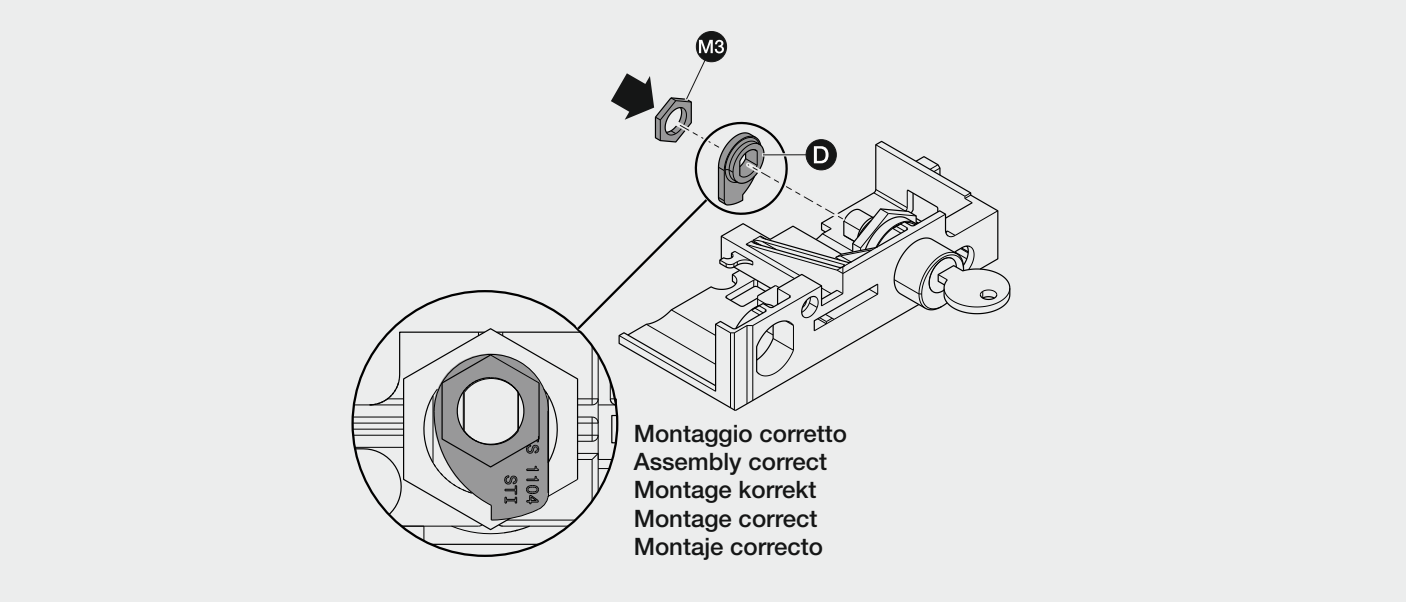

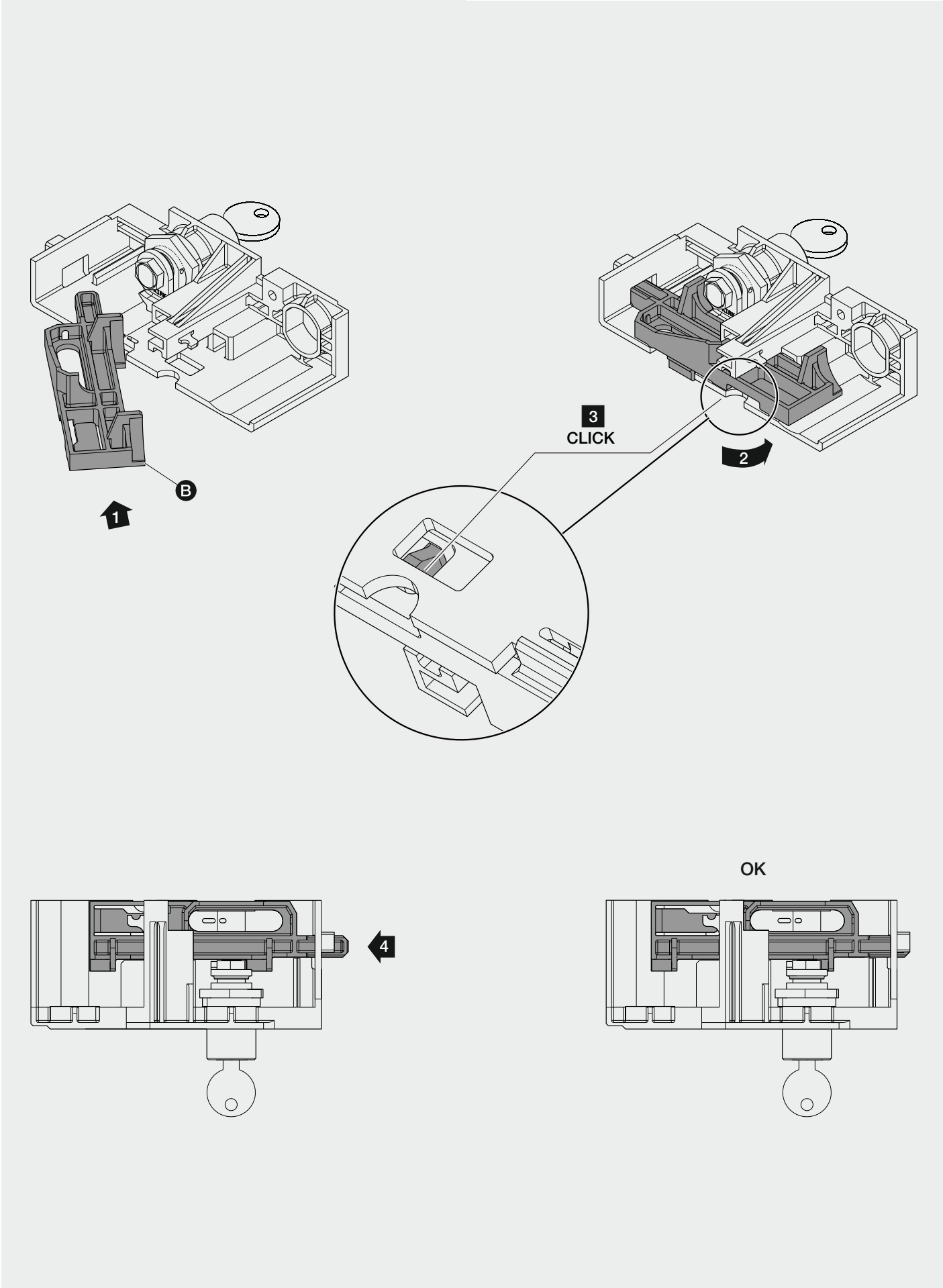
B
1
3
CLICK
2
4
OK

7

Lubrificare le parti in movimento con vasellina
Lubricate moving parts with Vaseline
Die beweglichen Teile mit Vaseline schmieren
Lubrifier les parties en mouvement avec de la vaseline
Lubricar las partes en movimiento con vaselina

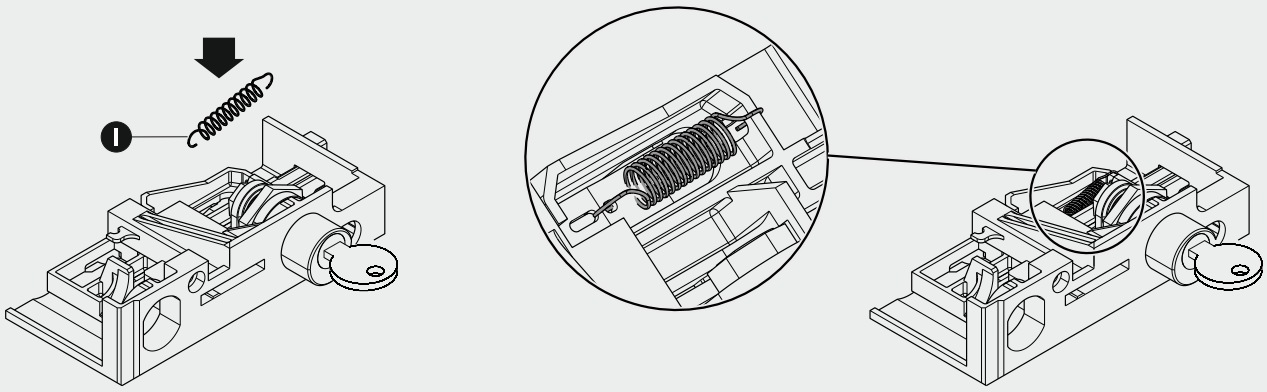

8

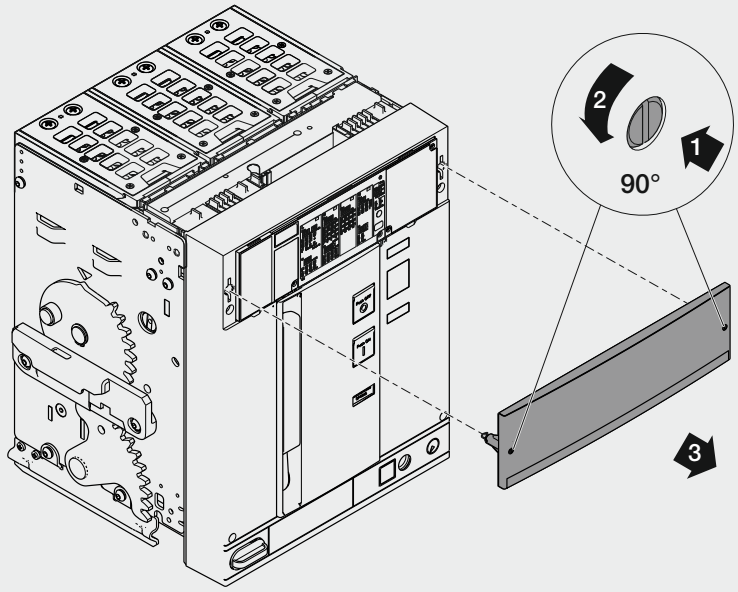

9

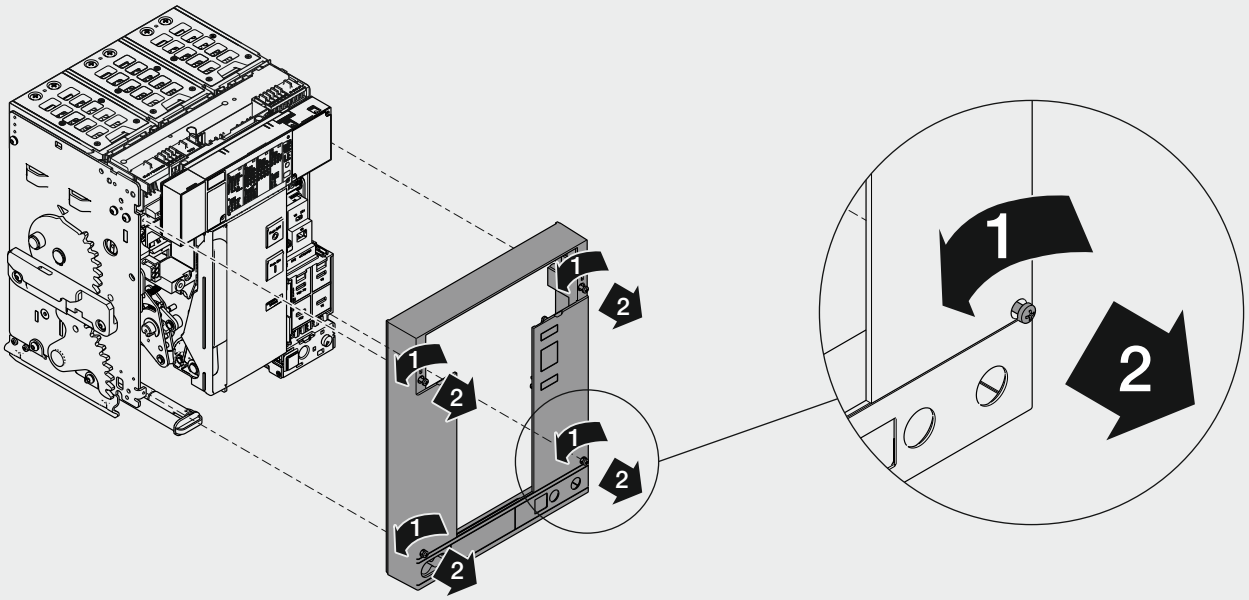

10

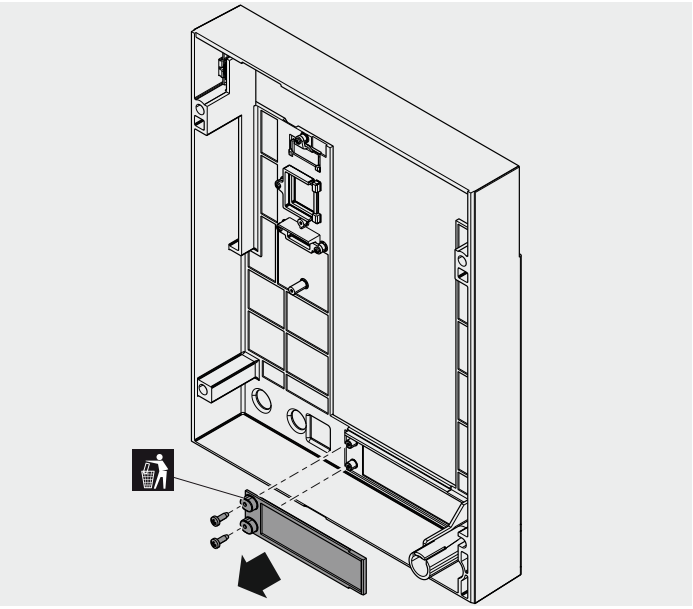

11

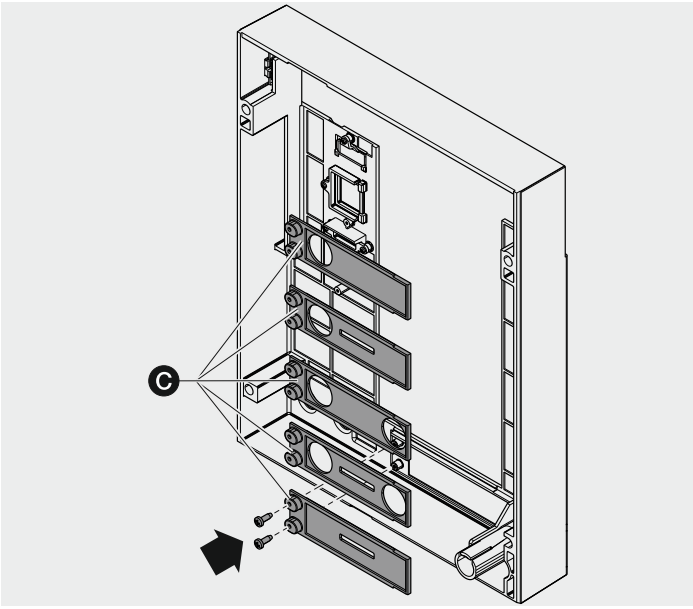

12

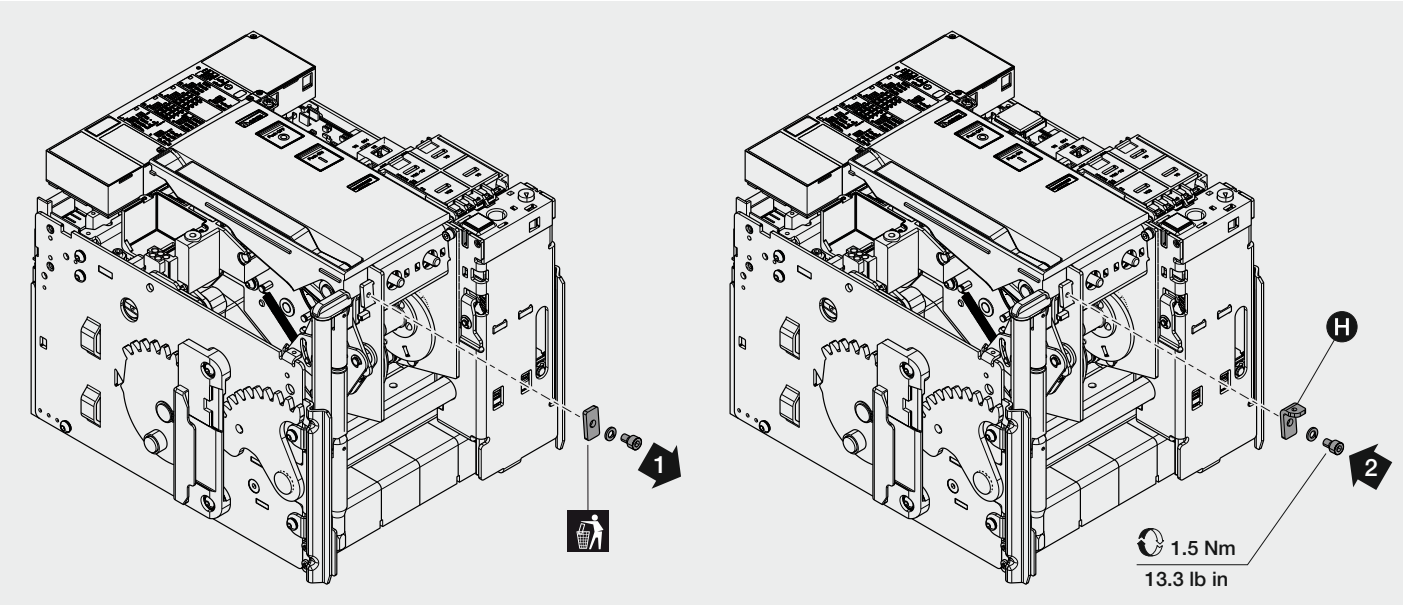

13

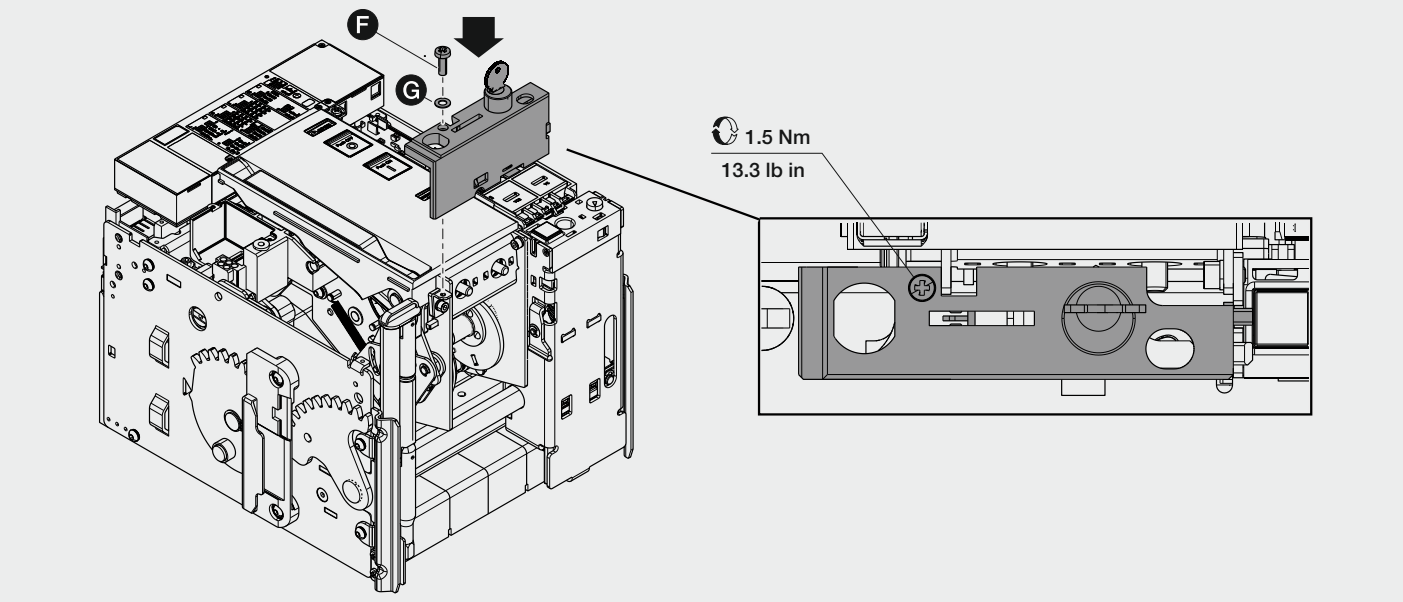

14

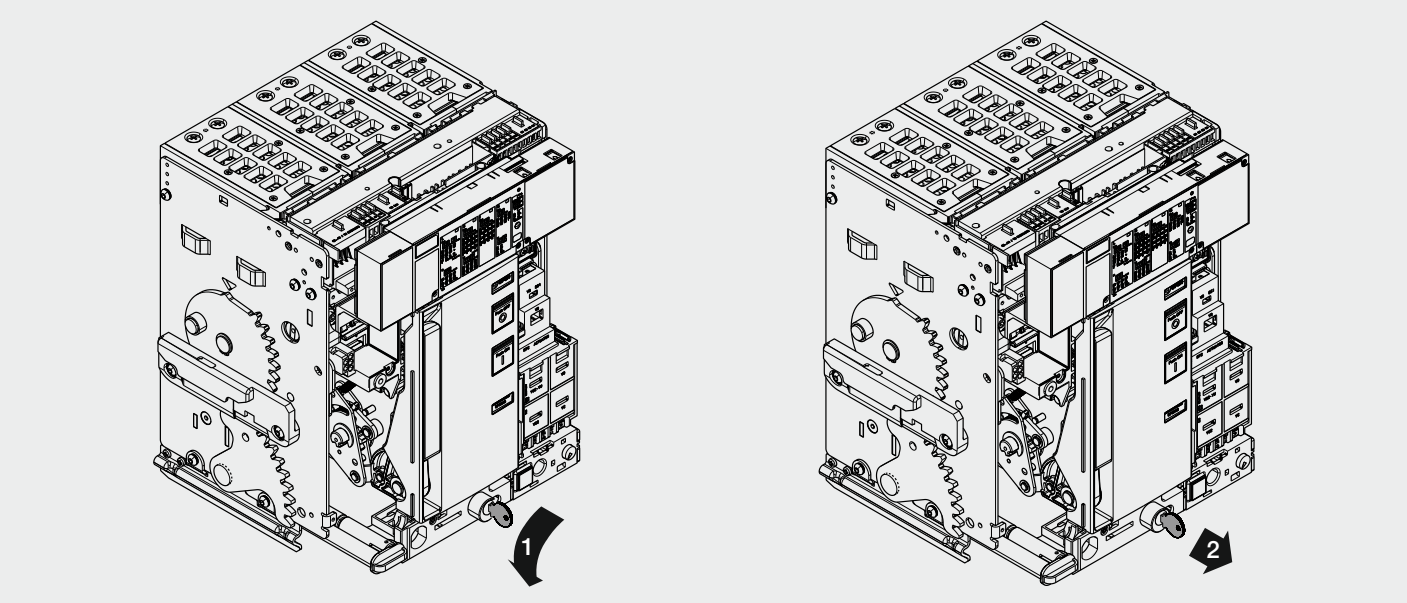

15

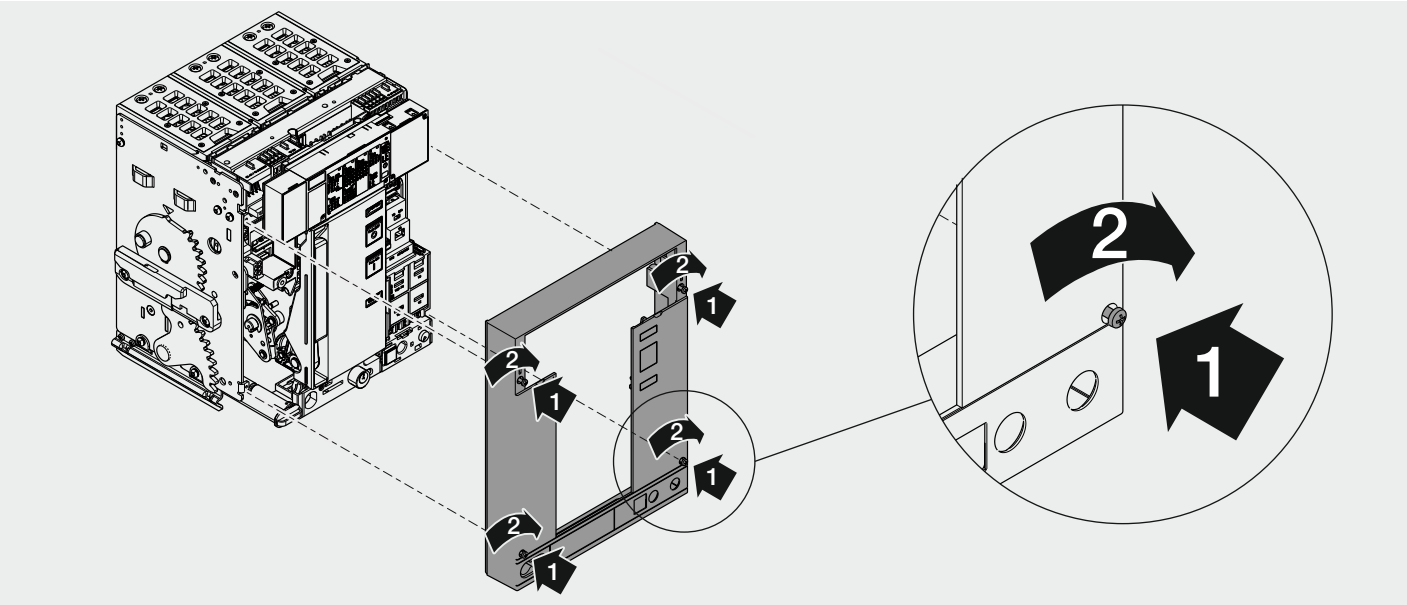

16

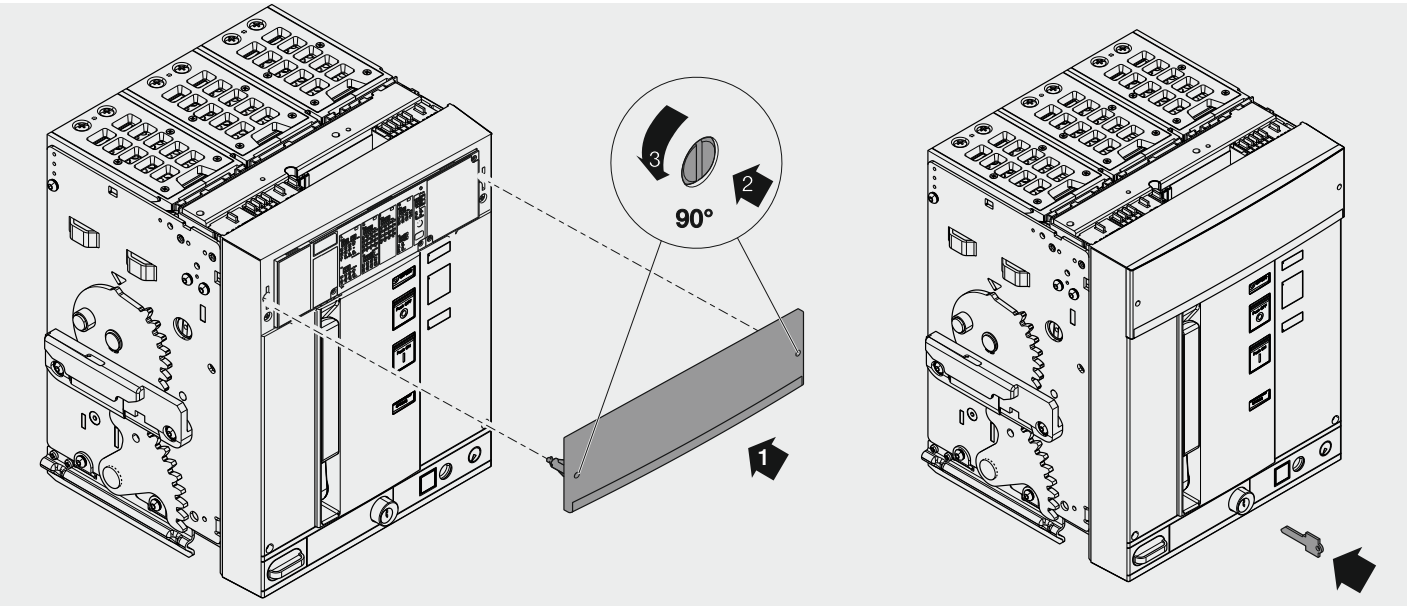

PRIMA DI OPERARE
BEFORE OPERATING
BEVOR MAN ANFÄNGT
AVANT D'INTERVENIR
ANTES DE OPERAR

1 VERIFICARE POSIZIONE CHIAVE - CHECK KEY POSITION - SCHLÜSSELPOSITION PRÜFEN
VÉRIFIER POSITION CLÉ - VERIFICAR POSICIÓN DE LA LLAVE

2 VERIFICARE POSIZIONE SEGNALATORE - CHECK INDICATOR POSITION
ANZEIGE POSITION PRÜFEN - VÉRIFIER POSITION INDICATEUR
VERIFICAR POSICIÓN INDICADOR

3 VERIFICARE POSIZIONE PULSANTE - CHECK BUTTON POSITION
TASTE POSITION PRÜFEN - VÉRIFIER POSITION BOUTON
VERIFICAR POSICIÓN PULSADOR

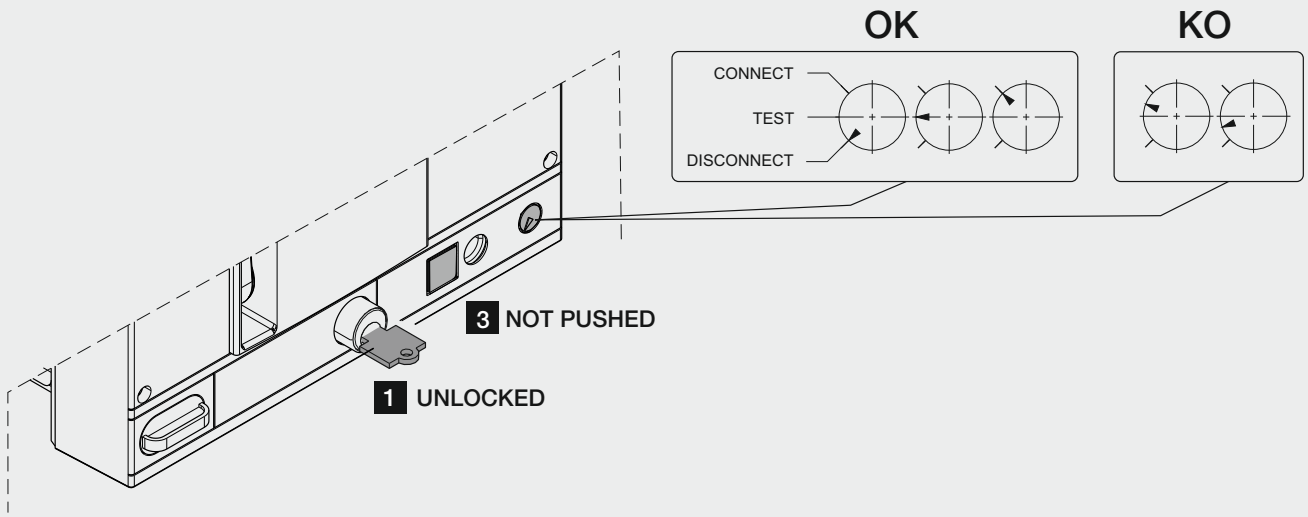

PER AZIONARE BLOCCO
TO OPERATE LOCK
VERRIEGELUNG BETÄTIGEN
POUR FONCTIONNER LE BLOCAGE
PARA OPERAR EL BLOQUEO

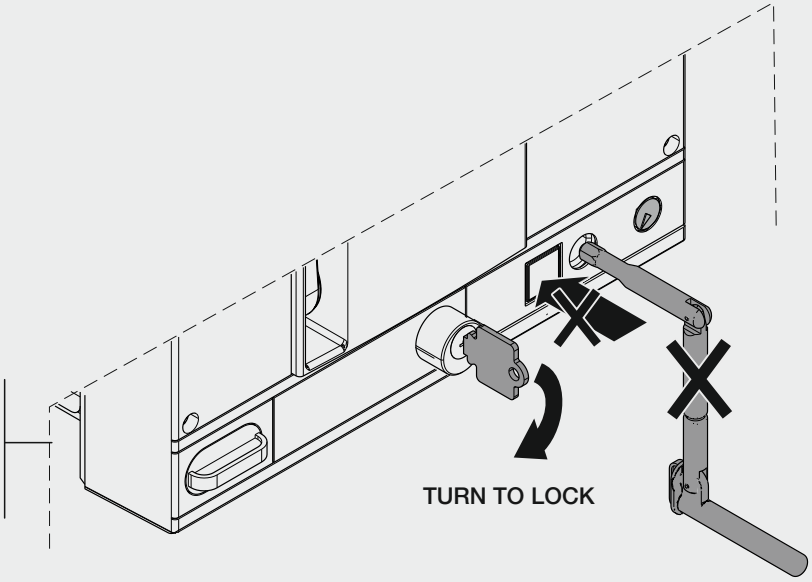

For more information please contact:

ABB S.p.A.
Via Pescaria, 5
24123 Bergamo - Italy
Phone: +39 035 395 111

© Copyright 2017 ABB. All rights reserved.
www.abb.com

Power and productivity
for a better world™