Doc. N.° 1SDH001000R0524 - ECN000128560 - Rev. E

SACE Emax 2 - Tmax XT

Ekip Signalling 2K - E1.2-E2.2-E4.2-E6.2-XT2-XT4-XT5-XT7-XT7M

E1.2 - E2.2 - E4.2 - E6.2 - XT2 - XT4 - XT5 - XT7 - XT7M

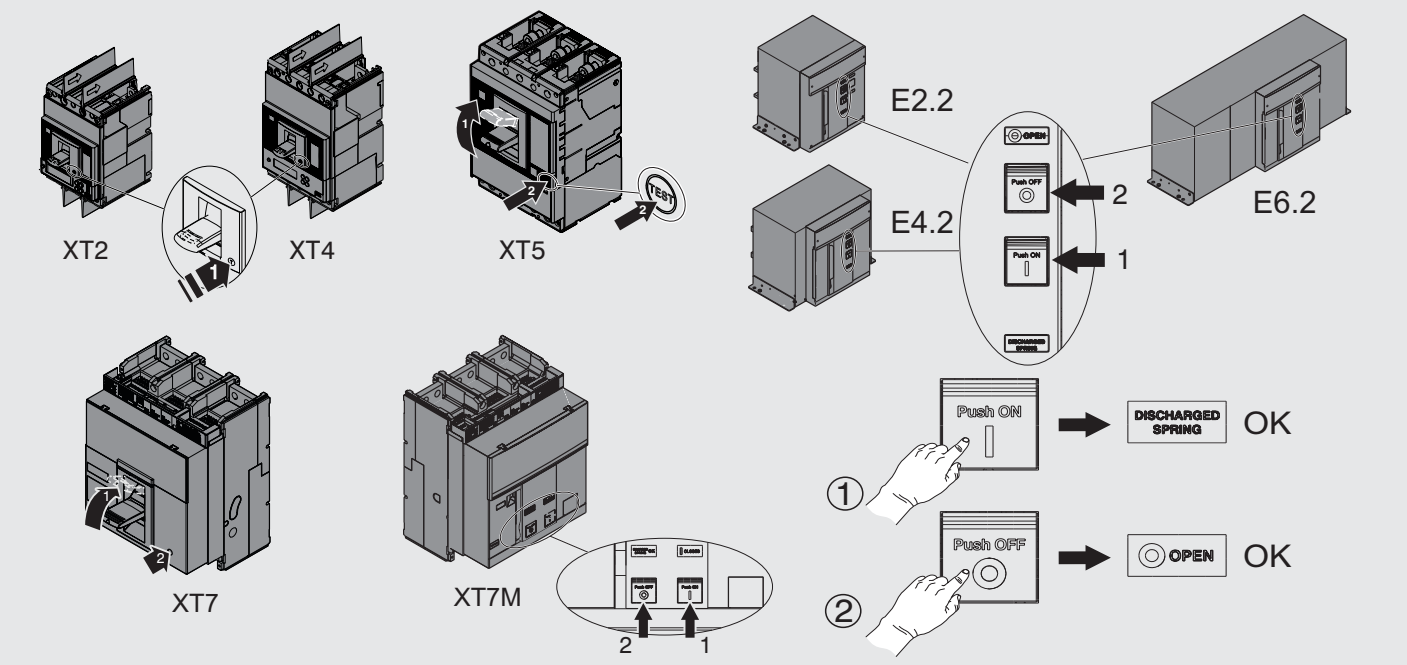

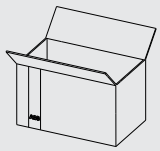

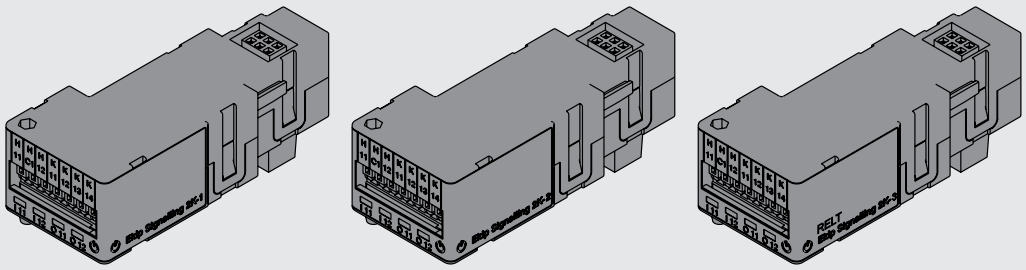

EKIP SIGNALLING 2K-1	1	/	/
EKIP SIGNALLING 2K-2	/	1	/
RELT EKIP SIGNALLING 2K-3	/	/	1

1

Staccare alimentazione dell'Ekip Supply.
Disconnect power from the Ekip Supply module.
Die Speisung von Ekip Supply ausschalten.
Debrancher l'alimentation de l'Ekip Supply.
Desconectar la alimentación del Ekip Supply.
断开Ekip Supply的电源.

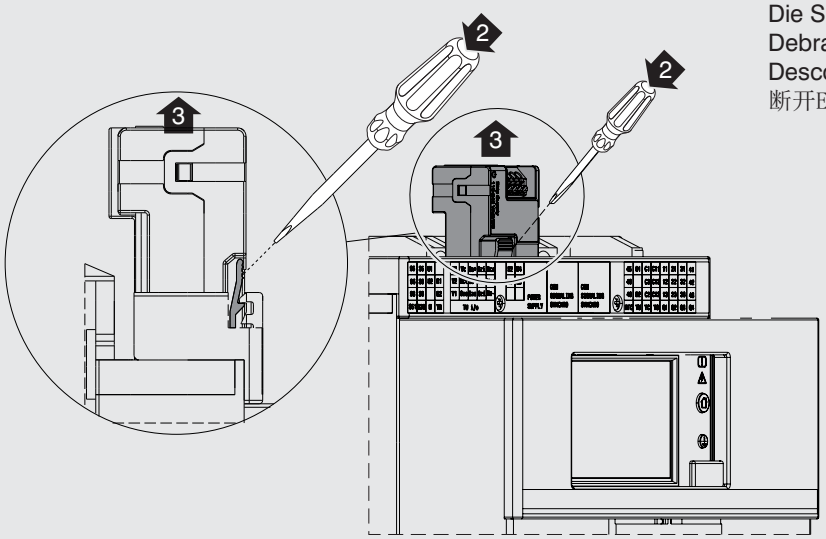

E1.2 - XT7 - XT7M F

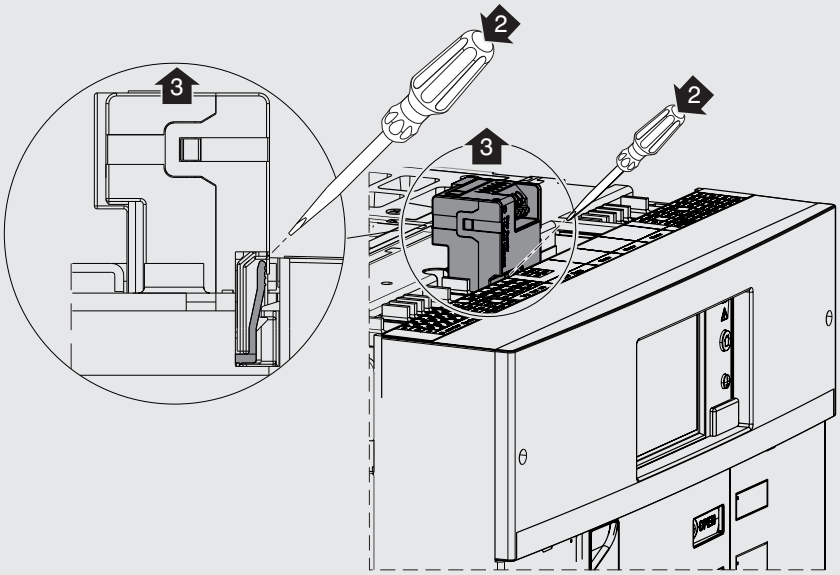

E2.2 - E4.2 - E6.2 F

2

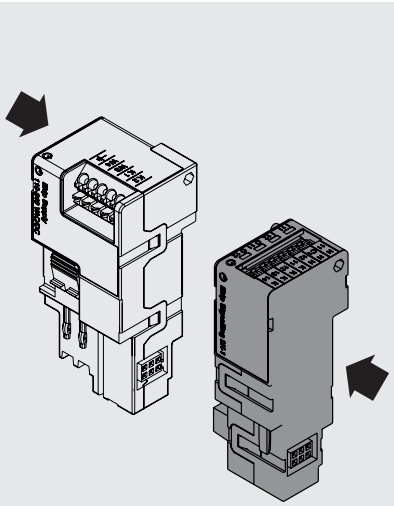

3

Modulo opzionale aggiuntivo
Additional optional module
Wahlweises Zusatzmodul
Module optionnel supplémentaire
Módulo opcional adicional
附加可选模块

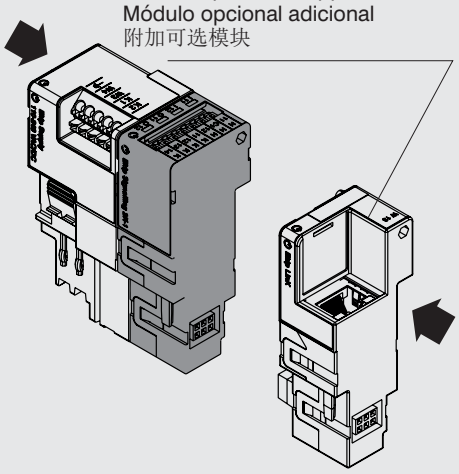

4

Modulo opzionale già presente
Optional module already present
Wahlweises Modul schon vorhanden
Module optionnel déjà présent
Módulo opcional ya presente
可选模块已存在

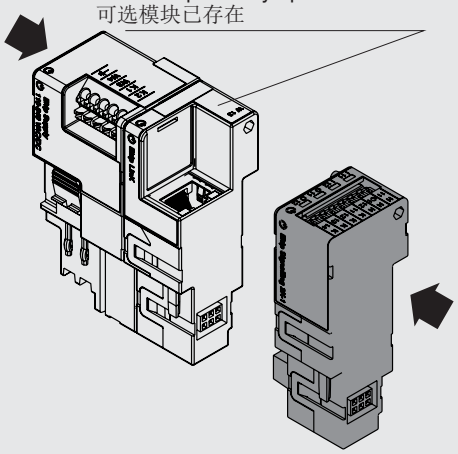

5 E1.2 - XT7 - XT7M F

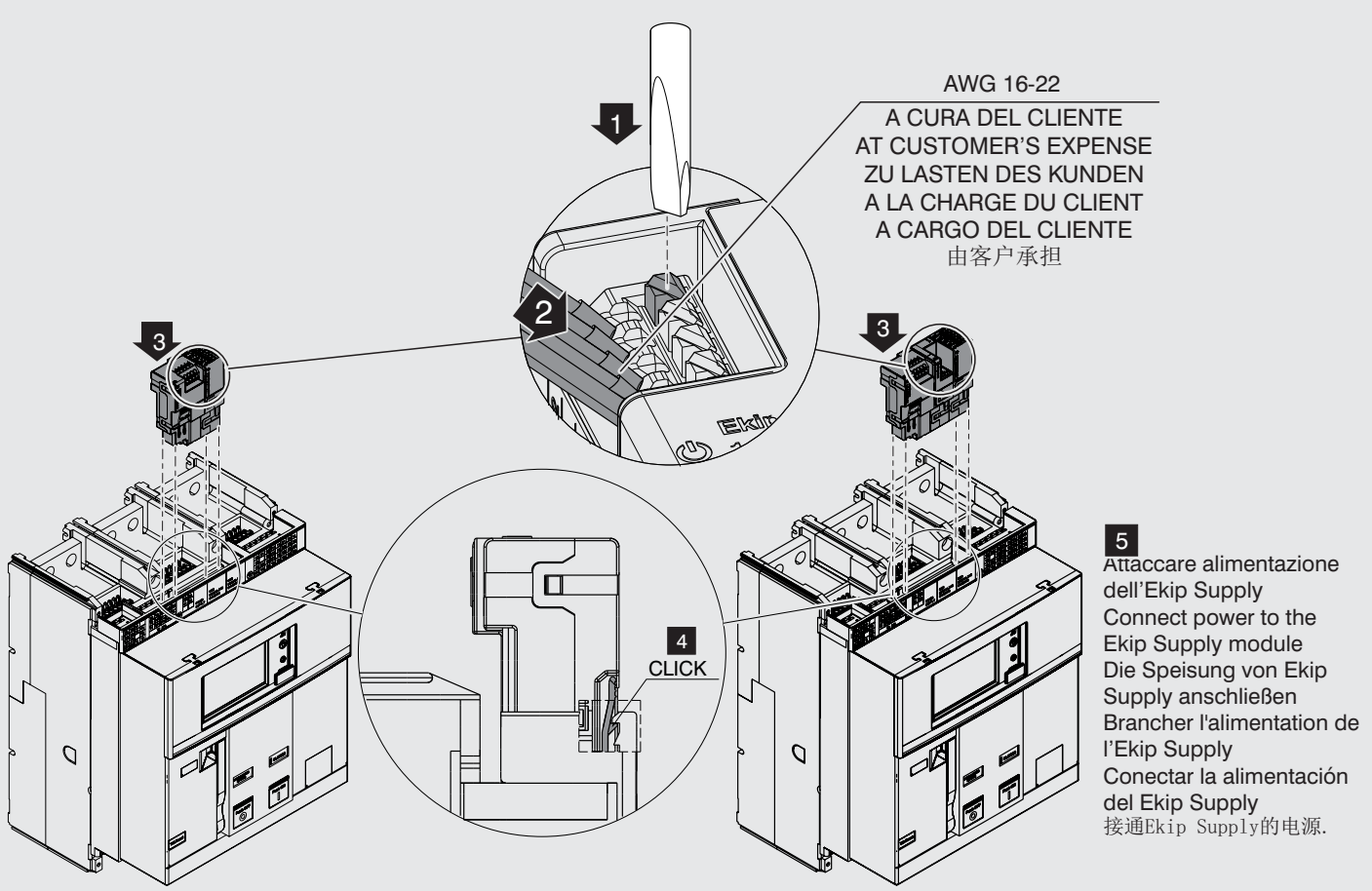

6 E2.2 F

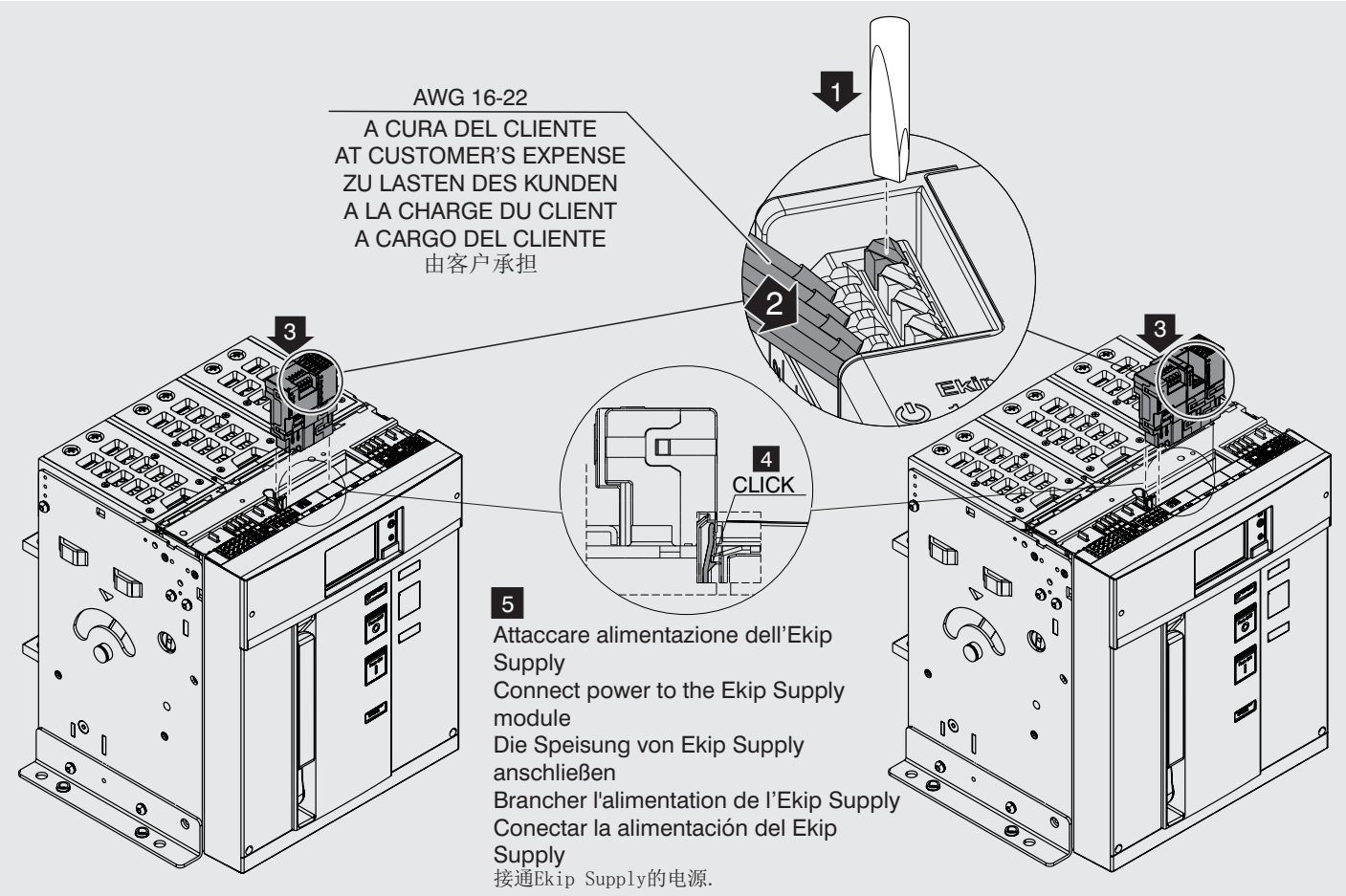

1 Staccare alimentazione dell'Ekip supply.
Disconnect power from the Ekip Supply module.
Die Speisung von Ekip Supply ausschalten.
Debrancher l'alimentation de l'Ekip Supply.
Desconectar la alimentación del Ekip Supply.
断开Ekip Supply的电源.

Modulo opzionale Ekip Com
Optional module Ekip Com
Wahlweises Modul Ekip Com
Module optionnel Ekip Com
Módulo opcional Ekip Com
Ekip Com的可选模块

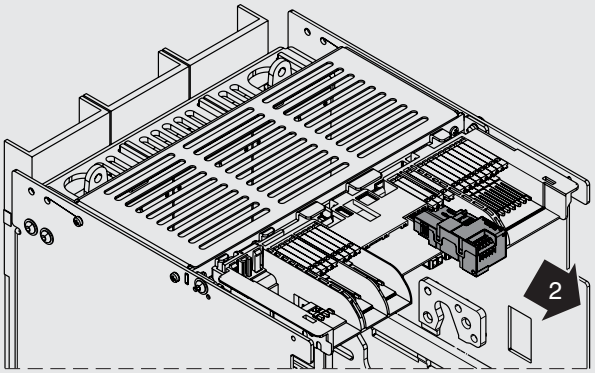

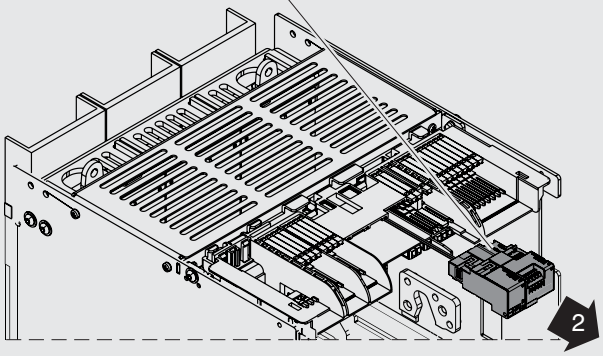

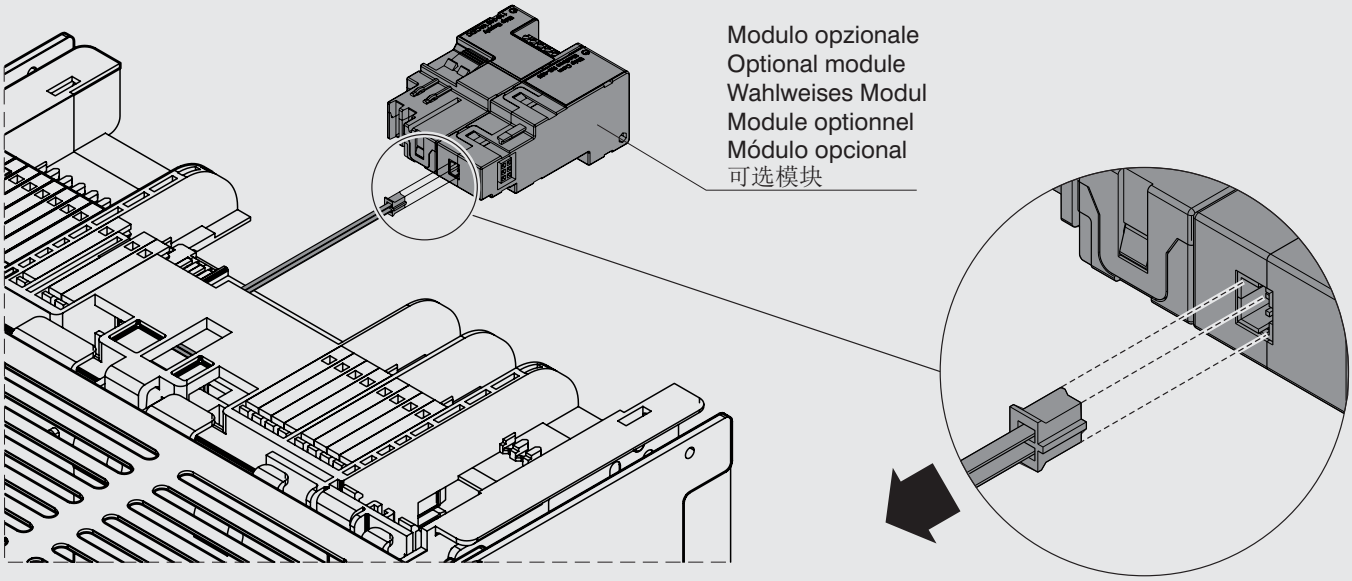

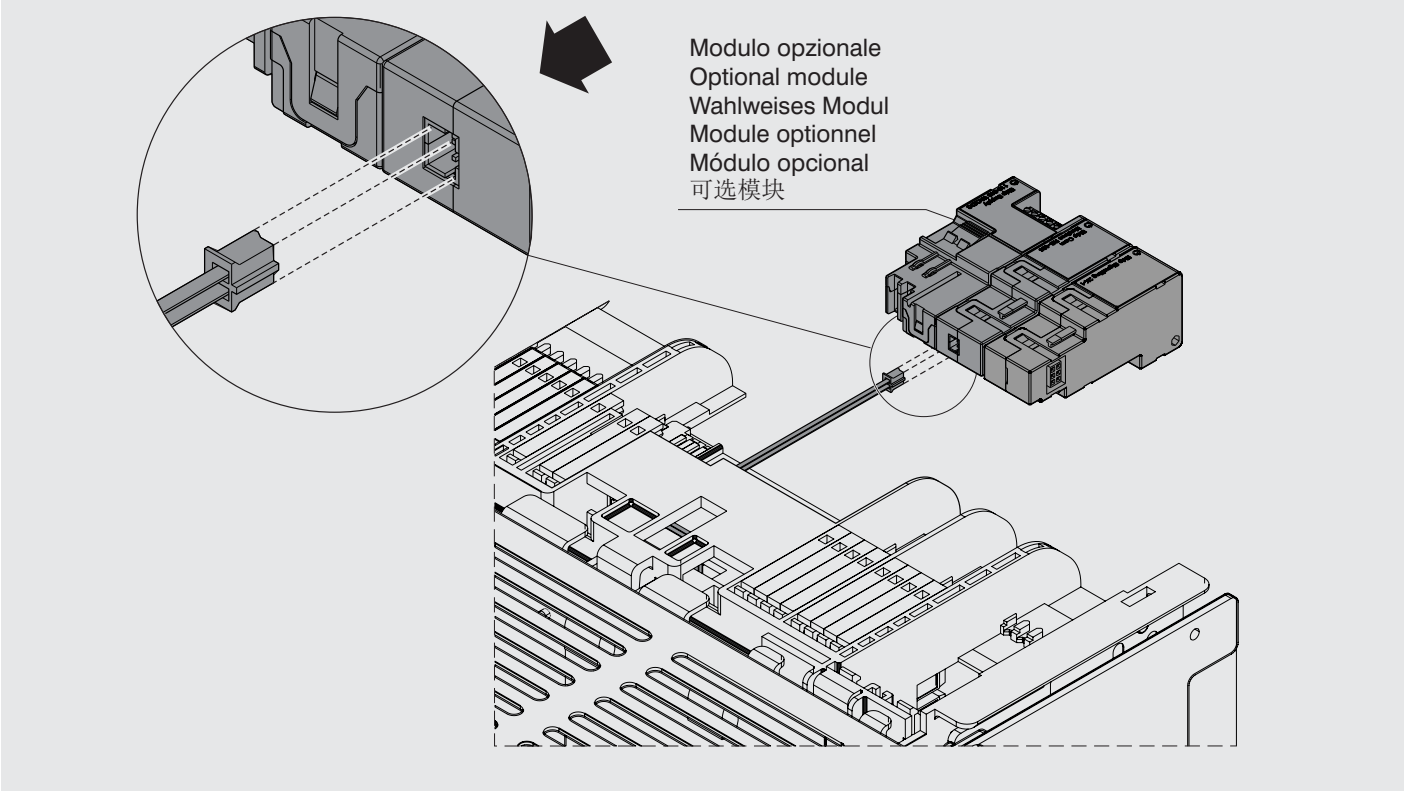

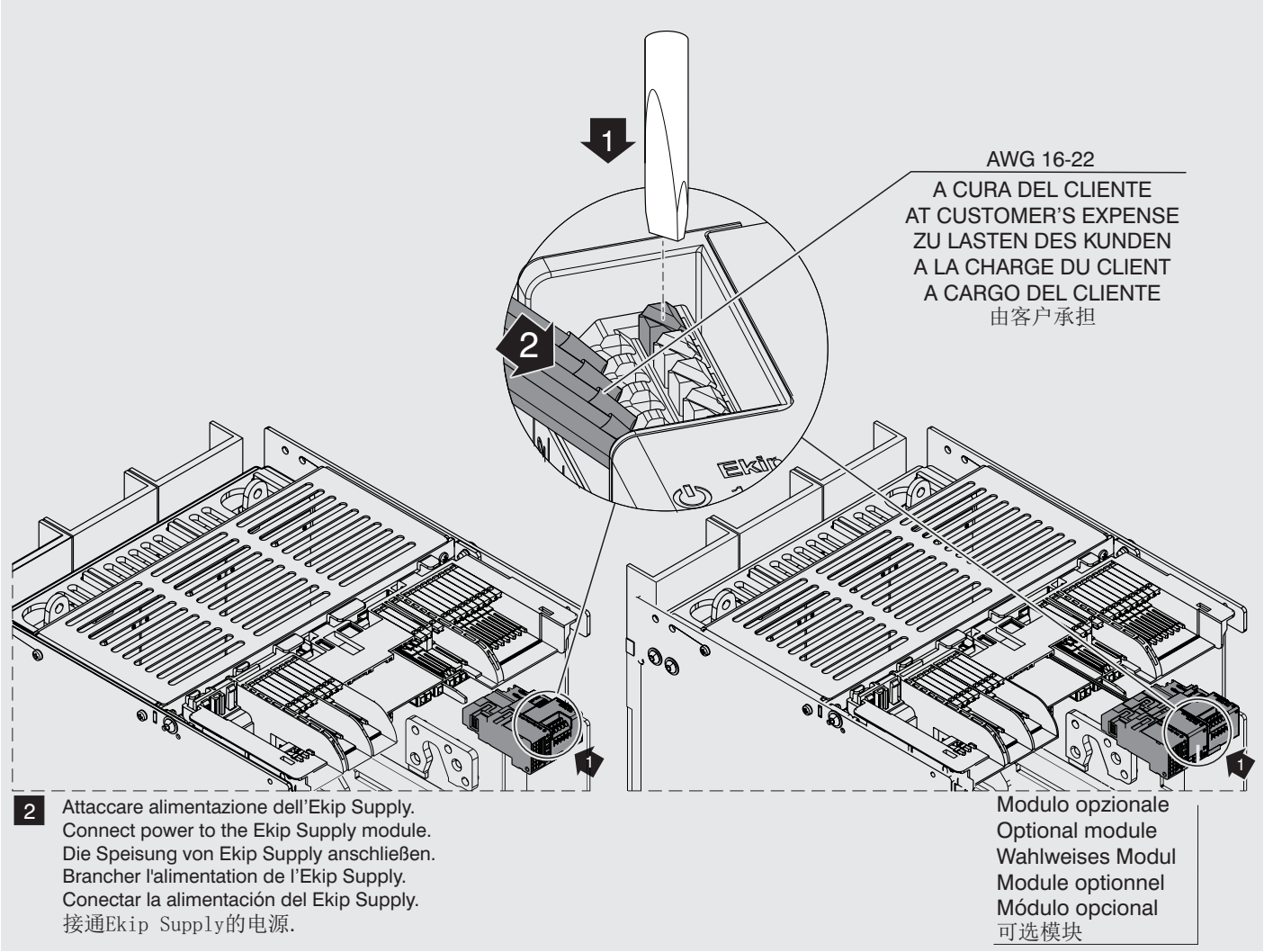

2 Attaccare alimentazione dell'Ekip Supply.
Connect power to the Ekip Supply module.
Die Speisung von Ekip Supply anschließen.
Brancher l'alimentation de l'Ekip Supply.
Conectar la alimentación del Ekip Supply.
接通Ekip Supply的电源.

11 XT2 - XT4 - XT5

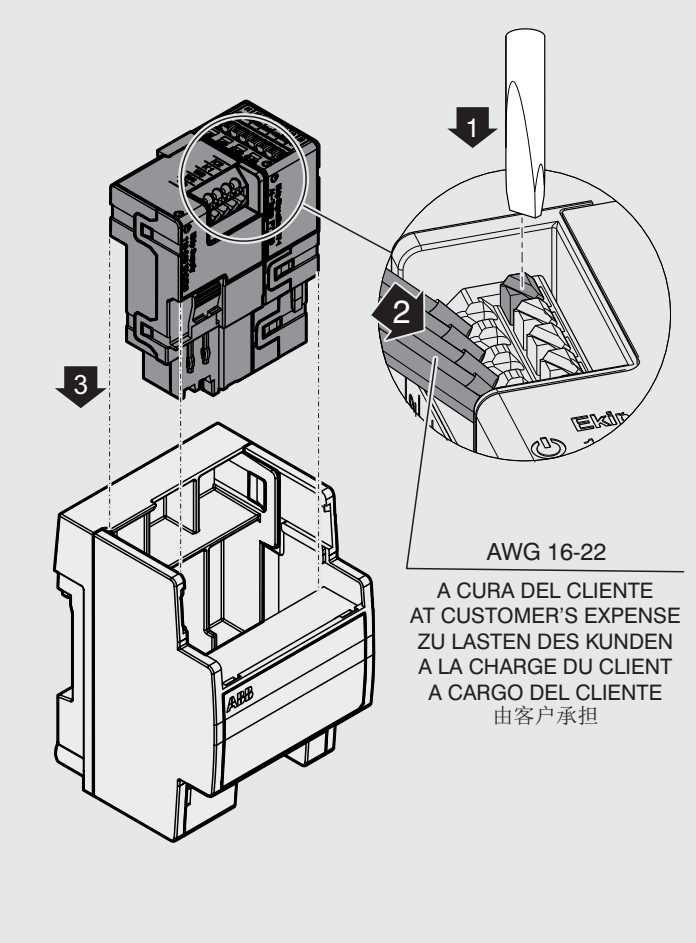

12 XT2 - XT4 - XT5

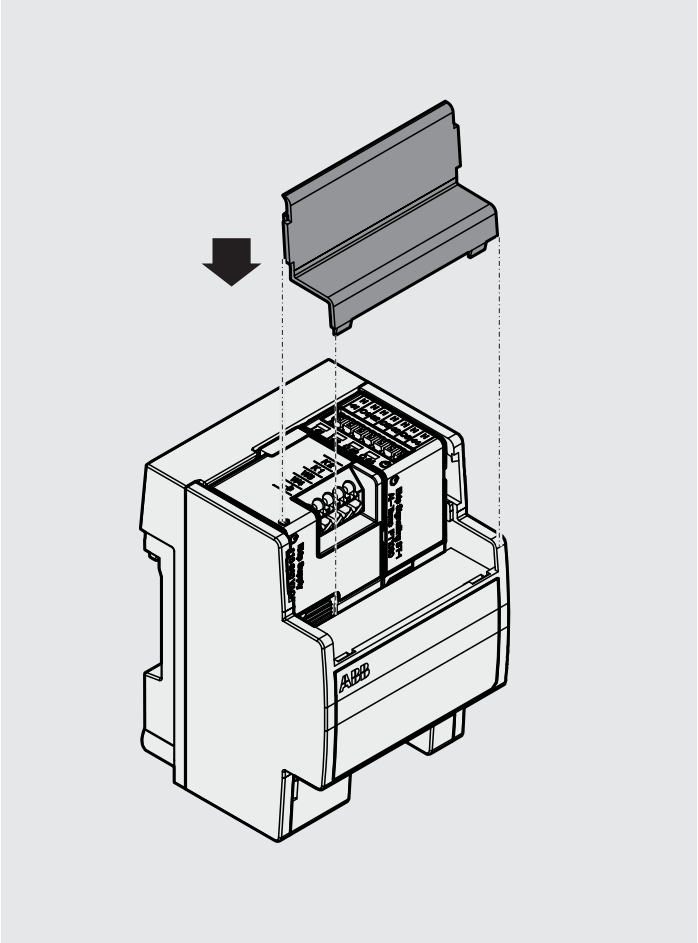

13 XT2 - XT4 - XT5

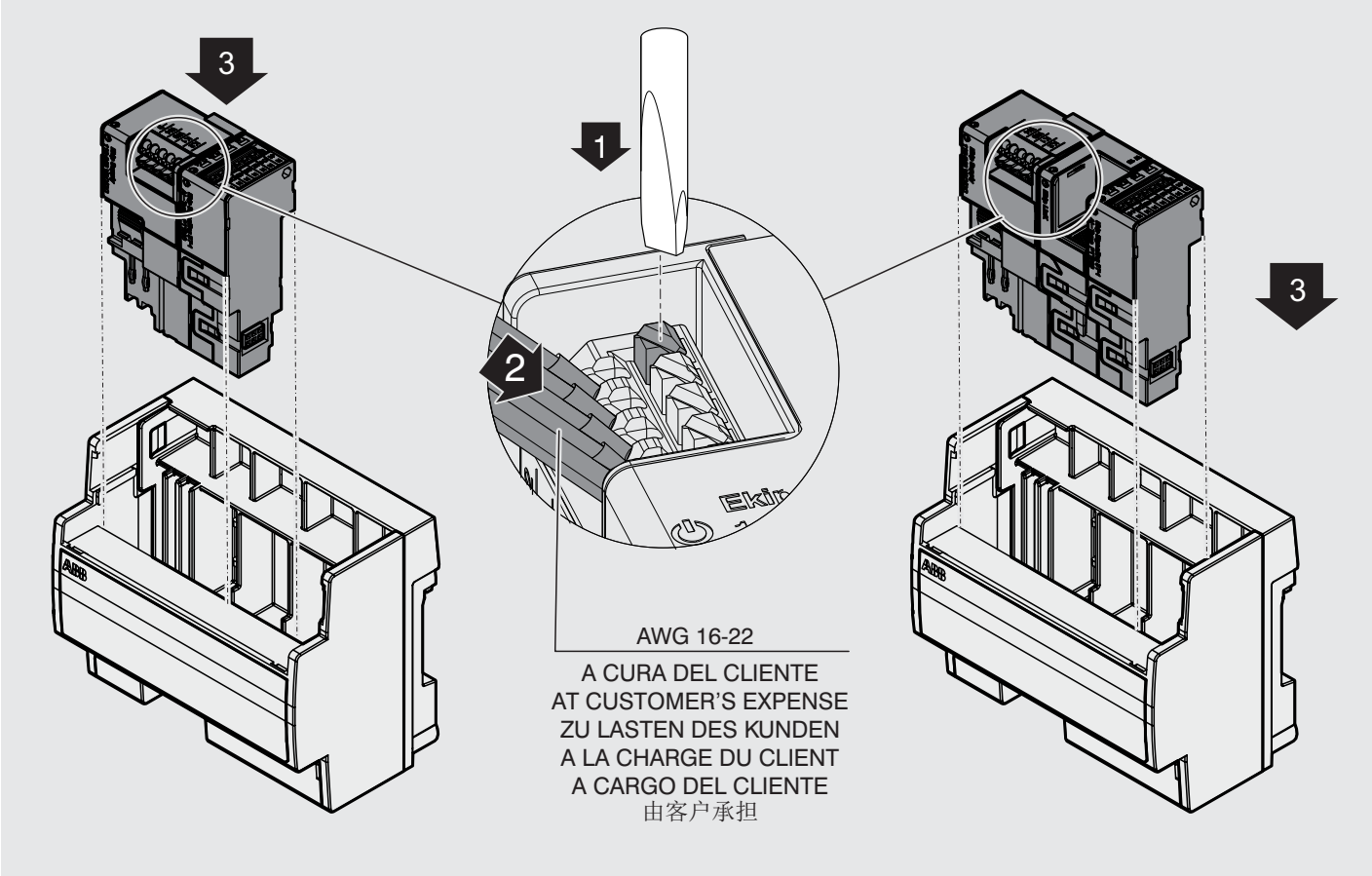

14 **Only with Ekip COM**

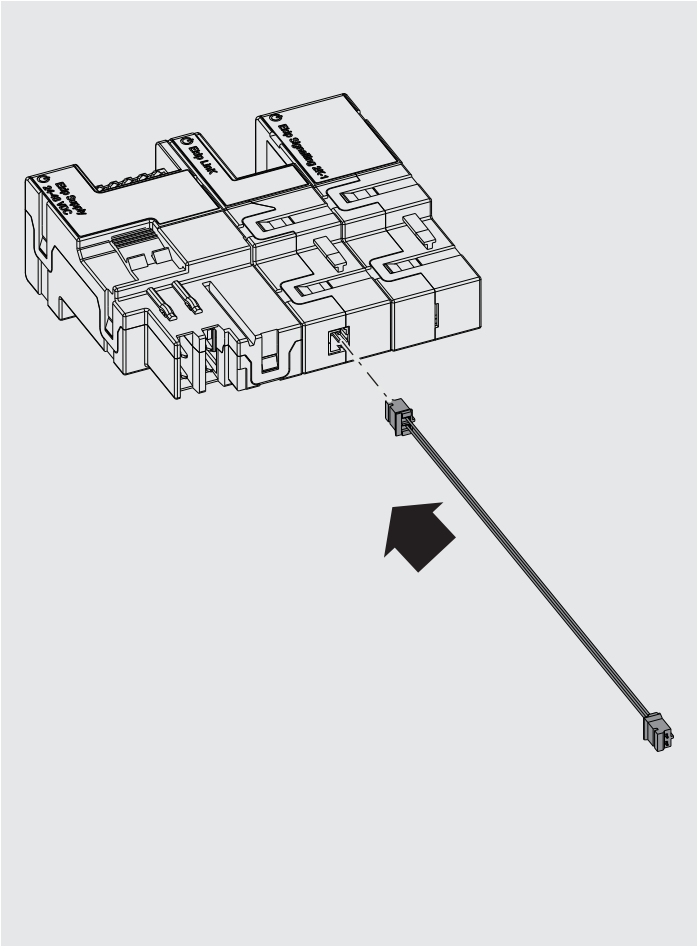

15 **Only with Ekip COM**

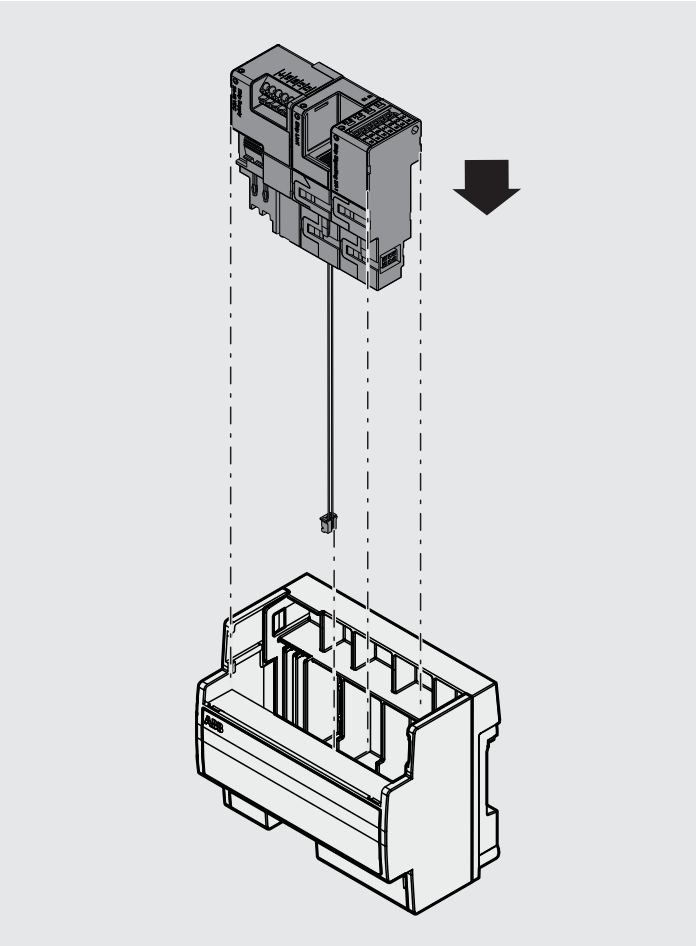

16 **Only with Ekip COM**

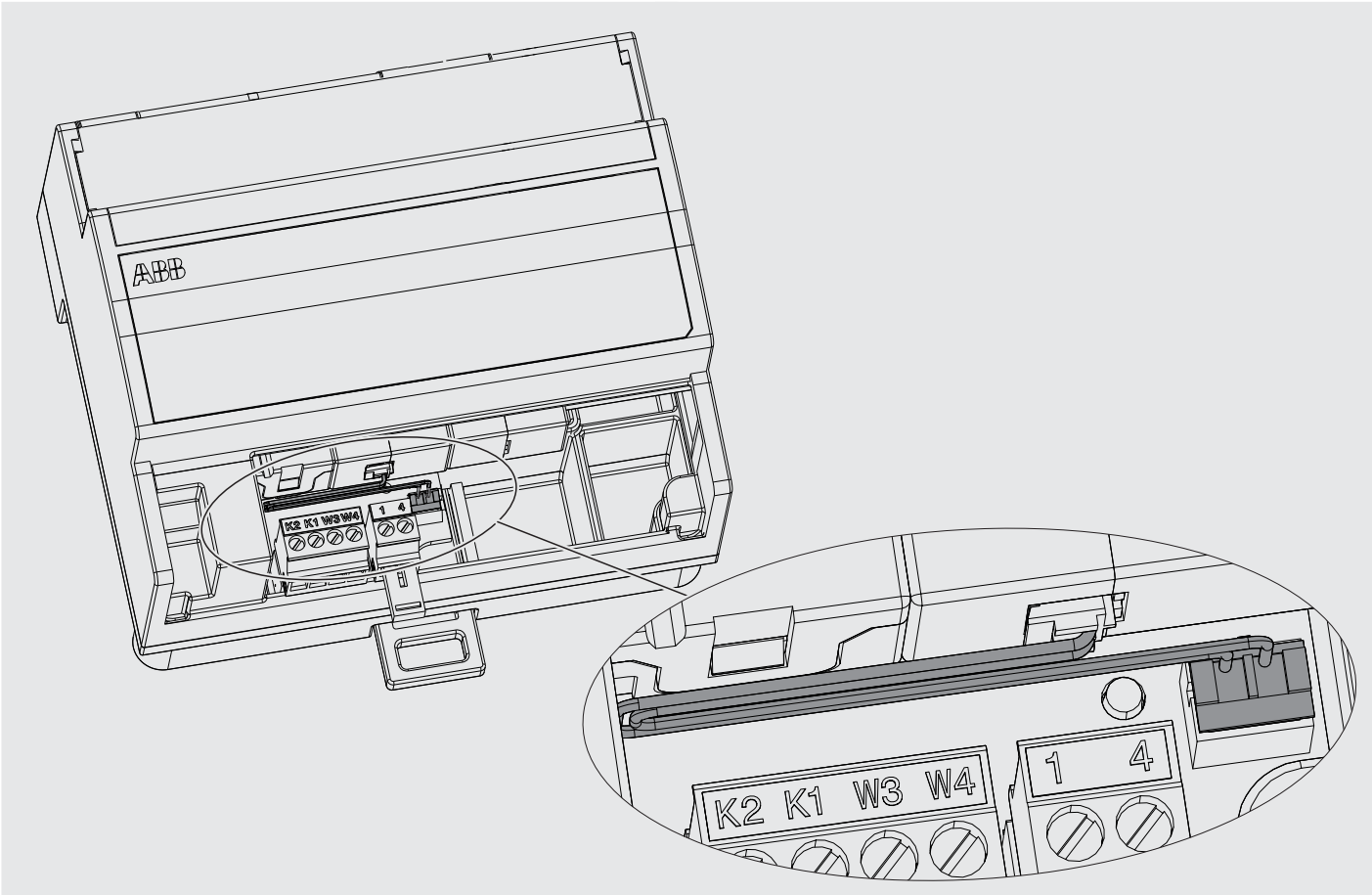

17 **XT2 - XT4 - XT5**

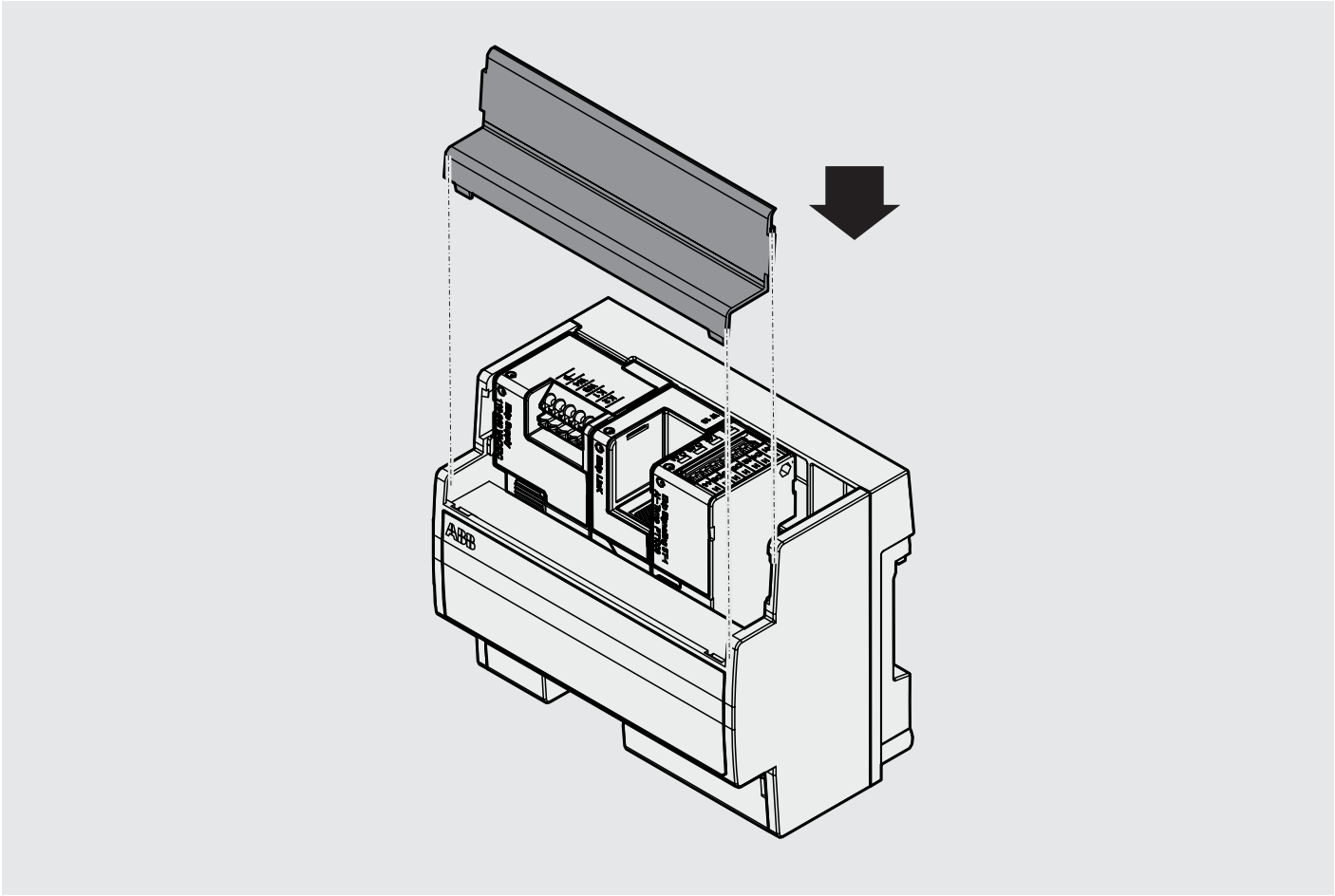

18 **XT2 - XT4 - XT5**

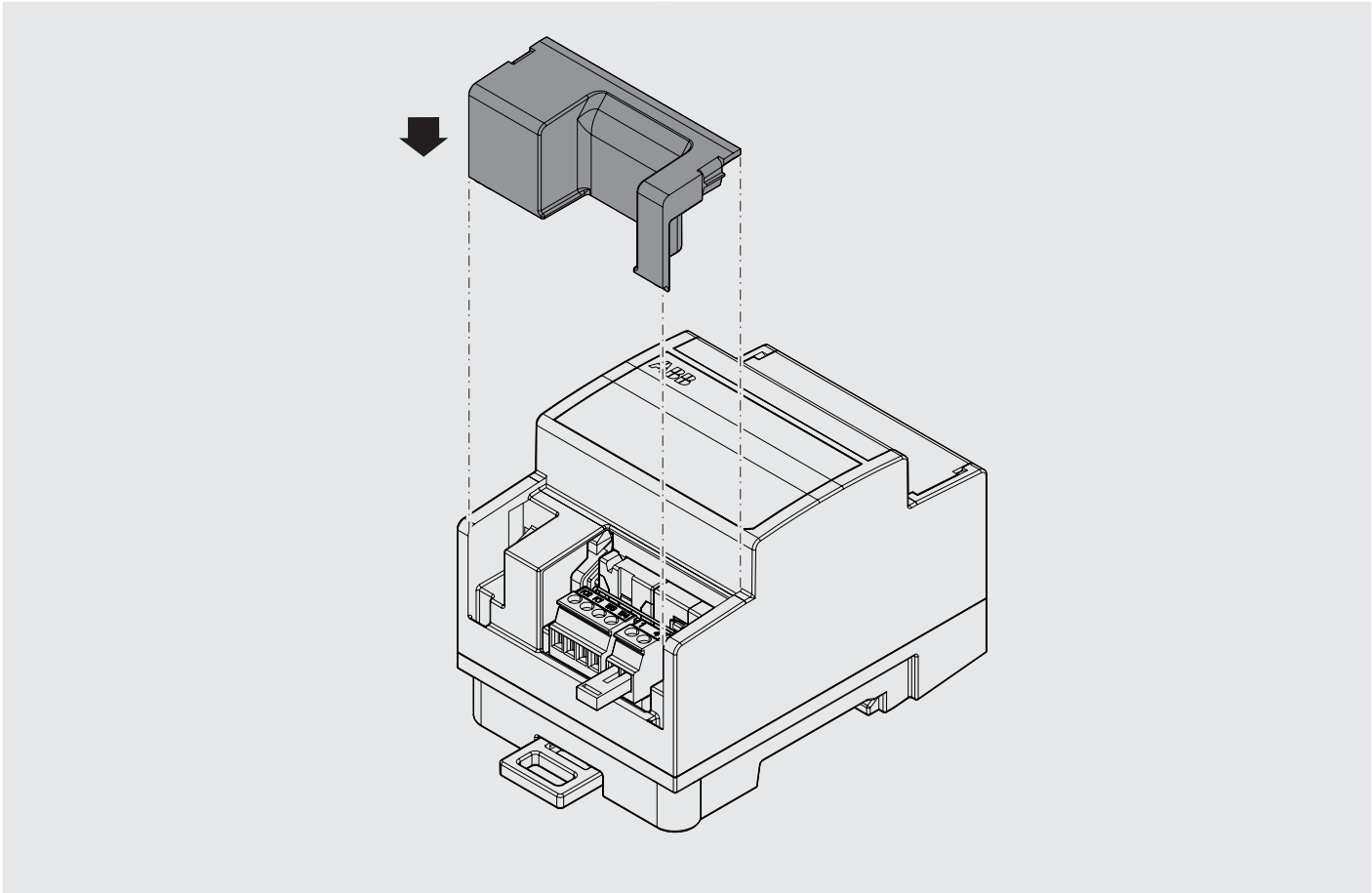

19 XT2 - XT4 F

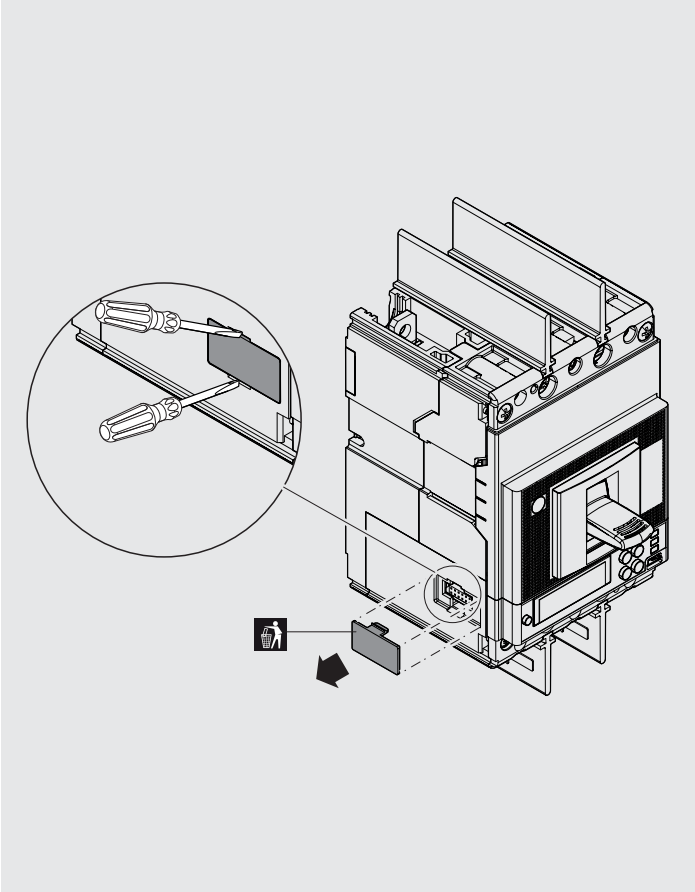

20 XT2 - XT4 F

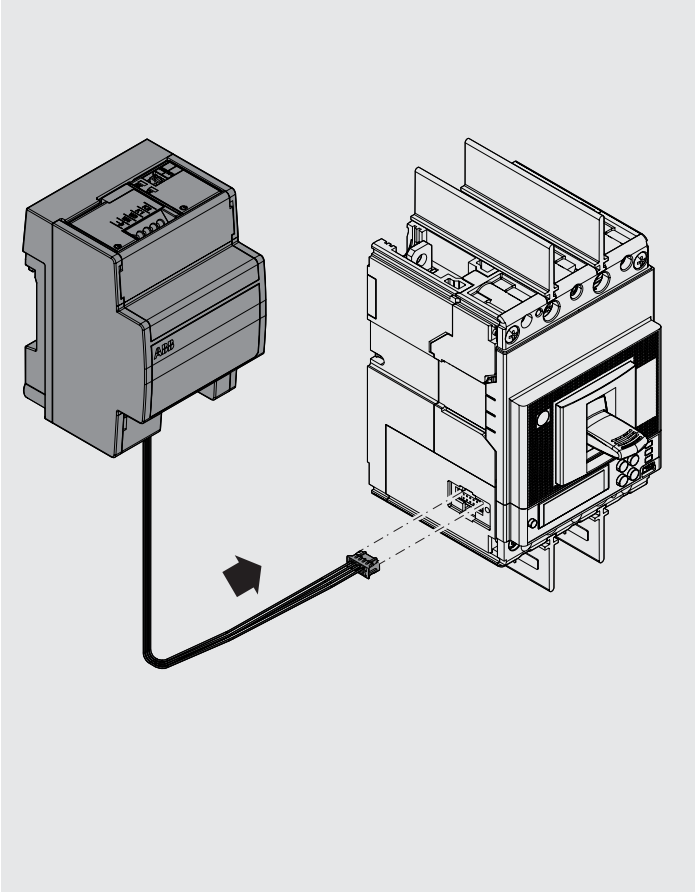

21 XT2 - XT4 F

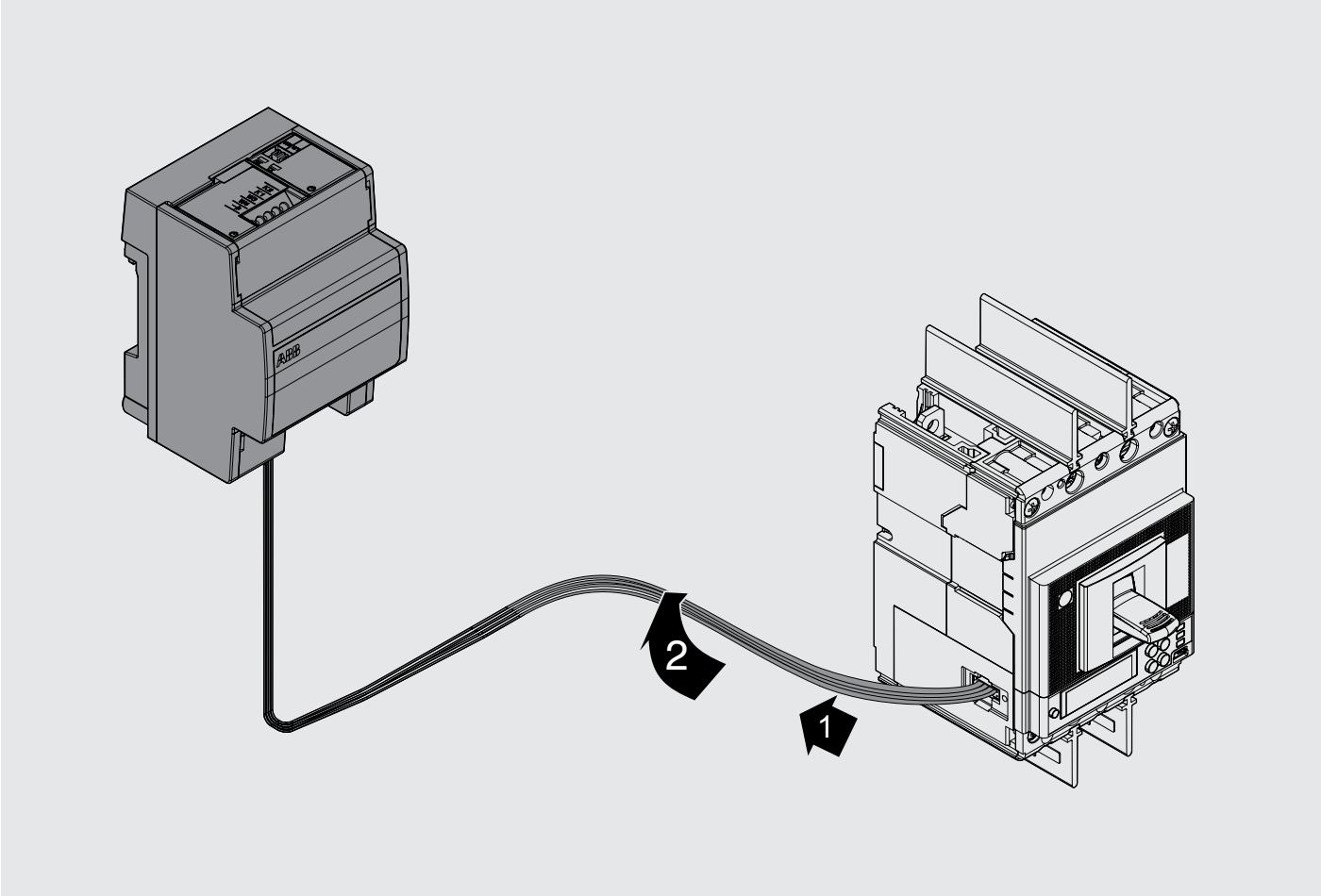

22

XT2 - XT4 F

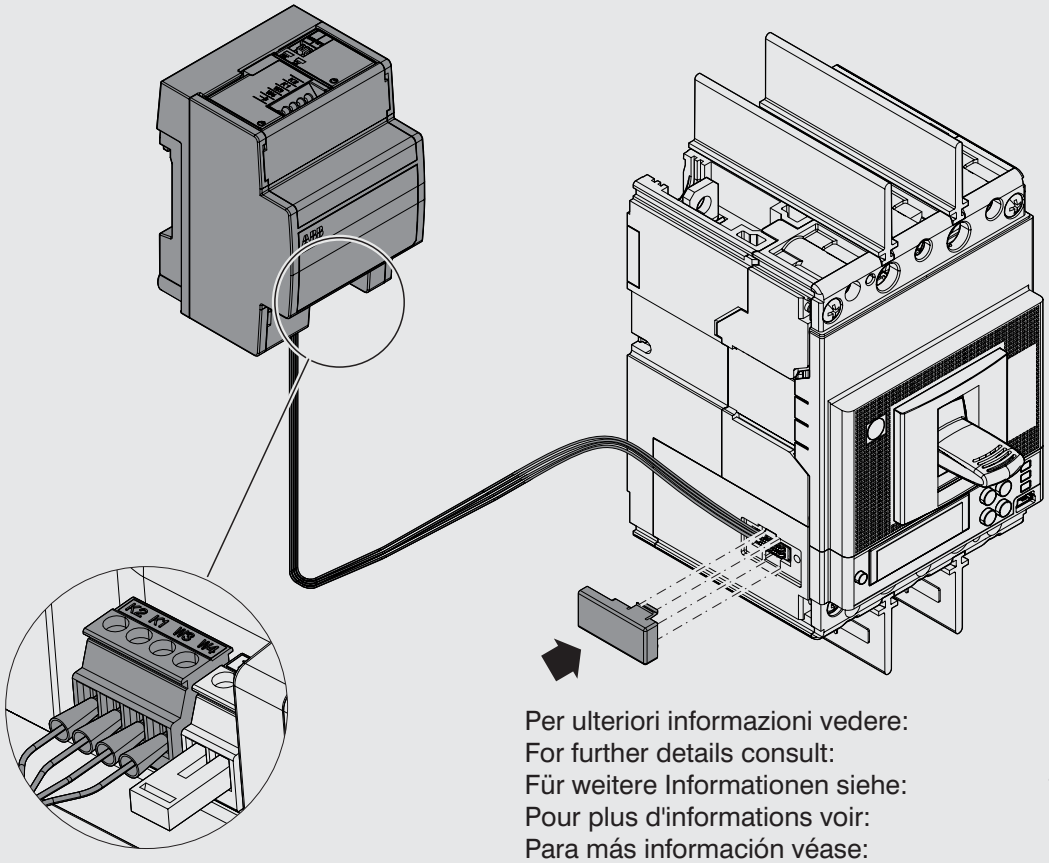

Per ulteriori informazioni vedere:
For further details consult:
Für weitere Informationen siehe: 1SDH002009A1503
Pour plus d'informations voir:
Para más información véase:
有关更多信息请参考:

23

XT2 - XT4 - XT5 P - W

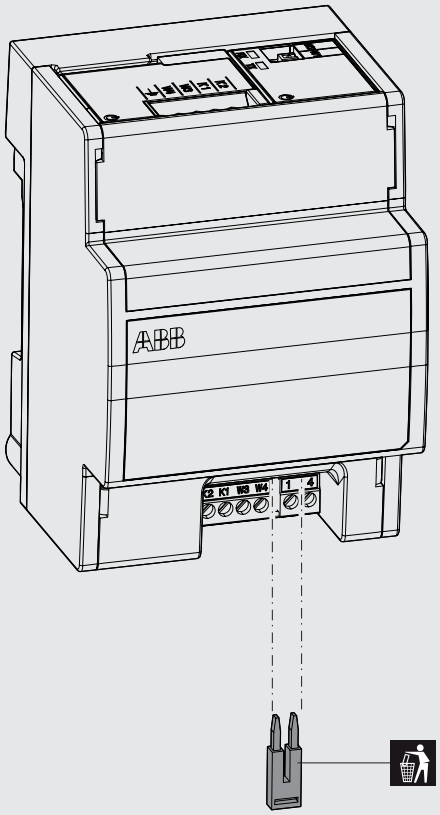

Operazione necessaria solo se utilizzato cavo opzionale per collegare S75I/2
Operation only required if optional cable is used to connect S75/2
Der Vorgang ist nur erforderlich, wenn das optionale Kabel für den Anschluss von S75/2 benutzt wird
Opération nécessaire seulement si le câble en option est utilisé pour connecter S75/2
Operación necesaria solo si se utiliza el cable opcional para conectar el S75/2
只有使用了用于连接S75/2的选配电缆才必须执行此操作

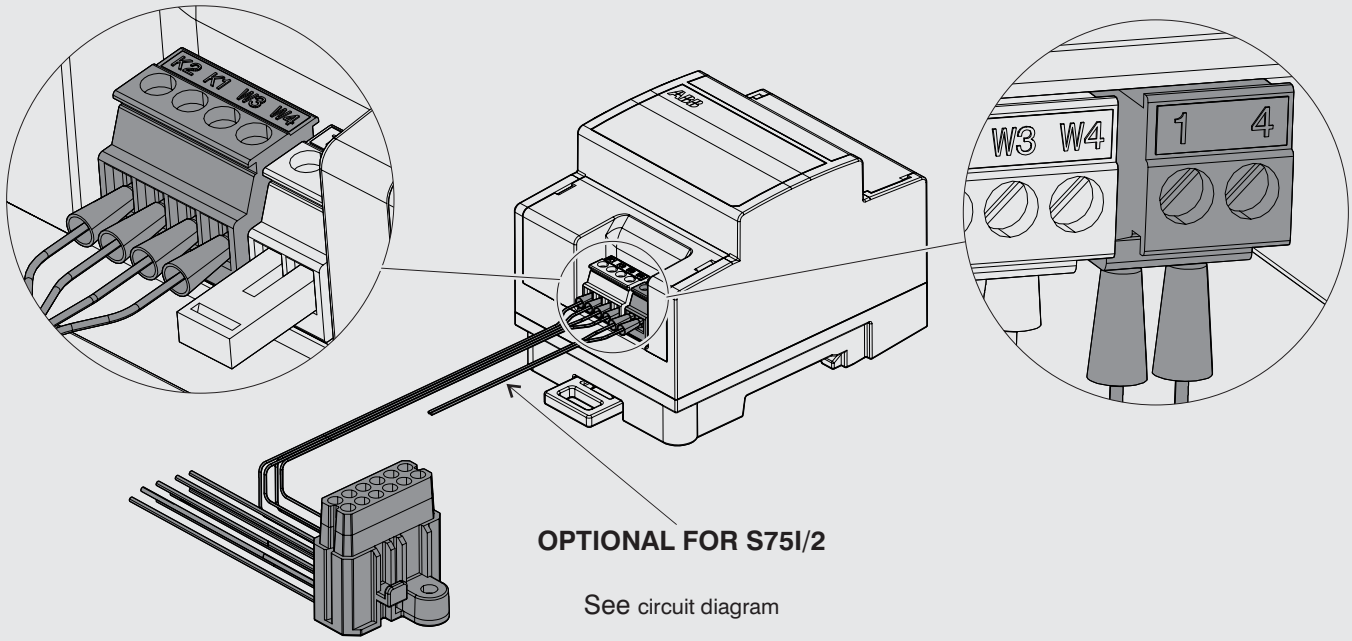

Per ulteriori informazioni vedere:
For further details consult:
Für weitere Informationen siehe: 1SDH002009A1503
Pour plus d'informations voir:
Para más información véase:
有关更多信息请参考:

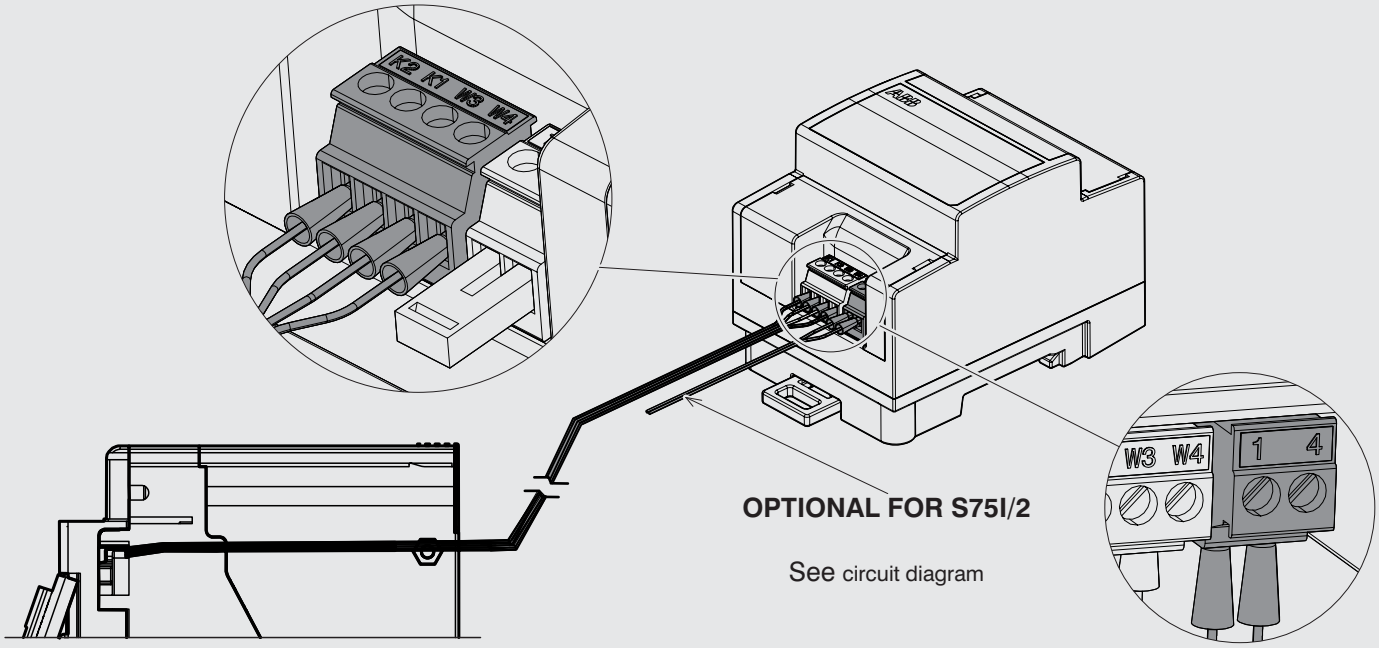

Per ulteriori informazioni vedere:
For further details consult:
Für weitere Informationen siehe: 1SDH002009A1503
Pour plus d'informations voir:
Para más información véase:
有关更多信息请参考:

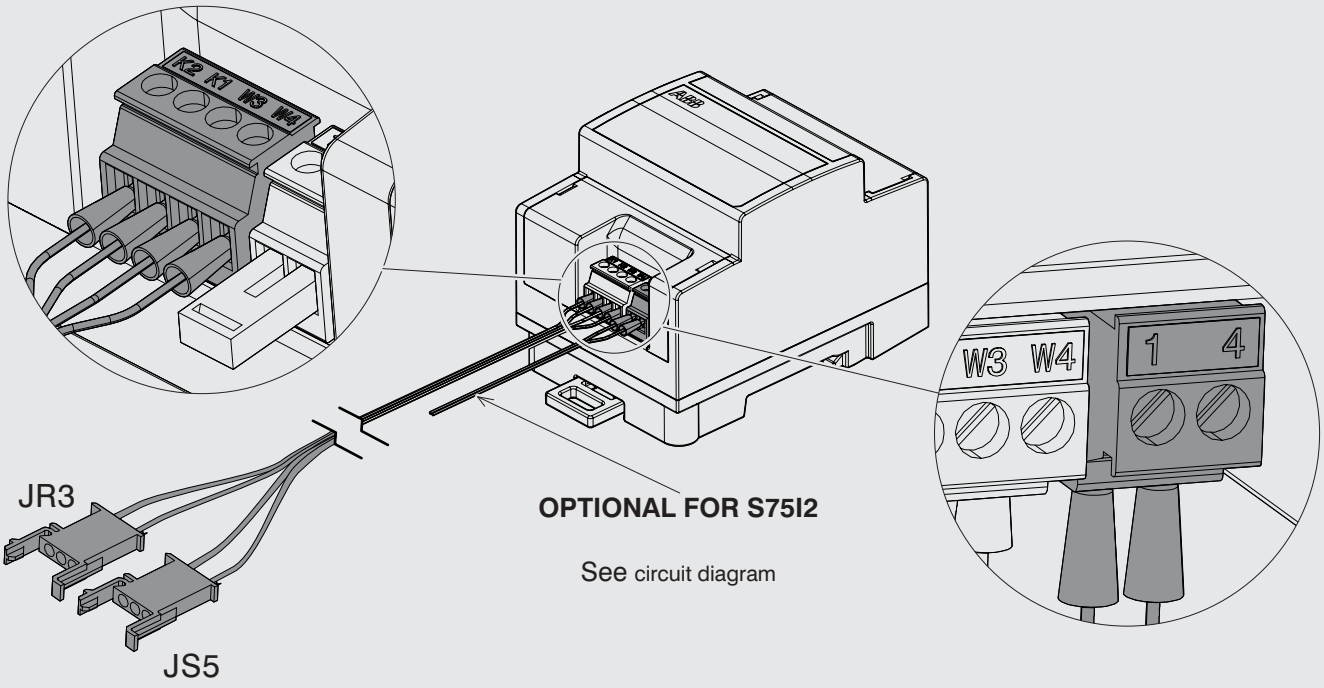

Per ulteriori informazioni vedere:
For further details consult:
Für weitere Informationen siehe: 1SDH002009A1503
Pour plus d'informations voir:
Para más información véase:
有关更多信息请参考:

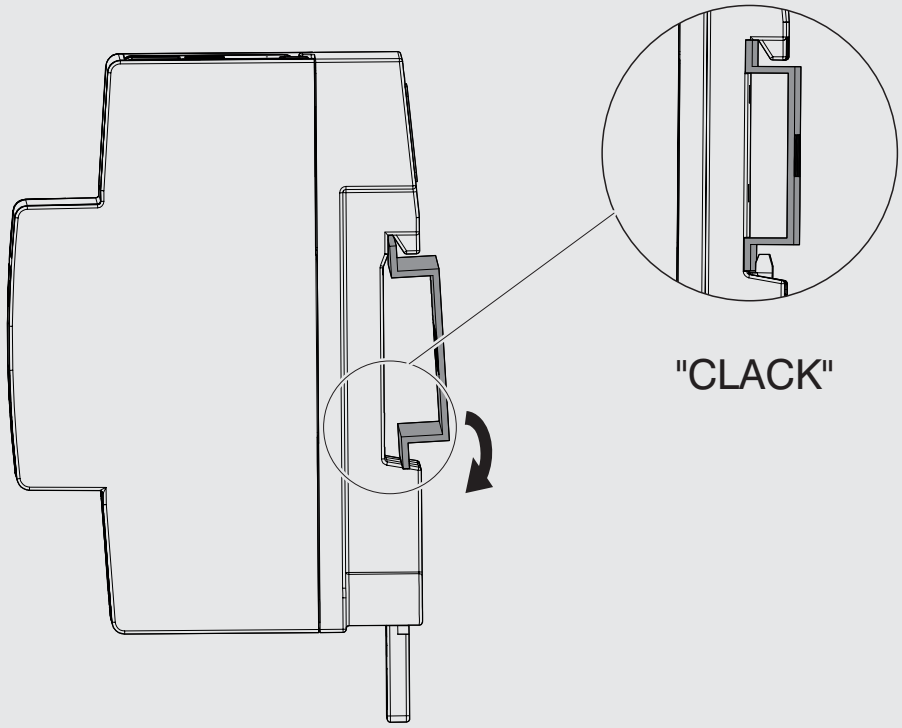

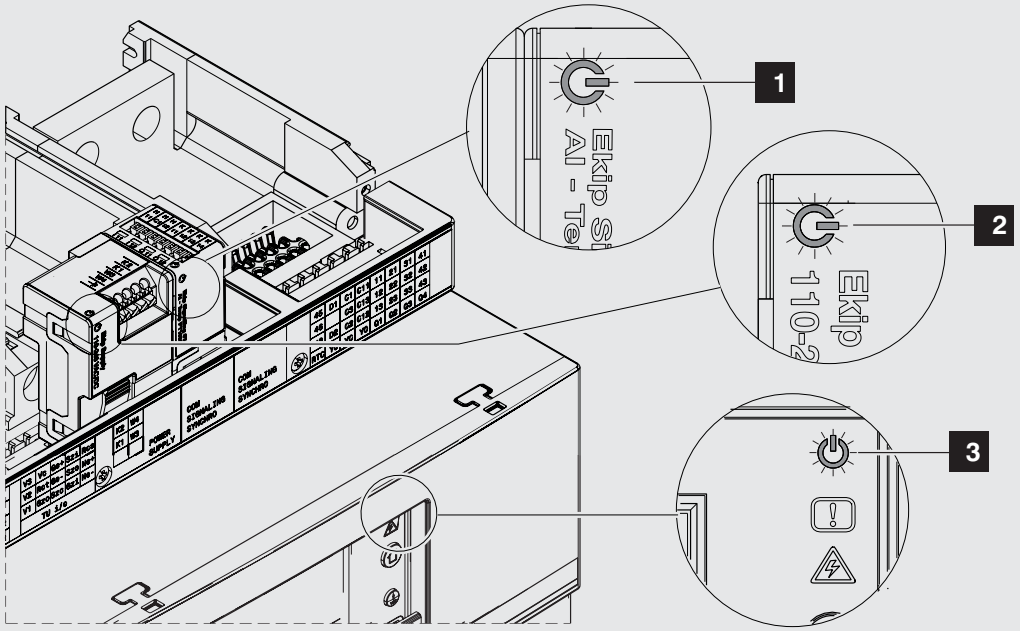

Accensione
Switch-on
Einschaltung
Allumage
Encendido
点亮

PROCEDURA DI INSTALLAZIONE:
- Per XT2-XT4-XT5 verificare il corretto collegamento tra Ekip Cartridge e CB
- Fornire alimentazione all'Ekip Supply
- Verificare l'accensione dei LED⏻ sul modulo (1), sull'Ekip Supply (2) e sullo sganciatore (3)
- Se il LED⏻ dell'Ekip Signalling 2K(1) lampeggia in modo asincrono rispetto a quello dello sganciatore (3), consultare il manuale dell'interruttore.
- Per tutti i dettagli di funzionamento di led e modulo consultare il manuale d'uso per Ekip Touch (1SDH001821A1001 XT7,1SDH002031A1001 XT2-XT4, 1SDH001316R0001 Emax 2).

INSTALLATION PROCEDURE:
- For XT2-XT4-XT5 verify the correct connection between Ekip Cartridge and CB
- Supply power to the Ekip Supply
- Check that the leds ⏻ are lit on the module (1), on the Ekip Supply (2) and on the release (3)
- If the led ⏻of the Ekip Signalling 2K(1) flashes asynchronously in relation to that of the release, consult the circuit-breaker manual.
- For full details on the operation of led and module consult Ekip Touch user manual (1SDH001821A1002 XT7, 1SDH002031A1002 XT2-XT4, 1SDH001316R0002 Emax 2)

INSTALLATIONSVERFAHREN:
- Bei XT2-XT4-XT5 überprüfen Sie die korrekte Verbindung zwischen Ekip Cartridge und CB
- Ekip Supply mit Speisung versorgen
- Prüfen, ob die led ⏻ auf dem Modul (1), auf Ekip Supply (2) und dem Auslöser (3) an sind.
- Wenn die led ⏻ von Ekip Signalling 2K(1) asynchron im Bezug zu der des Auslösers (3) aufblinkt, im Handbuch des Leistungsschalters nachlesen.
- Umfassende Informationen zur Bedienung von LED und Modul finden Sie in der Ekip Touch Bedienungsanleitung (1SDH001821A1002 XT7, 1SDH002031A1002 XT2-XT4, 1SDH001316R0002 Emax 2)

PROCÉDURE D'INSTALLATION:
- Pour XT2-XT4-XT5, vérifiez la connexion correcte entre Ekip Cartridge et CB
- Fournir l'alimentation à l'Ekip Supply
- Vérifier l'allumage des voyants ⏻ sur le module (1), sur l'Ekip Supply (2) et sur le déclencheur (3)
- Si le voyant ⏻ de l'Ekip Signalling 2K(1) clignote de manière asynchrone par rapport à celui du déclencheur (3), consulter le manuel du disjoncteur.
- Pour tous les détails de fonctionnement des LED et des modules le manuel d'utilisation d'Ekip Touch (1SDH001821A1002 XT7, 1SDH002031A1002 XT2-XT4, 1SDH001316R0002 Emax 2)

PROCEDIMIENTO DE INSTALACIÓN:
- Para XT2-XT4-XT5, comprobar la conexión correcta entre Ekip Cartridge y CB
- Dar alimentación al Ekip Supply
- Verificar el encendido de los led ⏻en el módulo (1), en el Ekip Supply (2) y en el relé (3)
- Si el led ⏻ del Ekip Signalling 2K(1) parpadea en modo asíncrono respecto al led del relé (3), consultar el manual del interruptor.
- Para todos los detalles de funcionamiento des led y modulos consultar el manual de usuario para Ekip Touch (1SDH001821A1002 XT7, 1SDH002031A1002 XT2-XT4, 1SDH001316R0002 Emax 2)

安装程序
- 对于 XT2-XT4-XT5 请检验Ekip Cartridge 和断路器的正确连接方式
- 接通Ekip Supply的电源
- 检查模块 1 Ekip Supply (2)和脱扣器 3 上的Led灯是否点亮
- 如果Ekip Signalling 3T(1)的Led灯相较于脱扣器 3 的Led灯发生异步闪烁 请参考开关的手册.
- 有关发光二极管与模块的详细操作请参考 Ekip Touch 用户说明书 (1SDH001821A1002 XT7, 1SDH002031A1002 XT2-XT4, 1SDH001316R0002 Emax 2)

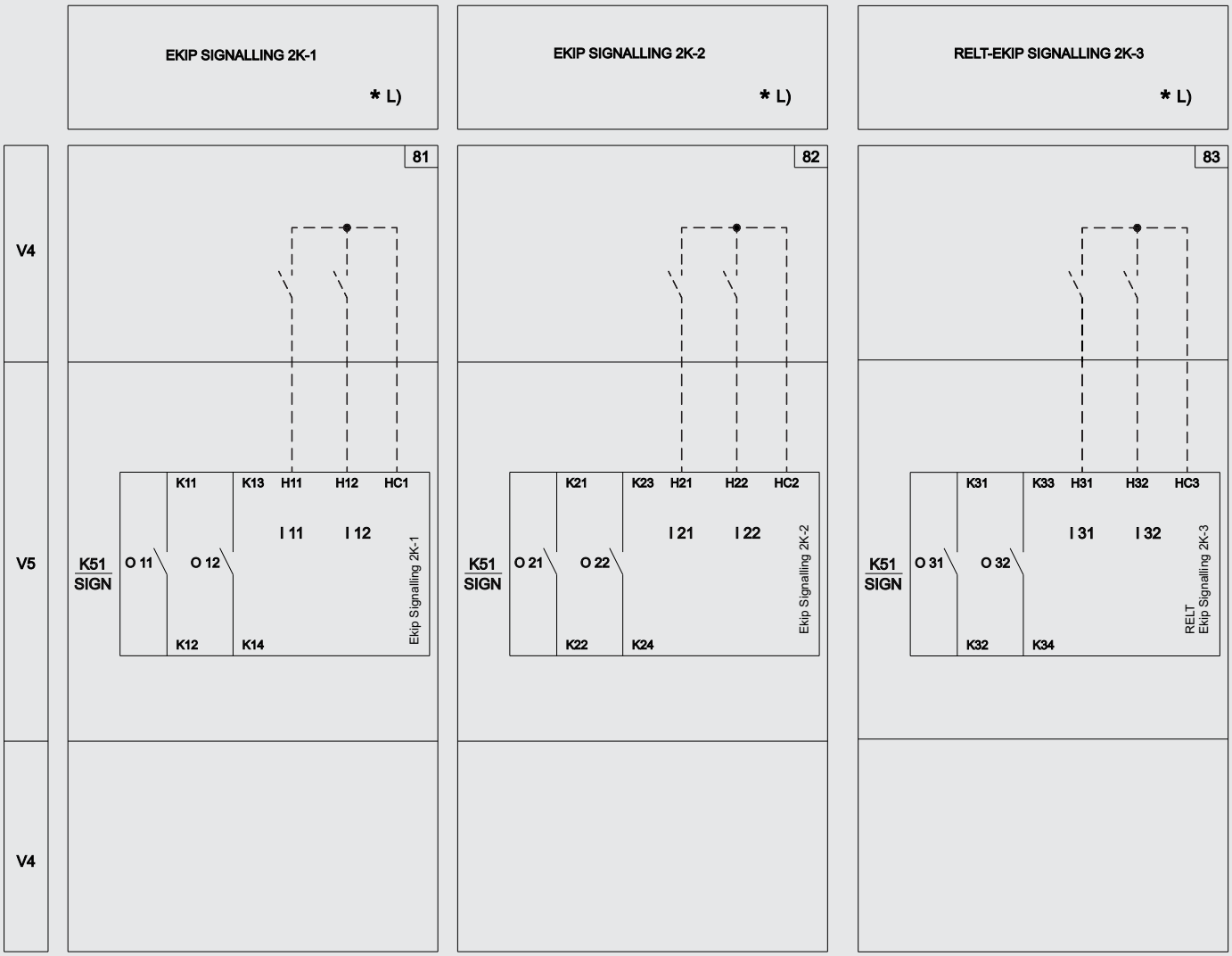

*Per ulteriori informazioni vedere:
*For further details consult:
*Für weitere Informationen siehe: 1SDM000068R0001
*Pour plus d'informations voir:
*Para más información véase:
*有关更多信息请参考:

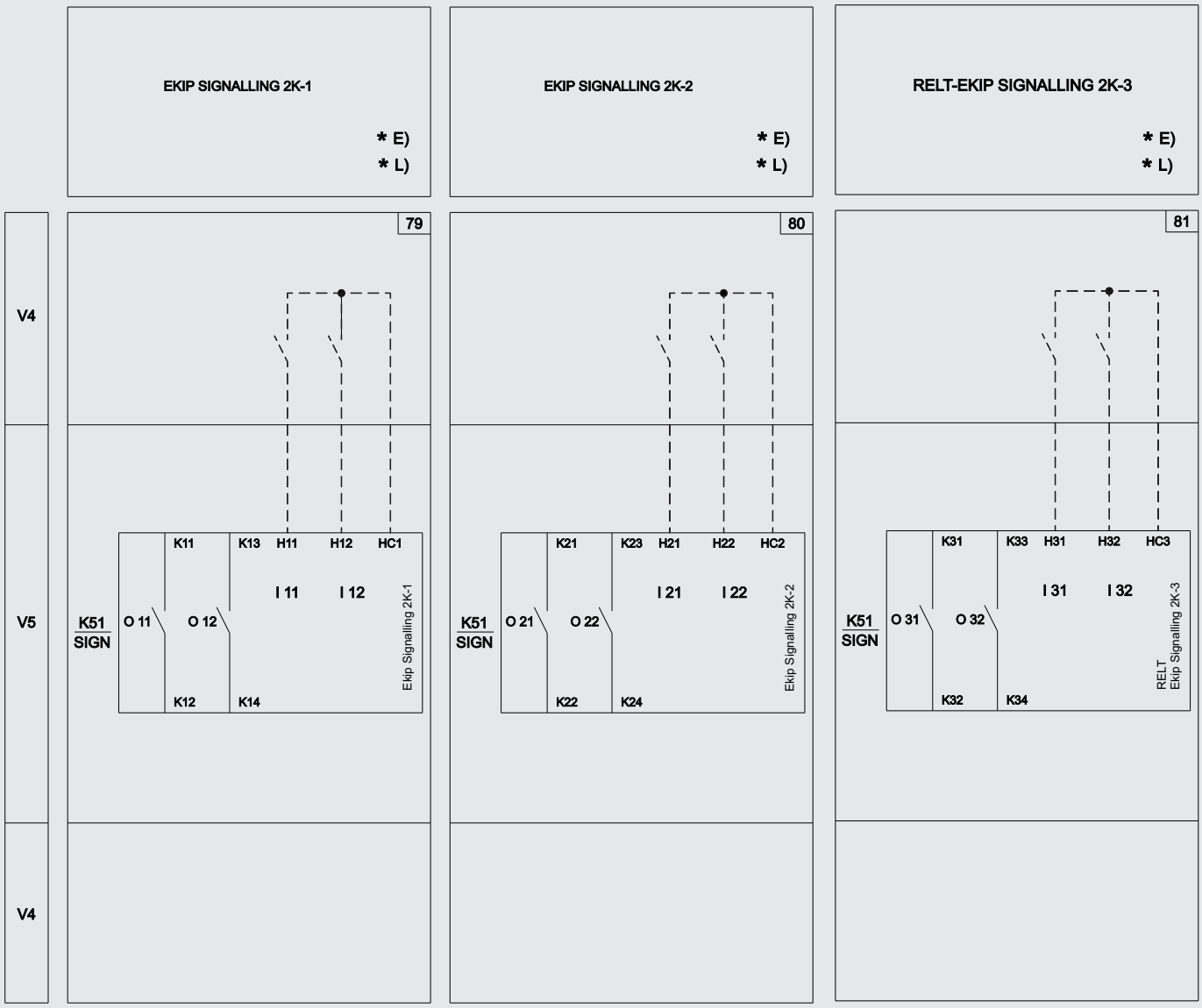

*Per ulteriori informazioni vedere:
*For further details consult:
*Für weitere Informationen siehe: 1SDM000005A10001
*Pour plus d'informations voir:
*Para más información véase:
*有关更多信息请参考:

SIGNALLING 2K-1 SIGNALLING 2K-2 RELT-SIGNALLING 2K-3

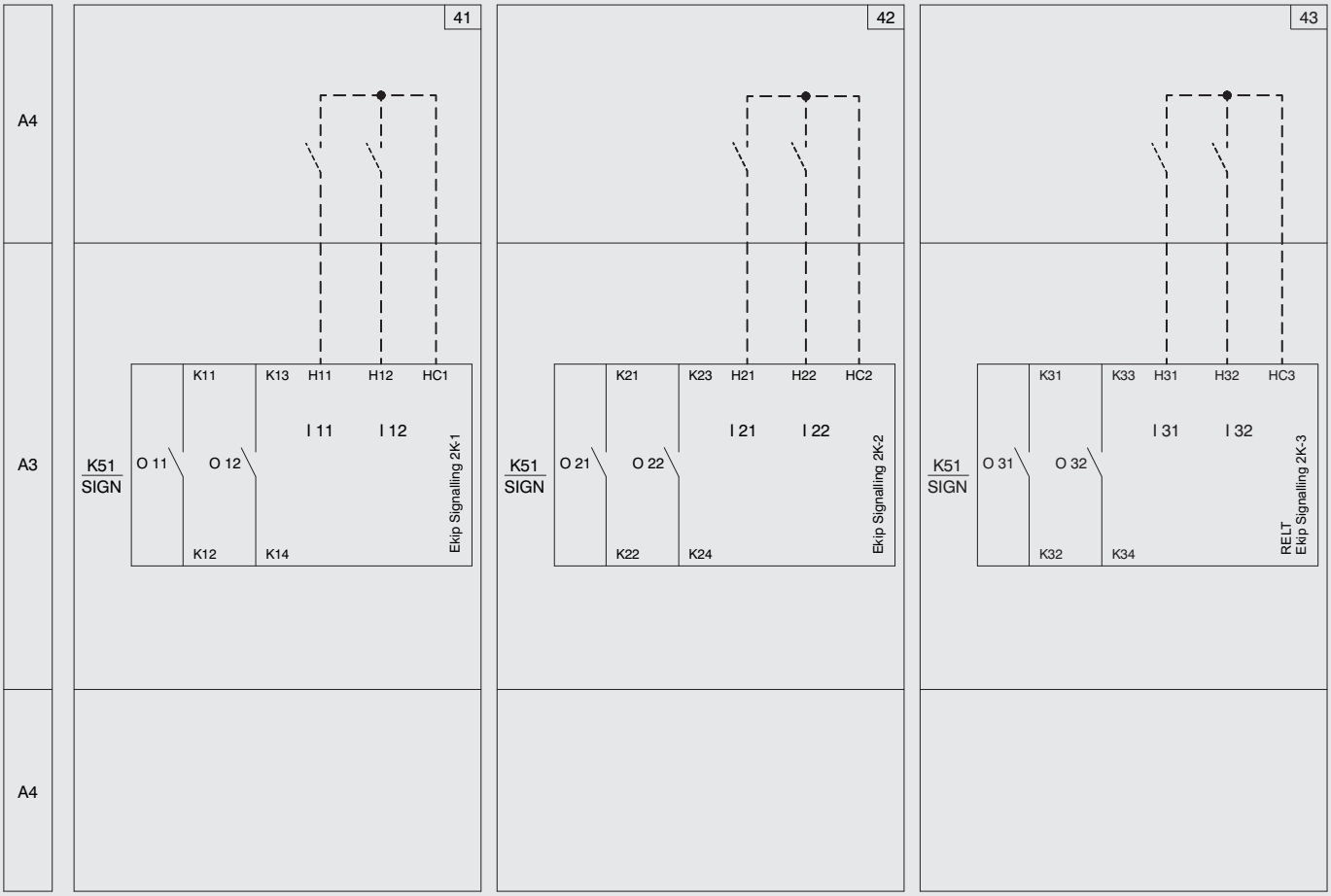

Per ulteriori informazioni vedere:
For further details consult:
Für weitere Informationen siehe: 1SDM000091R0001 Emax.2
Pour plus d'informations voir: 1SDM000002A1001 XT7 - XT7M
Para más información véase:
有关更多信息请参考:

© Copyright 2013-2020 ABB. All rights reserved.
http://www.abb.com