Doc. N.° 1SDH000999R0528 - ECN000242881 - Rev. C

SACE Emax 2 - Tmax XT

Measurement Enabler/Measurement Enabler with voltage socket - E1.2 - XT7

E1.2 - XT7

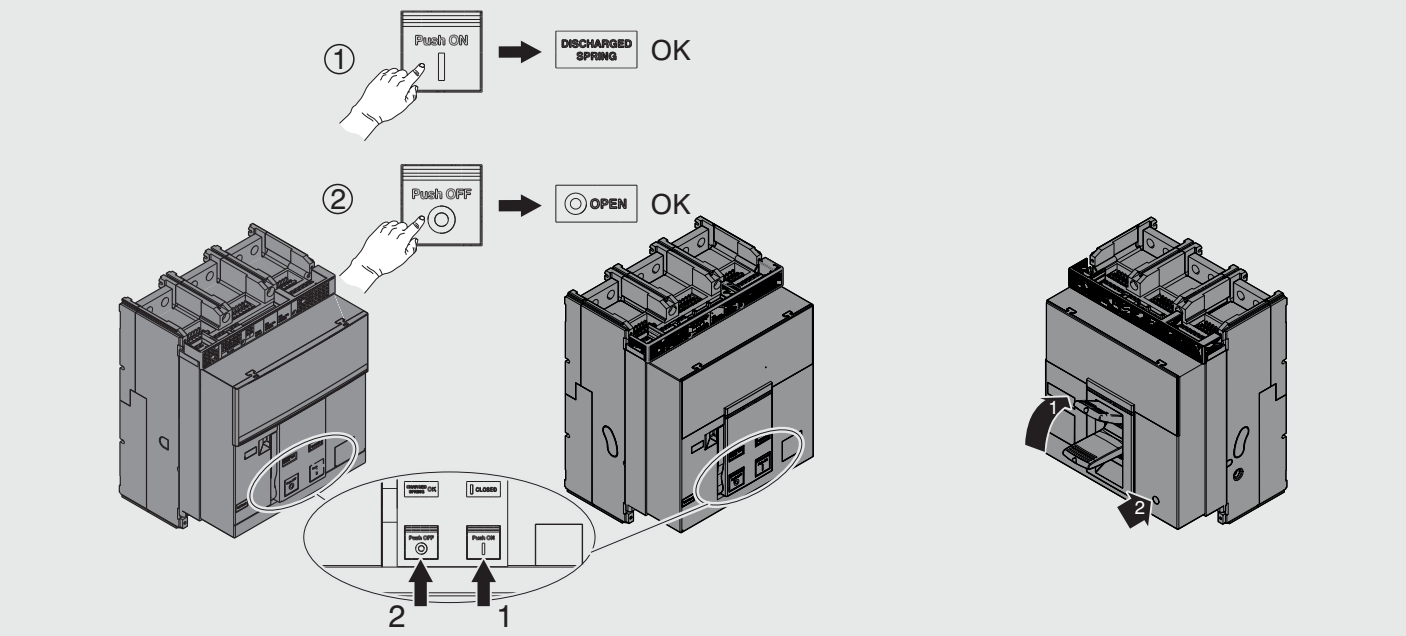

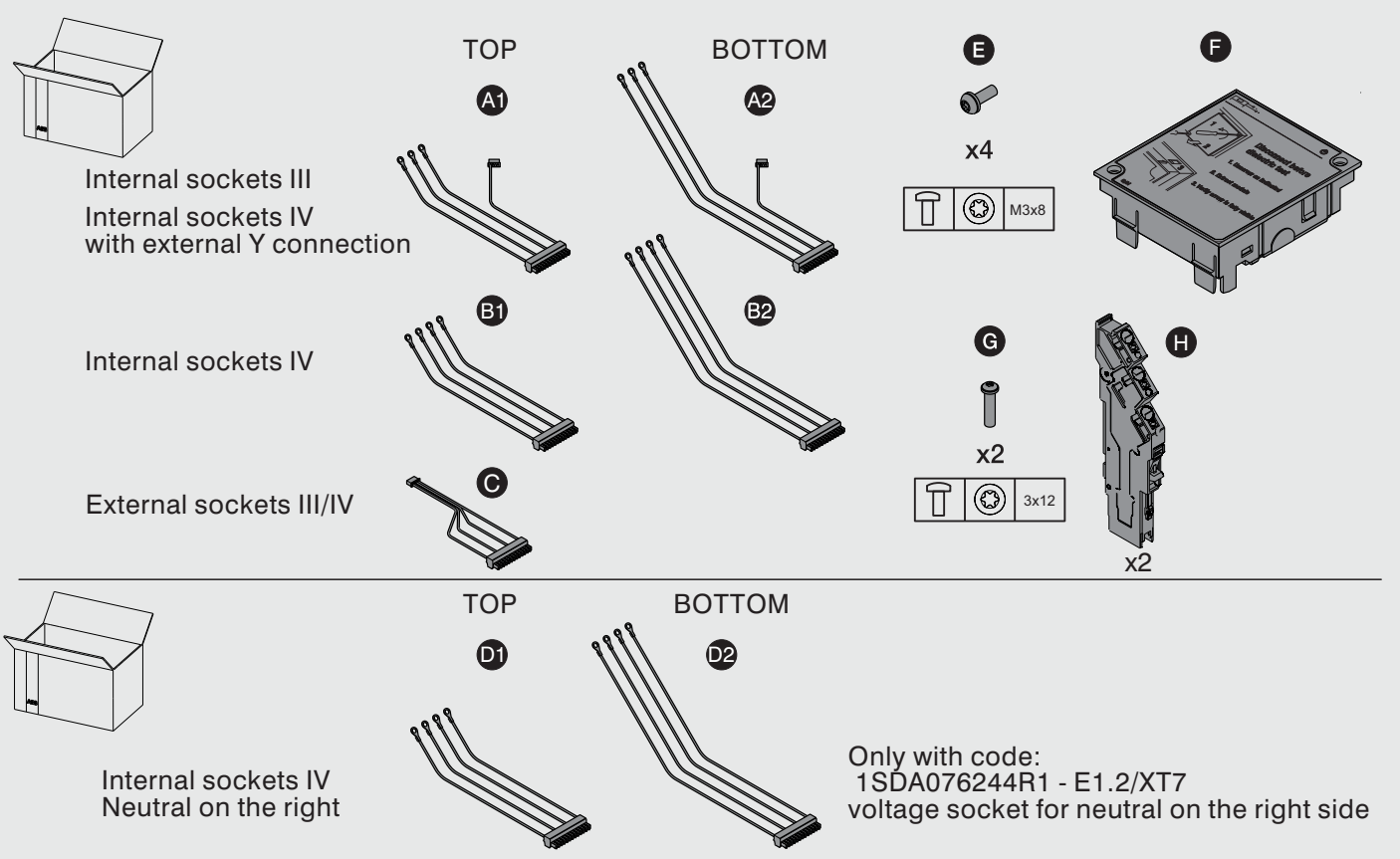

1

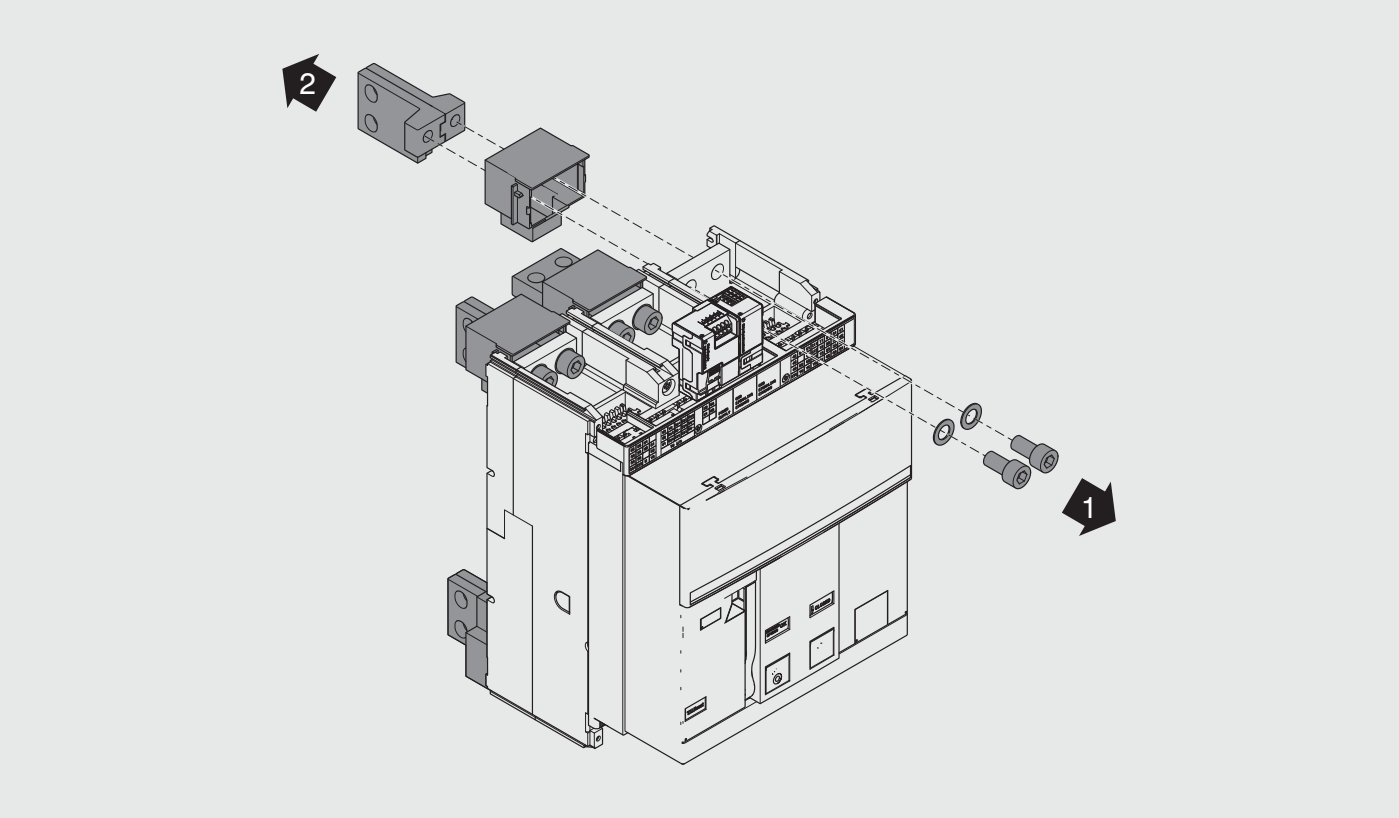

2

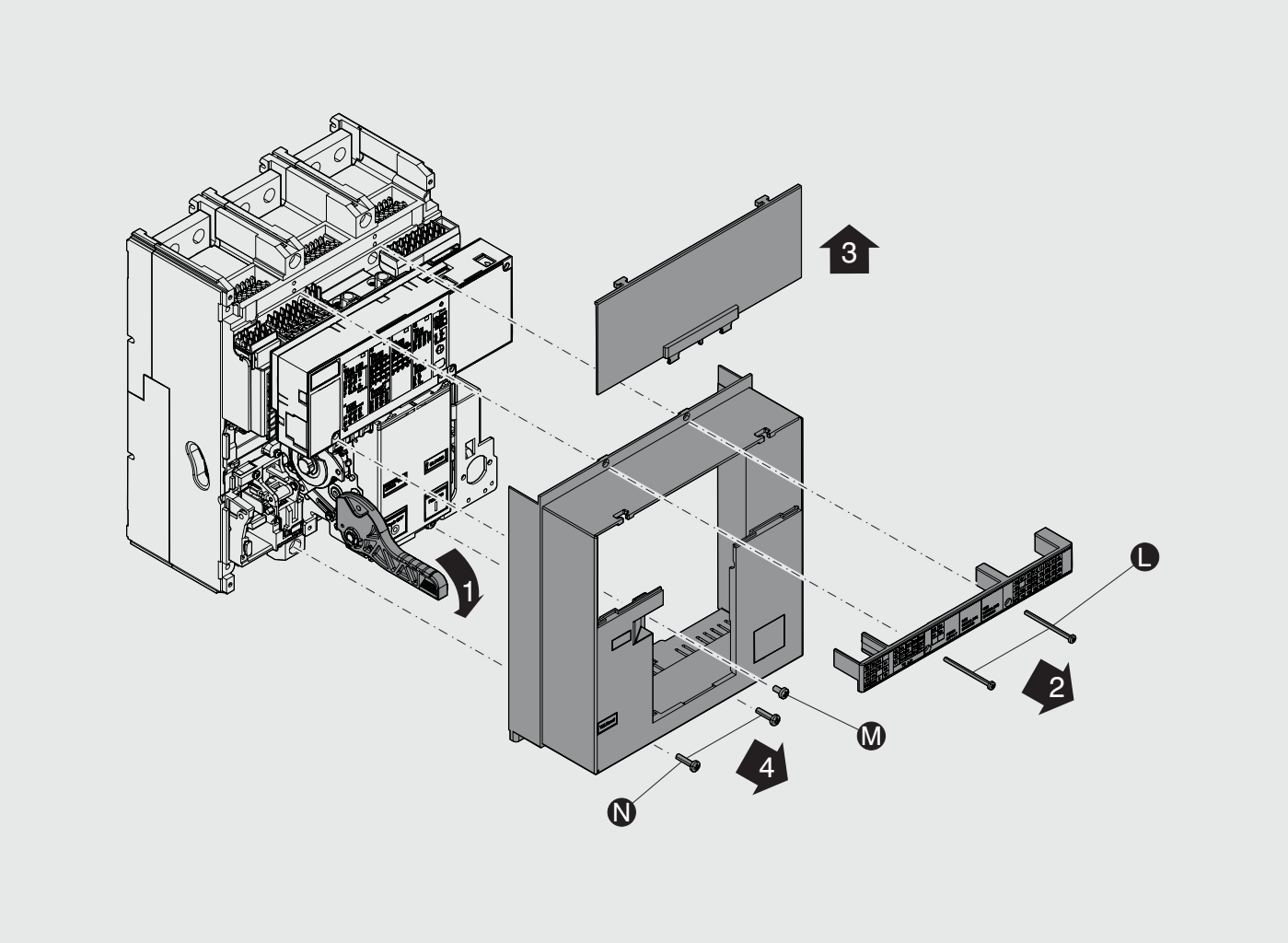

3 F

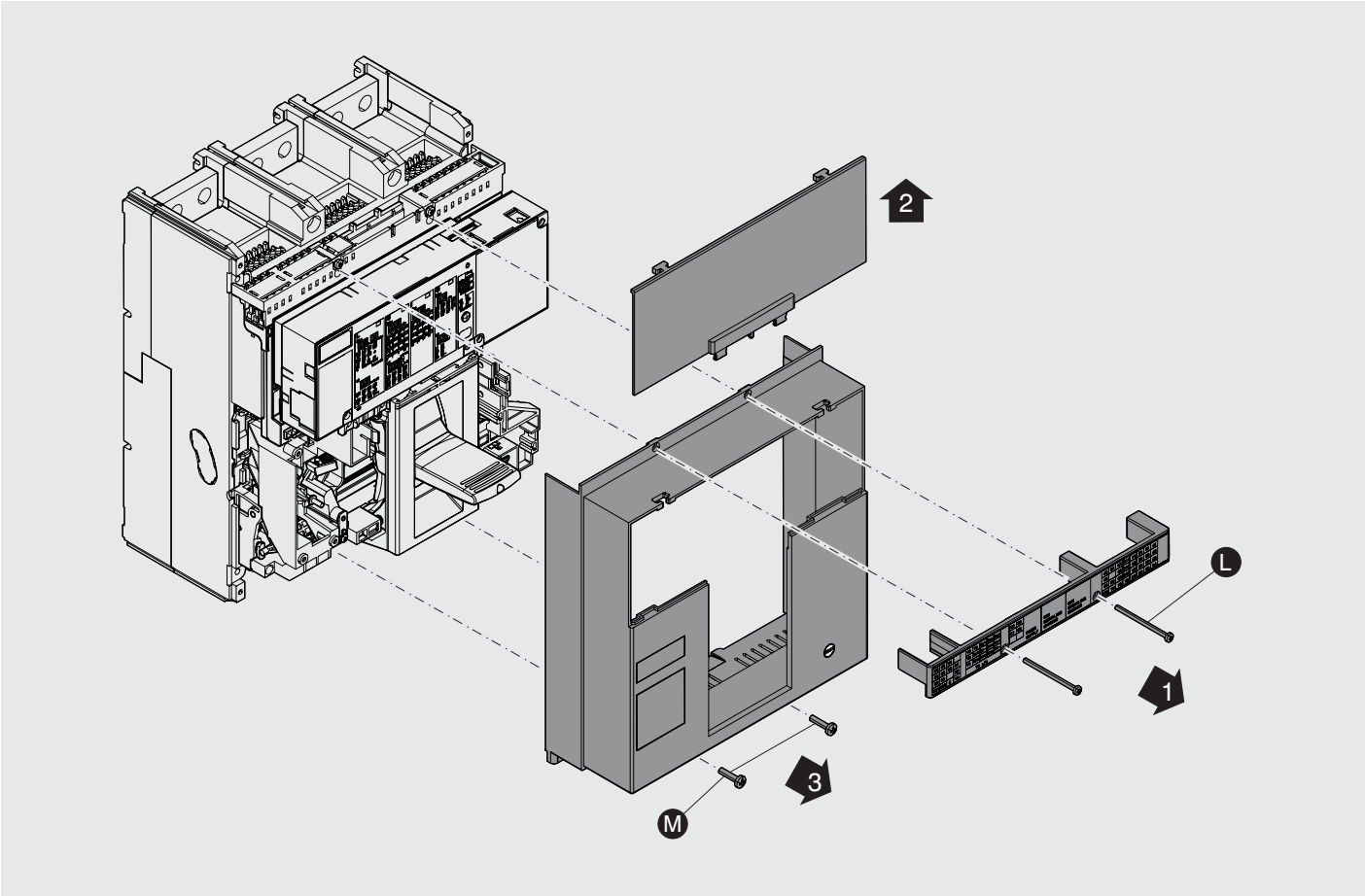

4 W

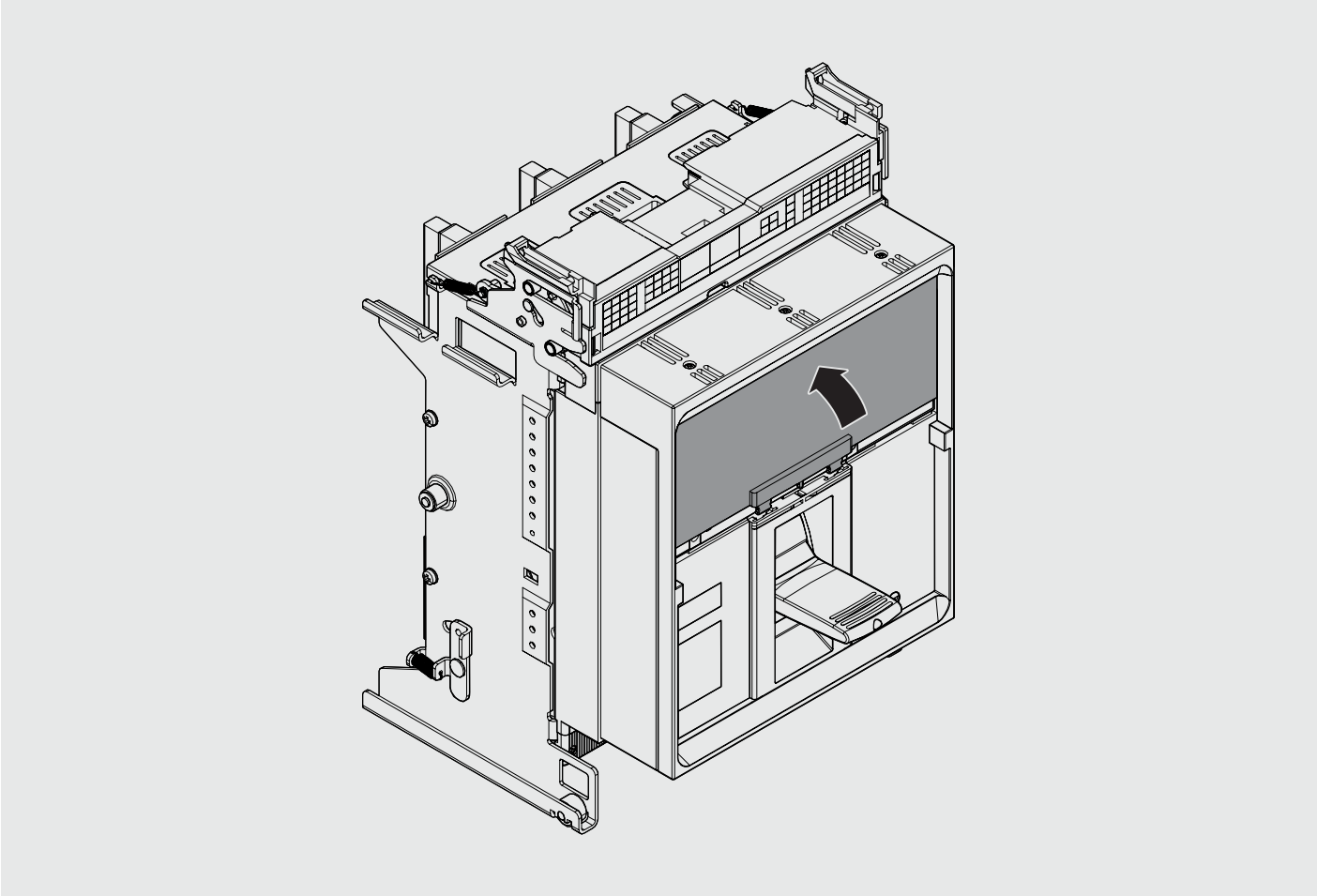

5 XT7 W

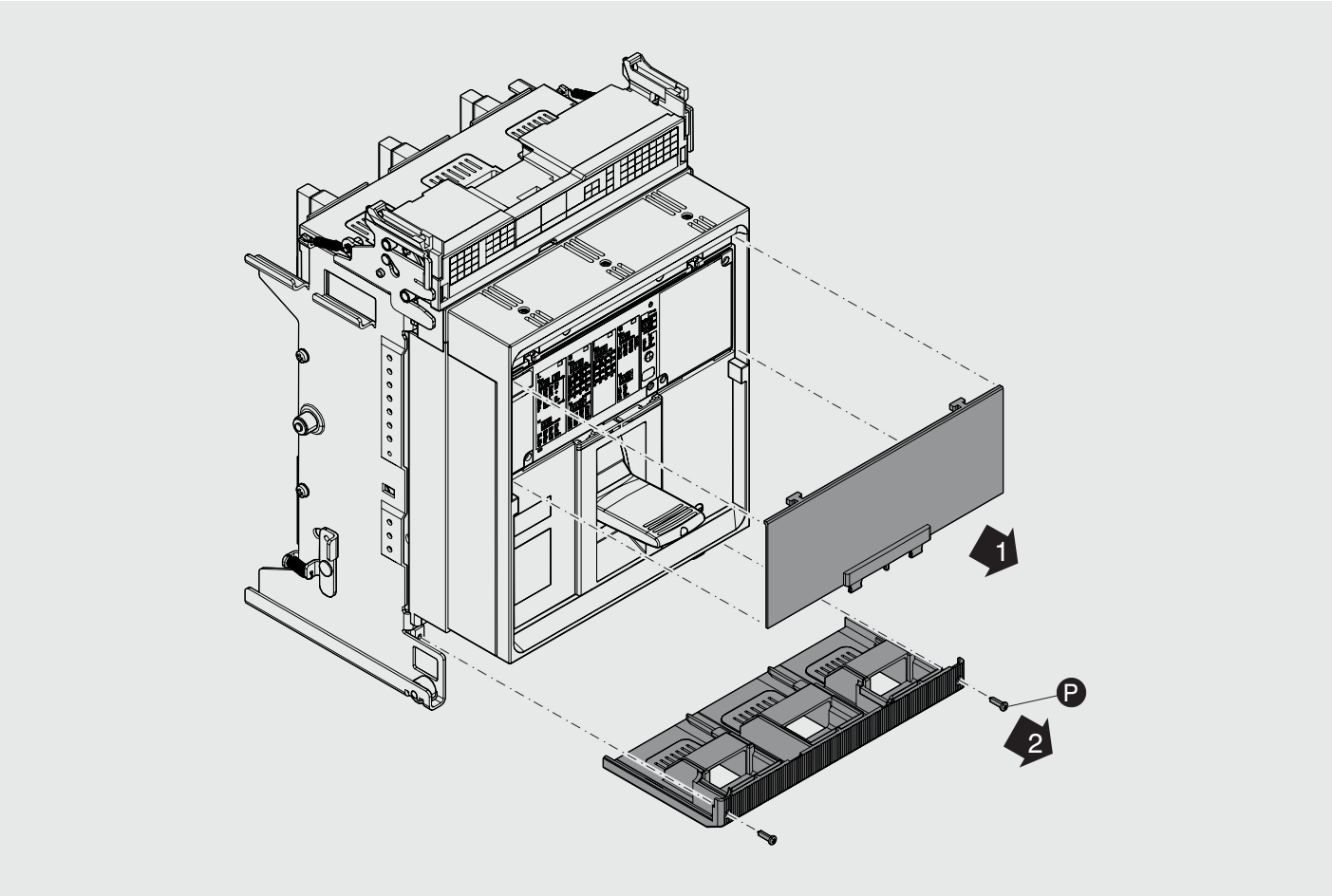

6 XT7 W

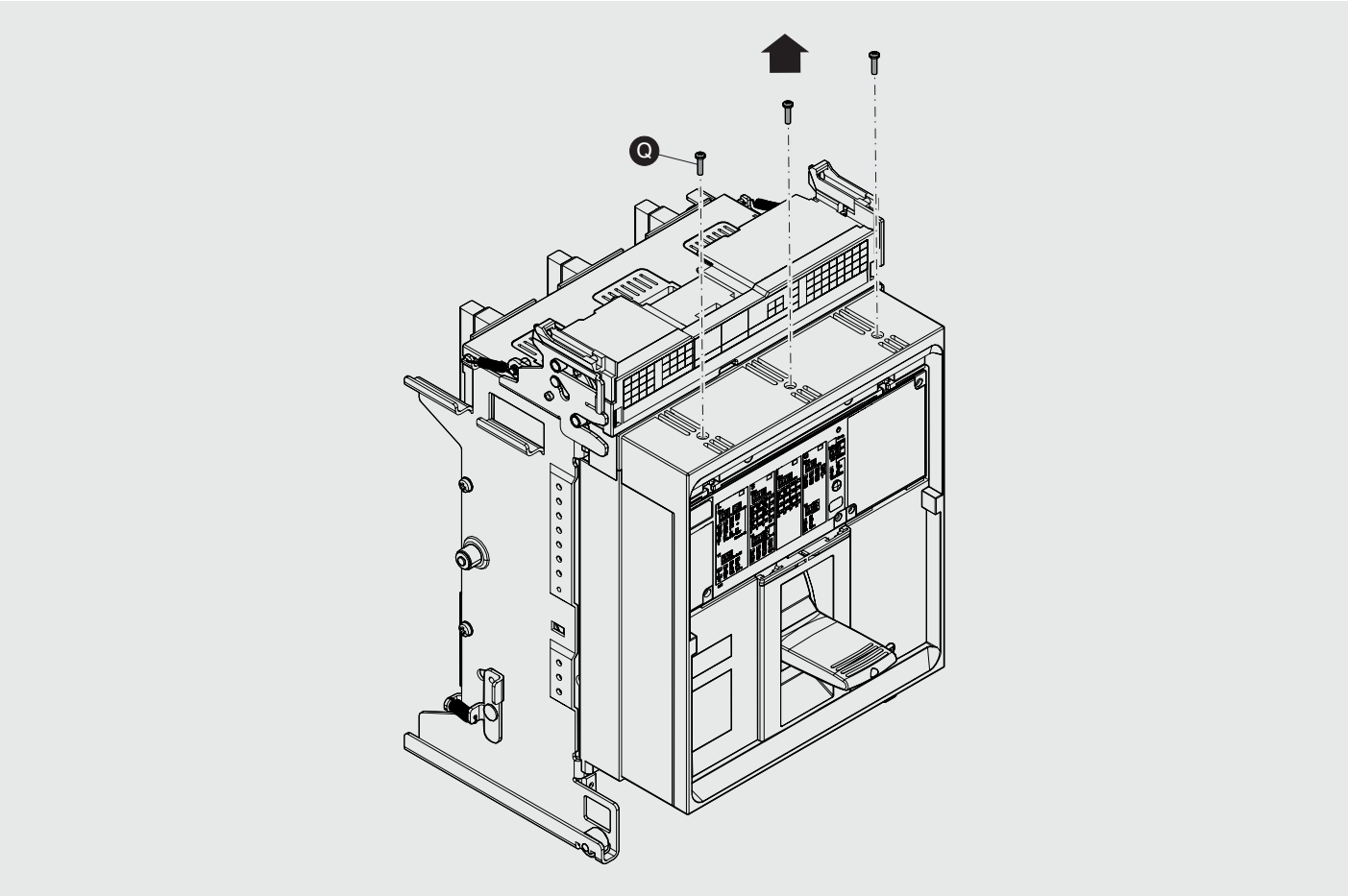

7 XT7 W

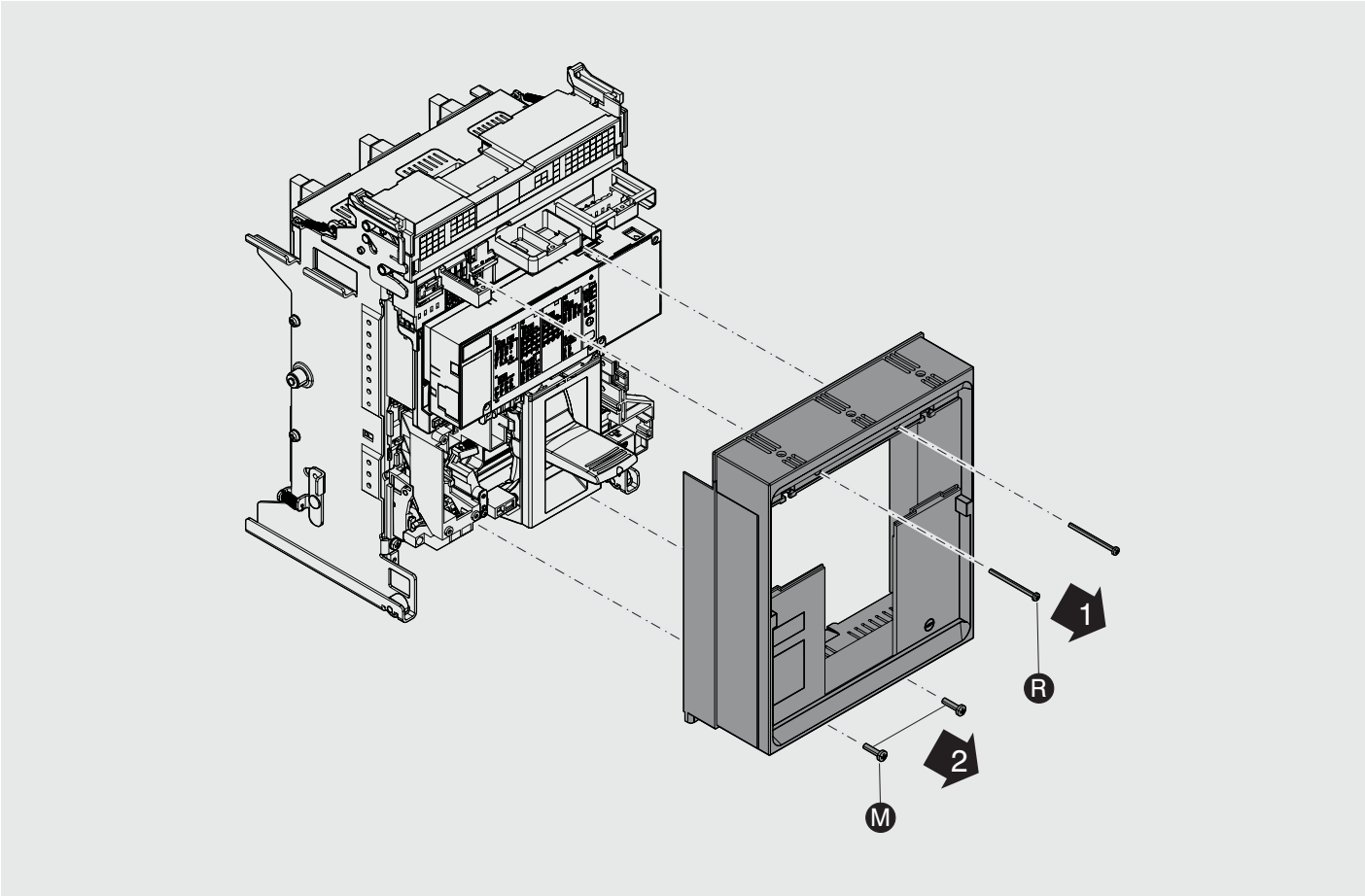

8 XT7 W

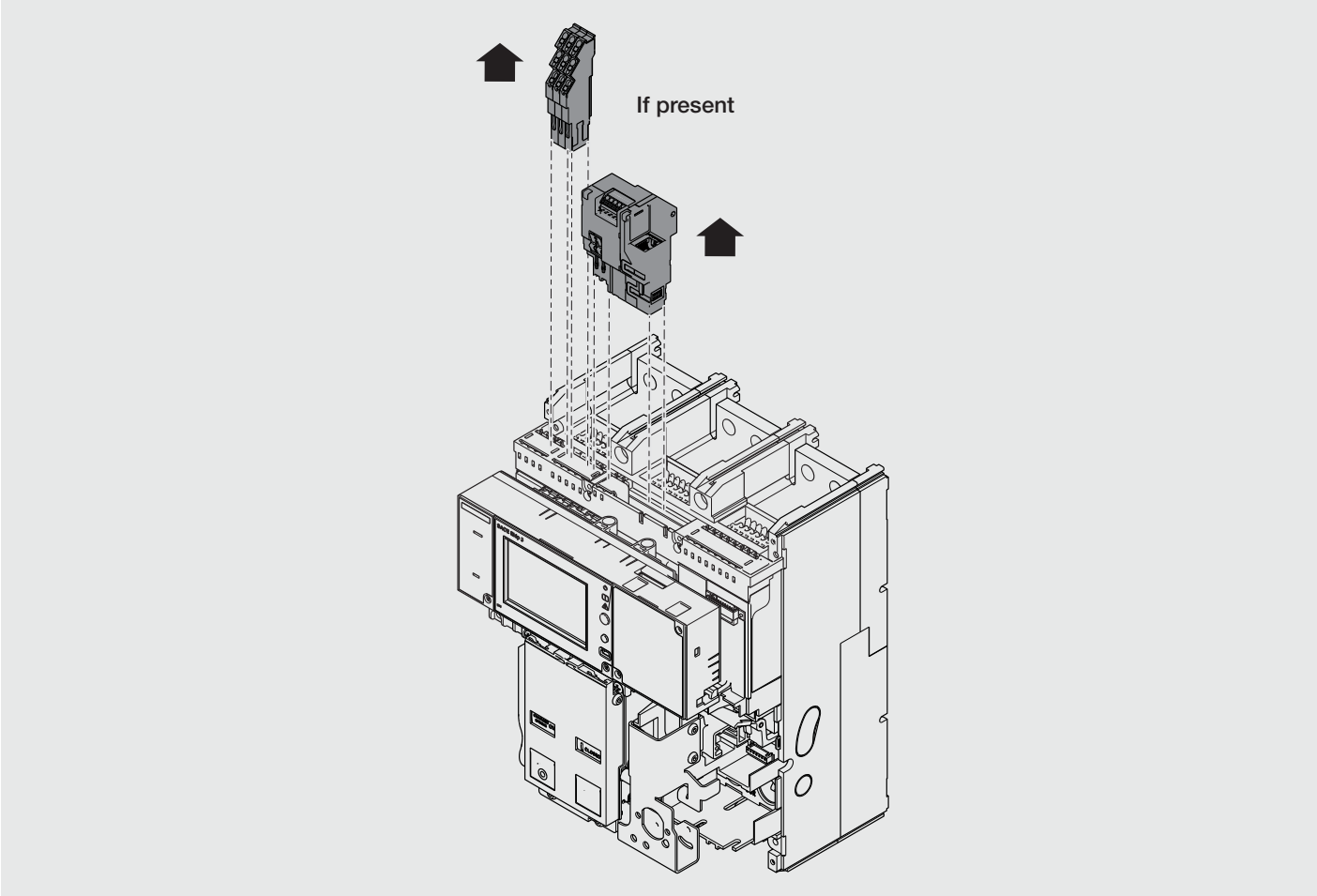

9

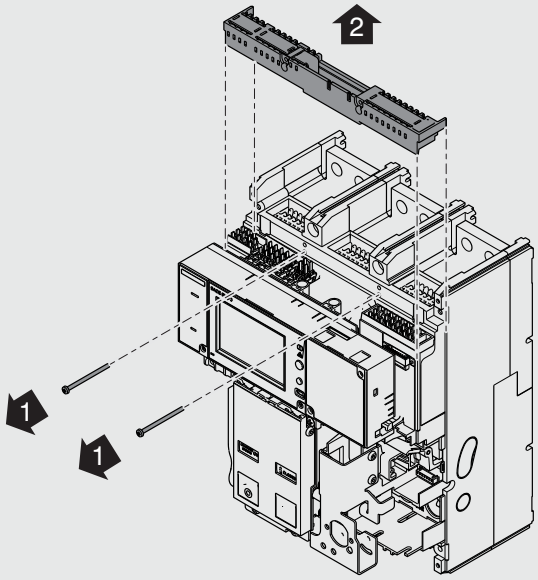

10

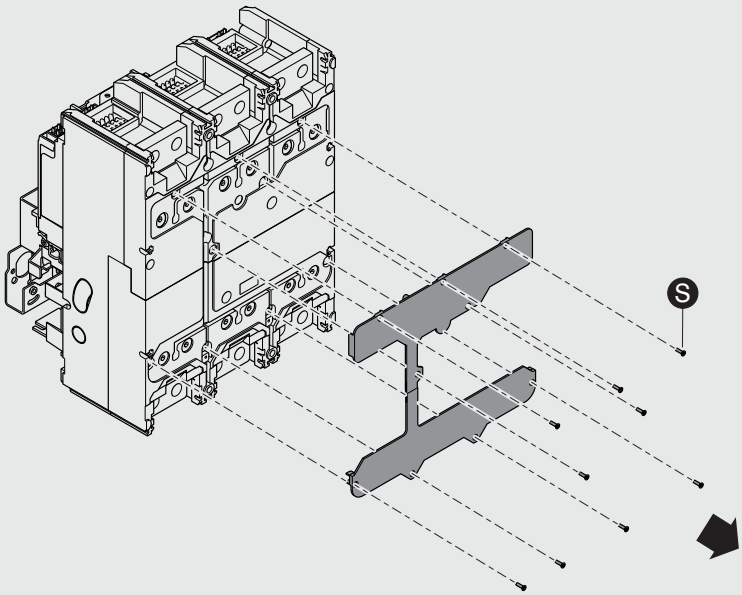

11

For the trip unit disassembling sequence refer to the instruction sheet 1SDH001000R0523.

For the release disassembling sequence refer to the instruction sheet 1SDH001000R0523.

Für die Ausbausequenz des Relais siehe das Blatt des Bausatzes 1SDH001000R0523.

Pour la séquence de démontage de déclencheur consulter la notice d'instructions 1SDH001000R0523.

Para la secuencia de desmontaje del relé consulte las instrucciones 1SDH001000R0523.

脱扣器拆卸流程请参见说明文件1SDH001000R0523.

12 III TOP

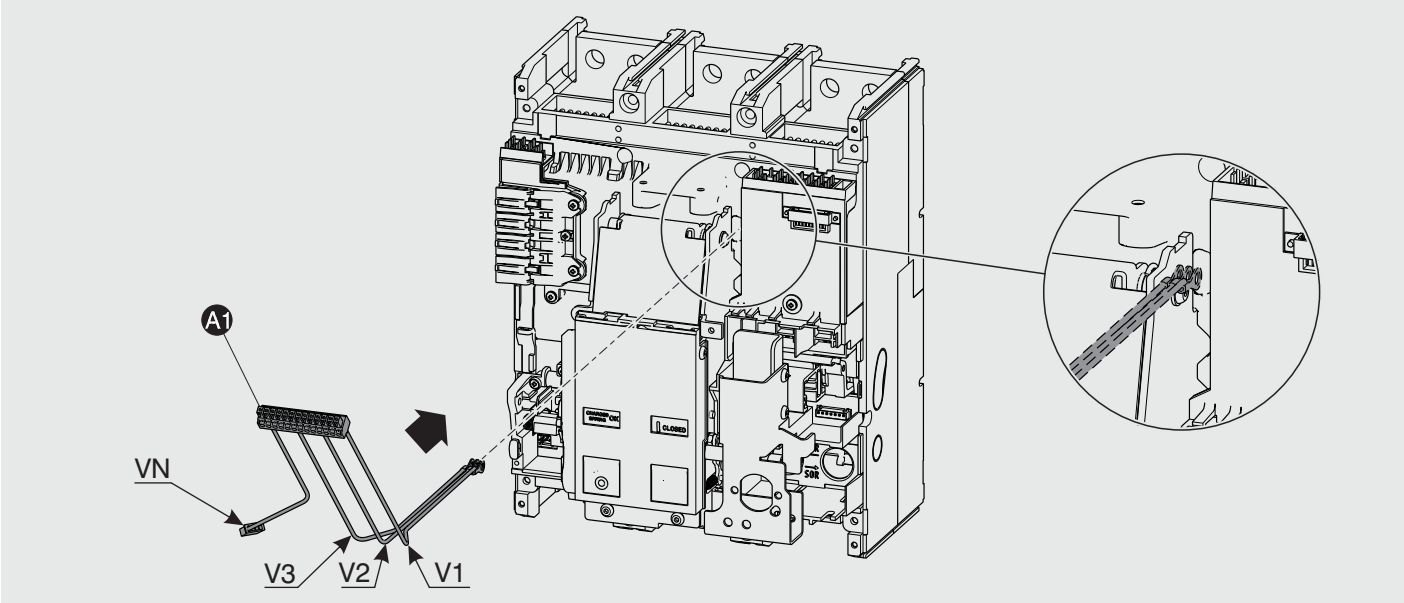

13 III TOP

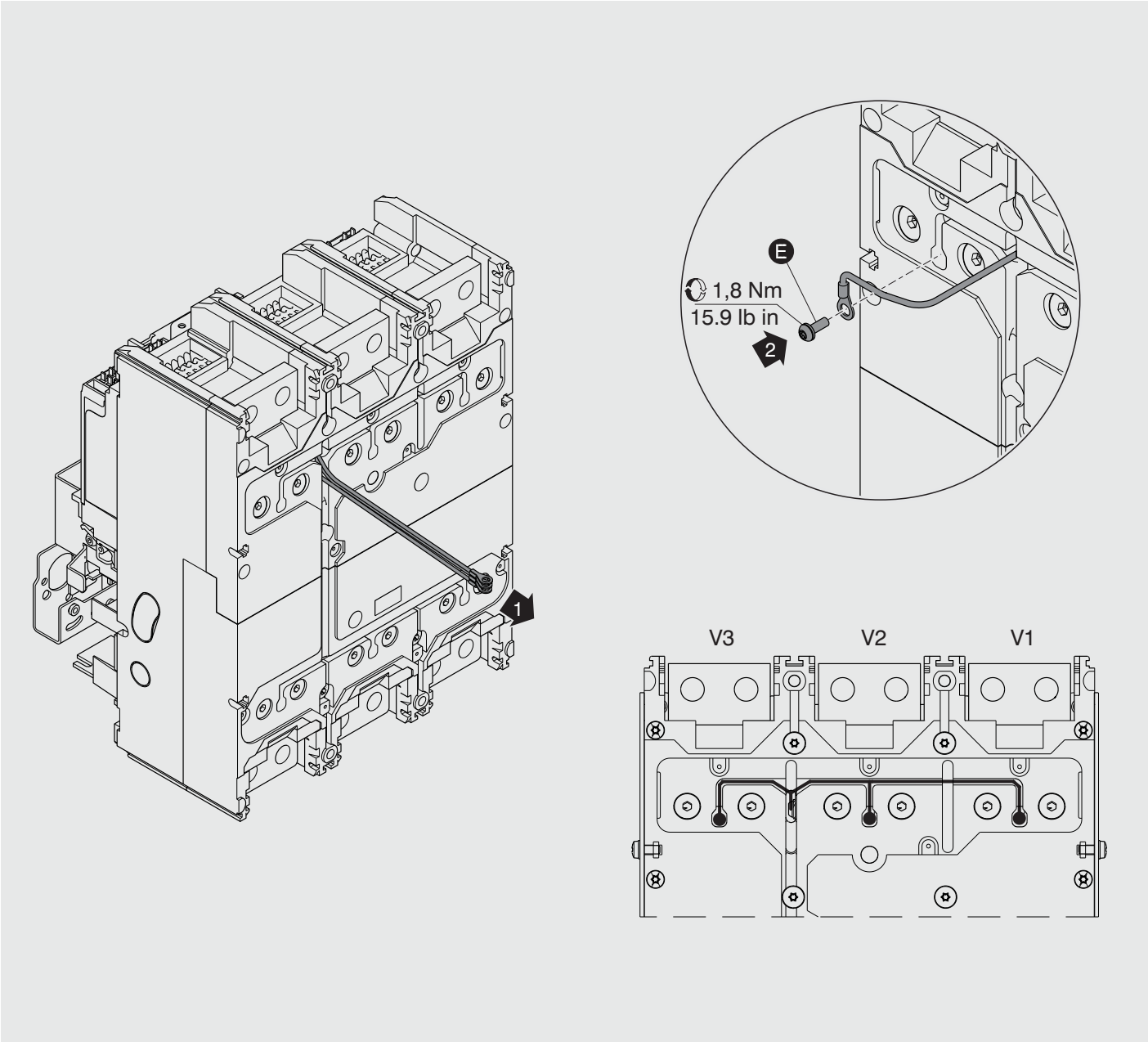

14 III BOTTOM

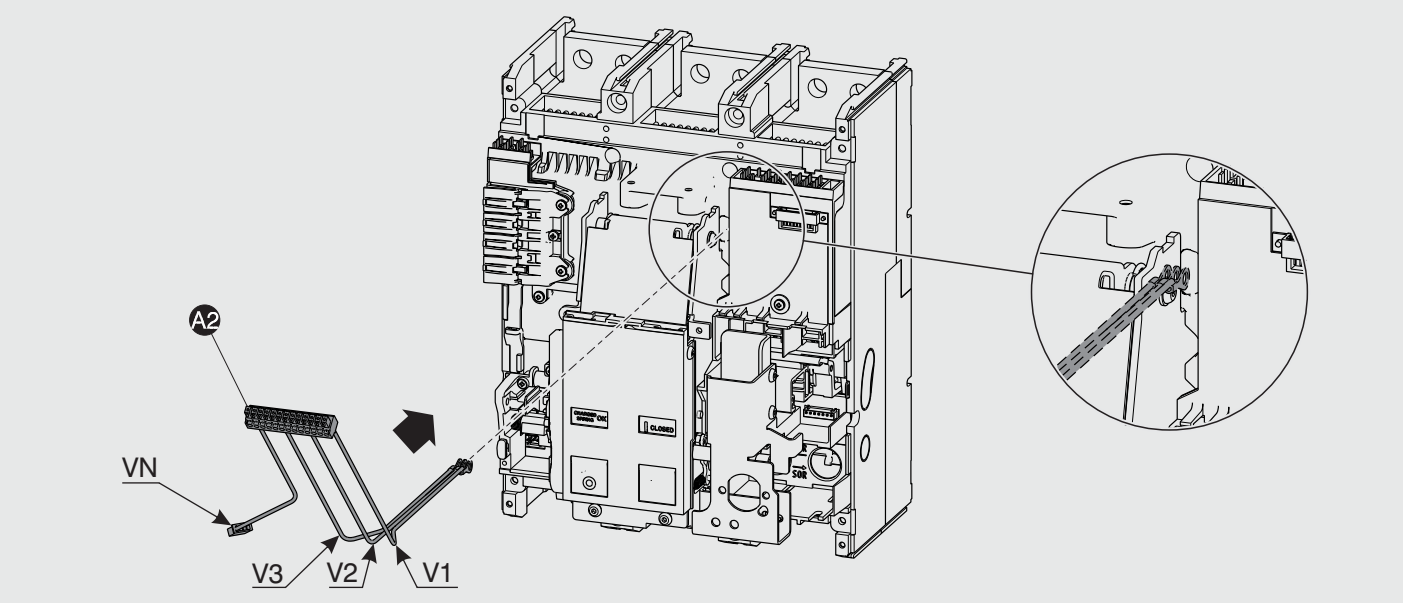

15 III BOTTOM

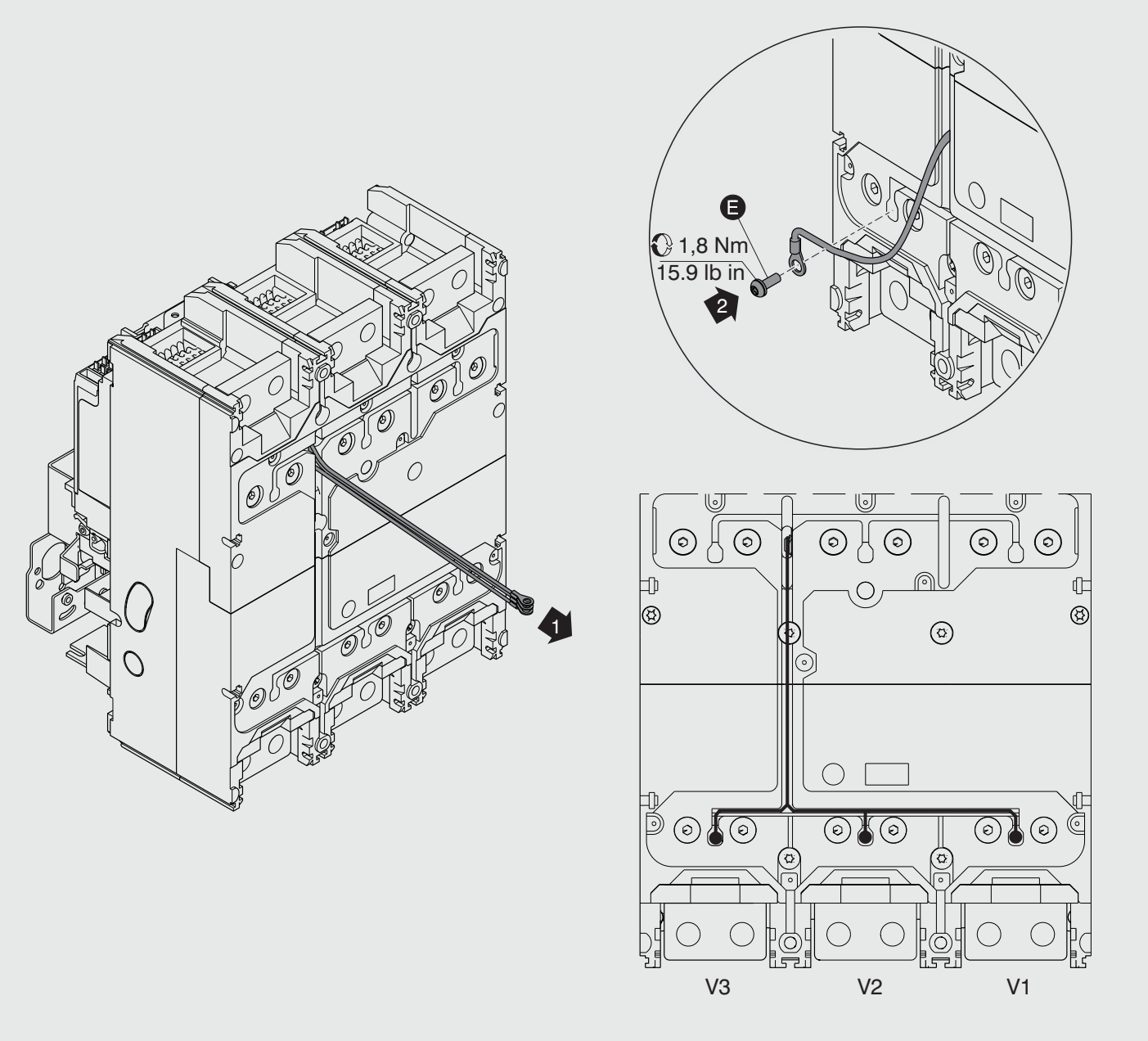

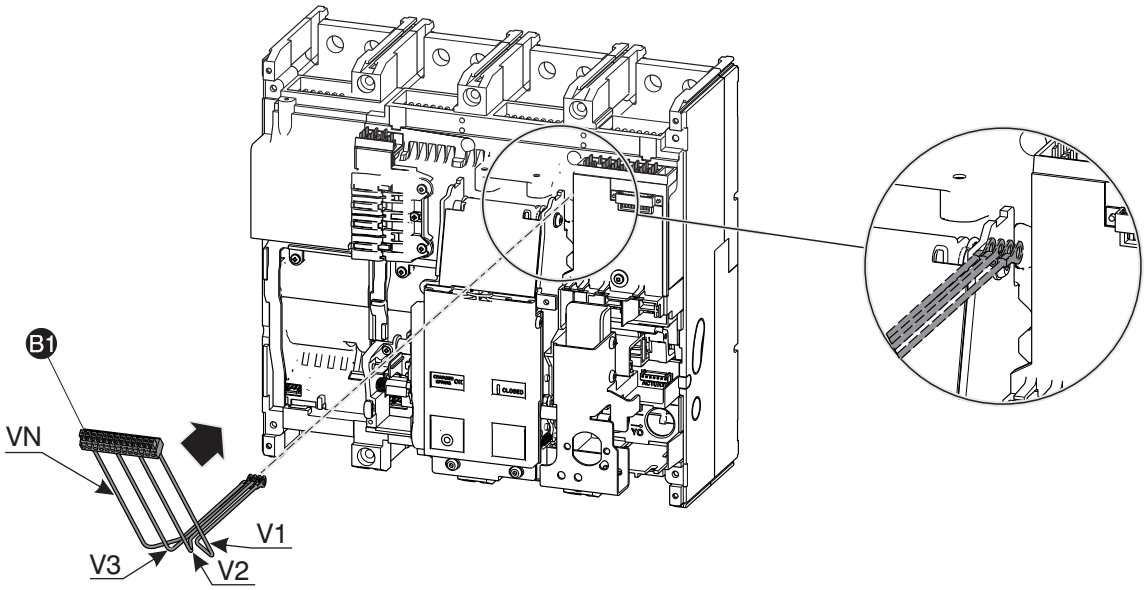
B1
VN
V1
V3
V2

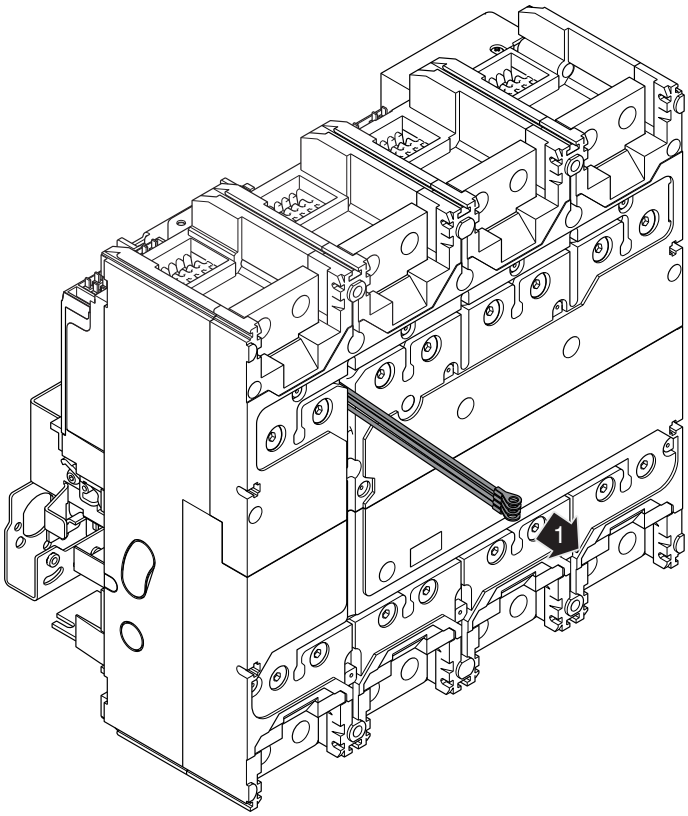
1

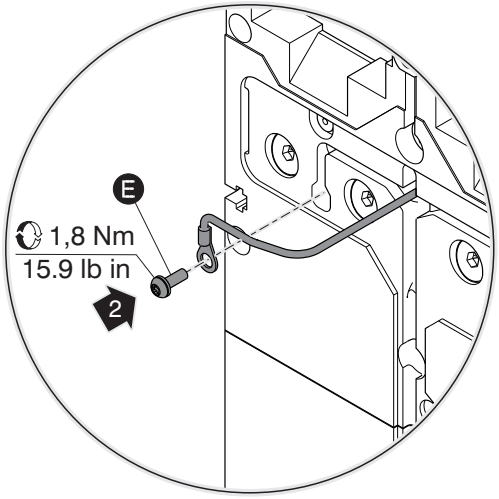
E
1,8 Nm
15.9 lb in
2

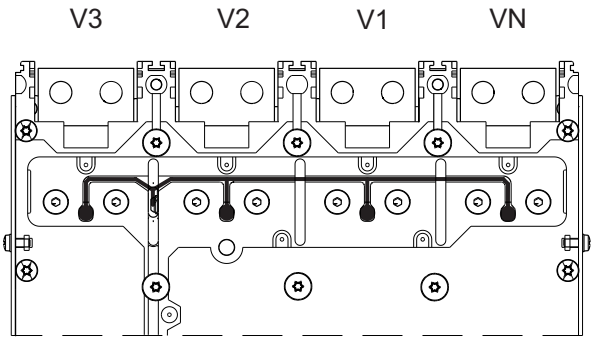
V3
V2
V1
VN

18 IV BOTTOM

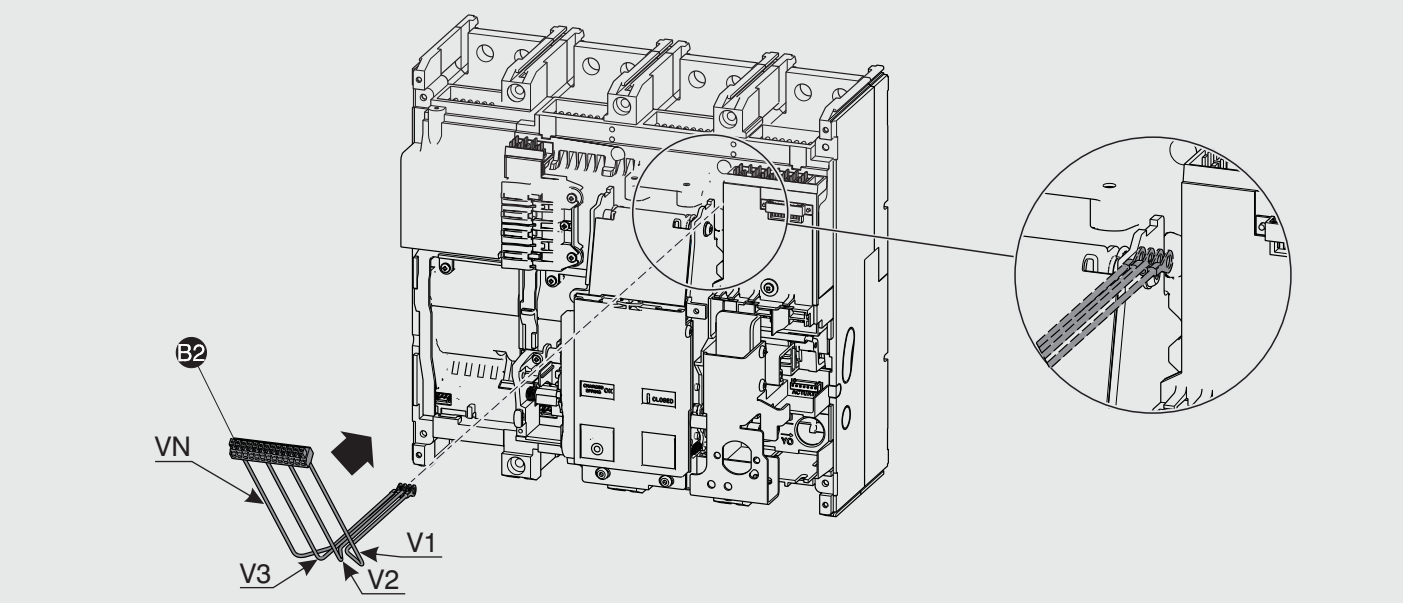

19 IV BOTTOM

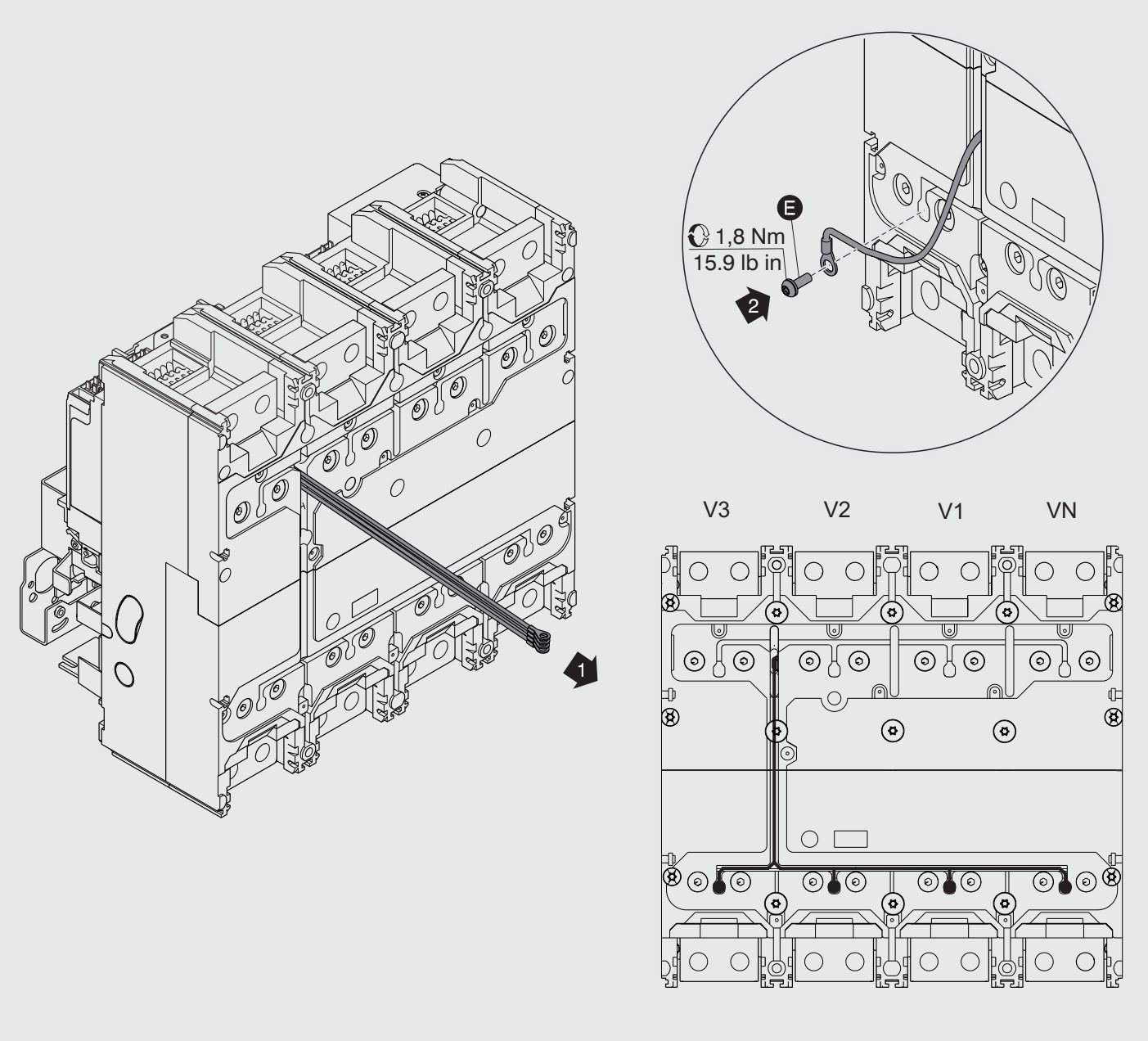

20 IV TOP Neutral on the right

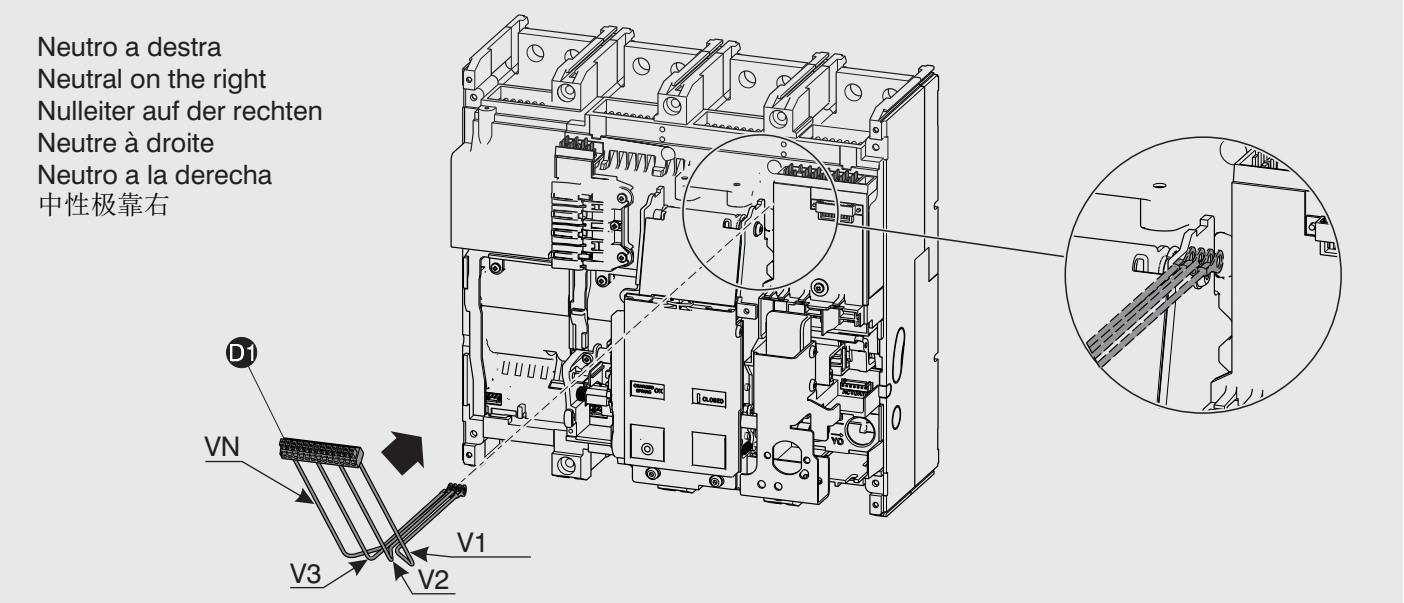

21 IV TOP Neutral on the right

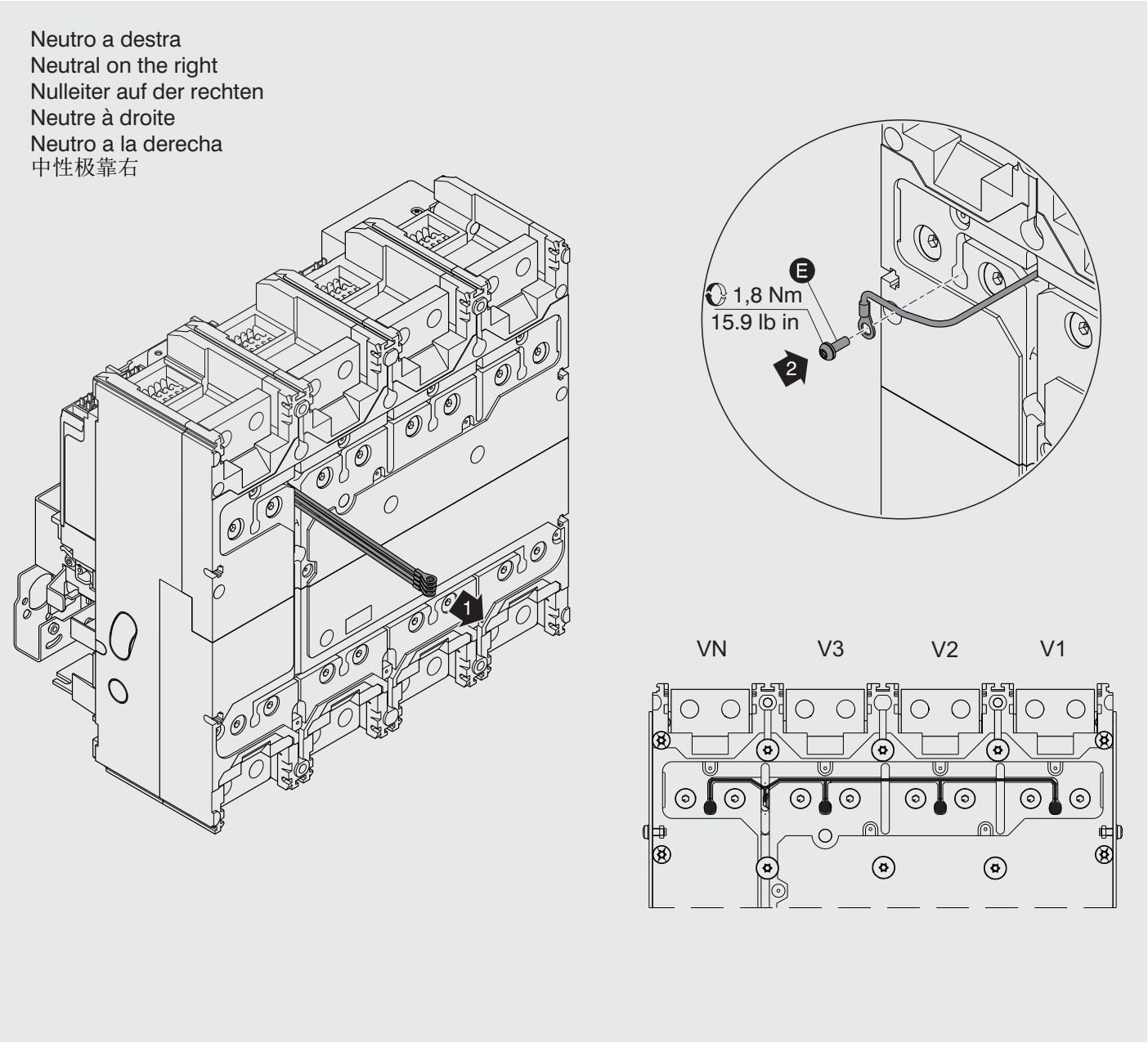

22 IV BOTTOM Neutral on the right

Neutro a destra
Neutral on the right
Nulleiter auf der rechten
Neutre à droite
Neutro a la derecha
中性极靠右

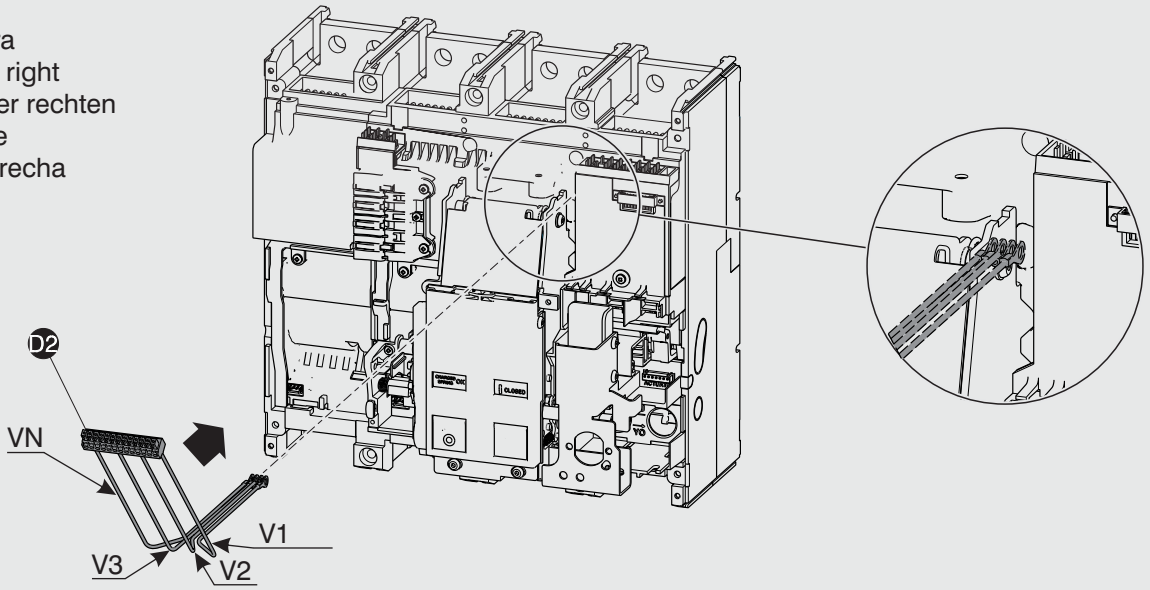

23 IV BOTTOM Neutral on the right

Neutro a destra
Neutral on the right
Nulleiter auf der rechten
Neutre à droite
Neutro a la derecha
中性极靠右

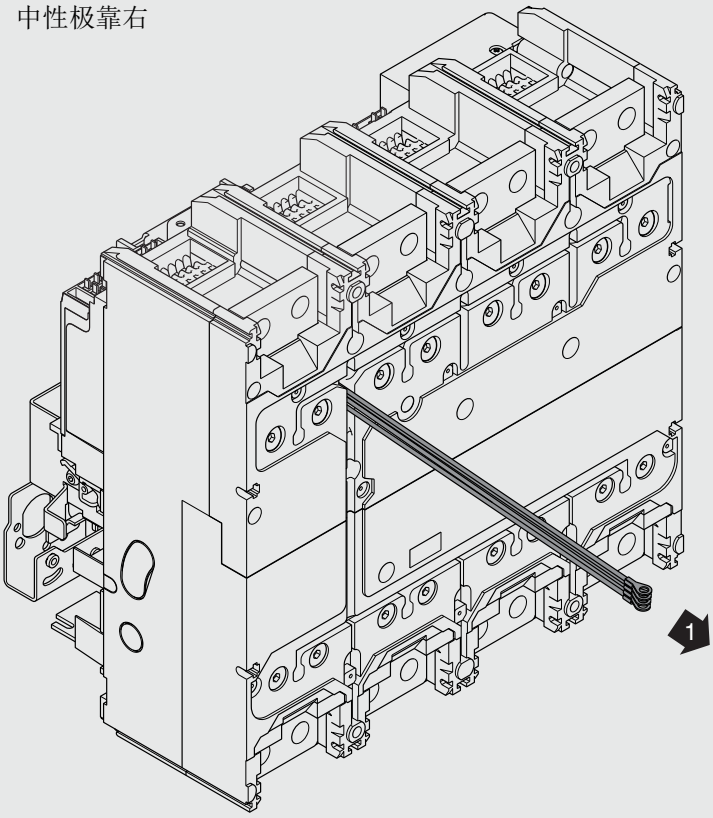

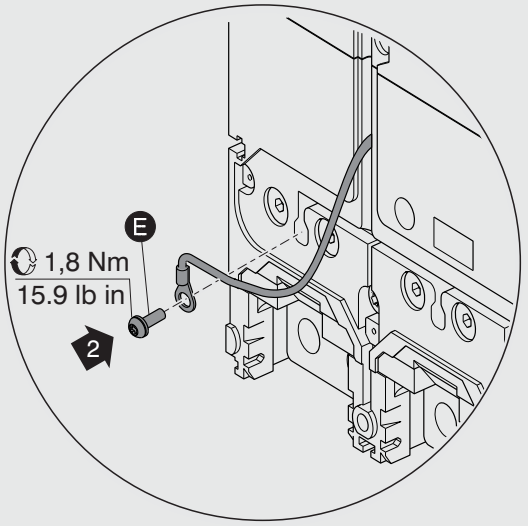

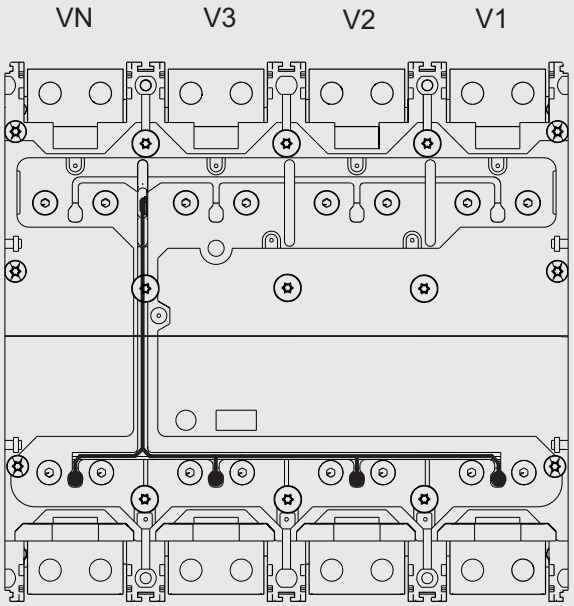

24

Prese interne III
Internal outlets III
Intern Steckdosen III
Prises interieur III
Tomas interior III
内部接口 III

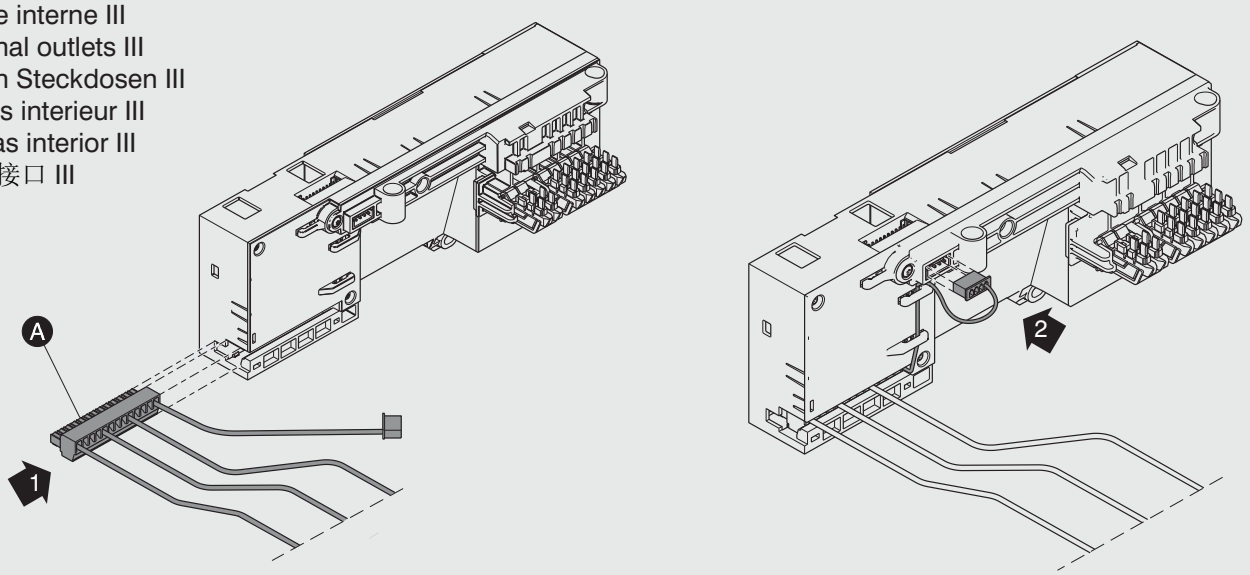

25

Prese interne IV
Internal outlets IV
Intern Steckdosen IV
Prises interieur IV
Tomas interior IV
内部接口 IV

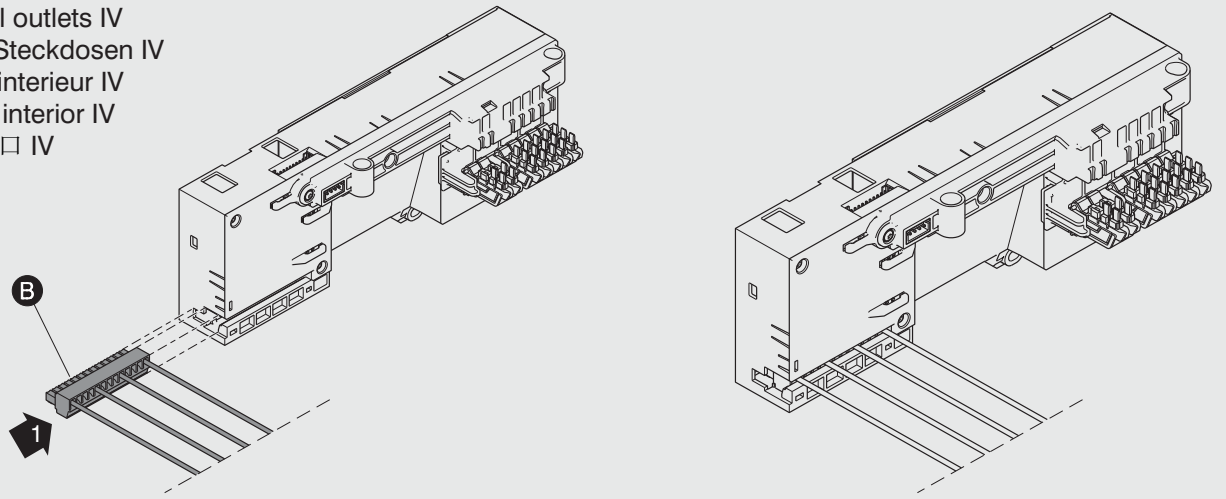

26

Prese esterne III/IV
External outlets III/IV
Externer Steckdosen III/IV
Prises extérieures III/IV
Tomas externas III/IV
外部接口 III/IV

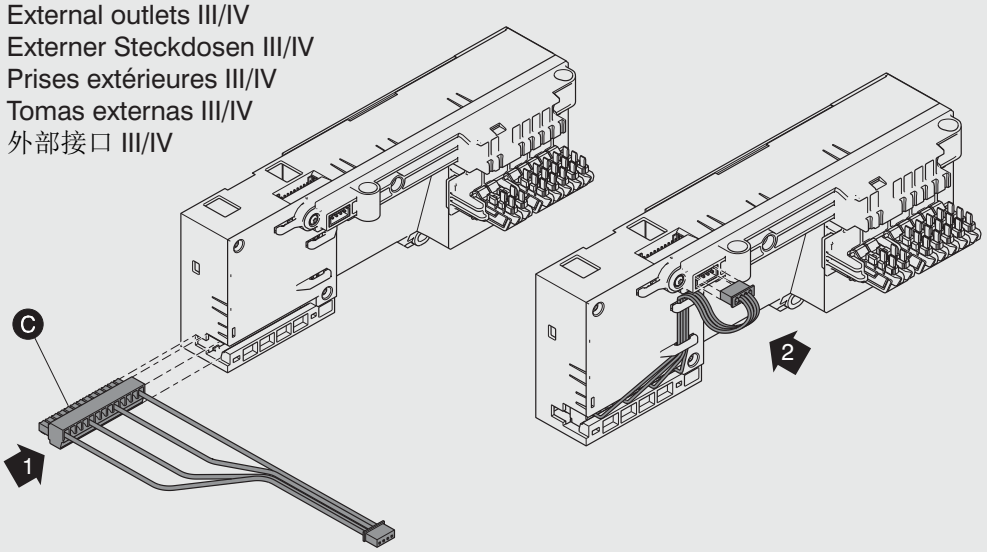

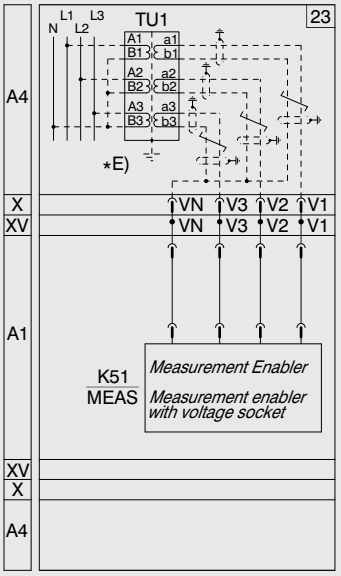

27

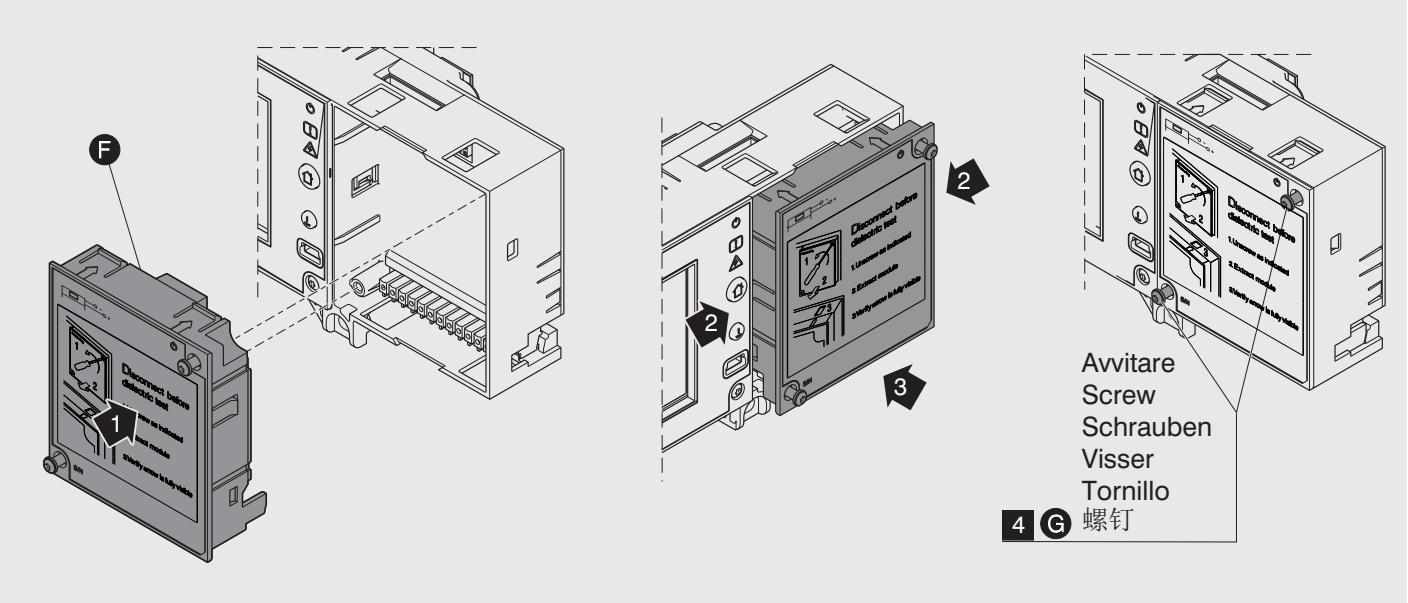

28

Per la sequenza di rimontaggio del relè consultare il foglio kit 1SDH001000R0523.

For the trip unit reassembling sequence refer to the instruction sheet 1SDH001000R0523.

Für die Ein Ausbausequenz des Relais siehe das Blatt des Bausatzes 1SDH001000R0523.

Pour la séquence de remplacement de déclencheur consulter la notice d'instructions 1SDH001000R0523.

Para la secuencia de reemplazo del relé consulte las instrucciones 1SDH001000R0523.

脱扣器重新组装请参见说明文件1SDH001000R0523.

29

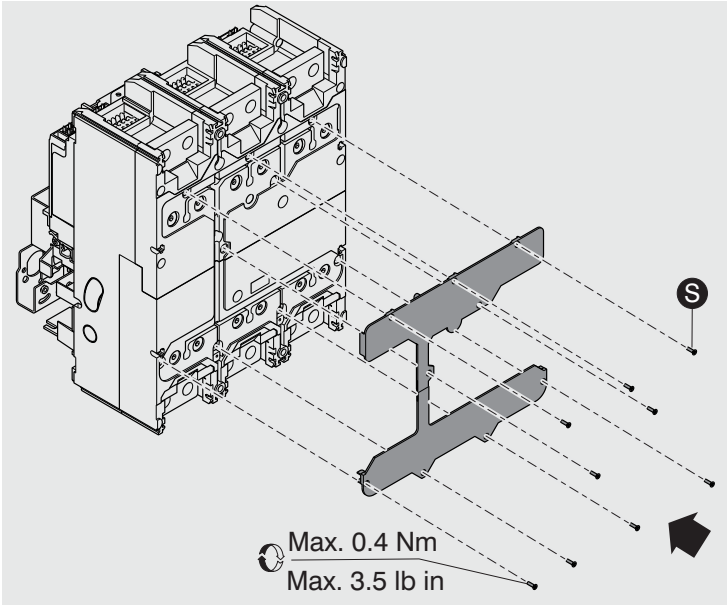

30

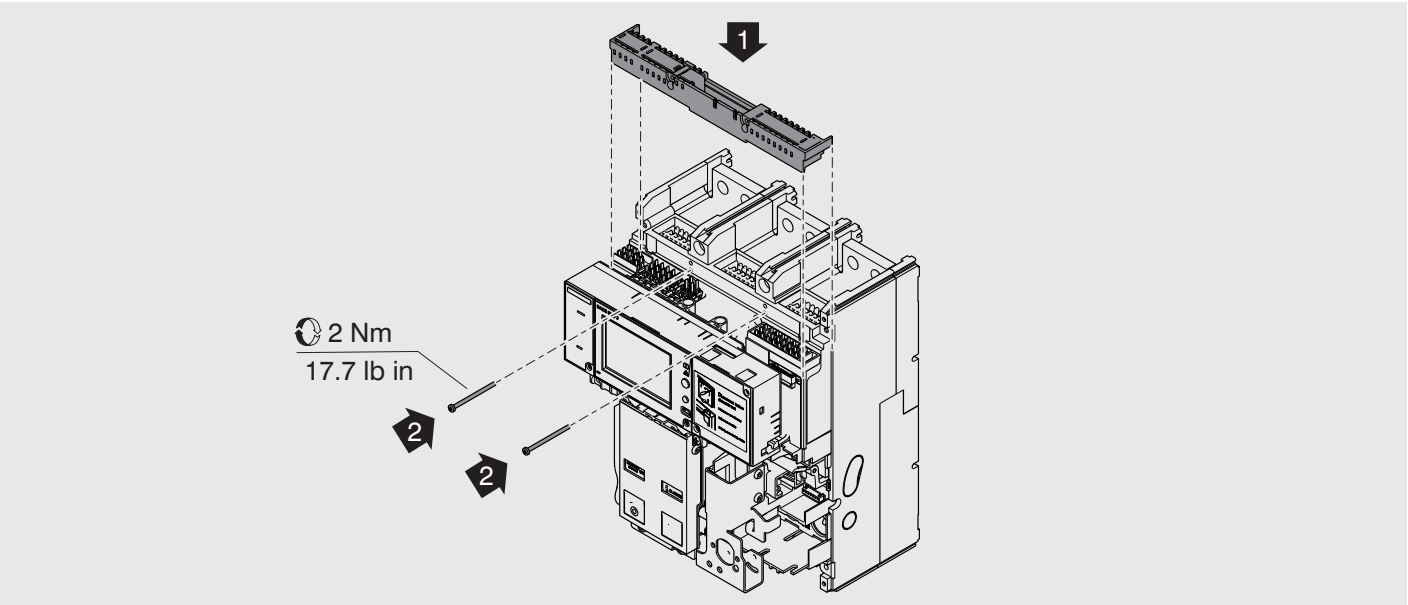

31

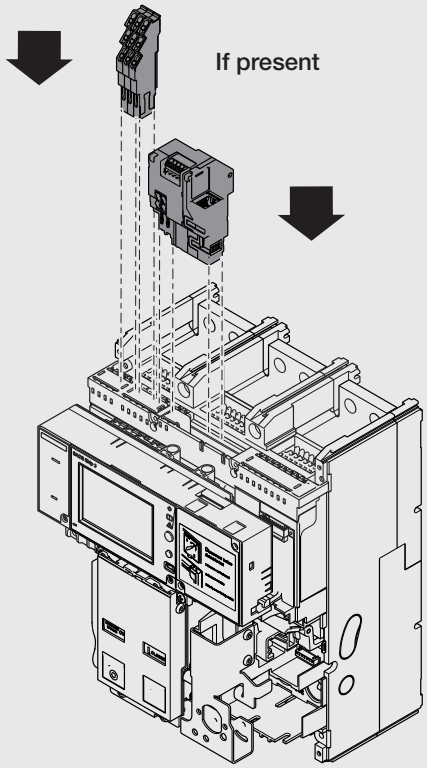

32

For E1.2 - XT7M

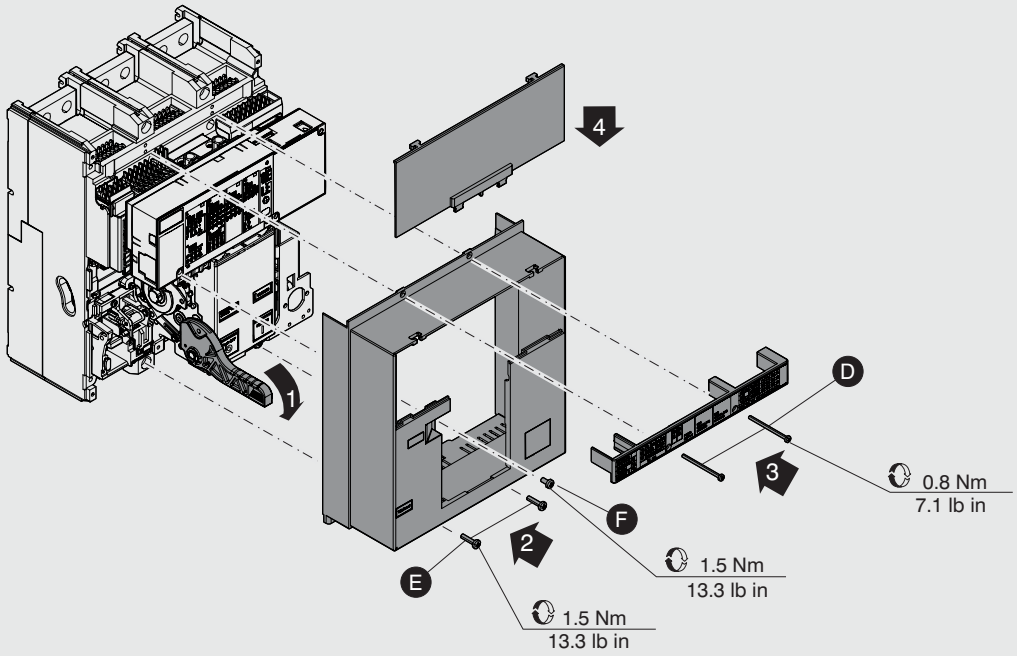

33 XT7 F

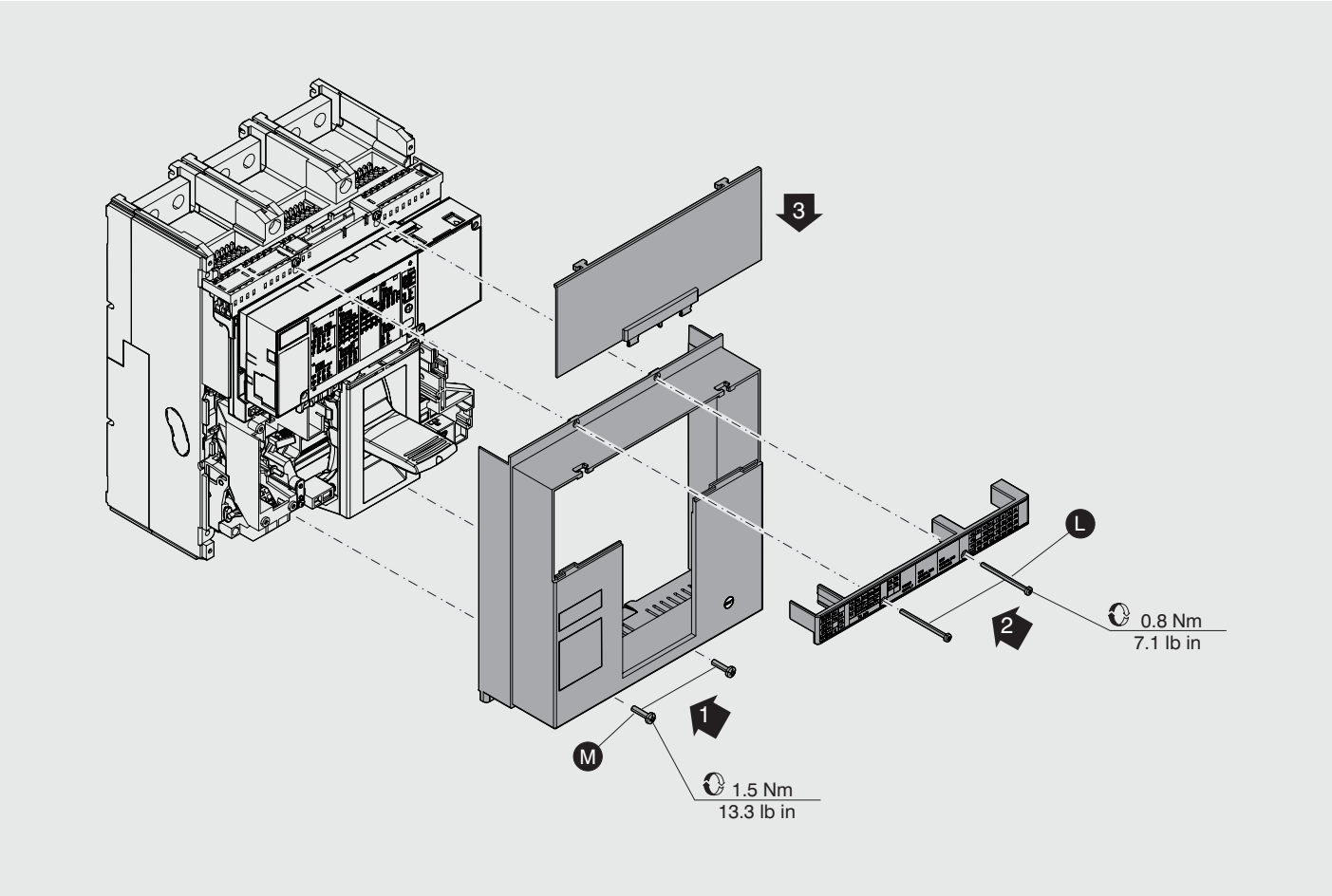

34 XT7 W

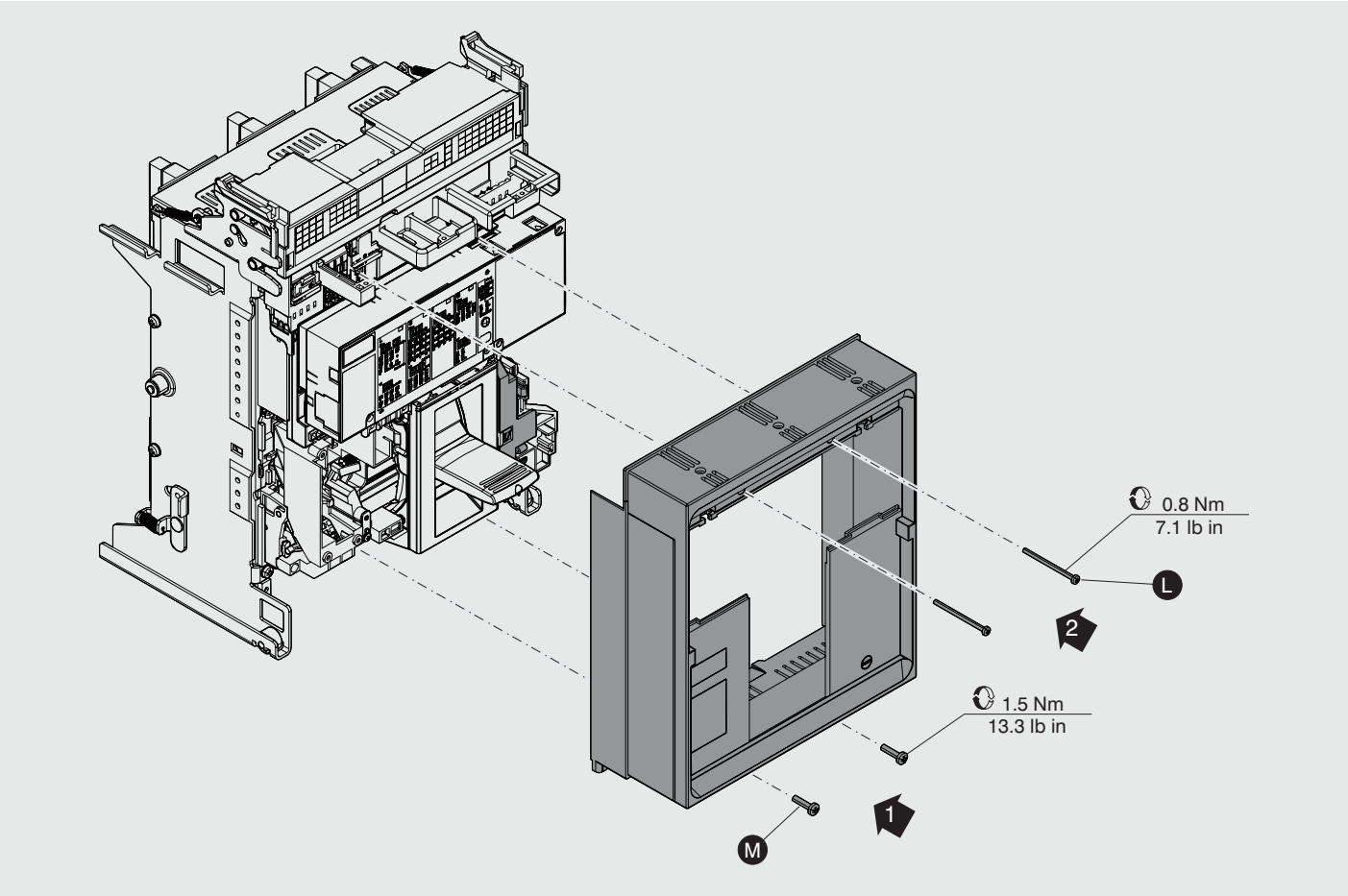

35 XT7 W

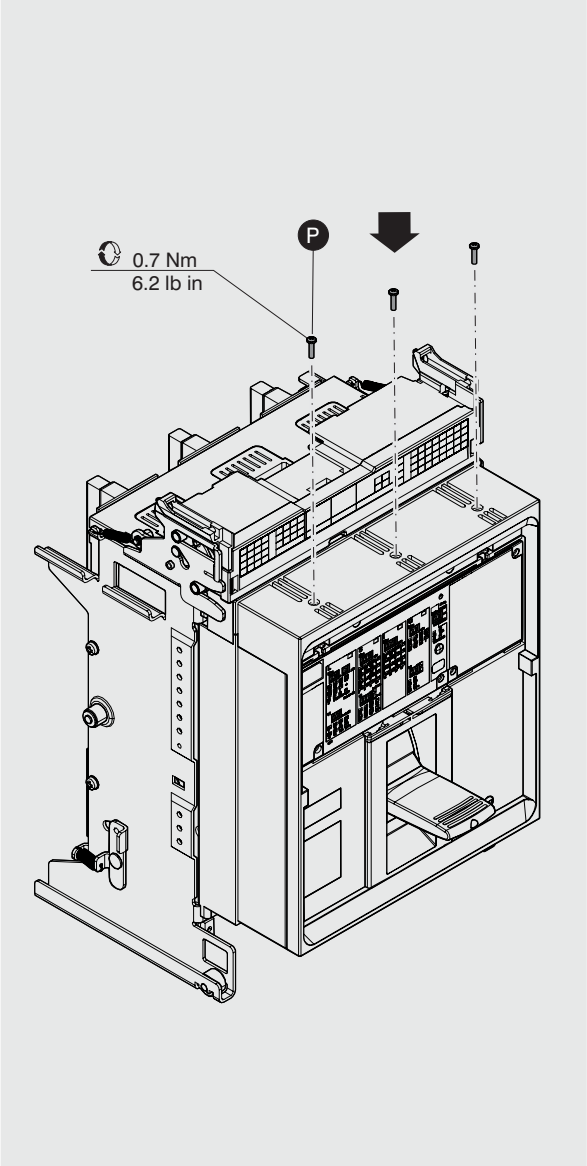

36 XT7 W

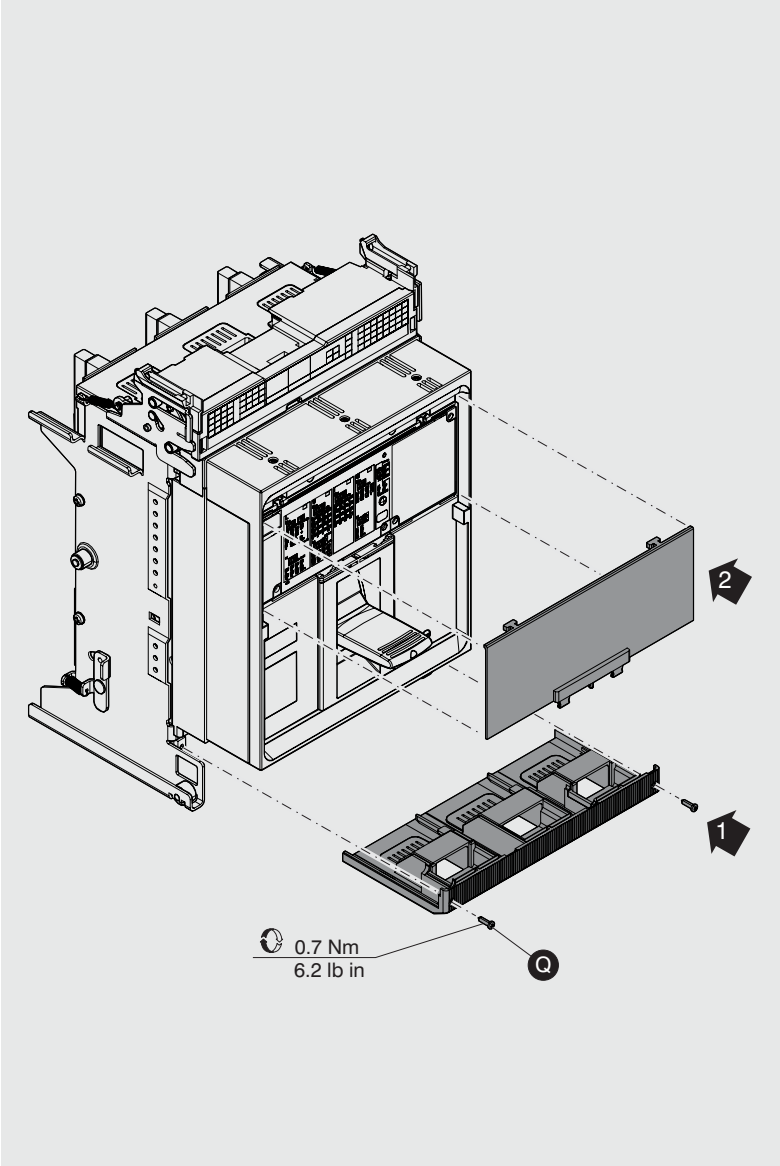

37

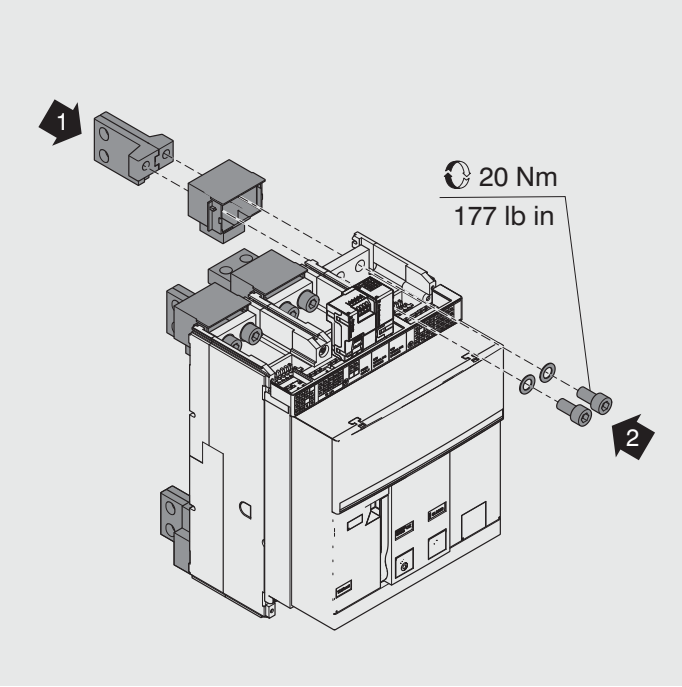

38 W

Inserire i contatti nella parte fissa come indicato nel documento 1SDH001000R0615

Insert the contacts into the fixed part as shown in the document 1SDH001000R0615

Einsetzen der Kontakte in den festen Teil wie in dokument 1SDH001000R0615 angegeben

Insérez les contacts dans la partie fixe comme indiqué dans le document 1SDH001000R0615

Inserte los contactos en la parte fija como se muestra en el documento 1SDH001000R0615

39

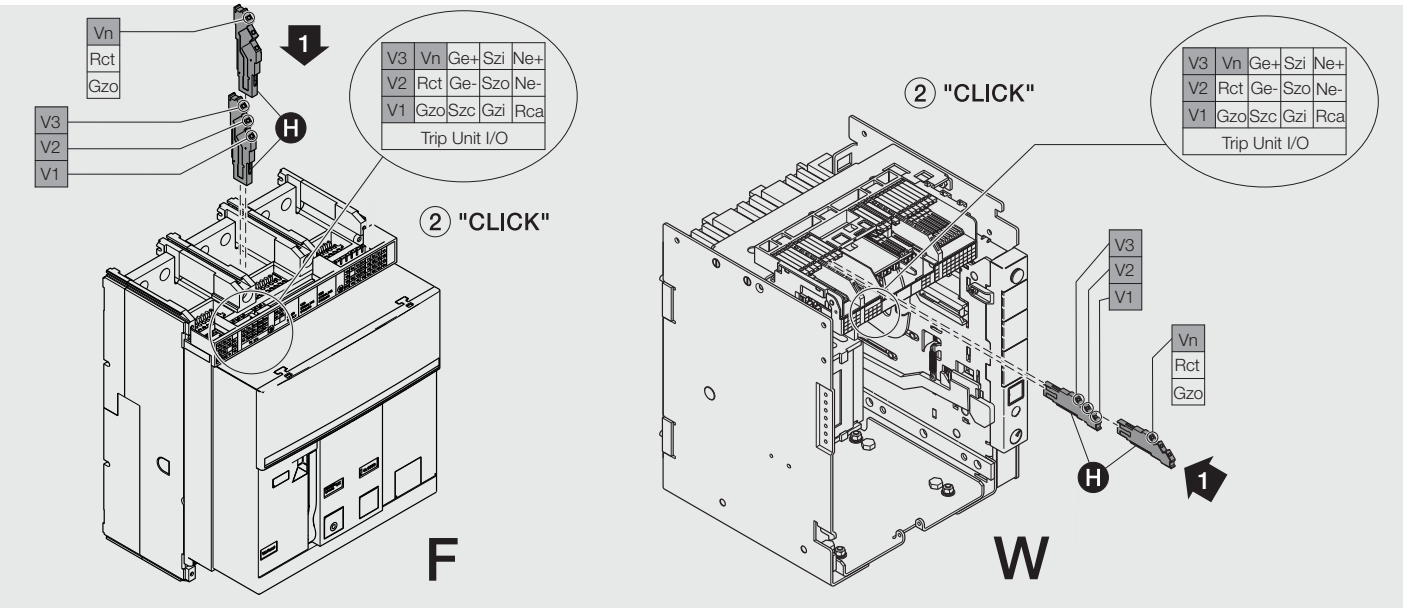

40

Procedura di installazione standard modulo measurement enabler
Installation procedure for the standard measurement enabler module
Standardinstallationsverfahren Modul measurement enabler
Procédure d'installation standard module measurement enabler
Procedimiento de instalación estándar módulo measurement enabler
标准测量模块安装流程

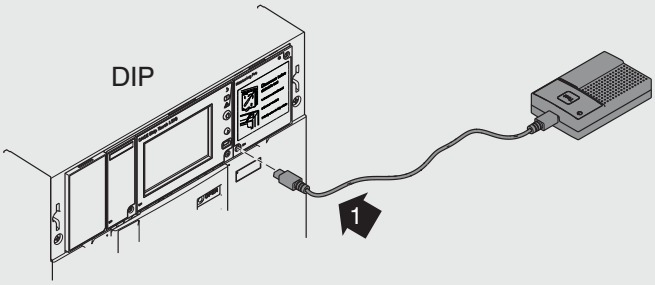

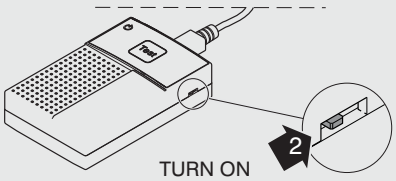

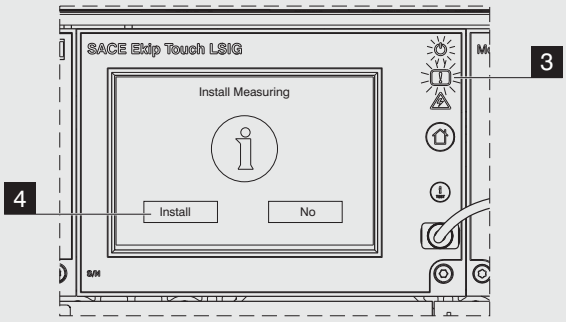

-Inserire Ekip TT E1.2 (1)
-Accendere Ekip TT E1.2 (2)
-Attendere 10 secondi
-Spia WARNING lampeggiante (3)
-Premere il testo INSTALL (4) sul display dell'Ekip Touch
-Verificare assenza icone di allarme
-In caso di presenza icone di allarme consultare manuale

-Insert Ekip TT E1.2 (1)
-Turn on Ekip TT E1.2 (2)
-Wait 10 seconds
-WARNING LED flashing (3)
-Press the INSTALL button (4) on the display of the Ekip Touch
-Make sure there are no alarm icons present
-In case of alarm icons consult manual

-Ekip TT E1.2 (1) einstecken.
-Ekip TT E1.2 (2) einschalten.
-10 Sekunden abwarten
-Leuchtanzeige WARNING blinkt (3)
-Die Taste INSTALL (4) auf Display von Ekip Touch drücken
-Sicherstellen, dass keine Alarm-Symbole vorhanden sind
-Im Falle eines Alarms Symbole siehe Handbuch

-Brancher Ekip TT E1.2 (1)
-Allumer Ekip TT E1.2 (2)
-Attendre 10 secondes
-voyant WARNING clignotant (3)
-Appuyer sur la touche INSTALL (4) sur l'afficheur de l'Ekip Touch
-Vérifier l'absence d'icônes d'alarme
-En cas d'icônes d'alarme se reporter au manuel

-Introducir Ekip TT E1.2 (1)
-Encender Ekip TT E1.2 (2)
-Esperar 10 segundos
-led de ADVERTENCIA intermitente (3)
-Pulsar la tecla INSTALL (4) en la pantalla del Ekip Touch
-Verificar la ausencia de iconos de alarma
-En el caso de los iconos de alarma, consulte el manual

- 插入 Ekip TT E1.2 (1)
- 启动 Ekip TT E1.2 (2)
- 等待 10s
- 报警 LED 闪烁 (3)
- 按 Ekip Touch上的安装按钮 (4)
- 确定无报警提示
-如有报警提示请参见操作手册

© Copyright 2019-2022 ABB. All rights reserved.