CATALOGUE

TruONE®

Le premier véritable inverseur de source autopiloté au monde

- **Facile à installer**
- **Sécurité et protection**
- **Interface optimale**

NO STEP

Table des matières

004–017	**Caractéristiques principales**	01
020–025	**Codes de commande – CEI**	02
028–041	**Codes de commande – CEI**	03
044–049	**Accessoires**	04
052–055	**Données techniques**	05
058–062	**Plans de dimension**	06

Présentation de l'inverseur de source autopiloté TruONE® d'ABB

Une avancée pour l'alimentation électrique de remplacement

Le tout nouveau TruONE® est le premier appareil conçu en tant qu'inverseur de source autopiloté, avec des fonctions d'interrupteur et de contrôle spécifiquement étudiées.

Sa performance ayant été testée au-delà des exigences normatives, le TruONE® est prêt à fournir à tout moment l'alimentation électrique de remplacement. Sa conception compacte réduit le câblage (les mesures de tension sont intégrées), ce qui accélère l'installation et réduit les problèmes de câblage pour garantir une fiabilité de premier ordre. Sa maintenance prédictive et ses composants modulaires réduisent les temps d'arrêt et les coûts de maintenance. Sa connectivité avancée est parée pour l'avenir. En outre, contrairement aux ATS classiques, le TruONE® permet une opération manuelle d'urgence en charge pour un rétablissement immédiat du courant en cas de dysfonctionnement d'un équipement.

TruONE® constitue un tournant majeur dans l'ingénierie et représente une avancée essentielle pour l'alimentation électrique de remplacement.

ABB
S1
S2
LOAD
AUTO
59 s
11:06
System overview
S1 OK
OK S2
S1 connected to load
Load current
393.0 A
Generator stop delay
TruONE
ON
ON
AUTO
LOAD
A
L1
SOURCE
S1
S2
LOAD
B
L2
SOURCE
S1
S2

01

Le seul ATS à offrir tous ces avantages

—
01 Interface homme-machine (IHM) détachable. Trois niveaux de contrôle pour satisfaire aux différents besoins des clients.
—
02 Concept tout-en-un permettant une installation facile et rapide.

Facile à installer
Réduit le temps d'installation de jusqu'à 80 %.

Pourquoi perdre du temps à assembler un ATS à partir de nombreuses pièces et pas moins de 20 câbles de connexion, sans parler du temps consacré aux essais ? Le TruONE® est le premier inverseur de source autopiloté intégrant tous ces éléments, y compris le contrôleur doté d'une IHM détachable. Il peut être installé avec un câble unique en utilisant des enveloppes standard.

Sécurité et protection
Réduit les risques de blessure pour l'opérateur.

Le TruONE® permet un actionnement manuel d'urgence (même en charge) sans ouvrir la porte du tableau lorsque l'appareil est monté dans une armoire laissant accès à la manœuvre individuelle. L'IHM peut être détachée du châssis pour montage sur porte, ce qui offre plus de flexibilité au tableautier. Mieux encore : quelle que soit la méthode d'installation de l'IHM, toute tension dangereuse est absente du câble de raccordement. L'opérateur est de ce fait moins exposé à un risque de blessure pour cause de dysfonctionnement de l'équipement.

Interface optimale
Simplifie la connectivité.

Le TruONE® dispose d'une connectivité basée sur le cloud grâce au système de contrôle de la distribution électrique ABB Ability™. L'ABB Ability simplifie la mise en œuvre et l'utilisation du TruONE® avec d'autres dispositifs d'ABB, assurant ainsi une interface utilisateur commune et un environnement logiciel commun. La modularité de sa connectivité à la pointe du marché, avec ses sept protocoles de communication, garantit une installation et une connectivité faciles dès aujourd'hui et pour de très nombreuses années.

— 01

ABB
S1
S2
I
II
LOAD
AUTO
59 s
System overview
S1
OK

01

— 02

ABB
S1
S2
I
II
LOAD
AUTO
ON
AUTO
LOAD
A
L1
SOURCE
LOAD
B
L2
SOURCE
LOAD
C
L3
SOURCE
LOAD
N
SOURCE

Et bien d'autres avantages

Accélérez votre projet
Grâce aux capacités de mise en service automatiques du TruONE®, vous pouvez désormais accélérer votre projet. Les fichiers de configuration prédéfinis peuvent être téléchargés depuis votre PC vers le TruONE®, ce qui réduit le risque d'erreur humaine et le temps de programmation de 80 %.

Fonctionnement continu
Le TruONE® intègre une maintenance prédictive, des autodiagnostics et le module de commande/motorisation se remplace très facilement et sans avoir à prévoir de coupure de l'installation. Dites adieu aux voyants clignotants et aux moteurs à l'arrêt. Le TruONE® fournit une transition ouverte rapide du courant durant le cycle de fonctionnement, assurant ainsi une utilisation transparente du groupe électrogène durant les heures d'activités.

Efficacité énergétique
L'entière compatibilité avec le système de contrôle de la distribution électrique ABB Ability™ EDCS permet de traiter les données à partir de l'équipement électrique du site pour fournir une analyse et formuler des recommandations en vue d'optimiser la performance du système électrique. Cela permet de surveiller à distance les centrales, la consommation d'énergie et les coûts en un coup d'œil, simplifiant et accélérant ainsi la mise en œuvre des stratégies de gestion des ressources énergétiques.

Logistique optimisée
Le TruONE® présente une large plage de tension allant de 200 à 480 VCA (avec une tolérance de +/- 20 %) et évite ainsi de devoir stocker de nombreuses modèles, réduit le nombre d'appareils et économise de l'espace dans l'entrepôt.

Encombrement réduit
Le montage des accessoires se fait depuis la face avant, et peut donc se réaliser après installation de l'appareil sans modification de l'encombrement. Vous pouvez utiliser les armoires standards même pour les clients ayant des besoins spéciaux.

Fiable dans des conditions extrêmes

Vous pouvez être certain que le TruONE® dépasse les normes en vigueur sur le plan de la performance et de la fiabilité et vous garantit un fonctionnement fiable même dans les conditions électriques, mécaniques et environnementales les plus difficiles.

Le TruONE® est le seul ATS à garantir un fonctionnement sûr et fiable durant de fortes variations de température (-25 à +70°C) et de tension (200 à 480 VCA, avec une tolérance de +/- 20 %). Il résiste aux vibrations (conformément à la norme CEI 60068-2-6) et aux chocs (conformément à la norme CEI 60068-2-27). En outre, le TruONE® dispose d'une excellente tenue aux courts-circuits et il peut encaisser les chocs et demeurer entièrement opérationnel après avoir été exposé aux phénomènes les plus dangereux.

Les conditions sur le site peuvent changer en raison de situations imprévues, mais la performance du TruONE® reste la même.

—
Essai de résistance aux vibrations, aux chocs et à une large plage de température.

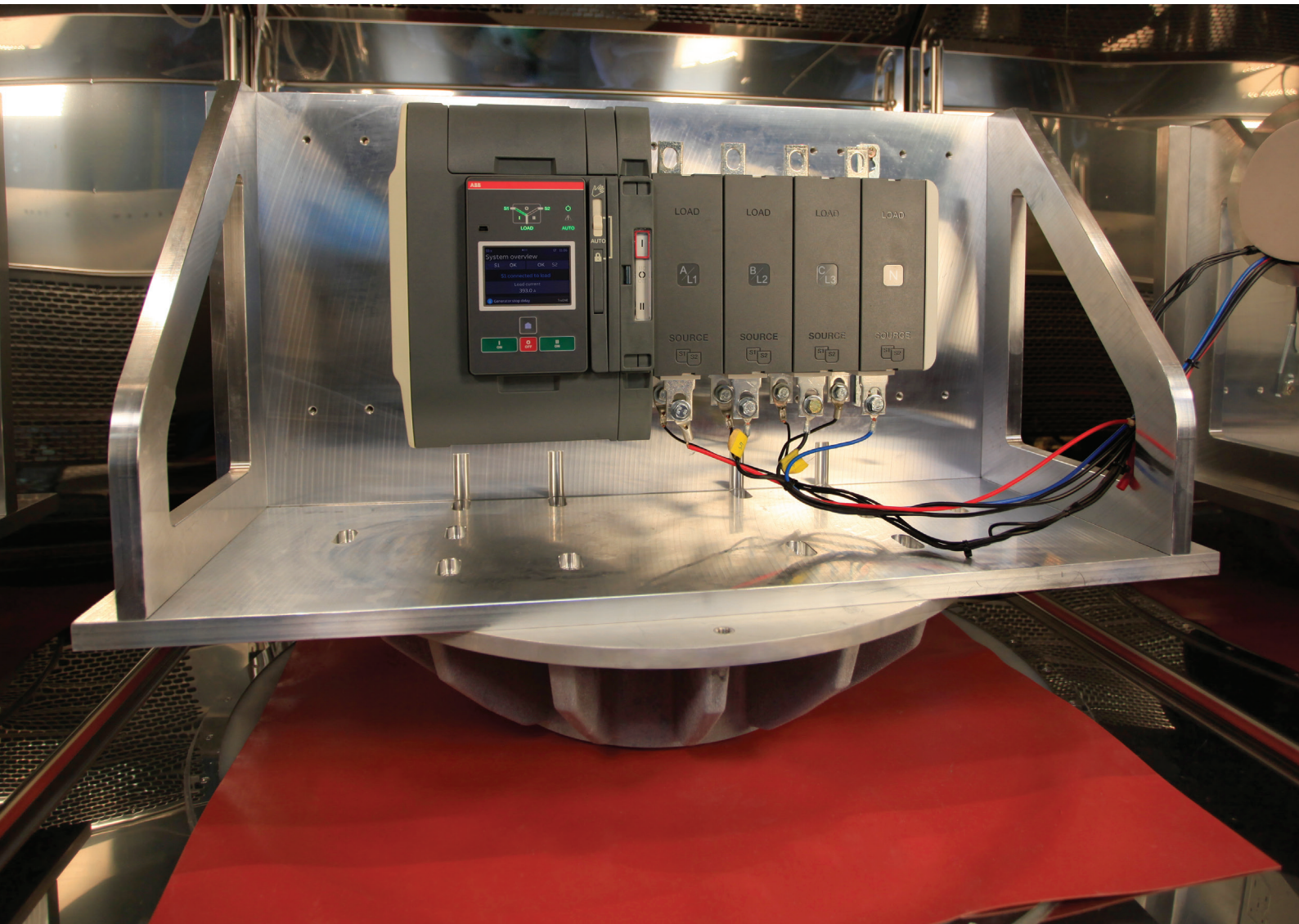

Le seul inverseur de source autopiloté pour toutes les applications

Apporte à votre produit, à votre projet ou à votre site le plus haut niveau de fonctionnalité, d'efficacité et de sécurité pour la fonction normal secours.

Le TruONE® est la solution de premier ordre pour :
- les fabricants OEM de groupes électrogènes ;
- les tableautiers ;
- les consultants et ingénieurs ;
- les prestataires ;
- les gestionnaires d'installations

Le TruONE® garantit une fonction normal secours de premier ordre pour :
- les hôpitaux ;
- les enceintes sportives ;
- les commerces ;
- les bâtiments de grande hauteur ;
- les bâtiments commerciaux ;
- les établissements financiers ;
- les data centers ;
- et bien plus.

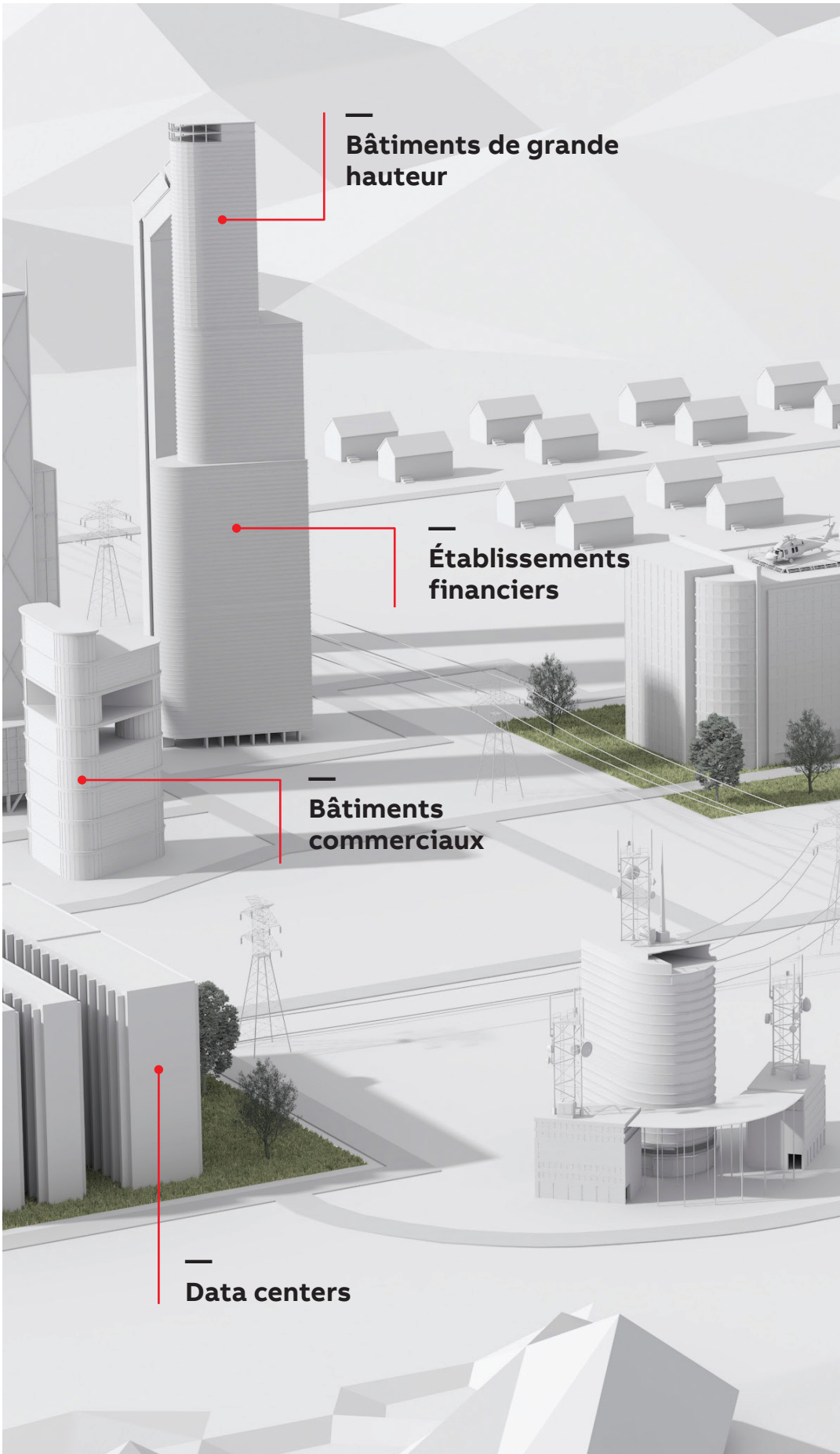

Il n'existe qu'un seul inverseur de source autopiloté TruONE®.
Profitez de la facilité d'utilisation et de la fiabilité exceptionnelles du premier véritable ATS.
Pour plus d'informations, contactez votre représentant ABB ou rendez-vous sur le site **abb.fr**.

Désignation du TruONE®

Exemple de désignation et description du produit :

OXA1000U3S4QB

Inverseur de source autopiloté TruONE® d'ABB, avec position 0, 1 000 ampères, UL, triphasé + neutre (3 phases, 4 fils), contrôles de niveau 4, plage de tension allant de 200 à 480 VCA, entrée par le bas (sources en bas, charge en haut).

ABB TruONE® ATS
OX

Type de l'inverseur de source autopiloté
A Transition ouverte I - II (sans position d'arrêt « OFF » stable pour une déconnexion en charge)
B Avec position 0 I - O - II (avec position d'arrêt « OFF » stable pour une déconnexion en charge)

Taille de l'inverseur de source autopiloté
UL : 30, 60, 100, 125, 160, 200, 260, 400, 600, 800, 1000, 1200
CEI : 200, 250, 315, 400, 500, 630, 800, 1000, 1250, 1600

Standard
E CEI
U UL

Pôles principaux
1 1 pôle
2 2 pôles
3 3 pôles

Neutre
S Neutre coupé
O Neutre coupé avec action avancé
X Aucun

Contrôleur
2 Contrôles de niveau 2 (DIP)
3 Contrôles de niveau 3 (LCD)
4 Contrôle de niveau 4 (tactile)

Code de tension
Q 200–480 VAC

Indice de protection
_(néant) Appareil nu dépend de l'utilisation de cache borne, indication IP donné pour modèle en coffret

Direction de câblage
Appareil nu
B Entrée par le bas (sources en bas, charge en haut)
T Entrée par le haut (sources en haut, charge en bas)

Remarque : Pour plus d'informations sur les versions disponibles, contactez ABB.

Désignation du TruONE®

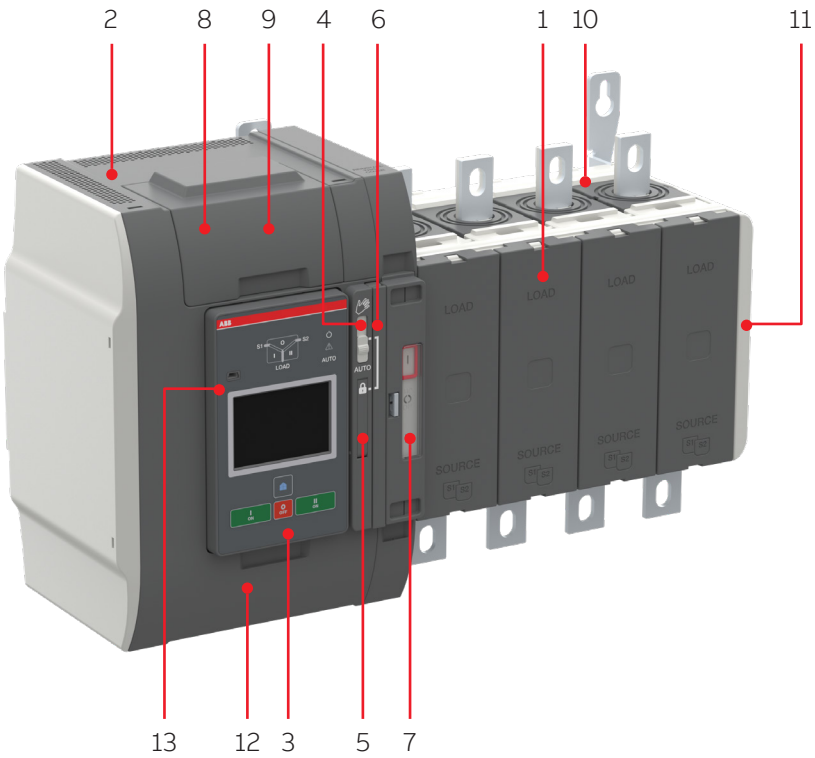

1. Inverseur de source autopiloté
2. Unité de commande ATS et mécanisme intégrés
3. Unité IHM détachable, trois types (DIP Niveau 2, LCD Niveau 3 et Tactile Niveau 4)
4. Sélecteur (Main - Verrouillage - AUTO) pour sélectionner le mode d'exploitation
5. Verrouillage de l'inverseur de source autopilotés pour empêcher le fonctionnement automatique ou manuel
6. Poignée pour fonctionnement manuel
7. Indicateur de position
8. Bornes pour les branchements du circuit de commande (derrière le cache)
9. Emplacements pour les modules de connectivité (alimentation électrique aux, com et signalisation)
10. Emplacement pour le module de détection (avec contrôles de Niveau 4)
11. Emplacement des contacts auxiliaires
12. Emplacement de l'étiquette d'identification du produit
13. Port de programmation, uniquement pour les modules de programmation Ekip et le logiciel Ekip Connect

Comparaison des fonctionnalités du TruONE®

Les principales fonctionnalités figurent dans le tableau ci-dessous. Pour plus d'informations, contactez ABB.

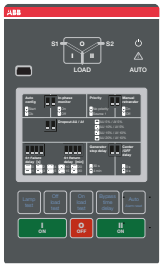

Comparaison des fonctions

	Contrôles de niveau 2	Contrôles de niveau 3	Contrôles de niveau 4
Ampérage disponible	CEI : 200-1600 A	CEI : 200-1600 A	CEI : 200-1600 A
	UL : 30-1200 A	UL : 30-1200 A	UL : 30-1200 A
Tension nominale	200-480 VCA	200-480 VCA	200-480 VCA
Fréquence nominale	50 / 60 Hz	50 / 60 Hz	50 / 60 Hz
Type de réseau	Monophasée et triphasée	Monophasée et triphasée	Monophasée et triphasée
Nombre de pôles	2, 3 et 4	2, 3 et 4	3 et 4
Configuration du neutre			
Commuté	Oui	Oui	Oui
Neutre coupé avec action avancé	Non	Oui	Oui
Type de produit			
Transition ouverte (I-II)	Oui	Oui	Oui
Transition avec position 0 (I-O-II)	Oui	Oui	Oui
Paramètres de tension et de fréquence			
Tension de seuil haut, source 1	Fixe, 2 % au-dessus de la tension de seuil bas	81-99 %, 101-119 %	81-99 %, 101-119 %
Tension de seuil bas, source 1	+/-5, 10, 15, 20 %	80-98 %, 102-120 %	80-98 %, 102-120 %
Tension de seuil haut, source 2	Fixe, 2 % au-dessus de la tension de seuil bas	81-99 %, 101-119 %	81-99 %, 101-119 %
Tension de seuil bas, source 2	+/-5, 10, 15, 20 %	80-98 %, 102-120 %	80-98 %, 102-120 %
Tension de seuil haut, source 1	Fixe, 1 % au-dessus de la tension de seuil bas	80,5-99,5 %, 100,5-119,5 %	80,5-99,5 %, 100,5-119,5 %
Tension de seuil bas, source 1	+/-5, 10 %	80-99 %, 101-120 %	80-99 %, 101-120 %
Tension de seuil haut, source 2	Fixe, 1 % au-dessus de la tension de seuil bas	80,5-99,5 %, 100,5-119,5 %	80,5-99,5 %, 100,5-119,5 %
Tension de seuil bas, source 2	+/-5, 10 %	80-99 %, 101-120 %	80-99 %, 101-120 %
Paramètres du délai de temporisation			
Neutralisation d'une panne momentanée de la source 1, en secondes	0, 1, 2, 3, 4, 5, 10, 15, 20, 25, 30	0-60	0-60
Transfert de la source 1 à la source 2, en secondes	2 secondes fixe	0-3600	0-3600
Neutralisation d'une panne momentanée de la source 2, en secondes	1,5 secondes fixe	0-60	0-60
Transfert de la source 2 à la source 1, en minutes	0, 1, 2, 3, 4, 5, 10, 15, 20, 25, 30	0-120	0-120
Temporisation pour arrêt du groupe électrogène, min	30 sec ou 4 min	0-60	0-60
Temporisation pour position centrale d'arrêt, sec	0 ou 4	0-300	0-300
Temporisation avant transfert S1 à S2, sec	Non	0-60	0-60
Temporisation après transfert S1 à S2, en secondes	Non	0-60	0-60
Temporisation avant transfert S2 à S1, sec	Non	0-60	0-60
Temporisation avant transfert S2 à S1, sec	Non	0-60	0-60
Temporisation pour délestage, sec	Non	0-60	0-60

Comparaison des fonctionnalités du TruONE®

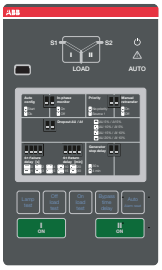

Comparaison des fonctions

Détections de défaillance de la source	Contrôles de niveau 2	Contrôles de niveau 3	Contrôles de niveau 4
Absence de tension	Oui	Oui	Oui
Sous-tension	Oui	Oui	Oui
Surtension	Oui	Oui	Oui
Absence de phase	Oui	Oui	Oui
Déséquilibre de tension	Oui	Oui	Oui
Fréquence non valable	Oui	Oui	Oui
Séquence de phase incorrecte	Oui	Oui	Oui

Fonctions			
Commandes	DIP + touches	LCD + touches	Tactile + touches
Témoins DEL indiquant l'état de l'ATS, de la S1 et de la S2	Oui	Oui	Oui
Transition ouverte - Entrées/sorties numériques standards	0 / 1	1 / 1	2 / 1
Avec position 0 - Entrées/sorties numériques standards	1 / 1	2 / 1	3 / 1
Entrées/sorties numériques programmables	Non	Oui	Oui
Config auto (tension, fréquence, système de phases)	Oui	Oui	Oui
Priorité des sources	Source 1, aucune priorité	Source 1/2, aucune priorité	Source 1/2, aucune priorité
Retransfert manuel	Oui	Oui	Oui
Surveillance durant le cycle (vérification synchro)	Oui	Oui	Oui
Test des groupes électrogènes : en charge, hors charge	Oui	Oui	Oui
Module de capteur de puissance intégré	Non	Non	Oui
Délestage	Non	Oui	Oui
Horloge temps réel	Non	Oui	Oui
Journal des événements	Non	Oui	Oui
Maintenance prédictive	Non	Non	Oui
Mesure des harmoniques de tension et de courant	Non	Non	Oui

Accessoires montés sur site			
Contacts auxiliaires pour indiquer la position	Oui	Oui	Oui
Modules d'entrée/de sortie numériques	Non	Oui	Oui
Module d'alimentation auxiliaire 12-24 Vcc pour le contrôleur	Non	Oui	Oui
Modules de communication	Non	Oui	Oui

Connectivité			
Modbus RTU (RS-485)	Non	Oui	Oui
Modbus/TCP	Non	Oui	Oui
Profibus DP	Non	Oui	Oui
ProfiNet	Non	Oui	Oui
DeviceNet	Non	Oui	Oui
Ethernet IP	Non	Oui	Oui
CEI 61850	Non	Oui	Oui
Surveillance via ABB Ability™ : EDCS	Non	Oui	Oui

Pour les applications			
Secteur - Secteur	Oui	Oui	Oui
Secteur - groupe électrogène (taille minimum 40 kVA)	Oui	Oui	Oui

Description des fonctionnalités de base

Fonctionnement des délais et des signaux de sortie de relais correspondants

Exemple pour la SOURCE 1 avec priorité
SOURCE 2 = groupe électrogène

La séquence de commutation automatique peut se résumer de la manière suivante :

- Une anomalie se produit sur la SOURCE 1
- Inhibition momentanée du délai de panne S1
- Démarrage du groupe électrogène
- SOURCE 2 OK
- Transfert délai S1 à S2
- Signal pré-transfert activé
- Signal délestage activé
- Temporisation avant transfert S1 à S2
- Temporisation délestage
- Inverseur de sources (SOURCE 1) sur la position O
- Temporisation pour position centrale d'arrêt (uniquement avec position 0 type I - O - II)
- Inverseur de sources (SOURCE 2) sur la position II
- Temporisation après transfert S1 à S2
- Signal pré-transfert désactivé

La séquence de retransfert peut se résumer de la manière suivante :

- La SOURCE 1 est restaurée
- Temporisation transfert S2 à S1
- Signal pré-transfert activé
- Temporisation avant transfert S2 à S1
- Inverseur de sources (SOURCE 2) sur la position O
- Temporisation pour position centrale d'arrêt (uniquement avec position 0 type I - O - II)
- Inverseur de sources (SOURCE 1) sur la position I
- Signal délestage désactivé
- Temporisation arrêt groupe
- Temporisation après transfert S2 à S1
- Signal pré-transfert désactivé
- Arrêt du groupe électrogène
- SOURCE 2 désactivée

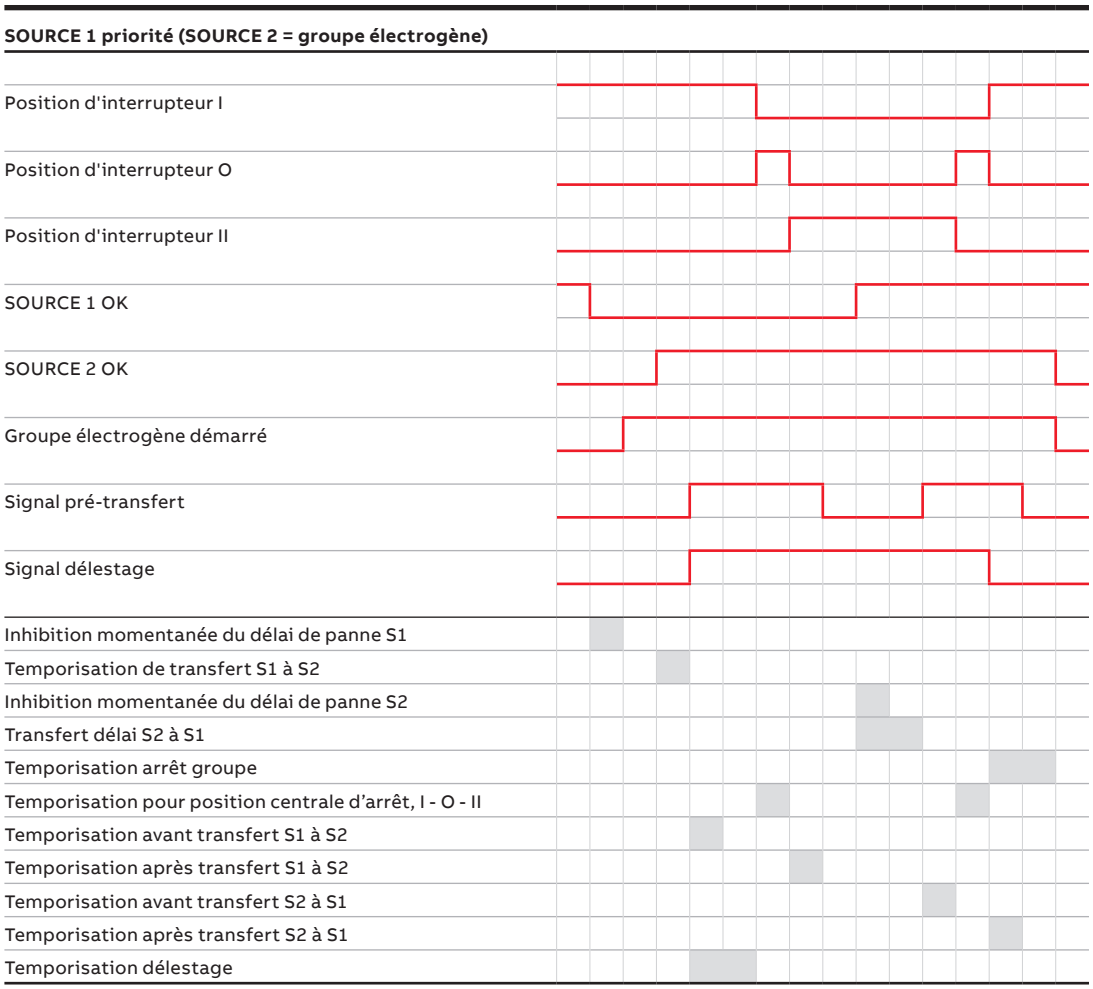

FLOW
WATER

Inverseurs de source autopilotés – CEI

Sans boîtier – Niveau 2
20 Câblage - entrée par le bas
21 Câblage - entrée par le haut

Sans boîtier – Niveau 3
22 Câblage - entrée par le bas
23 Câblage - entrée par le haut

Sans boîtier – Niveau 4
24 Câblage - entrée par le bas
25 Câblage - entrée par le haut

Codes de commande

Inverseurs de source autopilotés – CEI

OXB200..250E1S2QB

OXB315...400E1S2QB

OXB500...800E1S2QB

OXB200...250E3X2QB

OXB315...400E3X2QB

OXB1000...1600E3X2QB

OXB500...800E3X3QB

OXB200...250E3S2QB

OXB315...400E3S2QB

OXB1000...1600E3S2QB

Avec position 0 – Sans boîtier, contrôles DIP Niveau 2

Fonctionnement I - O - II avec position d'arrêt stable entre les positions I et II.
Une poignée pour le fonctionnement manuel, un câble de raccordement RJ45 de 2 m entre l'IHM détachable et le châssis de l'ATS sont inclus.
Kits de raccordement aux bornes (boulons, écrous et rondelles) disponibles en tant qu'accessoires.

Entrée par le bas - Branchements Source 1 et Source 2 par le bas, branchements de la charge par le haut

Nb de pôles	Courant nominal [A]	Type	Numéro de commande	Poids / unité kg
2	200	OXB200E1S2QB	1SCA153423R1001	13,06
2	250	OXB250E1S2QB	1SCA153452R1001	13,06
2	315	OXB315E1S2QB	1SCA153497R1001	14,04
2	400	OXB400E1S2QB	1SCA153511R1001	14,04
2	500	OXB500E1S2QB	1SCA151023R1001	17,58
2	630	OXB630E1S2QB	1SCA151049R1001	17,58
2	800	OXB800E1S2QB	1SCA150929R1001	17,58
3	200	OXB200E3X2QB	1SCA153433R1001	14,65
3	250	OXB250E3X2QB	1SCA153459R1001	14,65
3	315	OXB315E3X2QB	1SCA153506R1001	16,12
3	400	OXB400E3X2QB	1SCA152049R1001	16,12
3	500	OXB500E3X2QB	1SCA151027R1001	19,92
3	630	OXB630E3X2QB	1SCA151062R1001	19,92
3	800	OXB800E3X2QB	1SCA149960R1001	19,92
3	1000	OXB1000E3X2QB	1SCA152411R1001	44,14
3	1250	OXB1250E3X2QB	1SCA153616R1001	44,14
3	1600	OXB1600E3X2QB	1SCA153625R1001	44,14
4	200	OXB200E3S2QB	1SCA153427R1001	16,24
4	250	OXB250E3S2QB	1SCA153456R1001	16,24
4	315	OXB315E3S2QB	1SCA153501R1001	18,32
4	400	OXB400E3S2QB	1SCA153515R1001	18,32
4	500	OXB500E3S2QB	1SCA151025R1001	22,20
4	630	OXB630E3S2QB	1SCA151054R1001	22,20
4	800	OXB800E3S2QB	1SCA150934R1001	22,20
4	1000	OXB1000E3S2QB	1SCA153577R1001	57,08
4	1250	OXB1250E3S2QB	1SCA153610R1001	57,08
4	1600	OXB1600E3S2QB	1SCA153622R1001	57,08

Codes de commande

Inverseurs de source autopilotés – CEI

OXB200...250E1S2QT

OXB315...400E1S2QT

OXB200...250E3X2QT

OXB315...400E3X2QT

OXB500...800E1S2QT

OXB1000...1600E3X2QT

OXB200...250E3S2QT

OXB500...800E3S2QT

OXB315...400E3S2QT

OXB1000...1600E3S2QT

Avec position 0 – Sans boîtier, contrôles DIP Niveau 2

Fonctionnement I - O - II avec position d'arrêt stable entre les positions I et II.
Une poignée pour le fonctionnement manuel, un câble de raccordement RJ45 de 2 m entre l'IHM détachable et le châssis de l'ATS sont inclus.
Kits de raccordement aux bornes (boulons, écrous et rondelles) disponibles en tant qu'accessoires.

Entrée par le haut - Branchements Source 1 et Source 2 par le haut, branchements de la charge par le bas

Nb de pôles	Courant nominal [A]	Type	Numéro de commande	Poids / unité kg
2	200	OXB200E1S2QT	1SCA153424R1001	13,09
2	250	OXB250E1S2QT	1SCA153453R1001	13,09
2	315	OXB315E1S2QT	1SCA153498R1001	14,07
2	400	OXB400E1S2QT	1SCA153512R1001	14,07
2	500	OXB500E1S2QT	1SCA151024R1001	17,61
2	630	OXB630E1S2QT	1SCA151050R1001	17,61
2	800	OXB800E1S2QT	1SCA150930R1001	17,61
3	200	OXB200E3X2QT	1SCA153434R1001	14,68
3	250	OXB250E3X2QT	1SCA153460R1001	14,68
3	315	OXB315E3X2QT	1SCA153507R1001	16,15
3	400	OXB400E3X2QT	1SCA153520R1001	16,15
3	500	OXB500E3X2QT	1SCA151028R1001	19,95
3	630	OXB630E3X2QT	1SCA149957R1001	19,95
3	800	OXB800E3X2QT	1SCA150940R1001	19,95
3	1000	OXB1000E3X2QT	1SCA153582R1001	44,17
3	1250	OXB1250E3X2QT	1SCA153617R1001	44,17
3	1600	OXB1600E3X2QT	1SCA153626R1001	44,17
4	200	OXB200E3S2QT	1SCA153428R1001	16,27
4	250	OXB250E3S2QT	1SCA153457R1001	16,27
4	315	OXB315E3S2QT	1SCA153502R1001	18,35
4	400	OXB400E3S2QT	1SCA153516R1001	18,35
4	500	OXB500E3S2QT	1SCA151026R1001	22,23
4	630	OXB630E3S2QT	1SCA151055R1001	22,23
4	800	OXB800E3S2QT	1SCA150935R1001	22,23
4	1000	OXB1000E3S2QT	1SCA153578R1001	57,11
4	1250	OXB1250E3S2QT	1SCA153611R1001	57,11
4	1600	OXB1600E3S2QT	1SCA153623R1001	57,11

Codes de commande

Inverseurs de source autopilotés – CEI

OXB200...250E1S3QB

OXB315...400E1S3QB

OXB500...800E1S3QB

OXB200...250E3X3QB

OXB315...400E3X3QB

OXB500...800E3X3QB

OXB1000...1600E3X3QT

OXB200...250E3S3QB

OXB315...400E3S3QB

OXB500...800E3S2QT

OXB1000...1600E3S3QT

Avec position 0 – Sans boîtier, contrôles DIP Niveau 3

Fonctionnement I - O - II avec position d'arrêt stable entre les positions I et II.
Une poignée pour le fonctionnement manuel, un câble de raccordement RJ45 de 2 m entre l'IHM détachable et le châssis de l'ATS sont inclus.
Kits de raccordement aux bornes (boulons, écrous et rondelles) disponibles en tant qu'accessoires.

Entrée par le bas - Branchements Source 1 et Source 2 par le bas, branchements de la charge par le haut

Nb de pôles	Courant nominal [A]	Type	Numéro de commande	Poids / unité kg
2	200	OXB200E1S3QB	1SCA153425R1001	13,06
2	250	OXB250E1S3QB	1SCA153454R1001	13,06
2	315	OXB315E1S3QB	1SCA153499R1001	14,04
2	400	OXB400E1S3QB	1SCA153513R1001	14,04
2	500	OXB500E1S3QB	1SCA151739R1001	17,58
2	630	OXB630E1S3QB	1SCA151052R1001	17,58
2	800	OXB800E1S3QB	1SCA150932R1001	17,58
3	200	OXB200E3X3QB	1SCA152042R1001	14,65
3	250	OXB250E3X3QB	1SCA153461R1001	14,65
3	315	OXB315E3X3QB	1SCA153508R1001	16,12
3	400	OXB400E3X3QB	1SCA153521R1001	16,12
3	500	OXB500E3X3QB	1SCA151744R1001	19,92
3	630	OXB630E3X3QB	1SCA151064R1001	19,92
3	800	OXB800E3X3QB	1SCA150942R1001	19,92
3	1000	OXB1000E3X3QB	1SCA153583R1001	44,14
3	1250	OXB1250E3X3QB	1SCA153618R1001	44,14
3	1600	OXB1600E3X3QB	1SCA153627R1001	44,14
4	200	OXB200E3S3QB	1SCA153429R1001	16,24
4	250	OXB250E3S3QB	1SCA152435R1001	16,24
4	315	OXB315E3S3QB	1SCA152046R1001	18,32
4	400	OXB400E3S3QB	1SCA153517R1001	18,32
4	500	OXB500E3S3QB	1SCA151741R1001	22,20
4	630	OXB630E3S3QB	1SCA151057R1001	22,20
4	800	OXB800E3S3QB	1SCA149958R1001	22,20
4	1000	OXB1000E3S3QB	1SCA153579R1001	57,08
4	1250	OXB1250E3S3QB	1SCA153612R1001	57,08
4	1600	OXB1600E3S3QB	1SCA152412R1001	57,08

Codes de commande

Inverseurs de source autopilotés – CEI

OXB200...250E1S3QT

OXB315...400E1S3QT

OXB500...800E1S3QT

OXB200...250E3X3QT

OXB315...400E3X3QT

OXB500...800E3X3QT

OXB1000...1600E3X3QT

OXB200...250E3S3QT

OXB315...400E3S3QT

OXB500...800E3S3QT

OXB1000...1600E3S3QT

Avec position 0 – Sans boîtier, contrôles DIP Niveau 3

Fonctionnement I - O - II avec position d'arrêt stable entre les positions I et II.
Une poignée pour le fonctionnement manuel, un câble de raccordement RJ45 de 2 m entre l'IHM détachable et le châssis de l'ATS sont inclus.
Kits de raccordement aux bornes (boulons, écrous et rondelles) disponibles en tant qu'accessoires.

Entrée par le haut - Branchements Source 1 et Source 2 par le haut, branchements de la charge par le bas

Nb de pôles	Courant nominal [A]	Type	Numéro de commande	Poids / unité kg
2	200	OXB200E1S3QT	1SCA153426R1001	13,09
2	250	OXB250E1S3QT	1SCA153455R1001	13,09
2	315	OXB315E1S3QT	1SCA153500R1001	14,07
2	400	OXB400E1S3QT	1SCA153514R1001	14,07
2	500	OXB500E1S3QT	1SCA151740R1001	17,61
2	630	OXB630E1S3QT	1SCA151053R1001	17,61
2	800	OXB800E1S3QT	1SCA150933R1001	17,61
3	200	OXB200E3X3QT	1SCA153435R1001	14,65
3	250	OXB250E3X3QT	1SCA153462R1001	14,68
3	315	OXB315E3X3QT	1SCA153509R1001	16,15
3	400	OXB400E3X3QT	1SCA153522R1001	16,15
3	500	OXB500E3X3QT	1SCA151745R1001	19,95
3	630	OXB630E3X3QT	1SCA151065R1001	19,95
3	800	OXB800E3X3QT	1SCA150943R1001	19,95
3	1000	OXB1000E3X3QT	1SCA151492R1001	44,17
3	1250	OXB1250E3X3QT	1SCA153619R1001	44,17
3	1600	OXB1600E3X3QT	1SCA153628R1001	44,17
4	200	OXB200E3S3QT	1SCA153430R1001	16,27
4	250	OXB250E3S3QT	1SCA153458R1001	16,27
4	315	OXB315E3S3QT	1SCA153503R1001	18,35
4	400	OXB400E3S3QT	1SCA153518R1001	18,35
4	500	OXB500E3S3QT	1SCA151742R1001	22,23
4	630	OXB630E3S3QT	1SCA151058R1001	22,23
4	800	OXB800E3S3QT	1SCA150937R1001	22,23
4	1000	OXB1000E3S3QT	1SCA153580R1001	57,11
4	1250	OXB1250E3S3QT	1SCA153613R1001	57,11
4	1600	OXB1600E3S3QT	1SCA153624R1001	57,11

Codes de commande

Inverseurs de source autopilotés – CEI

OXB200...250E3X4QB

OXB315...400E3X4QB

OXB500...800E3X4QB

OXB1000...1600E3X4QB

OXB200...250E3S4QB

OXB315...400E3S4QB

OXB500...800E3S4QB

OXB1000...1600E3S4QB

Avec position 0 – Sans boîtier, contrôles DIP Niveau 4

Fonctionnement I - O - II avec position d'arrêt stable entre les positions I et II.
Une poignée pour le fonctionnement manuel, un câble de raccordement RJ45 de 2 m entre l'IHM détachable et le châssis de l'ATS sont inclus.
Kits de raccordement aux bornes (boulons, écrous et rondelles) disponibles en tant qu'accessoires.

Entrée par le bas - Branchements Source 1 et Source 2 par le bas, branchements de la charge par le haut

Nb de pôles	Courant nominal [A]	Type	Numéro de commande	Poids / unité kg
3	200	OXB200E3X4QB	1SCA152043R1001	14,82
3	250	OXB250E3X4QB	1SCA153463R1001	14,82
3	315	OXB315E3X4QB	1SCA153510R1001	16,30
3	400	OXB400E3X4QB	1SCA153523R1001	16,30
3	500	OXB500E3X4QB	1SCA149956R1001	20,12
3	630	OXB630E3X4QB	1SCA151067R1001	20,12
3	800	OXB800E3X4QB	1SCA150945R1001	20,12
3	1000	OXB1000E3X4QB	1SCA153584R1001	44,50
3	1250	OXB1250E3X4QB	1SCA153620R1001	44,50
3	1600	OXB1600E3X4QB	1SCA153629R1001	44,50
4	200	OXB200E3S4QB	1SCA153431R1001	16,47
4	250	OXB250E3S4QB	1SCA152794R1001	16,47
4	315	OXB315E3S4QB	1SCA153504R1001	18,55
4	400	OXB400E3S4QB	1SCA152048R1001	18,55
4	500	OXB500E3S4QB	1SCA150003R1001	22,40
4	630	OXB630E3S4QB	1SCA151060R1001	22,40
4	800	OXB800E3S4QB	1SCA149959R1001	22,40
4	1000	OXB1000E3S4QB	1SCA151491R1001	57,55
4	1250	OXB1250E3S4QB	1SCA153614R1001	57,55
4	1600	OXB1600E3S4QB	1SCA152414R1001	57,55

Codes de commande

Inverseurs de source autopilotés – CEI

OXB200...250E3X4QT

OXB315...400E3X4QT

OXB500...800E3X4QT

OXB1000...1600E3X4QT

OXB200...250E3S4QT

OXB315...400E3S4QT

OXB500...800E3S4QT

OXB1000...1600E3S4QT

Avec position 0 – Sans boîtier, contrôles DIP Niveau 4

Fonctionnement I - O - II avec position d'arrêt stable entre les positions I et II.
Une poignée pour le fonctionnement manuel, un câble de raccordement RJ45 de 2 m entre l'IHM détachable et le châssis de l'ATS sont inclus.
Kits de raccordement aux bornes (boulons, écrous et rondelles) disponibles en tant qu'accessoires.

Entrée par le haut - Branchements Source 1 et Source 2 par le haut, branchements de la charge par le bas

Nb de pôles	Courant nominal [A]	Type	Numéro de commande	Poids / unité kg
3	200	OXB200E3X4QT	1SCA152044R1001	14,85
3	250	OXB250E3X4QT	1SCA153464R1001	14,85
3	315	OXB315E3X4QT	1SCA152047R1001	16,33
3	400	OXB400E3X4QT	1SCA153524R1001	16,33
3	500	OXB500E3X4QT	1SCA151746R1001	20,15
3	630	OXB630E3X4QT	1SCA151068R1001	20,15
3	800	OXB800E3X4QT	1SCA150946R1001	20,15
3	1000	OXB1000E3X4QT	1SCA153585R1001	44,53
3	1250	OXB1250E3X4QT	1SCA153621R1001	44,53
3	1600	OXB1600E3X4QT	1SCA153630R1001	44,53
4	200	OXB200E3S4QT	1SCA153432R1001	16,50
4	250	OXB250E3S4QT	1SCA152045R1001	16,50
4	315	OXB315E3S4QT	1SCA153505R1001	18,58
4	400	OXB400E3S4QT	1SCA153519R1001	18,58
4	500	OXB500E3S4QT	1SCA151743R1001	22,43
4	630	OXB630E3S4QT	1SCA151061R1001	22,43
4	800	OXB800E3S4QT	1SCA150939R1001	22,43
4	1000	OXB1000E3S4QT	1SCA153581R1001	57,58
4	1250	OXB1250E3S4QT	1SCA153615R1001	57,58
4	1600	OXB1600E3S4QT	1SCA152413R1001	57,58

Inverseurs de source autopilotés – UL

Affichage extérieur

Niveau 2 – Transition ouverte	
28	Câblage - entrée par le bas
29	Câblage - entrée par le haut
Niveau 2 – Avec position 0	
30	Câblage - entrée par le bas
31	Câblage - entrée par le haut
Niveau 3 – Transition ouverte	
32	Câblage - entrée par le bas
33	Câblage - entrée par le haut
Niveau 3 – Transition ouverte avec Neutre coupé avec action avancé	
34	Câblage - entrée par le haut et le bas
Niveau 3 – Avec position 0	
35	Câblage - entrée par le bas
36	Câblage - entrée par le haut
Niveau 4 – Transition ouverte	
37	Câblage - entrée par le bas
38	Câblage - entrée par le haut
Niveau 4 – Transition ouverte avec Neutre coupé avec action avancé	
39	Câblage - entrée par le haut et le bas
Niveau 4 – Avec position 0	
40	Câblage - entrée par le bas
41	Câblage - entrée par le haut

Codes de commande

Inverseurs de source autopilotés – UL

OXA30...200U2X2QT

OXA260U2X2QB

OXA400...600U2X2QB

OXA260U3X2QB

OXA30...200U3X2QB

OXA400...600U3X2QB

OXA800...1200U3X2QB

OXA30...200U3S2QB

OXA260U3S2QB

OXA400...600U3S2QB

OXA800...1200U3S2QB

Transition ouverte – Sans boîtier, contrôles DIP Niveau 2

Fonctionnement I - II sans position d'arrêt stable entre les positions I et II.
Une poignée pour le fonctionnement manuel, un câble de raccordement RJ45 de 2 m entre l'IHM détachable et le châssis de l'ATS sont inclus.
Kits de raccordement aux bornes (boulons, écrous et rondelles) et cosses mécaniques disponibles en tant qu'accessoires.

Entrée par le bas - Branchements Source 1 et Source 2 par le bas, branchements de la charge par le haut

Nb de pôles	Courant nominal [A] UL	IEC	Type	Numéro de commande	Poids / unité kg
2	30		OXA30U2X2QB	1SCA153327R1001	12,76
2	60		OXA60U2X2QB	1SCA153349R1001	12,76
2	100		OXA100U2X2QB	1SCA153243R1001	12,76
2	125		OXA125U2X2QB	1SCA153263R1001	12,76
2	160		OXA160U2X2QB	1SCA153285R1001	12,76
2	200	250	OXA200U2X2QB	1SCA153302R1001	12,76
2	260	400	OXA260U2X2QB	1SCA153315R1001	13,74
2	400	400	OXA400U2X2QB	1SCA150972R1001	17,01
2	600	800	OXA600U2X2QB	1SCA150988R1001	17,12
3	30		OXA30U3X2QB	1SCA153343R1001	14,35
3	60		OXA60U3X2QB	1SCA153369R1001	14,35
3	100		OXA100U3X2QB	1SCA153257R1001	14,35
3	125		OXA125U3X2QB	1SCA153279R1001	14,35
3	160		OXA160U3X2QB	1SCA153297R1001	14,35
3	200	250	OXA200U3X2QB	1SCA152790R1001	14,35
3	260	400	OXA260U3X2QB	1SCA153323R1001	15,82
3	400	400	OXA400U3X2QB	1SCA149949R1001	19,65
3	600	800	OXA600U3X2QB	1SCA150998R1001	19,46
3	800	1600	OXA800U3X2QB	1SCA151489R1001	43,64
3	1000		OXA1000U3X2QB	1SCA153548R1001	43,64
3	1200		OXA1200U3X2QB	1SCA153560R1001	43,64
4	30		OXA30U3S2QB	1SCA153544R1001	15,94
4	60		OXA60U3S2QB	1SCA153251R1001	15,94
4	100		OXA100U3S2QB	1SCA153555R1001	15,94
4	125		OXA125U3S2QB	1SCA153273R1001	15,94
4	160		OXA160U3S2QB	1SCA152035R1001	15,94
4	200	250	OXA200U3S2QB	1SCA152789R1001	15,94
4	260	400	OXA260U3S2QB	1SCA153320R1001	18,02
4	400	400	OXA400U3S2QB	1SCA153335R1001	21,28
4	600	800	OXA600U3S2QB	1SCA150978R1001	21,28
4	800	1600	OXA800U3S2QB	1SCA150994R1001	56,58
4	1000		OXA1000U3S2QB	1SCA153358R1001	56,58
4	1200		OXA1200U3S2QB	1SCA153569R1001	56,58

Remarques : Écrans de séparation du côté CHARGE nécessaires avec 400-1200 A (inclus).

Codes de commande

Inverseurs de source autopilotés – UL

OXA30...200U2X2QT

OXA400...600U2X2QT

OXA30...200U3X2QT

OXA260U3X2QT

OXA400...600U3X2QT

OXA800...1200U3X2QT

OXA30...200U3S2QT

OXA400...600U3S2QT

OXA800...1200U3S2QT

Transition ouverte – Sans boîtier, contrôles DIP Niveau 2

Fonctionnement I - II sans position d'arrêt stable entre les positions I et II.
Une poignée pour le fonctionnement manuel, un câble de raccordement RJ45 de 2 m entre l'IHM détachable et le châssis de l'ATS sont inclus.
Kits de raccordement aux bornes (boulons, écrous et rondelles) et cosses mécaniques disponibles en tant qu'accessoires.

Entrée par le haut - Branchements Source 1 et Source 2 par le haut, branchements de la charge par le bas

Nb de pôles	Courant nominal [A] UL	IEC	Type	Numéro de commande	Poids / unité kg
2	30		OXA30U2X2QT	1SCA153328R1001	12,79
2	60		OXA60U2X2QT	1SCA153350R1001	12,79
2	100		OXA100U2X2QT	1SCA153244R1001	12,79
2	125		OXA125U2X2QT	1SCA153264R1001	12,79
2	160		OXA160U2X2QT	1SCA153286R1001	12,79
2	200	250	OXA200U2X2QT	1SCA153303R1001	12,79
2	260	400	OXA260U2X2QT	1SCA153316R1001	13,77
2	400	400	OXA400U2X2QT	1SCA150973R1001	17,04
2	600	800	OXA600U2X2QT	1SCA150989R1001	17,15
3	30		OXA30U3X2QT	1SCA153344R1001	14,38
3	60		OXA60U3X2QT	1SCA153370R1001	14,38
3	100		OXA100U3X2QT	1SCA153258R1001	14,38
3	125		OXA125U3X2QT	1SCA153280R1001	14,38
3	160		OXA160U3X2QT	1SCA153298R1001	14,38
3	200	250	OXA200U3X2QT	1SCA153311R1001	14,38
3	260	400	OXA260U3X2QT	1SCA153324R1001	15,85
3	400	400	OXA400U3X2QT	1SCA150980R1001	19,68
3	600	800	OXA600U3X2QT	1SCA150999R1001	19,49
3	800	1600	OXA800U3X2QT	1SCA151490R1001	44,67
3	1000		OXA1000U3X2QT	1SCA153549R1001	43,67
3	1200		OXA1200U3X2QT	1SCA153561R1001	43,67
4	30		OXA30U3S2QT	1SCA153336R1001	15,97
4	60		OXA60U3S2QT	1SCA153360R1001	15,97
4	100		OXA100U3S2QT	1SCA153252R1001	15,97
4	125		OXA125U3S2QT	1SCA153274R1001	15,97
4	160		OXA160U3S2QT	1SCA152036R1001	15,97
4	200	250	OXA200U3S2QT	1SCA153308R1001	15,97
4	260	400	OXA260U3S2QT	1SCA152040R1001	18,05
4	400	400	OXA400U3S2QT	1SCA150979R1001	21,31
4	600	800	OXA600U3S2QT	1SCA149953R1001	21,73
4	800	1600	OXA800U3S2QT	1SCA153570R1001	56,61
4	1000		OXA1000U3S2QT	1SCA153545R1001	56,61
4	1200		OXA1200U3S2QT	1SCA151483R1001	56,61

Remarques : Écrans de séparation du côté CHARGE nécessaires avec 400-1200 A (inclus).

Codes de commande

Inverseurs de source autopilotés – UL

OXB30...200U2X2QB

OXB600U2X2QB

OXB30...200U3X2QB

OXB400...600U3X2QB

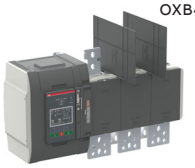

OXB800...1200U3X2QB

OXB30...200U3S2QB

OXB400...600U3S2QB

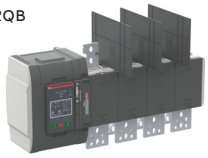

OXB800...1200U3S2QB

Avec position 0 – Sans boîtier, contrôles DIP Niveau 2

Fonctionnement I - O - II avec position d'arrêt stable entre les positions I et II.
Une poignée pour le fonctionnement manuel, un câble de raccordement RJ45 de 2 m entre l'IHM détachable et le châssis de l'ATS sont inclus.
Kits de raccordement aux bornes (boulons, écrous et rondelles) et cosses mécaniques disponibles en tant qu'accessoires.

Entrée par le bas - Branchements Source 1 et Source 2 par le bas, branchements de la charge par le haut

Nb de pôles	Courant nominal [A] UL	IEC	Type	Numéro de commande	Poids / unité kg
2	30		OXB30U2X2QB	1SCA153481R1001	13,06
2	60		OXB60U2X2QB	1SCA153525R1001	13,06
2	100		OXB100U2X2QB	1SCA153375R1001	13,06
2	125		OXB125U2X2QB	1SCA153391R1001	13,06
2	160		OXB160U2X2QB	1SCA153407R1001	13,06
2	200	250	OXB200U2X2QB	1SCA153436R1001	13,06
2	260	400	OXB260U2X2QB	1SCA153465R1001	14,04
2	400	400	OXB400U2X2QB	1SCA151007R1001	17,51
2	600	800	OXB600U2X2QB	1SCA151033R1001	17,58
3	30		OXB30U3X2QB	1SCA153491R1001	14,65
3	60		OXB60U3X2QB	1SCA153535R1001	14,65
3	100		OXB100U3X2QB	1SCA153385R1001	14,65
3	125		OXB125U3X2QB	1SCA153401R1001	14,65
3	160		OXB160U3X2QB	1SCA153417R1001	14,65
3	200	250	OXB200U3X2QB	1SCA153446R1001	14,65
3	260	400	OXB260U3X2QB	1SCA153475R1001	16,12
3	400	400	OXB400U3X2QB	1SCA151017R1001	19,70
3	600	800	OXB600U3X2QB	1SCA151043R1001	19,92
3	800	1600	OXB800U3X2QB	1SCA153637R1001	44,14
3	1000		OXB1000U3X2QB	1SCA153592R1001	44,14
3	1200		OXB1200U3X2QB	1SCA153604R1001	44,14
4	30		OXB30U3S2QB	1SCA153485R1001	16,24
4	60		OXB60U3S2QB	1SCA153529R1001	16,24
4	100		OXB100U3S2QB	1SCA153379R1001	16,24
4	125		OXB125U3S2QB	1SCA153395R1001	16,24
4	160		OXB160U3S2QB	1SCA153411R1001	16,24
4	200	250	OXB200U3S2QB	1SCA153440R1001	16,24
4	260	400	OXB260U3S2QB	1SCA153469R1001	18,32
4	400	400	OXB400U3S2QB	1SCA151011R1001	21,78
4	600	800	OXB600U3S2QB	1SCA151037R1001	22,20
4	800	1600	OXB800U3S2QB	1SCA153631R1001	57,08
4	1000		OXB1000U3S2QB	1SCA153586R1001	57,08
4	1200		OXB1200U3S2QB	1SCA153598R1001	57,08

Remarques : Écrans de séparation du côté CHARGE nécessaires avec 400-1200 A (inclus).

Codes de commande

Inverseurs de source autopilotés – UL

OXB30...200U2X2QT

OXB260U2X2QT

OXB400...600U2X2QT

OXB30...200U3X2QT

OXB260U3X2QT

OXB800...1200U3X2QT

OXB30...200U3S2QT

OXB400...600U3S2QT

Avec position 0 – Sans boîtier, contrôles DIP Niveau 2

Fonctionnement I - O - II avec position d'arrêt stable entre les positions I et II.
Une poignée pour le fonctionnement manuel, un câble de raccordement RJ45 de 2 m entre l'IHM détachable et le châssis de l'ATS sont inclus.
Kits de raccordement aux bornes (boulons, écrous et rondelles) et cosses mécaniques disponibles en tant qu'accessoires.

Entrée par le haut - Branchements Source 1 et Source 2 par le haut, branchements de la charge par le bas

Nb de pôles	Courant nominal [A] UL	IEC	Type	Numéro de commande	Poids / unité kg
2	30		OXB30U2X2QT	1SCA153482R1001	13,09
2	60		OXB60U2X2QT	1SCA153526R1001	13,09
2	100		OXB100U2X2QT	1SCA153376R1001	13,09
2	125		OXB125U2X2QT	1SCA153392R1001	13,09
2	160		OXB160U2X2QT	1SCA153408R1001	13,09
2	200	250	OXB200U2X2QT	1SCA153437R1001	13,09
2	260	400	OXB260U2X2QT	1SCA153466R1001	14,07
2	400	400	OXB400U2X2QT	1SCA151008R1001	17,54
2	600	800	OXB600U2X2QT	1SCA151034R1001	17,61
3	30		OXB30U3X2QT	1SCA153491R1001	14,68
3	60		OXB60U3X2QT	1SCA153535R1001	14,68
3	100		OXB100U3X2QT	1SCA153385R1001	14,68
3	125		OXB125U3X2QT	1SCA153401R1001	14,68
3	160		OXB160U3X2QT	1SCA153418R1001	14,68
3	200	250	OXB200U3X2QT	1SCA153447R1001	14,68
3	260	400	OXB260U3X2QT	1SCA153476R1001	16,15
3	400	400	OXB400U3X2QT	1SCA151018R1001	19,73
3	600	800	OXB600U3X2QT	1SCA151044R1001	19,95
3	800	1600	OXB800U3X2QT	1SCA153638R1001	44,17
3	1000		OXB1000U3X2QT	1SCA153593R1001	44,17
3	1200		OXB1200U3X2QT	1SCA153605R1001	44,17
4	30		OXB30U3S2QT	1SCA153486R1001	16,27
4	60		OXB60U3S2QT	1SCA153530R1001	16,27
4	100		OXB100U3S2QT	1SCA153380R1001	16,27
4	125		OXB125U3S2QT	1SCA153396R1001	16,27
4	160		OXB160U3S2QT	1SCA153412R1001	16,27
4	200	250	OXB200U3S2QT	1SCA153441R1001	16,27
4	260	400	OXB260U3S2QT	1SCA153470R1001	18,35
4	400	400	OXB400U3S2QT	1SCA151012R1001	21,81
4	600	800	OXB600U3S2QT	1SCA151038R1001	22,23
4	800	1600	OXB800U3S2QT	1SCA153632R1001	57,11
4	1000		OXB1000U3S2QT	1SCA153587R1001	57,11
4	1200		OXB1200U3S2QT	1SCA153599R1001	57,11

Remarques : Écrans de séparation du côté CHARGE nécessaires avec 400-1200 A (inclus).

Codes de commande

Inverseurs de source autopilotés – UL

OXA30...200U2X3QB

OXA600U2X3QB

OXA400...600U2X3QB

OXA30...200U3X3QB

OXA260U3X3QB

OXA400...600U3X3QB

OXA800...1200U3X3QB

OXA30...200U3S3QB

OXA400...600U3S3QB

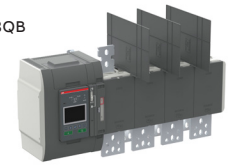
OXA800...1200U3S3QB

Transition ouverte – Sans boîtier, contrôles Niveau 3

Fonctionnement I - II sans position d'arrêt stable entre les positions I et II.
Une poignée pour le fonctionnement manuel, un câble de raccordement RJ45 de 2 m entre l'IHM détachable et le châssis de l'ATS sont inclus.
Kits de raccordement aux bornes (boulons, écrous et rondelles) et cosses mécaniques disponibles en tant qu'accessoires.

Entrée par le bas - Branchements Source 1 et Source 2 par le bas, branchements de la charge par le haut

Nb de pôles	Courant nominal [A] UL	IEC	Type	Numéro de commande	Poids / unité kg
2	30		OXA30U2X3QB	1SCA153329R1001	12,76
2	60		OXA60U2X3QB	1SCA153351R1001	12,76
2	100		OXA100U2X3QB	1SCA153245R1001	12,76
2	125		OXA125U2X3QB	1SCA153265R1001	12,76
2	160		OXA160U2X3QB	1SCA153287R1001	12,76
2	200	250	OXA200U2X3QB	1SCA153304R1001	12,76
2	260	400	OXA260U2X3QB	1SCA153317R1001	13,74
2	400	400	OXA400U2X3QB	1SCA150974R1001	17,01
2	600	800	OXA600U2X3QB	1SCA150990R1001	17,12
3	30		OXA30U3X3QB	1SCA153345R1001	14,35
3	60		OXA60U3X3QB	1SCA153371R1001	14,35
3	100		OXA100U3X3QB	1SCA153259R1001	14,35
3	125		OXA125U3X3QB	1SCA153281R1001	14,35
3	160		OXA160U3X3QB	1SCA153299R1001	14,35
3	200	250	OXA200U3X3QB	1SCA153312R1001	14,35
3	260	400	OXA260U3X3QB	1SCA152793R1001	15,82
3	400	400	OXA400U3X3QB	1SCA150981R1001	19,65
3	600	800	OXA600U3X3QB	1SCA151000R1001	19,46
3	800	1600	OXA800U3X3QB	1SCA153573R1001	43,64
3	1000		OXA1000U3X3QB	1SCA153550R1001	43,64
3	1200		OXA1200U3X3QB	1SCA153562R1001	43,64
4	30		OXA30U3S3QB	1SCA153339R1001	15,94
4	60		OXA60U3S3QB	1SCA153361R1001	15,94
4	100		OXA100U3S3QB	1SCA153253R1001	15,94
4	125		OXA125U3S3QB	1SCA153275R1001	15,94
4	160		OXA160U3S3QB	1SCA153293R1001	15,94
4	200	250	OXA200U3S3QB	1SCA153309R1001	15,94
4	260	400	OXA260U3S3QB	1SCA153321R1001	18,02
4	400	400	OXA400U3S3QB	1SCA149945R1001	21,28
4	600	800	OXA600U3S3QB	1SCA150995R1001	21,70
4	800	1600	OXA800U3S3QB	1SCA151487R1001	56,58
4	1000		OXA1000U3S3QB	1SCA153546R1001	56,58
4	1200		OXA1200U3S3QB	1SCA153556R1001	56,58

Remarques : Écrans de séparation du côté CHARGE nécessaires avec 400-1200 A (inclus).

Codes de commande

Inverseurs de source autopilotés – UL

OXA30...200U2X3QT

OXA400...600U2X3QT

OXA30...200U3X3QT

OXA260U3X3QT

OXA400...600U3X3QT

OXA800...1200U3X3QT

OXA30...200U3S3QT

OXA260U3S3QT

OXA400...600U3S3QT

OXA800...1200U3S3QT

Transition ouverte – Sans boîtier, contrôles Niveau 3

Fonctionnement I - II sans position d'arrêt stable entre les positions I et II.
Une poignée pour le fonctionnement manuel, un câble de raccordement RJ45 de 2 m entre l'IHM détachable et le châssis de l'ATS sont inclus.
Kits de raccordement aux bornes (boulons, écrous et rondelles) et cosses mécaniques disponibles en tant qu'accessoires.

Entrée par le haut - Branchements Source 1 et Source 2 par le haut, branchements de la charge par le bas

Nb de pôles	Courant nominal [A] UL	IEC	Type	Numéro de commande	Poids / unité kg
2	30		OXA30U2X3QT	1SCA153329R1001	12,76
2	60		OXA60U2X3QT	1SCA153351R1001	12,76
2	100		OXA100U2X3QT	1SCA153245R1001	12,76
2	125		OXA125U2X3QT	1SCA153265R1001	12,76
2	160		OXA160U2X3QT	1SCA153287R1001	12,76
2	200	250	OXA200U2X3QT	1SCA153304R1001	12,76
2	260	400	OXA260U2X3QT	1SCA153317R1001	13,74
2	400	400	OXA400U2X3QT	1SCA150974R1001	17,01
2	600	800	OXA600U2X3QT	1SCA150990R1001	17,12
3	30		OXA30U3X3QT	1SCA153346R1001	14,35
3	60		OXA60U3X3QT	1SCA153372R1001	14,35
3	100		OXA100U3X3QT	1SCA153260R1001	14,35
3	125		OXA125U3X3QT	1SCA153282R1001	14,35
3	160		OXA160U3X3QT	1SCA153300R1001	14,35
3	200	250	OXA200U3X3QT	1SCA153313R1001	14,35
3	260	400	OXA260U3X3QT	1SCA153325R1001	15,82
3	400	400	OXA400U3X3QT	1SCA150982R1001	19,65
3	600	800	OXA600U3X3QT	1SCA151001R1001	19,46
3	800	1600	OXA800U3X3QT	1SCA153574R1001	43,64
3	1000		OXA1000U3X3QT	1SCA153551R1001	43,64
3	1200		OXA1200U3X3QT	1SCA153563R1001	43,64
4	30		OXA30U3S3QT	1SCA153340R1001	15,94
4	60		OXA60U3S3QT	1SCA153362R1001	15,94
4	100		OXA100U3S3QT	1SCA153254R1001	15,94
4	125		OXA125U3S3QT	1SCA153276R1001	15,94
4	160		OXA160U3S3QT	1SCA153294R1001	15,94
4	200	250	OXA200U3S3QT	1SCA152038R1001	15,94
4	260	400	OXA260U3S3QT	1SCA153322R1001	18,02
4	400	400	OXA400U3S3QT	1SCA149946R1001	21,28
4	600	800	OXA600U3S3QT	1SCA150996R1001	21,70
4	800	1600	OXA800U3S3QT	1SCA153571R1001	56,58
4	1000		OXA1000U3S3QT	1SCA153547R1001	56,58
4	1200		OXA1200U3S3QT	1SCA153557R1001	56,58

Remarques : Écrans de séparation du côté CHARGE nécessaires avec 400-1200 A (inclus).

Codes de commande

Inverseurs de source autopilotés – UL

OXA30...200U3O3QB

OXA400...600U3O3QB

OXA800...1200U3O3QB

OXA400...600U3O3QT

OXA800...1200U3O3QT

Transition ouverte avec Neutre coupé avec action avancé– Sans boîtier, contrôles Niveau 3

Fonctionnement I - II sans position d'arrêt stable entre les positions I et II.
Neutre coupé avec action avancé signifie que le neutre ne sera pas débranché de la charge lors du transfert d'une source à une autre.
Une poignée pour le fonctionnement manuel, un câble de raccordement de 2 m entre l'IHM détachable et le châssis de l'ATS sont inclus.
Kits de raccordement aux bornes (boulons, écrous et rondelles) et cosses mécaniques disponibles en tant qu'accessoires.

Entrée par le bas - Branchements Source 1 et Source 2 par le bas, branchements de la charge par le haut

Nb de pôles	Courant nominal [A] UL	IEC	Type	Numéro de commande	Poids / unité kg
4	30		OXA30U3O3QB	1SCA153331R1001	15,74
4	60		OXA60U3O3QB	1SCA153353R1001	15,74
4	100		OXA100U3O3QB	1SCA153247R1001	15,74
4	125		OXA125U3O3QB	1SCA153269R1001	15,74
4	160		OXA160U3O3QB	1SCA153289R1001	15,74
4	200	250	OXA200U3O3QB	1SCA153306R1001	15,74
4	260	400	OXA260U3O3QB	1SCA152791R1001	18,00
4	400	400	OXA400U3O3QB	1SCA149943R1001	21,16
4	600	800	OXA600U3O3QB	1SCA150992R1001	21,58
4	800	1600	OXA800U3O3QB	1SCA153565R1001	56,58
4	1000		OXA1000U3O3QB	1SCA153541R1001	56,58
4	1200		OXA1200U3O3QB	1SCA151480R1001	56,58

Entrée par le haut - Branchements Source 1 et Source 2 par le haut, branchements de la charge par le bas

Nb de pôles	Courant nominal [A] UL	IEC	Type	Numéro de commande	Poids / unité kg
4	30		OXA30U3O3QT	1SCA153332R1001	15,77
4	60		OXA60U3O3QT	1SCA153354R1001	15,77
4	100		OXA100U3O3QT	1SCA153248R1001	15,77
4	125		OXA125U3O3QT	1SCA153270R1001	15,77
4	160		OXA160U3O3QT	1SCA153290R1001	15,77
4	200	250	OXA200U3O3QT	1SCA152430R1001	15,77
4	260	400	OXA260U3O3QT	1SCA153319R1001	17,93
4	400	400	OXA400U3O3QT	1SCA150976R1001	21,19
4	600	800	OXA600U3O3QT	1SCA150993R1001	21,61
4	800	1600	OXA800U3O3QT	1SCA153566R1001	56,61
4	1000		OXA1000U3O3QT	1SCA153542R1001	56,61
4	1200		OXA1200U3O3QT	1SCA151481R1001	56,61

Remarques : Écrans de séparation du côté CHARGE nécessaires avec 400-1200 A (inclus).

Codes de commande

Inverseurs de source autopilotés – UL

OXB30...200U2X3QB

OXB400...600U2X3QB

OXB30...200U3X3QB

OXB260U3X3QB

OXB400...600U3X3QB

OXB800...1200U3X3QB

OXB30...200U3S3QB

OXB400...600U3S3QB

OXB400...600U3S3QB

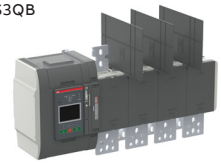
OXB800...1200U3S3QB

Avec position 0 – Sans boîtier, contrôles DIP Niveau 3

Fonctionnement I - O - II avec position d'arrêt stable entre les positions I et II.
Une poignée pour le fonctionnement manuel, un câble de raccordement RJ45 de 2 m entre l'IHM détachable et le châssis de l'ATS sont inclus.
Kits de raccordement aux bornes (boulons, écrous et rondelles) et cosses mécaniques disponibles en tant qu'accessoires.

Entrée par le bas - Branchements Source 1 et Source 2 par le bas, branchements de la charge par le haut

Nb de pôles	Courant nominal [A] UL	IEC	Type	Numéro de commande	Poids / unité kg
2	30		OXB30U2X3QB	1SCA153483R1001	13,06
2	60		OXB60U2X3QB	1SCA153527R1001	13,06
2	100		OXB100U2X3QB	1SCA153377R1001	13,06
2	125		OXB125U2X3QB	1SCA153393R1001	13,06
2	160		OXB160U2X3QB	1SCA153409R1001	13,06
2	200	250	OXB200U2X3QB	1SCA153438R1001	13,06
2	260	400	OXB260U2X3QB	1SCA153467R1001	14,04
2	400	400	OXB400U2X3QB	1SCA151009R1001	17,51
2	600	800	OXB600U2X3QB	1SCA151035R1001	17,58
3	30		OXB30U3X3QB	1SCA153493R1001	14,65
3	60		OXB60U3X3QB	1SCA153537R1001	14,65
3	100		OXB100U3X3QB	1SCA153387R1001	14,65
3	125		OXB125U3X3QB	1SCA153403R1001	14,65
3	160		OXB160U3X3QB	1SCA153419R1001	14,65
3	200	250	OXB200U3X3QB	1SCA153448R1001	14,65
3	260	400	OXB260U3X3QB	1SCA153477R1001	16,12
3	400	400	OXB400U3X3QB	1SCA151019R1001	19,70
3	600	800	OXB600U3X3QB	1SCA151045R1001	19,92
3	800	1600	OXB800U3X3QB	1SCA153639R1001	44,14
3	1000		OXB1000U3X3QB	1SCA153594R1001	44,14
3	1200		OXB1200U3X3QB	1SCA153606R1001	44,14
4	30		OXB30U3S3QB	1SCA153487R1001	16,24
4	60		OXB60U3S3QB	1SCA153531R1001	16,24
4	100		OXB100U3S3QB	1SCA153381R1001	16,24
4	125		OXB125U3S3QB	1SCA153397R1001	16,24
4	160		OXB160U3S3QB	1SCA153413R1001	16,24
4	200	250	OXB200U3S3QB	1SCA153442R1001	16,24
4	260	400	OXB260U3S3QB	1SCA153471R1001	18,32
4	400	400	OXB400U3S3QB	1SCA151013R1001	21,78
4	600	800	OXB600U3S3QB	1SCA151039R1001	22,20
4	800	1600	OXB800U3S3QB	1SCA153633R1001	57,08
4	1000		OXB1000U3S3QB	1SCA153588R1001	57,08
4	1200		OXB1200U3S3QB	1SCA153600R1001	57,08

Remarques : Écrans de séparation du côté CHARGE nécessaires avec 400-1200 A (inclus).

Codes de commande

Inverseurs de source autopilotés – UL

OXB30...200U2X3QT

OXB400...600U2X3QT

OXB30...200E3X3QT

OXB400...600U3X3QT

OXB260U3X3QT

OXB800...1200U3X3QT

OXB30...200U3S3QT

OXB260U3S3QT

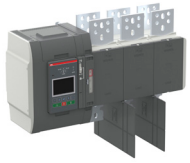

OXB400...600U3S3QT

OXB800...1200U3S3QT

Avec position 0 – Sans boîtier, contrôles DIP Niveau 3

Fonctionnement I - O - II avec position d'arrêt stable entre les positions I et II.
Une poignée pour le fonctionnement manuel, un câble de raccordement RJ45 de 2 m entre l'IHM détachable et le châssis de l'ATS sont inclus.
Kits de raccordement aux bornes (boulons, écrous et rondelles) et cosses mécaniques disponibles en tant qu'accessoires.

Entrée par le haut - Branchements Source 1 et Source 2 par le haut, branchements de la charge par le bas

Nb de pôles	Courant nominal [A] UL	IEC	Type	Numéro de commande	Poids / unité kg
2	30		OXB30U2X3QT	1SCA153484R1001	13,09
2	60		OXB60U2X3QT	1SCA153528R1001	13,09
2	100		OXB100U2X3QT	1SCA153378R1001	13,09
2	125		OXB125U2X3QT	1SCA153394R1001	13,09
2	160		OXB160U2X3QT	1SCA153410R1001	13,09
2	200	250	OXB200U2X3QT	1SCA153439R1001	13,09
2	260	400	OXB260U2X3QT	1SCA153468R1001	14,07
2	400	400	OXB400U2X3QT	1SCA151010R1001	17,54
2	600	800	OXB600U2X3QT	1SCA151036R1001	17,61
3	30		OXB30U3X3QT	1SCA153494R1001	14,68
3	60		OXB60U3X3QT	1SCA153538R1001	14,68
3	100		OXB100U3X3QT	1SCA153388R1001	14,68
3	125		OXB125U3X3QT	1SCA153404R1001	14,68
3	160		OXB160U3X3QT	1SCA153420R1001	14,68
3	200	250	OXB200U3X3QT	1SCA153449R1001	14,68
3	260	400	OXB260U3X3QT	1SCA153478R1001	16,15
3	400	400	OXB400U3X3QT	1SCA151020R1001	19,73
3	600	800	OXB600U3X3QT	1SCA151046R1001	19,95
3	800	1600	OXB800U3X3QT	1SCA153640R1001	44,17
3	1000		OXB1000U3X3QT	1SCA153595R1001	44,17
3	1200		OXB1200U3X3QT	1SCA153607R1001	44,17
4	30		OXB30U3S3QT	1SCA153488R1001	16,27
4	60		OXB60U3S3QT	1SCA153532R1001	16,27
4	100		OXB100U3S3QT	1SCA153382R1001	16,27
4	125		OXB125U3S3QT	1SCA153398R1001	16,27
4	160		OXB160U3S3QT	1SCA153414R1001	16,27
4	200	250	OXB200U3S3QT	1SCA153443R1001	16,27
4	260	400	OXB260U3S3QT	1SCA153472R1001	18,35
4	400	400	OXB400U3S3QT	1SCA151014R1001	21,81
4	600	800	OXB600U3S3QT	1SCA151040R1001	22,23
4	800	1600	OXB800U3S3QT	1SCA153634R1001	57,11
4	1000		OXB1000U3S3QT	1SCA153589R1001	57,11
4	1200		OXB1200U3S3QT	1SCA153601R1001	57,11

Remarques : Écrans de séparation du côté CHARGE nécessaires avec 400-1200 A (inclus).

Codes de commande

Inverseurs de source autopilotés – UL

Transition ouverte – Sans boîtier, contrôles Niveau 4

Fonctionnement I - II sans position d'arrêt stable entre les positions I et II.
Une poignée pour le fonctionnement manuel, un câble de raccordement RJ45 de 2 m entre l'IHM détachable et le châssis de l'ATS sont inclus.
Kits de raccordement aux bornes (boulons, écrous et rondelles) et cosses mécaniques disponibles en tant qu'accessoires.

OXA260U3S4QB

OXA260U3X4QB

OXA400...600U3X4QB

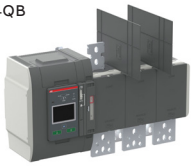
OXA800...1200U3X4QB

OXA30...200U3S4QB

OXA400...600U3S4QB

OXA800...1200U3S4QB

Entrée par le bas - Branchements Source 1 et Source 2 par le bas, branchements de la charge par le haut

Nb de pôles	Courant nominal [A] UL	IEC	Type	Numéro de commande	Poids / unité kg
3	30		OXA30U3X4QB	1SCA153347R1001	14,52
3	60		OXA60U3X4QB	1SCA153373R1001	14,52
3	100		OXA100U3X4QB	1SCA153261R1001	14,52
3	125		OXA125U3X4QB	1SCA153283R1001	14,52
3	160		OXA160U3X4QB	1SCA152429R1001	14,52
3	200	250	OXA200U3X4QB	1SCA153314R1001	14,52
3	260	400	OXA260U3X4QB	1SCA152434R1001	16,00
3	400	400	OXA400U3X4QB	1SCA150983R1001	19,85
3	600	800	OXA600U3X4QB	1SCA151002R1001	19,66
3	800	1600	OXA800U3X4QB	1SCA153575R1001	44,00
3	1000		OXA1000U3X4QB	1SCA153552R1001	44,00
3	1200		OXA1200U3X4QB	1SCA151484R1001	44,00
4	30		OXA30U3S4QB	1SCA153341R1001	16,17
4	60		OXA60U3S4QB	1SCA153363R1001	16,17
4	100		OXA100U3S4QB	1SCA153255R1001	16,17
4	125		OXA125U3S4QB	1SCA153277R1001	16,17
4	160		OXA160U3S4QB	1SCA153295R1001	16,17
4	200	250	OXA200U3S4QB	1SCA152431R1001	16,17
4	260	400	OXA260U3S4QB	1SCA152792R1001	18,35
4	400	400	OXA400U3S4QB	1SCA149947R1001	21,48
4	600	800	OXA600U3S4QB	1SCA149954R1001	21,90
4	800	1600	OXA800U3S4QB	1SCA151488R1001	57,05
4	1000		OXA1000U3S4QB	1SCA151478R1001	57,05
4	1200		OXA1200U3S4QB	1SCA153558R1001	57,05

Remarques : Écrans de séparation du côté CHARGE nécessaires avec 400-1200 A (inclus).

Codes de commande

Inverseurs de source autopilotés – UL

OXA30...200U3X4QT

OXA260U3X4QT

OXA400...600U3X4QT

OXA800...1200U3X4QT

OXA30...200U3S4QT

OXA260U3S4QT

OXA400...600U3S4QT

OXA800...1200U3S4QT

Transition ouverte – Sans boîtier, contrôles Niveau 4

Fonctionnement I - II sans position d'arrêt stable entre les positions I et II.
Une poignée pour le fonctionnement manuel, un câble de raccordement RJ45 de 2 m entre l'IHM détachable et le châssis de l'ATS sont inclus.
Kits de raccordement aux bornes (boulons, écrous et rondelles) et cosses mécaniques disponibles en tant qu'accessoires.

Entrée par le haut - Branchements Source 1 et Source 2 par le haut, branchements de la charge par le bas

Nb de pôles	Courant nominal [A] UL	IEC	Type	Numéro de commande	Poids / unité kg
3	30		OXA30U3X4QT	1SCA153348R1001	14,55
3	60		OXA60U3X4QT	1SCA153374R1001	14,55
3	100		OXA100U3X4QT	1SCA153262R1001	14,55
3	125		OXA125U3X4QT	1SCA153284R1001	14,55
3	160		OXA160U3X4QT	1SCA153301R1001	14,55
3	200	250	OXA200U3X4QT	1SCA152432R1001	14,55
3	260	400	OXA260U3X4QT	1SCA153326R1001	16,03
3	400	400	OXA400U3X4QT	1SCA149950R1001	19,88
3	600	800	OXA600U3X4QT	1SCA149955R1001	19,65
3	800	1600	OXA800U3X4QT	1SCA153576R1001	44,03
3	1000		OXA1000U3X4QT	1SCA153553R1001	44,03
3	1200		OXA1200U3X4QT	1SCA153564R1001	44,03
4	30		OXA30U3S4QT	1SCA153342R1001	16,20
4	60		OXA60U3S4QT	1SCA153368R1001	16,20
4	100		OXA100U3S4QT	1SCA153256R1001	16,20
4	125		OXA125U3S4QT	1SCA153278R1001	16,20
4	160		OXA160U3S4QT	1SCA153296R1001	16,20
4	200	250	OXA200U3S4QT	1SCA153310R1001	16,20
4	260	400	OXA260U3S4QT	1SCA152041R1001	18,28
4	400	400	OXA400U3S4QT	1SCA149948R1001	21,31
4	600	800	OXA600U3S4QT	1SCA150997R1001	21,93
4	800	1600	OXA800U3S4QT	1SCA153572R1001	57,08
4	1000		OXA1000U3S4QT	1SCA151479R1001	57,08
4	1200		OXA1200U3S4QT	1SCA153559R1001	57,08

Remarques : Écrans de séparation du côté CHARGE nécessaires avec 400-1200 A (inclus).

Codes de commande

Inverseurs de source autopilotés – UL

OXA30...200U3O4QB

OXA260U3O4QB

OXA400...600U3O4QB

OXA800...1200U3O4QB

OXA30...200U3O4QT

OXA260U3O4QT

OXA400...600U3O4QT

OXA800...1200U3O4QT

Transition ouverte avec Neutre coupé avec action avancé– Sans boîtier, contrôles Niveau 4

Fonctionnement I - II sans position d'arrêt stable entre les positions I et II.
Neutre coupé avec action avancé signifie que le neutre ne sera pas débranché de la charge lors du transfert d'une source à une autre.
Une poignée pour le fonctionnement manuel, un câble de raccordement de 2 m entre l'IHM détachable et le châssis de l'ATS sont inclus.
Kits de raccordement aux bornes (boulons, écrous et rondelles) et cosses mécaniques disponibles en tant qu'accessoires.

Entrée par le bas - Branchements Source 1 et Source 2 par le bas, branchements de la charge par le haut

Nb de pôles	Courant nominal [A] UL	IEC	Type	Numéro de commande	Poids / unité kg
4	30		OXA30U3O4QB	1SCA153333R1001	15,94
4	60		OXA60U3O4QB	1SCA153355R1001	15,94
4	100		OXA100U3O4QB	1SCA153249R1001	15,94
4	125		OXA125U3O4QB	1SCA153271R1001	15,94
4	160		OXA160U3O4QB	1SCA153291R1001	15,94
4	200	250	OXA200U3O4QB	1SCA152037R1001	15,97
4	260	400	OXA260U3O4QB	1SCA152039R1001	18,13
4	400	400	OXA400U3O4QB	1SCA149944R1001	21,06
4	600	800	OXA600U3O4QB	1SCA149951R1001	21,78
4	800	1600	OXA800U3O4QB	1SCA153567R1001	57,05
4	1000		OXA1000U3O4QB	1SCA151477R1001	57,05
4	1200		OXA1200U3O4QB	1SCA151482R1001	57,05

Entrée par le haut - Branchements Source 1 et Source 2 par le haut, branchements de la charge par le bas

Nb de pôles	Courant nominal [A] UL	IEC	Type	Numéro de commande	Poids / unité kg
4	30		OXA30U3O4QT	1SCA153334R1001	15,97
4	60		OXA60U3O4QT	1SCA153356R1001	15,97
4	100		OXA100U3O4QT	1SCA153250R1001	15,97
4	125		OXA125U3O4QT	1SCA153272R1001	15,97
4	160		OXA160U3O4QT	1SCA153292R1001	15,97
4	200	250	OXA200U3O4QT	1SCA153307R1001	15,97
4	260	400	OXA260U3O4QT	1SCA152433R1001	18,16
4	400	400	OXA400U3O4QT	1SCA150977R1001	21,39
4	600	800	OXA600U3O4QT	1SCA149952R1001	21,81
4	800	1600	OXA800U3O4QT	1SCA153568R1001	57,08
4	1000		OXA1000U3O4QT	1SCA153543R1001	57,08
4	1200		OXA1200U3O4QT	1SCA153554R1001	57,08

Remarques : Écrans de séparation du côté CHARGE nécessaires avec 400-1200 A (inclus).

Codes de commande

Inverseurs de source autopilotés – UL

OXB260U3X4QB

OXB30...200U3X4QB

OXB400...600U3X4QB

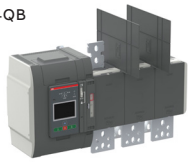
OXB800...1200U3X4QB

OXB30...200U3S4QB

OXB260U3S4QB

OXB400...600U3S4QB

OXB800...1200U3S4QB

Avec position 0 – Sans boîtier, contrôles DIP Niveau 4

Fonctionnement I - O - II avec position d'arrêt stable entre les positions I et II.
Une poignée pour le fonctionnement manuel, un câble de raccordement RJ45 de 2 m entre l'IHM détachable et le châssis de l'ATS sont inclus.
Kits de raccordement aux bornes (boulons, écrous et rondelles) et cosses mécaniques disponibles en tant qu'accessoires.

Entrée par le bas - Branchements Source 1 et Source 2 par le bas, branchements de la charge par le haut

Nb de pôles	Courant nominal [A] UL	IEC	Type	Numéro de commande	Poids / unité kg
3	30		OXB30U3X4QB	1SCA153495R1001	14,82
3	60		OXB60U3X4QB	1SCA153539R1001	14,82
3	100		OXB100U3X4QB	1SCA153389R1001	14,82
3	125		OXB125U3X4QB	1SCA153405R1001	14,82
3	160		OXB160U3X4QB	1SCA153421R1001	14,82
3	200	250	OXB200U3X4QB	1SCA153450R1001	14,82
3	260	400	OXB260U3X4QB	1SCA153479R1001	16,30
3	400	400	OXB400U3X4QB	1SCA151021R1001	19,90
3	600	800	OXB600U3X4QB	1SCA151047R1001	20,12
3	800	1600	OXB800U3X4QB	1SCA153641R1001	44,50
3	1000		OXB1000U3X4QB	1SCA153596R1001	44,50
3	1200		OXB1200U3X4QB	1SCA153608R1001	44,50
4	30		OXB30U3S4QB	1SCA153489R1001	16,47
4	60		OXB60U3S4QB	1SCA153533R1001	16,47
4	100		OXB100U3S4QB	1SCA153383R1001	16,47
4	125		OXB125U3S4QB	1SCA153399R1001	16,47
4	160		OXB160U3S4QB	1SCA153415R1001	16,47
4	200	250	OXB200U3S4QB	1SCA153444R1001	16,47
4	260	400	OXB260U3S4QB	1SCA153473R1001	18,55
4	400	400	OXB400U3S4QB	1SCA151015R1001	21,98
4	600	800	OXB600U3S4QB	1SCA151041R1001	22,40
4	800	1600	OXB800U3S4QB	1SCA153635R1001	57,55
4	1000		OXB1000U3S4QB	1SCA153590R1001	57,55
4	1200		OXB1200U3S4QB	1SCA153602R1001	57,55

Remarques : Écrans de séparation du côté CHARGE nécessaires avec 400-1200 A (inclus).

Codes de commande

Inverseurs de source autopilotés – UL

OXB260U3X4QT

OXB30...200U3X4QT

OXB400...600U3X4QT

OXB800...1200U3X4QT

OXB30...200U3S4QT

OXB260U3S4QT

OXB400...600U3S4QT

OXB800...1200U3S4QT

Avec position 0 – Sans boîtier, contrôles DIP Niveau 4

Fonctionnement I - O - II avec position d'arrêt stable entre les positions I et II.
Une poignée pour le fonctionnement manuel, un câble de raccordement RJ45 de 2 m entre l'IHM détachable et le châssis de l'ATS sont inclus.
Kits de raccordement aux bornes (boulons, écrous et rondelles) et cosses mécaniques disponibles en tant qu'accessoires.

Entrée par le haut - Branchements Source 1 et Source 2 par le haut, branchements de la charge par le bas

Nb de pôles	Courant nominal [A] UL	IEC	Type	Numéro de commande	Poids / unité kg
3	30		OXB30U3X4QT	1SCA153496R1001	14,85
3	60		OXB60U3X4QT	1SCA153540R1001	14,85
3	100		OXB100U3X4QT	1SCA153390R1001	14,85
3	125		OXB125U3X4QT	1SCA153406R1001	14,85
3	160		OXB160U3X4QT	1SCA153422R1001	14,85
3	200	250	OXB200U3X4QT	1SCA153451R1001	14,85
3	260	400	OXB260U3X4QT	1SCA153480R1001	16,33
3	400	400	OXB400U3X4QT	1SCA151022R1001	19,93
3	600	800	OXB600U3X4QT	1SCA151048R1001	20,15
3	800	1600	OXB800U3X4QT	1SCA153642R1001	44,53
3	1000		OXB1000U3X4QT	1SCA153597R1001	44,53
3	1200		OXB1200U3X4QT	1SCA153609R1001	44,53
4	30		OXB30U3S4QT	1SCA153490R1001	16,50
4	60		OXB60U3S4QT	1SCA153534R1001	16,50
4	100		OXB100U3S4QT	1SCA153384R1001	16,50
4	125		OXB125U3S4QT	1SCA153400R1001	16,50
4	160		OXB160U3S4QT	1SCA153416R1001	16,50
4	200	250	OXB200U3S4QT	1SCA153445R1001	16,50
4	260	400	OXB260U3S4QT	1SCA153474R1001	18,58
4	400	400	OXB400U3S4QT	1SCA151016R1001	22,01
4	600	800	OXB600U3S4QT	1SCA151042R1001	22,43
4	800	1600	OXB800U3S4QT	1SCA153636R1001	57,58
4	1000		OXB1000U3S4QT	1SCA153591R1001	57,58
4	1200		OXB1200U3S4QT	1SCA153603R1001	57,58

Remarques : Écrans de séparation du côté CHARGE nécessaires avec 400-1200 A (inclus).

Accessoires

44	Module d'alimentation auxiliaire Modules de connectivité Modules de communication pour les contrôleurs de Niveau 3 et de Niveau 4
45	Modules de signalisation pour les contrôleurs de Niveau 3 et de Niveau 4 Module de programmation Ekip Unité de communication sans fil Bluetooth Ekip
46	Hub com Ekip Caches bornes Séparateurs de phase
47	Kit de lames larges Couvercle de protection de l'IHM, IP54 Kits de branchement aux bornes
48	Cosses de borne UL, mécaniques
49	Contacts auxiliaires

Accessoires

Inverseurs de source autopilotés

Module d'alimentation auxiliaire

Le module d'alimentation auxiliaire OXEA1 est utilisé pour : a) brancher les modules de connectivité (signalisation et communication) à l'inverseur b) alimenter le contrôleur ATS et les modules de connectivité d'une alimentation électrique 12-24 VCC, pour qu'ils restent opérationnels en cas de coupure de courant. Une alimentation électrique 12-24 VCC n'est pas nécessaire lorsque l'alimentation réseau est disponible mais il est nécessaire de garder les modules opérationnels en cas de coupure de courant.

OXEA1

Adapté aux inverseurs	Tension Aux	Type	Numéro de commande	Poids / unité kg
OX30...1600	12-24 VCC	OXEA1	1SCA148926R1001	0,04

Modules de connectivité

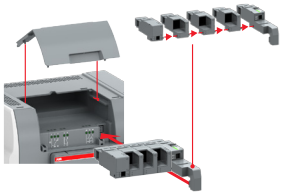

Les modules de connectivité sont utilisés en combinaison avec le module d'alimentation auxiliaire OXEA1 pour activer les capacités de communication (modules de com Ekip) et augmenter le nombre d'entrées et de sorties numériques (modules de signalisation Ekip). Le nombre maximum de modules supplémentaires dépend de la taille de l'inverseur TruONE : CEI 200-400 A et UL 30-260 A peuvent accueillir trois modules supplémentaires et CEI 500-1600 A et UL 400-1200 A peuvent accueillir quatre modules supplémentaires. Ces modules sont disponibles avec les contrôleurs TruONE de Niveau 3 et Niveau 4.

Modules de communication pour les contrôleurs de Niveau 3 et Niveau 4

Les modules de com Ekip permettent d'intégrer le TruONE dans un réseau de communication industriel pour la supervision et le contrôle d l'inverseur à distance. Plusieurs modules de com Ekip peuvent être installés en même temps, permettant ainsi la connexion à des systèmes de communication utilisant des protocoles différents. Les modules de com Ekip pour Modbus RTU, Profibus-DP et DeviceNet contiennent une résistance d'extrémité et un commutateur dip à activation facultative pour terminer le réseau ou le bus sériel. Le module Profibus-DP contient également une résistance de polarisation et un commutateur dip pour son activation.

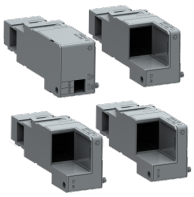

EKIP COM

Adapté aux inverseurs	Protocole	Type	Numéro de commande	Poids / unité kg
OX30...1600	Modbus RTU	Ekip Com Modbus RTU-OX	1SDA104051R1	0,2
OX30...1600	Modbus TCP	Ekip Com Modbus TCP-OX	1SDA104052R1	0,2
OX30...1600	Profibus DP	Ekip Com Profibus	1SDA074152R1	0,2
OX30...1600	Profinet	Ekip Com Profinet	1SDA074153R1	0,2
OX30...1600	EtherNet/IP	Ekip Com EtherNet / IP	1SDA074155R1	0,2
OX30...1600	DeviceNet	Ekip Com DeviceNet	1SDA074154R1	0,2

Accessoires

Inverseurs de source autopilotés

Modules de signalisation pour les contrôleurs de Niveau 3 et Niveau 4

Les modules de signalisation Ekip 2K ajoutent deux contacts d'entrée pour le contrôle et la signalisation à distance. Ils peuvent être programmés avec l'écran de l'unité IHM ou avec le logiciel Ekip Connect. Trois versions des modules de signalisation Ekip 2K sont disponibles : Ekip 2K-1, Ekip 2K-2, Ekip 2K-3. L'utilisation simultanée de types similaires n'est pas possible.

EKIP 2K SIGNALLING

Adapté aux inverseurs	Nb de DI/DO	Numérotation DI/DO	Type	Numéro de commande	Poids / unité kg
OX30...1600	2 / 2	11,12 / 11,12	Ekip Signalling 2K-1-OX	1SDA104053R1	0,2
OX30...1600	2 / 2	21,22 / 21,22	Ekip Signalling 2K-2-OX	1SDA104054R1	0,2
OX30...1600	2 / 2	31,32 / 31,32	Ekip Signalling 2K-3-OX	1SDA104055R1	0,2

Module de programmation Ekip

Le module de programmation Ekip est utilisé pour programmer le TruONE via USB à PC en utilisant le logiciel Ekip Connect téléchargeable en ligne. Il permet la programmation en ligne (alimentation réseau disponible) et hors ligne (aucune alimentation réseau disponible).
Disponible pour contrôleurs TruONE de Niveau 3 et Niveau 4.

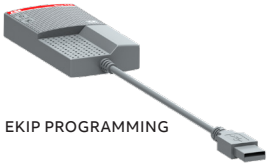

EKIP PROGRAMMING

Compatible pour inverseurs	Type	Numéro de commande	Poids /unité kg
OX30...1600	Ekip Programming	1SDA076154R1	0,2

Unité de communication sans fil Bluetooth Ekip

Ekip Bluetooth est utilisé pour programmer le TruONE et permet de se connecter à distance à l'inverseur avec un ordinateur portable, une tablette ou un smartphone sur lequel le logiciel Ekip Connect a été installé. Le dispositif est connecté au port de programmation du TruONE et alimente le contrôleur au moyen d'une batterie Li-ion rechargeable.
Disponible pour contrôleurs TruONE de Niveau 3 et Niveau 4.

EKIP COM BLUETOOTH

Adapté aux inverseurs	Type	Numéro de commande	Poids /unité kg
OX30...1600	Ekip Com Bluetooth	1SDA074164R1	0,2

Accessoires

Inverseurs de source autopilotés

Ekip Com Hub

EKIP COM HUB

Ekip Com Hub est un module de communication pour la connectivité basée sur le cloud à travers le Système de contrôle de la distribution électrique ABB Ability™ (EDCS).
Le TruONE équipé de l'Ekip Com Hub peut établir une connexion à l'ABB Ability pour tout le panneau de distribution d'alimentation basse tension. Ce module de communication type cartouche spécialisé a juste besoin d'être inséré dans le TruONE et connecté à l'Internet.
Pour en savoir plus sur ABB Ability et le Système de contrôle de la distribution électrique, veuillez visiter le site Internet spécialisé https://new.abb.com/low-voltage/launches/abb-ability-edcs.
Disponible pour contrôleurs TruONE de Niveau 3 et Niveau 4.

Adapté aux inverseurs	Type	Numéro de commande	Poids /unité kg
OX30...1600	Ekip Com Hub	1SDA082894R1	0,2

Caches bornes

Montage encliquetable, IP 20. Un kit inclut trois ou quatre caches pouvant être utilisés en haut et en bas de l'inverseur. Commandez deux jeux de caches pour protéger les bornes du haut et du bas.

OXES_S

OXES_L

Adapté aux inverseurs	Nb de pôles	Description	Unités/ type [pcs]	Type	Numéro de commande	Poids/ unité kg
CEI 200-250 A UL 30-200 A	3	Type court	3	OXES250G1S/3	1SCA150193R1001	0,2
	4	Type court	4	OXES250G1S/4	1SCA150194R1001	0,3
	3	Type long	3	OXES250G1L/3	1SCA150191R1001	0,3
	4	Type long	4	OXES250G1L/4	1SCA150192R1001	0,4
CEI 315-800 A UL 260-600 A	3	Type court	3	OXES800G1S/3	1SCA150197R1001	0,3
	4	Type court	4	OXES800G1S/4	1SCA150198R1001	0,4
	3	Type long	3	OXES800G1L/3	1SCA150195R1001	0,4
	4	Type long	4	OXES800G1L/4	1SCA150196R1001	0,5
CEI 1000-1600 A UL 800-1200 A	3	Type long	3	OXES1600G1L/3	1SCA150189R1001	0,5
	4	Type long	4	OXES1600G1L/4	1SCA150190R1001	0,7

Remarque : Les caches bornes ne peuvent pas être utilisés avec des cosses mécaniques UL

Séparateurs de phase

OXEB_

Écrans en plastique gris pour le maintien d'un espace de 1" entre les phases sans caches bornes. Montage encliquetable. Inclus de série pour les bornes côté CHARGE avec CEI 500-1600 A et UL 400-1200 A.

Adapté aux inverseurs	Nb de pôles	Unités/type [pcs]	Type	Numéro de commande	Poids / unité kg
OX30...1600	3	4	OXEB1600/4	1SCA150201R1001	0,5
OX30...1600	4	6	OXEB1600/6	1SCA150202R1001	0,7

Remarque : Les écrans de séparation ne peuvent pas être utilisés avec des caches bornes.

Accessoires

Inverseurs de source autopilotés

OXEW1600_

Kit de lames larges

Obligatoire pour les inverseurs CEI 1000-1600 A et UL 800-1200 A sur les bornes côté CHARGE, lors du branchement des quatre câbles et de l'utilisation de cosses de connexion.

Adapté aux inverseurs	Nb de pôles	Unités/type [pcs]	Type	Numéro de commande	Poids / unité kg
CEI 1000-1600 A UL 800-1200 A	3	6	OXEW1600/3	1SCA150204R1001	1,38
	4	8	OXEW1600/4	1SCA150205R1001	1,83

Remarque : Ces codes concernent uniquement les pièces détachées car les articles sont déjà inclus dans la livraison standard.

OXEC21

Couvercle de protection de l'IHM, IP54

Cache transparent pouvant être verrouillé avec un cadenas IP54, offrant une protection contre les contacts accidentels.

Adapté aux inverseurs	Type	Numéro de commande	Poids / unité kg
OX30...1600	OXEC21	1SCA147308R1001	0,18

Kits de branchement aux bornes

Recommandé par l'usine : kits de branchement aux bornes avec boulons, rondelles et écrous utilisés pour brancher les câbles/jeu de barres aux bornes de l'inverseur.
Pour la norme CEI 200-800 A, UL 30-600 A, commandez 1 x kit avec des inverseurs à 2 pôles et 2 x kits avec des inverseurs à 3 - 4 pôles.
Pour la norme CEI 1000-1600 A, UL 800-1200 A, commandez 3 x kits avec des inverseurs 3 pôles et 4 x kits avec des inverseurs à 4 pôles

Adapté aux inverseurs	Vis /type [pcs]	Type	Numéro de commande	Poids / unité kg
CEI 200-250 A UL 30-200 A	6	OZXE51/3E	1SCA126307R1001	0,17
CEI 315-800 A UL 260-600 A	6	OZXE54/3E	1SCA126309R1001	0,32
CEI 1000-1600 A UL 800-1200 A	6	OZXE3/3E	1SCA126305R1001	0,62

Accessoires

Inverseurs de source autopilotés

OZXA-26

OZXA-25

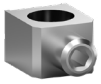
OZXA-200

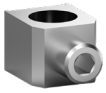
OZXA-400

OZXA-30

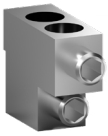
OZXA-800E

OZXA-800L

OZXA-1200

Cosses de borne UL, mécaniques

Type	Gamme de câbles	Nb de câbles par œillet	Numéros de pièce du kit			
			2 pièces	3 pièces	4 pièces	6 pièces
OZXA-100	14 - 2/0 AWG	1		OZXA-100/3P	OZXA-100/4P	OZXA-100
OZXA-24	14 - 2/0 AWG	1	OZXA-24/2P	OZXA-24/3P	OZXA-24/4P	OZXA-24
OZXA-200	4 AWG - 300 kcmil	1		OZXA-200/3	OZXA-200/4	OZXA-200
OZXA-25OX	6 AWG - 300 kcmil	1	OZXA-25OX/2P	OZXA-25OX/3P	OZXA-25OX/4P	OZXA-25OX
OZXA-400	2 AWG - 600 kcmil	1		OZXA-400/3	OZXA-400/4	OZXA-400
OZXA-26	2 AWG - 600 kcmil	1	OZXA-26/2P	OZXA-26/3P	OZXA-26/4P	OZXA-26
OZXA-800E	2 AWG - 600 kcmil	2		OZXA-800E/3P	OZXA-800E/4P	OZXA-800E
OZXA-800L	2 AWG - 600 kcmil	2	OZXA-800L/2	OZXA-800L/3	OZXA-800L/4	OZXA-800L
OZXA-30	2 AWG - 600 kcmil	2		OZXA-30/3P	OZXA-30/4P	OZXA-30
OZXA-1200	2 AWG - 600 kcmil	4		OZXA-1200/3	OZXA-1200/4	OZXA-1200

Remarques : Câble en cuivre OZXA-26 uniquement.

Comment choisir les cosses de borne mécaniques

Adapté aux inverseurs UL	Nb de pôles	Application du kit de cosses		
		Source S2	Charge	Source S1
OX30...200	2	OZXA-200/4[1]		OZXA-25OX/2P
OX260...400	2	OZXA-400/4[1]		OZXA-26/2P
OX600	2	OZXA-800E/4P[1]		OZXA-800L/2
OX30...200	3	OZXA-200[1]		OZXA-25OX/3P
OX260...400	3	OZXA-400[1]		OZXA-26/3P
OX600	3	OZXA-800E[1]		OZXA-800L/3
OX800	3	OZXA-800E[1]		OZXA-30/3P
OX1000...1200	3	OZXA-800E[2]	OZXA-1200[3]	
OX30...200	4	OZXA-200/4	OZXA-200/4	OZXA-25OX/4P
OX260...400	4	OZXA-400/4	OZXA-400/4	OZXA-26/4P
OX600	4	OZXA-800E/4P	OZXA-800E/4P	OZXA-800L/4
OX800	4	OZXA-800E/4P	OZXA-800E/4P	OZXA-30/4P
OX1000...1200	4	2 x OZXA-800E/4P[2]	OZXA-1200/4	OZXA-1200/4

Remarques :
[1] Un kit complet contient suffisamment de pièces pour la Source S2 et les bornes de charge
[2] Appliquez 2 pièces à la borne Source S2 de chaque pôle
[3] Un kit complet contient suffisamment de pièces pour les bornes Charge et Source S1

Accessoires

Inverseurs de source autopilotés

OA1G01AU

OA1G10

OA3G01

OA3G01AU

Contacts auxiliaires

Montage côté droit de l'inverseur : 4 contacts auxiliaires max / Source 1 et indication de position Source 2 (8 borniers au total). Les types _AU ont des contacts plaqués or pour les environnements difficiles et des tensions de fonctionnement basses. Action simultanée avec les contacts principaux, IP20. Le type et les numéros de commande sont pour une pièce.

Adapté aux inverseurs	Fonctions de contact	Côté installation	Lot de la livraison [pcs]	Type	Numéro de commande	Poids / unité kg
OX30...1600	1NO	Droite	10	OA1G10	1SCA022353R4970	0,03
OX30...1600	1NC	Droite	10	OA3G01	1SCA022456R7410	0,03
OX30...1600	1NO	Droite	10	OA1G10AU	1SCA022436R7910	0,03
OX30...1600	1NC	Droite	10	OA3G01AU	1SCA022819R5260	0,03

Contacts auxiliaires

Données techniques pour les contacts auxiliaires selon la norme CEI 60947-5-1, pour OA1G_, OA3G_

AC15		DC12			DC13	
Ue/[V]	Ie/[A]	Ue/[V]	Ie/[A]	P/[W]	Ie/[A]	P/[W]
230	6	24	10	240	2	50
400	4	72	4	290	0,8	60
415	4	125	2	250	0,55	70
690	2	250	0,55	140	0,27	70
		440	0,1	44		

Contacts auxiliaires

Tableau des fonctions pour les contacts auxiliaires / position Source 1 (max. 2+2)

Position d'interrupteur	Contacts principaux	OA1G10 NON	OA3G01 NC
I	fermé	fermé	ouvert
0	ouvert	ouvert	fermé
II	fermé	ouvert	fermé

Tableau des fonctions pour les contacts auxiliaires / position Source 2 (max. 2+2)

Position d'interrupteur	Contacts principaux	OA1G10 NON	OA3G01 NC
I	fermé	ouvert	fermé
0	ouvert	ouvert	fermé
II	fermé	fermé	ouvert

Caractéristiques techniques

52–53	**Données techniques CEI**
54–55	**Données techniques UL**

Caractéristiques techniques - CEI

TruONE ATS OX200…1600E

Inverseurs de source autopilotés

				Taille d'interrupteur				
Données selon la norme CEI 60947-6-1 (Classe équipement PC)				**OX200**	**OX250**	**OX315**	**OX400**	**OX500**
Tension de fonctionnement nominale, U			VCA	200 - 415				
Plage de tension de fonctionnement, U			VCA	160 - 576				
Tension nominale d'isolement, Ui (circuit de puissance)			V	1000				
Tension nominale d'isolement, Ui (électronique)			V	500				
Fréquence nominale, f			Hz	50 - 60				
Tension nominale de tenue aux chocs, Uimp (circuit de puissance)			kV	8		12		
Tension nominale de tenue aux chocs, Uimp (électronique)			kV	6				
Courant thermique conventionnel à l'air libre, Ith	/ température ambiante 40°C		A	200	250	315	400	500
Courant thermique conventionnel confiné, Ithe	/ température ambiante 40°C		A	200	250	315	400	500
Taille d'enceinte minimale ou volume équivalent		L x H x P	mm	600 x 800 x 300				
Courant de fonctionnement nominal, AC-31B		jusqu'à 415 V	A	200	250	315	400	500
Courant de fonctionnement nominal, AC-32B		jusqu'à 415 V	A	200	250	315	400	500[1]
Courant de fonctionnement nominal, AC-33B		jusqu'à 415 V	A	200	250	315	400	500[1]
Capacité de court-circuit nominale dans la catégorie AC-33		jusqu'à 415 V	A	2000	2500	3150	4000	5000[1]
Court-circuit conditionnel nominal	Iq (r.m.s.) 100 kA, 500 V	$\hat{i}_c$ (crête)	kA	49	49	69	69	90
courant Iq (r.m.s.) et	Taille du fusible max. OFA_	gG/aM	A/A	400 / 400	400 / 400	630 / 630	630 / 630	1000 / 1000
valeur (crête) ic courant de coupure	Iq (r.m.s.) 50 kA, 500 V							
L'ic courant de coupure renvoie aux valeurs	Type de disjoncteur ABB			T5L630	T5L630	T6L630	T6L630	T6L1000
listés par les fabricants de fusibles	Iq (r.m.s.) 85 kA, 500 V							
(test monophasé selon la norme CEI60269).	Type de disjoncteur ABB							
Courant nominal de courte durée admissible	I_{cw} (r.m.s.)	415 V 0,1s	kA	18	18	25	25	42
	I_{cw} (r.m.s.)	415 V 0,3s	kA	18	18	25	25	30
	I_{cw} (r.m.s.)	415 V 0,5s	kA					30
Pouvoir de fermeture de courte durée admissible[2])	I_{cm} crête	415 V	kA	36	36	52,5	52,5	89
Temps de transfert de contact I-II, II-I	Temps d'interruption de charge		ms	<50				
Temps de transfert de fonctionnement I-II, II-I			ms	<500				
Consommation de courant ATS pendant le transfert / durée			A / ms	35 /<110				40 / <130
Endurance mécanique	Nb de cycles de fonctionnement[3]			6012	6012	4012	4012	3012
Catégorie de surtension				III				
Degré de pollution (circuit de commande)				PD 3 jusqu'à 415 V / PD 2 jusqu'à 500 V				
Catégorie d'environnement				E				
Section du conducteur minimum		Cu	mm²	95	120	185	240	2x150
Taille du boulon de borne	Diamètre du filetage métrique x longueur		mm	M8 × 25	M8 × 25	M10 × 30	M10 × 30	M12 × 40
Couple de serrage de borne	Couple antagoniste requis		Nm	15...22	15...22	30...44	30...44	50...75
Poids sans accessoires	Interrupteur 2 pôles		kg	12,4	12,4	13,3	13,3	16,9
	Interrupteur 3 pôles		kg	14	14	15,4	15,4	19,1
	Interrupteur 4 pôles		kg	15,6	15,6	17,5	17,5	21,4
Adapté aux applications	**Transformateur - Transformateur, Transformateur - groupe électrogène[4]**							

[1] OX_B versions avec entrée par le bas uniquement
[2] Durée du court-circuit > 50 ms, sans protection par fusible
[3] Cycle de fonctionnement : O - I - O - II - O
[4] Taille du groupe électrogène minimum : 40kVA

Caractéristiques techniques - CEI

TruONE ATS OX200…1600E

Inverseurs de source autopilotés

				Taille d'interrupteur				
Données selon la norme CEI 60947-6-1 (Classe équipement PC)				**OX630**	**OX800**	**OX1000**	**OX1250**	**OX1600**
Tension de fonctionnement nominale, U			VCA	200 - 415				
Plage de tension de fonctionnement, U			VCA	160 - 576				
Tension nominale d'isolement, Ui (circuit de puissance)			V	1000				
Tension nominale d'isolement, Ui (électronique)			V	500				
Fréquence nominale, f			Hz	50 - 60				
Tension nominale de tenue aux chocs, Uimp (circuit de puissance)			kV	12				
Tension nominale de tenue aux chocs, Uimp (électronique)			kV	6				
Courant thermique conventionnel à l'air libre, Ith	/ température ambiante 40°C		A	630	800	1000	1250	1600
Courant thermique conventionnel confiné, Ithe	/ température ambiante 40°C		A	630	800	1000	1250	1250
Taille d'enceinte minimale ou volume équivalent		L x H x P	mm	600 x 800 x 300		800 x 1000 x 300		
Courant de fonctionnement nominal, AC-31B		jusqu'à 415 V	A	630	800	1000	1250	1600
Courant de fonctionnement nominal, AC-32B		jusqu'à 415 V	A	630[1]	800[1]	1000[1]	1250[1]	1500[1]
Courant de fonctionnement nominal, AC-33B		jusqu'à 415 V	A	630[1]	800[1]	1000[1]	1250[1]	1250[1]
Capacité de court-circuit nominale dans la catégorie AC-33		jusqu'à 415 V	A	6300[1]	8000[1]	10000[1]	12500[1]	12500[1]
Court-circuit conditionnel nominal	Iq (r.m.s.) 100 kA, 500 V	$\hat{I}_c$ (crête)	kA	90	90	95	95	95
courant Iq (r.m.s.) et	Taille du fusible max. OFA_	gG/aM	A/A	1000 / 1000	1000 / 1000	1600 / 1250	1600 / 1250	1600 / 1250
valeur (crête) ic courant de coupure	Iq (r.m.s.) 50 kA, 500 V							
L'ic courant de coupure renvoie aux valeurs	Type de disjoncteur ABB			T6L1000	T6L1000			
listés par les fabricants de fusibles	Iq (r.m.s.) 85 kA, 500 V							
(test monophasé selon la norme CEI60269).	Type de disjoncteur ABB					T7L1600	T7L1600	T7L1600
Courant nominal de courte durée admissible	I_{cw} (r.m.s.)	415 V 0,1s	kA	42	42	65	65	65
	I_{cw} (r.m.s.)	415 V 0,3s	kA	30	30	50	50	50
	I_{cw} (r.m.s.)	415 V 0,5s	kA	30	30	50	50	50
Pouvoir de fermeture de courte durée admissible[2]	I_{cm} crête	415 V	kA	89	89	105	105	105
Temps de transfert de contact I-II, II-I	Temps d'interruption de charge		ms	<50				
Temps de transfert de fonctionnement I-II, II-I			ms	<500				
Consommation de courant ATS pendant le transfert / durée			A / ms	40 / <130				
Endurance mécanique	Nb de cycles de fonctionnement[3]			3012	3012	3012	3012	3012
Catégorie de surtension				III				
Degré de pollution (circuit de commande)				PD 3 jusqu'à 415 V / PD 2 jusqu'à 500 V				
Catégorie d'environnement				E				
Section du conducteur minimum		Cu	mm²	2 × 185	2 × 240	3x185	3x240	4x240
Taille du boulon de borne	Diamètre du filetage métrique x longueur		mm	M12 × 40	M12 × 40	M12 × 40	M12 × 40	M12 × 40
Couple de serrage de borne	Couple antagoniste requis		Nm	50...75	50...75	50...75	50...75	50...75
Poids sans accessoires	Interrupteur 2 pôles		kg	16,9	16,9			
	Interrupteur 3 pôles		kg	19,1	19,1	31,1	31,1	31,1
	Interrupteur 4 pôles		kg	21,4	21,4	37,1	37,1	37,1
Adapté aux applications	**Transformateur - Transformateur, Transformateur - groupe électrogène[4]**							

[1] OX_B versions avec entrée par le bas uniquement
[2] Durée du court-circuit > 50 ms, sans protection par fusible
[3] Cycle de fonctionnement : O - I - O - II - O
[4] Taille du groupe électrogène minimum : 40kVA

Caractéristiques techniques - UL

TruONE ATS OX30…1200U

Inverseurs de source autopilotés

				Taille d'interrupteur					
Données selon la norme UL1008				**OX30**	**OX60**	**OX100**	**OX125**	**OX160**	**OX200**
Tension de fonctionnement nominale			VCA	200 - 480					
Plage de tension de fonctionnement			VCA	160 - 576					
Fréquence nominale			Hz	50-60					
Systèmes d'urgence - Charges du moteur ou système total			A	30	60	100	125	160	200
Systèmes d'attente facultatifs - Charges du moteur ou système total			A	30	60	100	125	160	200
Taille d'enceinte minimale ou volume équivalent	L x H x P		mm	600 x 800 x 300					
Courants nominaux de fermeture/ de court-circuit et de courte durée admissibles			kA	Voir le tableau A					
Temps de transfert de contact I-II, II-I	Temps d'interruption de charge		ms	<50					
Temps de transfert de fonctionnement I-II, II-I			ms	<500					
Consommation de courant ATS pendant le transfert / durée			A / ms	35 / <110					
Endurance mécanique	Nb de cycles de fonctionnement			6050	6050	6050	6050	6050	6050
Poids sans accessoires	Interrupteur 2 pôles		kg	12,4	12,4	12,4	12,4	12,4	12,4
	Interrupteur 3 pôles		kg	14	14	14	14	14	14
	Interrupteur 4 pôles		kg	15,6	15,6	15,6	15,6	15,6	15,6
Adapté aux applications				Transformateur - Transformateur, Transformateur - groupe électrogène[1)]					
Données selon la norme CEI60947-6-1									
Courant de fonctionnement nominal, AC-31B		jusqu'à 415 V	A						250
Courant de fonctionnement nominal, AC-32B		jusqu'à 415 V	A						250
Courant de fonctionnement nominal, AC-33B		jusqu'à 415 V	A						250
Capacité de court-circuit nominale dans la catégorie AC-33		jusqu'à 415 V	A						2500
Court-circuit conditionnel nominal	Iq (r.m.s.) 100 kA, 500 V	$\hat{i}_c$ (crête)	kA						49
courant Iq (r.m.s.) et	Taille du fusible max. OFA_	gG/aM	A/A						400 / 400
valeur (crête) ic courant de coupure	Iq (r.m.s.) 50 kA, 500 V								
L'ic courant de coupure renvoie aux valeurs	Type de disjoncteur ABB								T5L630
listés par les fabricants de fusibles	Iq (r.m.s.) 85 kA, 500 V								
(test monophasé selon la norme CEI60269).	Type de disjoncteur ABB								
Courant nominal de courte durée admissible	I_{cw} (r.m.s.)	415 V 0,1s	kA						18
	I_{cw} (r.m.s.)	415 V 0,3s	kA						18
	I_{cw} (r.m.s.)	415 V 0,5s	kA						
Pouvoir de fermeture de courte durée admissible[3)]	I_{cm} crête	415 V	kA						36

[1)] Taille du groupe électrogène minimum : 40kVA
[2)] OX_B versions avec entrée par le bas uniquement
[3)] Durée du court-circuit > 50 ms, sans protection par fusible

Caractéristiques techniques - UL

TruONE ATS OX30…1200U

Inverseurs de source autopilotés

				Taille d'interrupteur					
Données selon la norme UL1008				**OX260**	**OX400**	**OX600**	**OX800**	**OX1000**	**OX1200**
Tension de fonctionnement nominale			VCA	200 - 480					
Plage de tension de fonctionnement			VCA	160 - 576					
Fréquence nominale			Hz	50-60					
Systèmes d'urgence - Charges du moteur ou système total			A	260	400	600	800	1000	1200
Systèmes d'attente facultatifs - Charges du moteur ou système total			A	260	400	600	800	1000	1200
Taille d'enceinte minimale ou volume équivalent L x H x P			mm	600 x 800 x 300			800 x 1000 x 300		
Courants nominaux de fermeture/ de court-circuit et de courte durée admissibles			kA	Voir le tableau A					
Temps de transfert de contact I-II, II-I	Temps d'interruption de charge		ms	<50					
Temps de transfert de fonctionnement I-II, II-I			ms	<500					
Consommation de courant ATS pendant le transfert / durée			A / ms	35 / <110	40 / <130				
Endurance mécanique	Nb de cycles de fonctionnement			6050	4050	3050	3050	3050	3050
Poids sans accessoires	Interrupteur 2 pôles		kg	13,3	16,9	16,9			
	Interrupteur 3 pôles		kg	15,4	19,1	19,1	31,1	31,1	31,1
	Interrupteur 4 pôles		kg	17,5	21,4	21,4	37,1	37,1	37,1
Adapté aux applications			Transformateur - Transformateur, Transformateur - groupe électrogène[1]						
Données selon la norme CEI60947-6-1									
Courant de fonctionnement nominal, AC-31B		jusqu'à 415 V	A	400	400	800	1600		
Courant de fonctionnement nominal, AC-32B		jusqu'à 415 V	A	400	400	800[2]	1500[2]		
Courant de fonctionnement nominal, AC-33B		jusqu'à 415 V	A	400	400	800[2]	1250[2]		
Capacité de court-circuit nominale dans la catégorie AC-33		jusqu'à 415 V	A	4000	4000	8000[2]	12500[2]		
Court-circuit conditionnel nominal	Iq (r.m.s.) 100 kA, 500 V $\hat{i}_c$ (crête)		kA	69	76	90	95		
courant Iq (r.m.s.) et	Taille du fusible max. OFA_	gG/aM	A/A	630 / 630	800 / 800	1000 / 1000	1600 /1250		
valeur (crête) ic courant de coupure	Iq (r.m.s.) 50 kA, 500 V								
L'ic courant de coupure renvoie aux valeurs	Type de disjoncteur ABB			T6L630	T6L630	T6L1000			
listés par les fabricants de fusibles	Iq (r.m.s.) 85 kA, 500 V								
(test monophasé selon la norme CEI60269).	Type de disjoncteur ABB						T7L1600		
Courant nominal de courte durée admissible	I_{cw} (r.m.s.)	415 V 0,1s	kA	25	30	42	65		
	I_{cw} (r.m.s.)	415 V 0,3s	kA	25	30	30	50		
	I_{cw} (r.m.s.)	415 V 0,5s	kA			30	50		
Pouvoir de fermeture de courte durée admissible[2]	I_{cm} crête	415 V	kA	52,5	89	89	105		

[1] Taille du groupe électrogène minimum : 40kVA
[2] OX_B versions avec entrée par le bas uniquement
[3] Durée du court-circuit > 50 ms, sans protection par fusible

Tableau A : UL1008 Courants nominaux de fermeture / court-circuit et de courte durée admissibles

Calibre de l'inverseur (A)	**Calibre de courte durée (STR) UL et temps** (s)	**Calibre WCR basé sur le temps (A) et temps**[1] (s)	**Tension maximale** (V)	**Calibre du disjoncteur coordonné maximum** (A)	**Disjoncteur** mfg	**Taille du disjoncteur max** (A)	**Type de disjoncteur**	**Calibre du fusible de limitation de courant** (A)	**Taille du fusible max** (A)
30 60 100 125 160 200	18 000 0.300 sec	18 000 0.025 sec	480	50 000	ABB	125 250 250	XT2H125 T4H250 XT4H250	200 000 Classe J	200
260	25 000 0.300 sec	25 000 0.050 sec	480	50 000	ABB	600	T5H600	200 000 Classe J	400
400	30 000 0.250 sec	30 000 0.050 sec	480	50 000	ABB	600	T5H600	200 000 Classe J	600
600	42 000 0.100 sec 30 000 0.500 sec	42 000 0.050 sec	480	50 000	ABB	800	T6S800	200 000 Classe L	800
800 1000 1200	65 000 0.100 sec 50 000 0.500 sec	65 000 0.050 sec	480	85 000	ABB	1200	T7L1200	200 000 Classe L	1200

[1] Les calibres basés sur le temps sont également connus comme les autres calibres de disjoncteur

Dimensions

58	UL : 30U, 60U, 100U, 125U, 160U, 200U CEI : 200E, 250E
59	UL : 260U CEI : 315E, 400E
60	UL : 400U
61	UL : 600U CEI : 500E, 630E, 800E
62	UL : 800U, 1000U, 1200U CEI : 1000E, 1250E, 1600E

Dimensions

Inverseurs de source autopilotés

UL : 30U, 60U, 100U, 125U, 160U, 200U
CEI : 200E, 250E

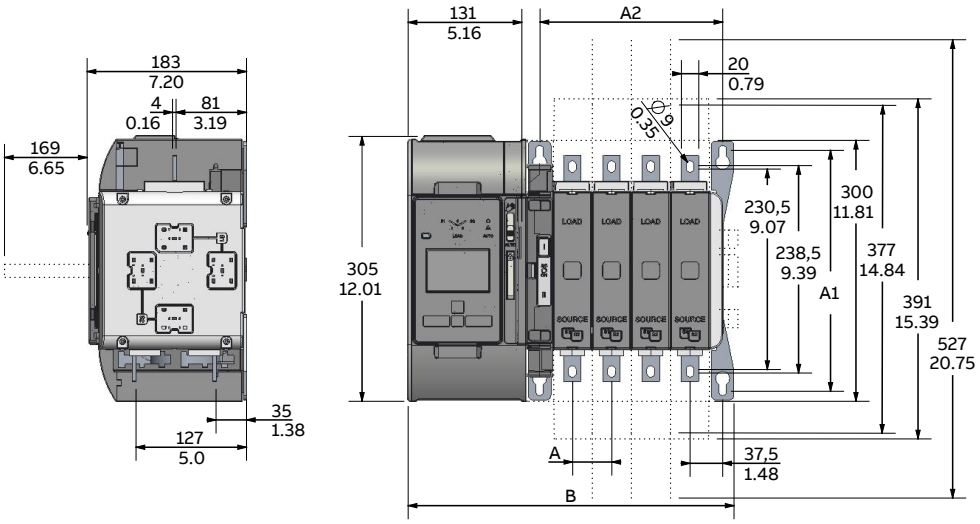

OX_30-250			
Nb de pôles	**2**	**3**	**4**
A	45 / 1,77	45 / 1,77	45 / 1,77
A1	277 / 10,91	277 / 10,91	277 / 10,91
A2	120 / 4,72	165 / 6,50	210 / 8,27
B	285 / 11,22	330 / 12,99	375 / 14,76

Dimensions

Inverseurs de source autopilotés

UL : 260U
CEI : 315E, 400E

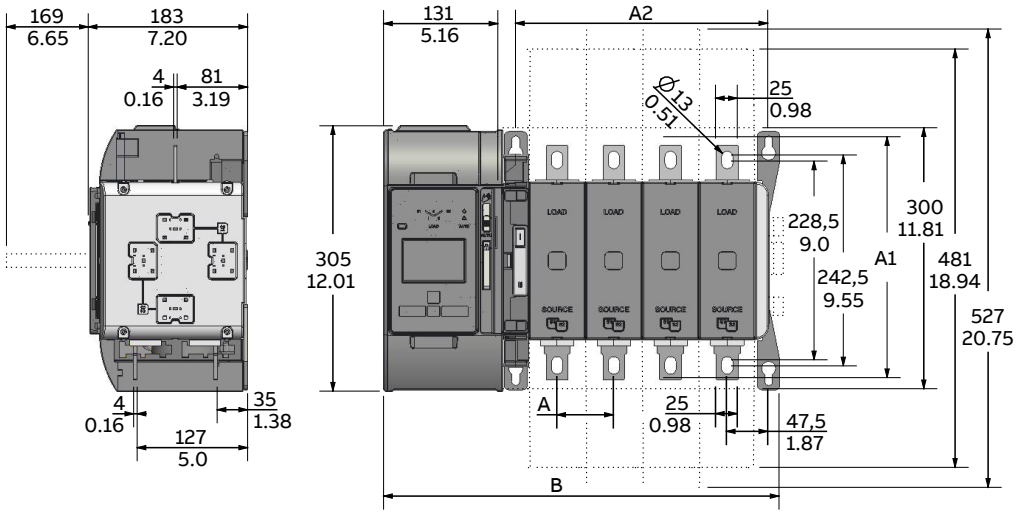

OX_260_400			
Nb de pôles	**2**	**3**	**4**
A	65 / 2,56	65 / 2,56	65 / 2,56
A1	277 / 10,91	277 / 10,91	277 / 10,91
A2	160 / 6,30	225 / 8,86	290 / 11,42
B	325 / 12,80	390 / 15,35	455 / 17,91

Dimensions

Inverseurs de source autopilotés

UL : 400U

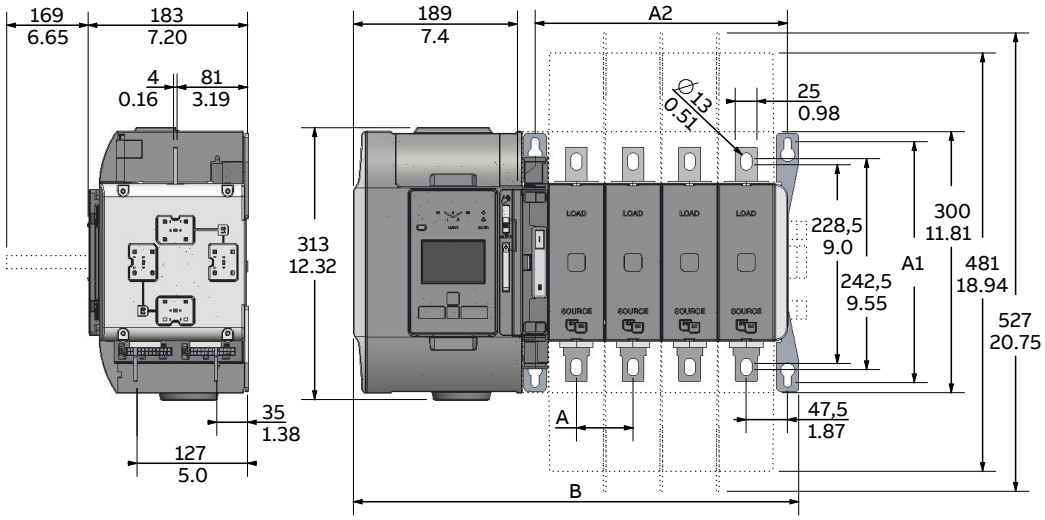

UL : 400U			
Nb de pôles	**2**	**3**	**4**
A	65 / 2,56	65 / 2,56	65 / 2,56
A1	277 / 10,91	277 / 10,91	277 / 10,91
A2	160 / 6,30	225 / 8,86	290 / 11,42
B	382 / 15,04	447 / 17,60	512 / 20,16

Dimensions

Inverseurs de source autopilotés

UL : 600U
CEI : 500E, 630E, 800E

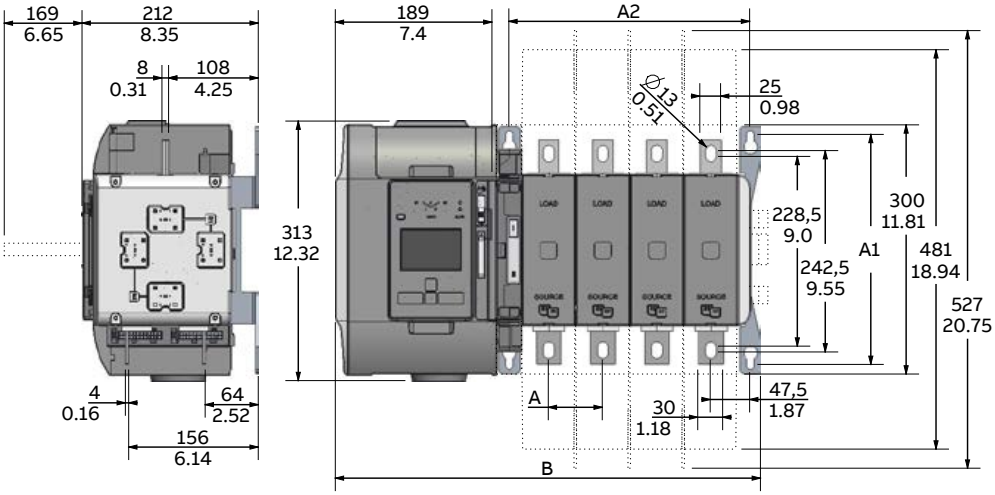

OX_500-800_			
Nb de pôles	**2**	**3**	**4**
A	65 / 2,56	65 / 2,56	65 / 2,56
A1	277 / 10,91	277 / 10,91	277 / 10,91
A2	160 / 6,30	225 / 8,86	290 / 11,42
B	382 / 15,04	447 / 17,60	512 / 20,16

Dimensions

Inverseurs de source autopilotés

UL : 800U, 1000U, 1200U
CEI : 1000E, 1250E, 1600E

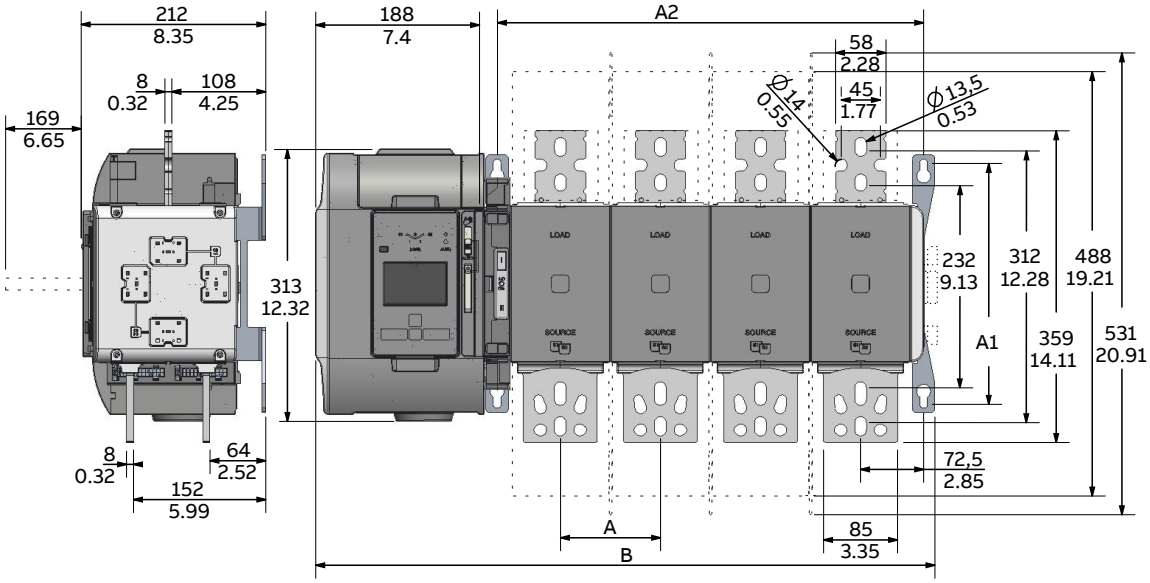

OX_800U–1600		
Nb de pôles	**3**	**4**
A	115 / 4,53	115 / 4,53
A1	277 / 10,91	277 / 10,91
A2	375 / 14,77	490 / 19,30
B	597 / 23,51	712 / 28,04

Pour vos remarques

Pour vos remarques

Pour vos remarques

Informations complémentaires
Nous nous réservons le droit de modifier le contenu de ce document sans préavis. En ce qui concerne les bons de commande, les particularités convenues prévaudront. ABB Inc. décline toute responsabilité quant à des erreurs potentielles ou un manque d'informations dans ce document.

Nous nous réservons tous les droits du présent document et dans l'e sujet et les illustrations contenues dans celui-ci. Toute reproduction, divulgation à des tiers ou utilisation de son contenu – totalement ou partiellement – est interdite sans le consentement préalable écrit d'ABB Inc.

—
abb.com/truone

1SCC303009C0301 REV A 12.2018

© Copyright 2018 ABB. Tous droits réservés.
Informations susceptibles d'être modifiées sans préavis.