SOLUCIONES DE BAJA TENSIÓN

Interruptores conmutadores, ATS e interruptores de bypass

Garantizando la continuidad de servicio para aumentar el rendimiento

Índice

5–7 **Interruptores conmutadores y de bypass**

9–46 **Interruptores conmutadores manuales**

47–81 **Interruptores conmutadores motorizados**

83–109 **Interruptores conmutadores automáticos (ATS)**

111–128 **Interruptores de bypass manuales y motorizados**

130–137 **Índice**

138 **Red de Ventas**

La alimentación segura es fundamental para cualquier aplicación que dependa de la energía eléctrica. ABB ofrece una gama completa de interruptores conmutadores eficientes, robustos y fiables para sus aplicaciones más críticas.

Oferta integral
ABB ofrece una gran variedad de conmutadores para satisfacer cualquier necesidad. La gama completa de conmutadores operados manualmente, remotamente o automáticos desde 16 a 3200 Amperios es aún más amplia gracias a la gran cantidad de accesorios adicionales, desde controladores avanzados hasta contactos auxiliares de señalización.

Rendimiento superior
Los interruptores conmutadores, los interruptores conmutadores automáticos (ATS) y los interruptores de bypass de ABB se han diseñado, fabricado y testeado para lograr el mejor rendimiento posible. El objetivo del diseño es reducir el mantenimiento requerido durante toda su larga vida útil y ofrecer un rendimiento fiable en cualquiera de las condiciones de uso posibles. La durabilidad queda garantizada mediante los test conforme a la norma IEC 60947-6-1.

Diseño inteligente y compacto
Todos los conmutadores están concebidos para que su instalación, mantenimiento y uso sean fáciles y económicamente rentables. El diseño modular y las dimensiones compactas permiten instalarlos en envolventes más pequeñas, lo que permite ahorrar espacio y reducir considerablemente los costes de material, gestión e instalación. La sencillez del diseño también facilita su uso, incluso para usuarios sin experiencia previa ni formación.

Seguridad para las personas y su instalación
Los interruptores de bypass, los interruptores conmutadores y los interruptores conmutadores automáticos (ATS) están equipados con una amplia variedad de funciones de seguridad integradas, como por ejemplo, el enclavamiento mecánico. Asimismo, todos los conmutadores motorizados y automáticos pueden ser operados de forma manual en situaciones de emergencia, o ser bloqueados con candados para evitar manipulaciones indeseadas tanto localmente como remotamente. Con este tipo de funcionalidad, se asegura la seguridad máxima de las personas, por ejemplo, en labores de mantenimiento de la instalación.

Soporte técnico de los productos de ABB
Todos nuestros conmutadores se han fabricado en conformidad con las normas más rigurosas y cuentan con el soporte técnico de nuestra red de servicio mundial, con el personal técnico más especializado y cualificado. Si en algún momento necesita ayuda o servicio inmediato, no dude en contactar con nosotros. Nunca está solo con un producto de ABB.

La transición fluida y segura de una fuente de alimentación a otra tiene la máxima importancia. En caso de fallo de la red de alimentación principal, ya sea previsto o imprevisto, el conmutador de ABB asegura la continuidad de la alimentación con una transición rápida a una alimentación de reserva o secundaria.

Ofrecemos una gran variedad de interruptores desde 16 a 3200 Amperios con el objetivo de satisfacer cualquiera de sus necesidades de conmutación eléctrica.
La cartera de productos de ABB incluye conmutadores que permiten transferir la energía de una fuente de alimentación a otra de forma manual, remota o automática.

Interruptores conmutadores de ABB para aplicaciones en todos los ámbitos de la sociedad

Alimentación de reserva para aplicaciones industriales
- Centrales eléctricas
- Centros de datos
- Centros de producción
- Instalaciones agrícolas

Iluminación y aire acondicionado fundamentales para infraestructuras de transporte
- Pistas de aeropuertos
- Ferrocarriles suburbanos
- Aparcamientos

Continuidad asegurada de los servicios públicos
- Estaciones de bombeo de agua
- Plantas depuradoras de aguas residuales
- Telecomunicaciones

Edificios (alimentación de reserva, iluminación, rociadores de agua, ascensores, etc.)
- Hospitales
- Tiendas y centros comerciales
- Hoteles y restaurantes
- Recintos y estadios deportivos
- Residencias privadas

Las aplicaciones de conmutación más típicas son las que garantizan una alimentación eléctrica contínua, evitando paradas de la aplicación o instalación.

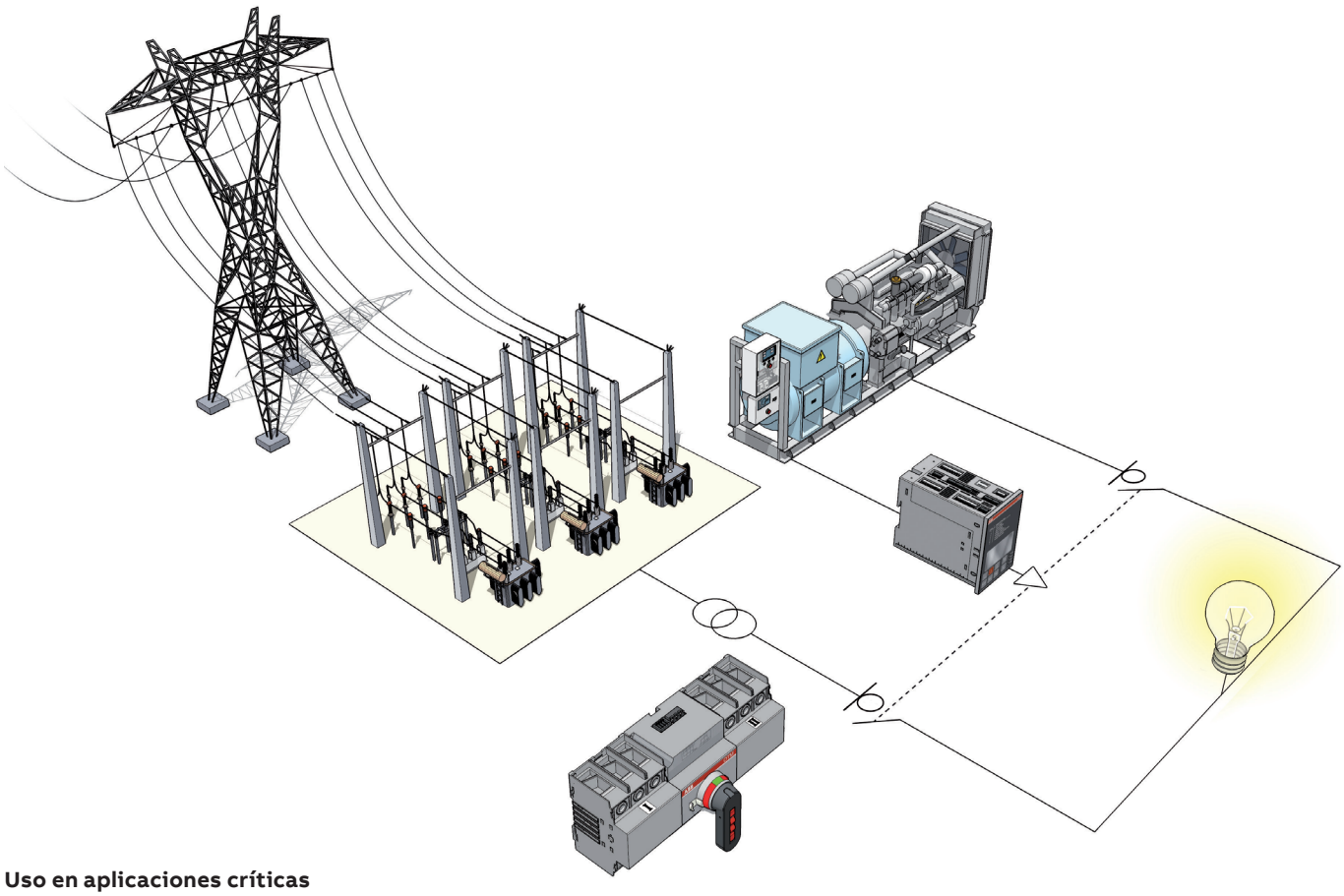

Uso en aplicaciones críticas
La aplicación más típica de los interruptores conmutadores es la de los grupos electrógenos para los servicios públicos y de respaldo, donde conmutan entre dos fuentes de alimentación. La fuente de alimentación de reserva suele ser un grupo electrógeno. Dichos grupos electrógenos generan la energía eléctrica en absencia de la alimentación principal de red y permiten evitar paradas o cortes de la alimentación de enrgía a la instalación, máquina o planta industrial.

Alimentación de reserva asegurada
Los interruptores conmutadores se utilizan para conmutar de la red de suministro a la reserva cuando se producen fallos en la fuente de energía principal. Tradicionalmente solían componerse de dos interruptores seccionadores enclavados mecánicamente y un accionamiento motorizado. Los interruptores conmutadores de ABB son la solución compacta con un solo dispositivo, reduciendo el espacio ocupado en las envolventes. ABB ofrece además la unidad de control automático que permite la detección y transición automatizada de las fuentes de alimentación.

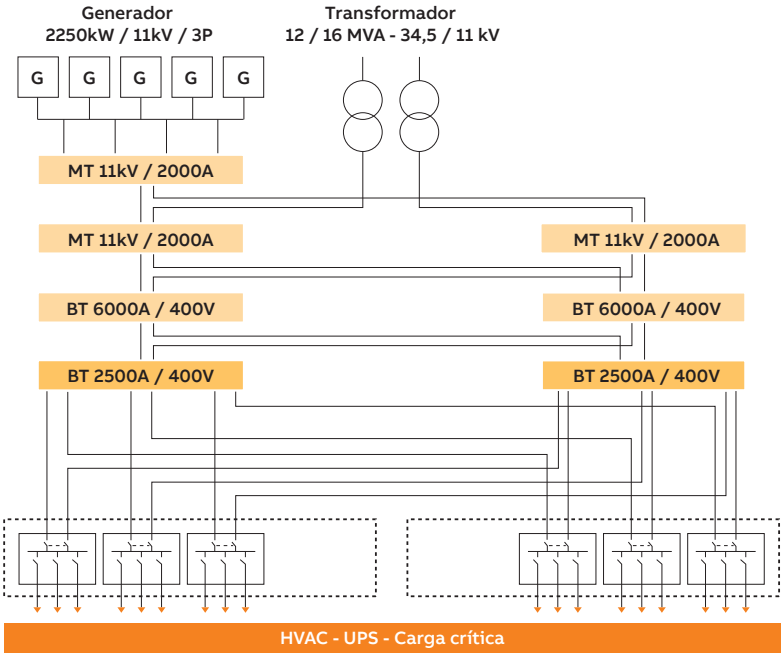

Las aplicaciones de los interruptores conmutadores no se limitan a las de conmutar entre la red pública y un grupo electrógeno. También se utilizan para proporcionar un suministro secundario, por ejemplo, para unidades de tratamiento de agua, enfriadores y bombas de agua.

Interruptores conmutadores manuales
Transición abierta, rápida y cerrada desde 16 a 3200 Amperios

Los interruptores conmutadores manuales de Abb aseguran un alto rendimiento con un diseño compacto, incluso en las aplicaciones más severas.

Índice

10–13 Introducción a los interruptores conmutadores manuales
10 Información general
11 Gama de productos
12 Nomenclatura y configuración de polos

14–17 Datos técnicos
14 OT16...125_C (IEC)
16 OT160...800_C (IEC)
18 OT1000...3200_C (IEC)
20 OT200...800U_C (UL/CSA)

21–30 Códigos de pedido
22 Transición abierta, OT16...125_C
23 Transición abierta, OT160...800_CP
26 Transición abierta, OT1000...3200_CP
28 Transición rápida, OT160...800_CFP
29 Transición cerrada, OT160...800_CLP
30 Transición abierta, conmutadores UL/CSA, OT200...800U_CP

31-36 Dimensiones
31 Interruptor conmutador modular
32 Interruptores conmutadores instalados en placa
35 Interruptores conmutadores UL/CSA

37–46 Accesorios opcionales
37 Mandos tipo selector
39 Mandos externos
41 Ejes prolongados
42 Cubrebornes
43 Separadores de fases
44 Adaptadores de terminal
45 Puentes metálicos
45 Cuartos polos
46 Contactos auxiliares

Interruptores conmutadores manuales

La creciente importancia de una alimentación segura

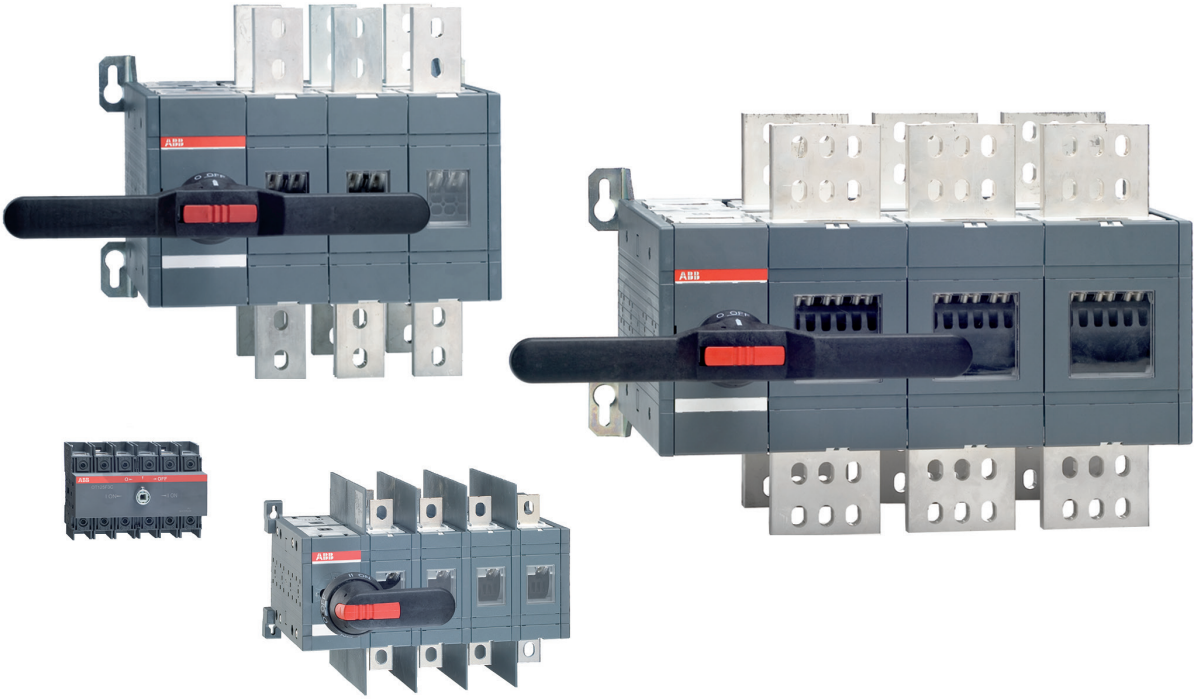

ABB ofrece un amplio abanico de interruptores conmutadores manuales, en un rango desde 16 a 3200 Amperios. Los interruptores conmutadores manuales están disponibles en tres tipos de transición distintos: abierta, rápida y cerrada.

Rendimiento en aplicaciones severas
Los interruptores conmutadores de ABB son idóneos para aplicaciones severas. Están dotados de un IRE (índice de resistencia al encaminamiento eléctrico) de más de 600 V, lo que los convierte en la mejor solución para el uso en entornos tropicales.

Modular y flexible
La estructura modular y flexible que puede incluir incluso un eje telescópico permite distintas disposiciones de los polos y el mando, y brinda la posibilidad de crear soluciones que generan ahorros de espacio únicos para nuestros clientes.

Estructura de un solo polo real
Nuestros conmutadores tienen una estructura de un solo polo real incluso en rangos altos (una línea por línea eléctrica), con lo que se generan ahorros en consumo de energía al minimizar las pérdidas energéticas. Un único terminal por polo en toda la gama elimina también la necesidad de usar conjuntos de fijación adicionales para realizar las conexiones de los embarrados.

Rendimiento con certificación de UL/CSA
Para complementar nuestra amplia gama de interruptores conmutadores manuales, también ofrecemos interruptores conmutadores manuales de transición abierta diseñados conforme a las normas de certificación de UL/CSA en un rango de 160 a 800 Amperios.

Interruptores conmutadores manuales

De 16 a 3200 Amperios

Interruptores conmutadores manuales, 16 - 125 A

Tipos	OT16F _C OT25F _C OT40F _C			OT63F _C OT80F _C		OT100F _C OT125F _C	
I_{th} /A	25	32	40	63	80	115	125
I_e /AC-22A, < 415 V	16	25	40	63	80	100	125
I_e /AC-23A, < 415 V	16	20	23	45	75	80	90

Interruptores conmutadores manuales, 160 - 800 A

Tipos	OT160E _C OT200E _C OT250E _C			OT160E_W _C OT200E_W _C OT250E_W _C			OT315E _C OT400E _C		OT630E _C OT800E _C	
I_{th} /A	160	200	250	160	200	250	315	400	630	800
I_e /AC-22A, < 415 V	160	200	250	160	200	250	315	400	630	800
I_e /AC-23A, < 415 V	160	200	250	160	200	250	315	400	630	800
I_e/AC-31B, < 415 V	160	200	250	160	200	250	315	400	630	800

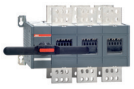
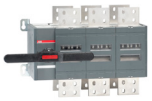

Interruptores conmutadores manuales, 1000 - 3200 A

Tipos	OT1000E _C OT1250E _C		OT1600E _C	OT2000E _C OT2500E _C		OT3200E _C
I_{th} /A	1000	1250	1600	2000	2500	3200
I_e /AC-22A, < 415 V	1000	1250	1600			
I_e /AC-23A, < 415 V	1000	1250	1250			
I_e /AC-21B, < 415 V				2000	2500	3200
I_e /AC-31B, < 415 V	1000	1250	1600	2000	2000	

Interruptores conmutadores manuales UL/CSA, 16 - 800 A

Tipos	OT16F_C	OT25_C	OT40F_C	OT63F_C	OT80F_C	OT200U_CP	OT400U_CP	OT600U_CP	OT800U_CP
Corriente, uso general	16	25	40	63	80	200	400	600	800
UL508i	16	25	40	63	80				
UL98, 600 V						200	400	600	800
I_e /AC-22-23A, < 415 V						250	400	800	800

Interruptores conmutadores manuales

Nomenclatura y configuración de polos

Códigos tipo

El sistema sencillo de nomenclatura permite ver el tipo, el amperaje, la clasificación estándar y el número de polos del producto, todo a primera vista.

Explicación de los tipos OT16..125_C

Opción:	OT40	F	3	C
Posición:	1	2	3	4

1	**Marca y tamaño del interruptor / amperaje**
2	**IEC**
3	**Número de polos:**
	3: 3 polos
	4: 4 polos
4	**Interruptor conmutador**
	C: Operación I-0-II

Explicación de los tipos OT160...3200_C

Opción:	OT250	E	03	C	-	P
Posición:	1	2	3	4	5	6

1	**Marca y tamaño del interruptor / amperaje**
2	**Estándar**
	E: IEC
	U: UL
3	**Número de polos:**
	03: 12
	04: 13
	22: 33
4	**Interruptor conmutador**
5	**Tipo de operación**
	Interruptor conmutador estándar I-0-II
	L: Interruptor conmutador de transición cerrada I-I+II-II
	F: Interruptor conmutador de transición rápida I-0-II
6	**Mando incluido**
	_(en blanco): Mando y eje no incluidos
	P: Mando tipo empuñadura y eje
	K: Mando directo

Tabla de configuración de polos

Las distintas opciones de emplazamiento del mecanismo de accionamiento en relación con los 3 o 4 polos se indica a continuación.
El mecanismo de accionamiento puede colocarse al final del conmutador o entre polos.

Configuración 04:

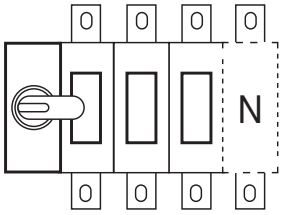

Configuración 22:

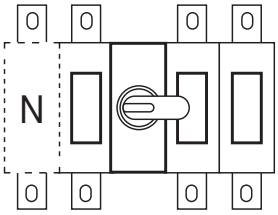

UNITE
8

Interruptores conmutadores manuales

Datos técnicos para OT16...125_C

Interruptores conmutadores manuales

Datos conforme a IEC 60947-3			
Tensión asignada de aislamiento y tensión asignada de empleo CA 20/CC 20		Grado de contaminación 3	V
Rigidez dieléctrica		50 Hz 1 min	kV
Tensión asignada soportada a impulsos			kV
Corriente asignada térmica y corriente asignada de empleo CA 20/CC 20	/ ambiente 40 °C	Al aire libre	A
	/ ambiente 40 °C	En carcasa	A
	/ ambiente 60°C	En carcasa	A
Sección mínima del conductor		Cu	mm^2
Corriente asignada de empleo, AC-21A		hasta 500 V	A
		690 V	A
Corriente asignada de empleo, AC-22A		hasta 500 V	A
		690 V	A
Corriente asignada de empleo, AC-23A		hasta 415 V	A
		440 V	A
		500 V	A
		690 V	A
Corriente asignada de empleo / polos en serie, DC-21A		hasta 48 V[1)]	A
		110 V	A
		220 V	A
		440 V	A
		500 V	A
Corriente asignada de empleo / polos en serie, DC-22A		hasta 48 V[1)]	A
		110 V	A
		220 V	A
		440 V	A
Corriente asignada de empleo / polos en serie, DC-23A		hasta 48 V[1)]	A
		110 V	A
		220 V	A
		440 V	A
Corriente asignada de empleo, AC-23A[2)] Las características asignadas de kW son correctas para motores asincrónicos estándar de 1500 rpm trifásicos		230 V	kW
		400 V	kW
		415 V	kW
		500 V	kW
		690 V	kW
Poder asignado de corte en la categoría AC-23		hasta 415 V	A
		500 V	A
		690 V	A
Corriente asignada de cortocircuito condicional I_p (rms) y valor (pico) de corriente de corte limitada máxima permitida $\hat{i}_c$ correspondiente. La corriente de corte limitada $\hat{i}_c$ se refiere a los valores que hacen constar los fabricantes de fusibles (test monofásico conforme a IEC60269)	I_p (rms) 50 kA, 415 V	$\hat{i}_c$ (pico)	kA
	Tamaño máx. de fusible OFA_	gG/aM	A/A
	I_p (rms) 100 kA, 500 V	$\hat{i}_c$ (pico)	kA
	Tamaño máx. de fusible OFA_	gG/aM	A
Corriente asignada de corta duración admisible	I_{cw} (rms)	690 V 1 s	kA
Poder asignado de corte de corta duración[3)]	I_{cm} (pico)	690 V	kA
Pérdida energética / polo	Con corriente asignada		W
Durabilidad mecánica	Número de ciclos de maniobras[4)]		Ciclos
Tamaño de cable	Tamaño del cable de cobre adecuado para adaptadores de terminal		mm^2
			AWG
Par de apriete de terminales	Requiere par de contratorsión		Nm
Par de accionamiento	Típico para conmutadores de 3 polos		Nm
Peso sin accesorios	Conmutador de 3 polos		kg
	Conmutador de 4 polos		kg
Datos conforme a UL508 (listados)			
Corriente			A
HP, trifásico		200 V	CV
		208 V	CV
		240 V	CV
		480 V	CV
		600 V	CV

1) Por debajo de 48 V, se recomiendan dos polos en paralelo hasta OT80, sobre todo en atmósferas contaminadas
2) Estos valores se proporcionan como orientación y pueden variar según el fabricante del motor

Tamaño del interruptor						
OT16_	**OT25_**	**OT40_**	**OT63_**	**OT80_**	**OT100_**	**OT125_**
750	750	750	750	750	750	750
6	6	6	6	6	6	6
8	8	8	8	8	8	8
25	32	40	63	80	115	125
25	32	40	63	80	115	125
20	25	32	50	63	80	100
4	6	10	16	25	35	50
16	25	40	63	80	100	125
16	25	40	63	80	100	125
16	25	40	63	80	100	125
16	25	40	63	80	100	125
16	20	23	45	75	80	90
16	20	23	45	65	65	78
16	20	23	45	58	60	70
10	11	12	20	20	40	50
16/1	25/1	32/1	63/1	80/1	100/1	125/1
16/2	25/2	32/2	63/2	80/2	100/2	125/2
16/3	25/3	32/3	63/4	63/4	100/4	100/4
16/4	16/4	16/4	16/4	16/4		
16/4	16/4	16/4	16/4	16/4		
16/1	25/1	32/1	63/1	80/1	100/1	125/1
16/2	25/2	32/2	63/2	80/2	100/2	125/2
16/3	25/3	32/4	45/4	45/4	63/4	80/4
10/4	10/4	10/4	10/4	10/4		
16/1	25/1	32/1	63/1	80/1	100/1	125/1
16/2	25/2	32/2	63/2	80/2	100/2	125/2
16/4	25/4	32/4	45/4	45/4	63/4	63/4
10/4	10/4	10/4	10/4	10/4		
3	4	5,5	11	22	22	22
7,5	9	11	22	37	37	45
7,5	9	11	22	37	37	45
7,5	9	11	22	37	37	45
7,5	9	11	15	18,5	37	45
128	160	184	360	640	640	720
128	160	184	360	464	480	560
80	88	96	160	160	320	400
6,5	6,5	6,5	13	13	16,5	16,5
40/32	40/32	40/32	100/80	100/80	125/125	125/125
			17	17		
			100/80	100/80		
0,5	0,5	0,5	1	1,5	2,5	2,5
0,7	0,7	0,7	1,4	2,1	3,6	3,6
0,3	0,6	1,6	2,8	4,5	4,0	6,3
10.000	10.000	10.000	10.000	10.000	10.000	10.000
0,75 - 10	0,75 - 10	0,75 - 10	1,5 - 35	1,5 - 35	10 - 70	10 - 70
18-8	18-8	18-8	14-4	14-4	8-00	8-00
0,8	0,8	0,8	2	2	6	6
1	1	1	1,2	1,2	2	2
0,25	0,25	0,25	0,64	0,64	0,90	0,90
0,31	0,31	0,31	0,70	0,70	1,18	1,18

16	25	40	60	80
3	7,5	10	15	20
3	7,5	10	15	20
5	7,5	10	15	20
10	15	20	30	40
10	20	25	30	40

3) Duración del cortocircuito >50 ms, sin protección de fusible
4) Ciclo de maniobras: O - I - O - II - O

Interruptores conmutadores manuales

Datos técnicos para OT160...800_C

Interruptores conmutadores manuales

Datos conforme a IEC 60947-3			
Tensión asignada de aislamiento y tensión asignada de empleo CA 20/CC 20		Grado de contaminación 3	V
Rigidez dieléctrica		50 Hz 1 min	kV
Tensión asignada soportada a impulsos			kV
Corriente asignada térmica y corriente asignada de empleo CA 20/CC 20	/ ambiente 40 °C	Al aire libre	A
	/ ambiente 40 °C	En carcasa	A
Sección mínima del conductor		Cu	mm^2
Corriente asignada de empleo, AC-21A		hasta 500 V	A
		690 V	A
Corriente asignada de empleo, AC-22A		hasta 500 V	A
		690 V	A
Corriente asignada de empleo, AC-23A		hasta 415 V	A
		440 V	A
		500 V	A
		690 V	A
Corriente asignada de empleo / polos en serie, DC-21A[6)]		≤ 110 V	A
		220 V	A
		440 V	A
		660 V	A
Corriente asignada de empleo, AC-23A[2)] Las características asignadas de kW son correctas para motores asincrónicos estándar de 1500 rpm trifásicos		230 V	kW
		400 V	kW
		415 V	kW
		500 V	kW
		690 V	kW
Poder asignado de corte en la categoría AC-23		hasta 415 V	A
		500 V	A
		690 V	A
Corriente asignada de cortocircuito condicional I_p (rms) y valor (pico) de corriente de corte limitada $\hat{i}_c$. La corriente de corte limitada $\hat{i}_c$ se refiere a los valores que hacen constar los fabricantes de fusibles (test monofásico conforme a IEC60269)	I_p (rms) 80 kA, 415 V	$\hat{i}_c$ (pico)	kA
	Tamaño máx. de fusible OFA_	gG/aM	A/A
	I_p (rms) 100 kA, 500 V	$\hat{i}_c$ (pico)	kA
	Tamaño máx. de fusible OFA_	gG/aM	A
	I_p (rms) 80 kA, 690 V	$\hat{i}_c$ (pico)	kA
	Tamaño máx. de fusible OFA_	gG/aM	A
Corriente asignada de corta duración admisible	I_{cw} (rms)	690 V 0,15 s	kA
		690 V 0,25 s	kA
		690 V 1 s	kA
Poder asignado de corte de corta duración[3)]	I_{cm} (pico)[4)]	690 V	kA
Pérdida energética / polo	Con corriente asignada		W
Durabilidad mecánica	Número de ciclos de maniobras[5)]		Ciclos
Tamaño de tornillos de bornes	Diámetro de la rosca × longitud sistema métrico		mm
Par de apriete de terminales	Requiere par de contratorsión		Nm
Par de accionamiento	Interruptores conmutadores de 3 polos		Nm
Peso sin accesorios	Interruptores conmutadores manuales	3 polos	kg
		4 polos	kg
Datos conforme a IEC 60947-6-1			
Clase de equipo			
Corriente asignada de corta duración admisible	I_{cw} (rms)	690 V 0,1 s	kA
Corriente asignada de empleo, AC-31B		hasta 415 V	A
Corriente asignada de empleo, AC-33B		hasta 415 V	A

1) Categoría de uso B
2) Estos valores se proporcionan como orientación y pueden variar según el fabricante del motor
3) Duración del cortocircuito > 50 ms, sin protección de fusible
4) Distancia máx. entre el chasis del conmutador y el embarrado o el soporte del cable más cercano 150 mm

Tamaño del interruptor						
OT_160_	**OT_200_**	**OT_250_**	**OT_315_**	**OT_400_**	**OT_630_**	**OT_800_**
1000	1000	1000	1000	1000	1000	1000
10	10	10	10	10	10	10
12	12	12	12	12	12	12
160	200	250	315	400	630	800
160	200	250	315	400	630	800
70	95	120	185	240	2 × 185	2 × 240
160	200	250	315	400	630	800
160	200	250	315	400	630	800
160	200	250	315	400	630	800
160	200	250	315	400	630	800
160	200	250	315	400	630	800
160	200	250	315	400	630	800
160	200	250	315	400	630	800
160	200	250	315	400	630	800
160/2	200/2	250/2	315/1[1)]	400/1[1)]	630/1	800/1
160/2	200/2	250/2	315/2[1)]	400/2[1)]	630/1	800/1
160/3	200/3	230/3	315/3	360/3	630/2	720/2
160/4	200/4	200/4	315/4	315/4	630/4[1)]	630/4[1)]
45	60	75	100	132	200	250
90	110	140	160	220	355	450
90	110	145	180	230	355	450
110	132	170	220	280	400	560
160	200	250	315	400	630	800
1280	1600	2000	2520	3200	5040	6400
1280	1600	2000	2520	3200	5040	6400
1280	1600	2000	2520	3200	5040	6400
40,5	40,5	40,5	59	59	83,5	83,5
355/315	355/315	355/315	500/500	500/500	800/1000	800/1000
40,5	40,5	40,5	61,5	61,5	90	90
315/315	315/315	315/315	500/450	500/450	800/800	800/800
40,5	40,5	40,5	59	59	83,5	83,5
355/315	355/315	355/315	500/500	500/500	800/1000	800/1000
15	15	15	31	31	38	38
15	15	15	24	24	36	36
8	8	8	15	15	20	20
30	30	30	65	65	80	80
2,4	4	6,5	6,5	10	25	40
8000	8000	8000	8000	8000	5000	5000
M8 × 25	M8 × 25	M8 × 25	M10 × 30	M10 × 30	M12 × 40	M12 × 40
15-22	15-22	15-22	30-44	30-44	50-75	50-75
7	7	7	16	16	27	27
2,5	2,5	2,5	4,7	4,7	12,8	12,8
3,2	3,2	3,2	5,8	5,8	15,6	15,6

Ordenador	Ordenador	Ordenador	Ordenador	Ordenador	Ordenador	Ordenador
15	15	15	25	25	38	38
160	200	250	315	400	630	800
160	200	250	315	400	630	800

5) Ciclo de maniobras: O - I - O - II - O
6) Otras características a petición
Características asignadas de 1000 V a petición

Interruptores conmutadores manuales

Datos técnicos para OT1000...3200_C

Interruptores conmutadores manuales

Datos conforme a IEC 60947-3			
Tensión asignada de aislamiento y tensión asignada de empleo CA 20/CC 20		Grado de contaminación 3	V
Rigidez dieléctrica		50 Hz 1 min.	kV
Tensión asignada soportada a impulsos			kV
Corriente asignada térmica y corriente asignada de empleo CA 20/CC 20	/ ambiente 40 °C	Al aire libre	A
	/ ambiente 40 °C	En carcasa	A
Sección mínima del conductor		Cu	mm^2
Corriente asignada de empleo, AC-21A		hasta 500 V	A
		690 V	A
Corriente asignada de empleo, AC-22A		hasta 500 V	A
		690 V	A
Corriente asignada de empleo, AC-23A		hasta 415 V	A
		440 V	A
		500 V	A
		690 V	A
Corriente asignada de empleo, AC-23A[1)] Las características asignadas de kW son correctas para motores asincrónicos estándar de 1500 rpm trifásicos		230 V	kW
		400 V	kW
		415 V	kW
		500 V	kW
		690 V	kW
Poder asignado de corte en la categoría AC-23		hasta 415 V	A
		500 V	A
		690 V	A
Corriente asignada de cortocircuito condicional I_p (rms) y valor (pico) de corriente de corte limitada $\hat{i}_c$. La corriente de corte limitada $\hat{i}_c$ se refiere a los valores que hacen constar los fabricantes de fusibles (test monofásico conforme a IEC60269)	I_p (rms) 80 kA, 415 V	$\hat{i}_c$ (pico)	kA
	Tamaño máx. de fusible OFA_	gG/aM	A/A
	I_p (rms) 100 kA, 500 V	$\hat{i}_c$ (pico)	kA
	Tamaño máx. de fusible OFA_	gG/aM	A
Corriente asignada de corta duración admisible	I_{cw} (rms)	690 V 0,15 s	kA
		690 V 0,25 s	kA
		690 V 1 s	kA
Poder asignado de corte de corta duración[2)]	I_{cm} (pico)[3)]	690 V	kA
Pérdida energética / polo	Con corriente asignada		W
Durabilidad mecánica	Número de ciclos de maniobras[4)]		Ciclos
Tamaño de tornillos de bornes	Diámetro de la rosca × longitud sistema métrico		mm
Par de apriete de terminales	Requiere par de contratorsión		Nm
Par de accionamiento	Interruptores conmutadores de 3 polos		Nm
Peso sin accesorios	Interruptores conmutadores manuales	3 polos	kg
		4 polos	kg
Datos conforme a IEC 60947-6-1			
Clase de equipo			
Corriente asignada de corta duración admisible	I_{cw} (rms)	690 V 0,1 s	kA
Corriente asignada de empleo, AC-31B		hasta 415 V	A
Corriente asignada de empleo, AC-33B		hasta 415 V	A

1) Estos valores se proporcionan como orientación y pueden variar según el fabricante del motor
2) Duración del cortocircuito > 50 ms, sin protección de fusible
3) Distancia máx. entre el chasis del conmutador y el embarrado o el soporte del cable más cercano 150 mm
4) Ciclo de maniobras: O - I - O - II - O
5) Categoría AC-21B, hasta 415 V
Características asignadas de 1000 V a petición

Tamaño del interruptor, OT_					
OT_1000_	**OT_1250_**	**OT_1600_**	**OT_2000_**	**OT_2500_**	**OT_3200_**
1000	1000	1000	1000	1000	1000
10	10	10	10	10	10
12	12	12	12	12	12
1000	1250	1600	2000	2500	3200
2 × 300	2 × 400	2 × 500	3 × 500	4 × 500	4 × 1000
1000	1250	1600	2000[5)]	2500[5)]	3200[5)]
1000	1250	1600			
1000	1250	1600			
1000	1250	1600			
1000	1250	1250			
1000	1250	1250			
1000	1250	1250			
1000	1250	1250			
315	400	400			
560	710	710			
560	710	710			
710	900	900			
1000	1200	1200			
10.000	10.000	10.000			
10.000	10.000	10.000			
10.000	10.000	10.000			
100	100	100			
1250/1250	1250/1250	1250/1250			
106	106	106			
1250/1250	1250/1250	1250/1250			
50	50	50	50	50	
50	50	50	50	50	
50	50	50	55	55	65
92	92	92	110	110	143
19	29	48	55	85	95
3000	3000	3000	2000	2000	400
M12 × 60	M12 × 60	M12 × 60	M12 × 60	M12 × 60	M12 × 100
50-75	50-75	50-75	50-75	50-75	50-75
78	78	78	78	78	80
32,3	32,3	34,8	48	48	57
40,2	40,2	43,3	60	60	72

Ordenador	Ordenador	Ordenador	Ordenador	Ordenador
50	50	50	50	50
1000	1250	1600	2000	2000
1000	1000	1000		

Interruptores conmutadores manuales

Datos técnicos para OT200...800U_C UL/CSA

Interruptores conmutadores manuales UL/CSA

				Tamaño del interruptor			
Datos UL y CSA				**OT200U_**	**OT400U_**	**OT600U_**	**OT800U_**
Normas				UL98 CSA 22.2#4	UL98 CSA 22.2#4	UL98 CSA 22.2#4	UL98 CSA 22.2#4
Características asignadas de uso general, características asignadas monofásicas o trifásicas			V	600	600	600	600
			A	200	400	600	800
HP, características asignadas trifásicas		240V	CV	75	125	200	250
		480V	CV	150	250	450	500
		600V	CV	200	350	500	500
Características asignadas de cortocircuito	Protección requerida	Interruptor automático	kA	14	25	35	42
		Fusible de clase J/L	kA	65/100	100	100	100
		Tamaño de fusible	A	400/200	600	800	800
		Fusible de clase RK5	kA			100	
		Tamaño de fusible	A			600	
Datos conforme a IEC 60947-3							
Tensión asignada de aislamiento y tensión asignada de empleo CA 20/CC 20	Grado de contaminación 3		V	1000	1000	1000	1000
Rigidez dieléctrica	50 Hz 1 min.		kV	10	10	10	10
Tensión asignada soportada a impulsos			kV	12	12	12	12
Corriente asignada térmica y corriente asignada de empleo CA 20/CC 20	/ ambiente 40 °C	Al aire libre	A	250	400	800	1600
Sección mínima del conductor		Cu	mm²	120	240	2 × 240	2 × 500
Corriente asignada de empleo, AC-21A		hasta 690 V	A	250	400	800	1600
Corriente asignada de empleo, AC-22A		hasta 500 V	A	250	400	800	1600
		690 V	A	250	400	800	1600
Corriente asignada de empleo, AC-23A		hasta 500 V	A	250	400	800	1250
		690 V	A	250	400	800	1250
Corriente asignada de cortocircuito condicional I_p (rms) y valor pico de corriente de corte limitada máxima permitida $\hat{i}_c$[1]	I_p (rms): 100 kA 500 V	$\hat{i}_c$ (pico)	kA	40,5	61,5	90	106
	Tamaño máx. de fusible OFA_	gG/aM	A	315/315	500/450	800/800	1250/1250
	I_p (rms): 80 kA 690 V	$\hat{i}_c$ (pico)	kA	40,5	59	83,5	
	Tamaño máx. de fusible OFA_	gG/aM	A	355/315	500/500	800/1000	
Corriente asignada de corta duración admisible	I_{cw} (rms)	690 V, 1 s	kA	8	15	20	50
Poder asignado de corte en cortocircuito	I_{cm} (pico)	690V	kA	30	65	80	92
Durabilidad mecánica	Número de ciclos de maniobras[2]		Ciclos	8000	8000	5000	3000
Tamaño de tornillos de bornes	Diámetro de la rosca × longitud sistema métrico		mm	M8 × 25	M10 × 30	M12 × 40	M12 × 60
Par de apriete de terminales	Requiere par de contratorsión		Nm	15...22	30...44	50...75	50...75
Par de accionamiento	Conmutadores de 3 polos		Nm	7	16	27	78
Peso sin accesorios	Conmutador de 3 polos		kg	2,8	5,0	13,1	34,8
	Conmutador de 4 polos		kg	3,5	6,1	15,9	43,3
Datos conforme a IEC 60947-6-1							
Clase de equipo				Ordenador	Ordenador	Ordenador	Ordenador
Corriente asignada de corta duración admisible	I_{cw} (rms)	690 V 0,1 s		15	25	38	50
Corriente asignada de empleo, AC-31B		hasta 415 V	A	250	400	800	1600
Corriente asignada de empleo, AC-33B		hasta 415 V	A	250	400	800	1000

1) El fusible en test monofásico conforme a IEC 60269
2) Ciclo de maniobras: O - I - O - II - O

Interruptores conmutadores manuales

Códigos de pedido de OT16...OT125_C

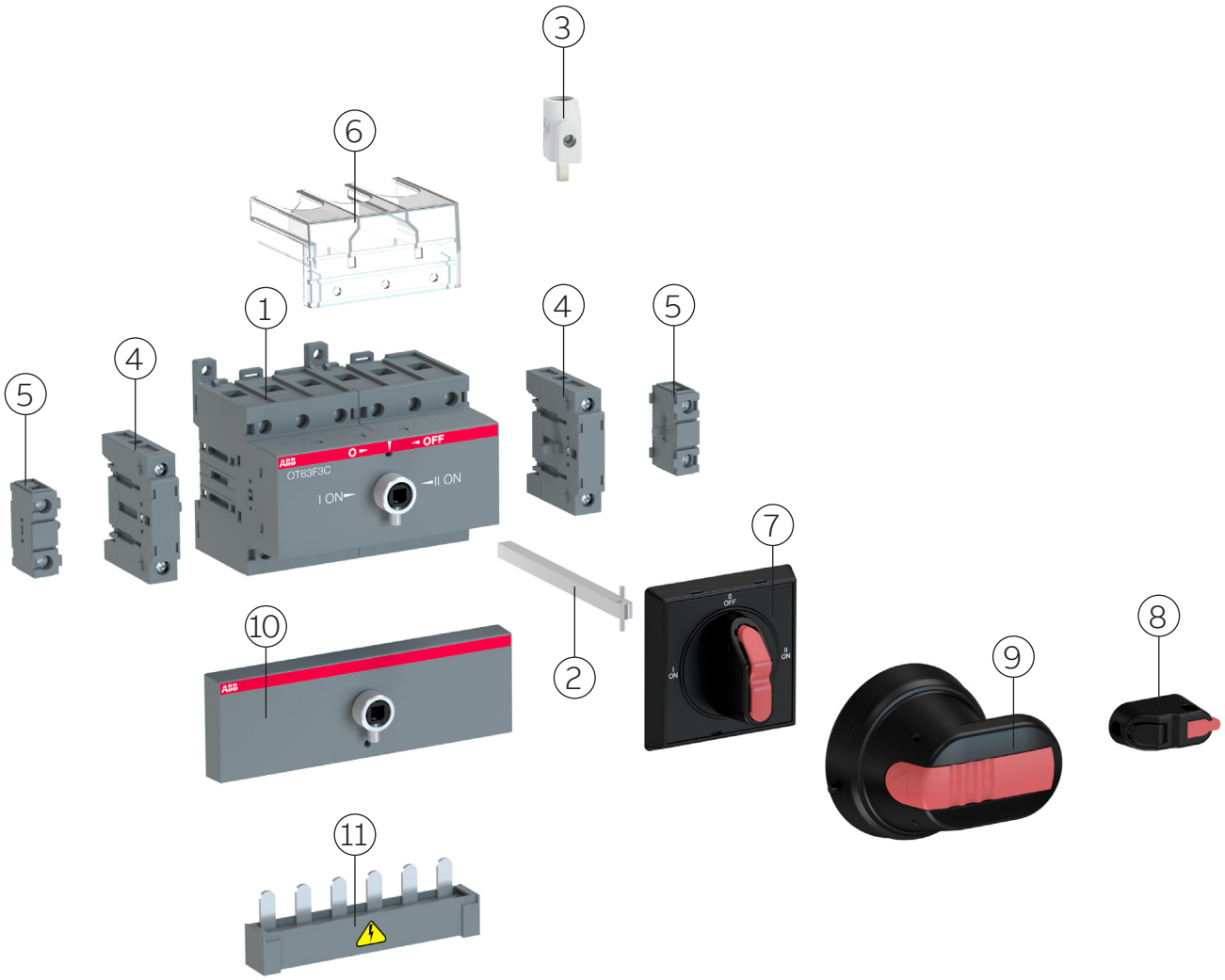

Guía de accesorios para interruptores conmutadores manuales

1. Interruptor conmutador manual
2. Eje prolongado
3. Adaptadores de terminal
4. Cuarto polo
5. Contacto auxiliar
6. Cubrebornes
7. Mando selector, negro o rojo/amarillo
8. Mando tipo selector directo
9. Mando tipo empuñadura, negro o rojo/amarillo
10. Kit de conversión
11. Kit de conexión en paralelo

Tenga en cuenta que los accesorios enumerados no se incluyen automáticamente en su pedido. Consulte la página siguiente para ver recomendaciones.

Interruptores conmutadores manuales

Códigos de pedido de OT16...125_C

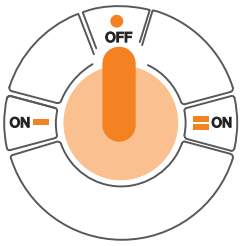

Transición abierta
Maniobra I-O-II sencilla, con mando bloqueable en posición O y bloqueo de puerta en posición I y II (y cuando está bloqueado con candado).
Montaje en guía DIN o en placa.

OT16...40F3C

OT63...80F3C

OT100...125F3C

Accionamiento directo:

OHBS3

OHBS9

Accionamiento externo:

OHBS2AJE011

OHB45J6E311

Interruptores conmutadores manuales, transición abierta, OT16...OT125_C
Mando y eje no incluidos excepto OT16...40 (mando directo incluido). Consulte los accesorios recomendados.

N.° de polos	Corriente y potencia asignadas			Tipo	Código de pedido	Peso/ unidad [kg]
	AC-21A/AC-22A		AC-23A			
	≤ 415V I[A]	400V S[kVA]	400...415V I[A]/P[kW]			
3	16	11	16/7,5	OT16F3C	1SCA104816R1001	0,25
4	16	11	16/7,5	OT16F4C	1SCA104831R1001	0,31
3	25	17	20/9	OT25F3C	1SCA104863R1001	0,25
4	25	17	20/9	OT25F4C	1SCA104877R1001	0,31
3	40	27	23/11	OT40F3C	1SCA104913R1001	0,25
4	40	27	23/11	OT40F4C	1SCA104934R1001	0,31
3	63	43	45/22	OT63F3C	1SCA105338R1001	0,64
4	63	43	45/22	OT63F4C	1SCA105369R1001	0,70
3	80	55	75/37	OT80F3C	1SCA105402R1001	0,64
4	80	55	75/37	OT80F4C	1SCA105418R1001	0,70
3	100	70	80/37	OT100F3C	1SCA105008R1001	0,90
4	100	70	80/37	OT100F4C	1SCA105019R1001	1,18
3	125	86	90/45	OT125F3C	1SCA105037R1001	0,90
4	125	86	90/45	OT125F4C	1SCA105054R1001	1,18

Sección de los cables de los interruptores conmutadores

Adecuado para los conmutadores	Sección de cable [mm²]
OT16...40F_C	0,75 ... 10
OT63...80F_C	1,5 ... 35
OT100...125F_C	10 ... 70

Accesorios recomendados: Mandos y ejes

Adecuado para los conmutadores	Tipo de accionamiento	Tipo de mando	Código de pedido	Tipo de eje	Código de pedido
OT16...40F_C	Accionamiento directo	OHBS3	1SCA108320R1001	–	–
OT63...125F_C	Accionamiento directo	OHBS9	1SCA108665R1001	–	–
OT16...125F_C	Mando selector (externo)	OHBS2AJE011	1SCA105220R1001	OXS6X120	1SCA101654R1001
OT16...125F_C	Mando tipo empuñadura (externo)	OHB45J6E311	1SCA022817R2130	OXP6X170	1SCA108224R1001

Interruptores conmutadores manuales

Códigos de pedido de OT160...800_CP

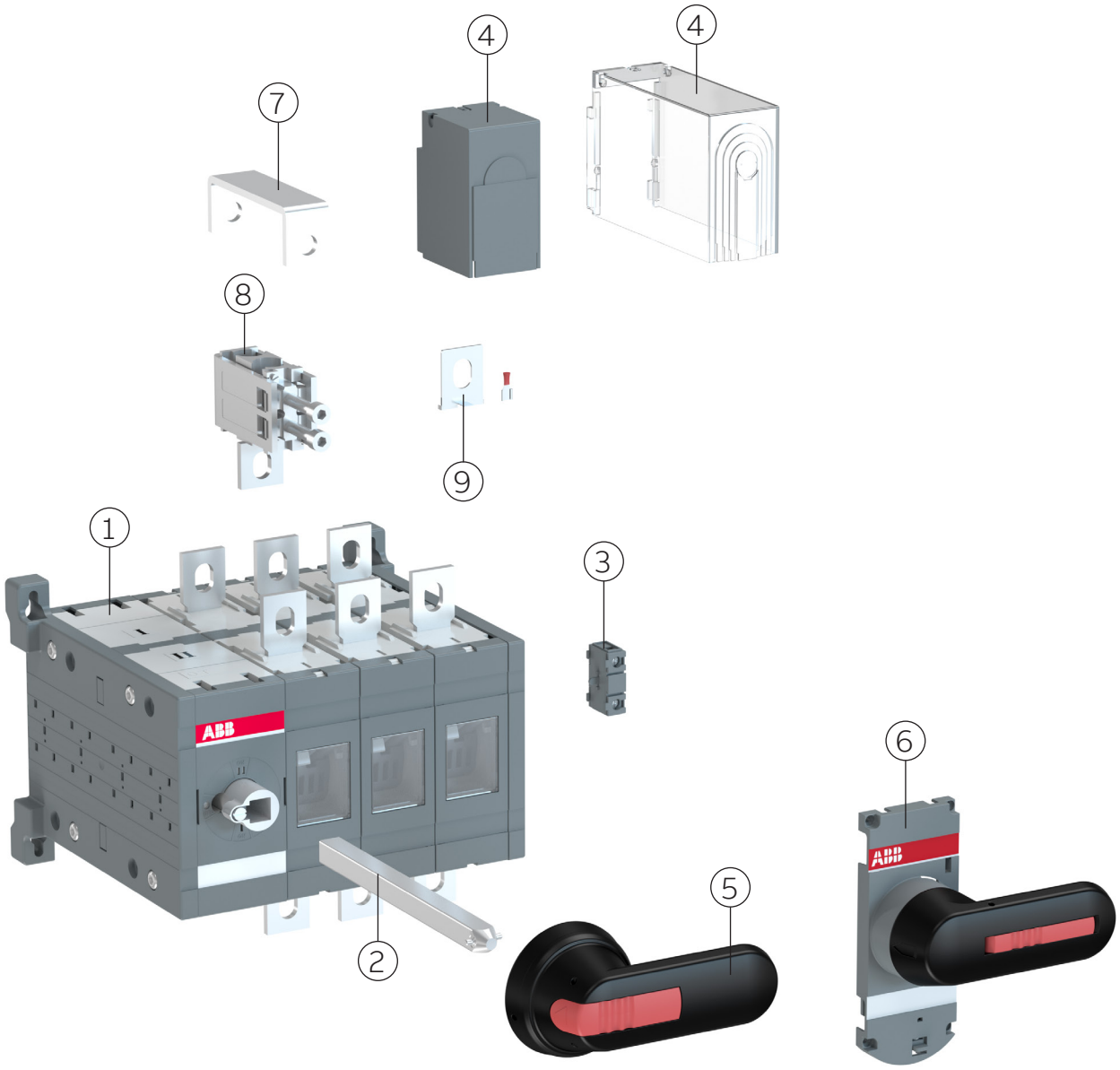

Guía de accesorios para interruptores conmutadores manuales

1. Interruptor conmutador manual
2. Eje prolongado
3. Contacto auxiliar
4. Cubrebornes
5. Mando tipo empuñadura
6. Mando directo*
7. Puente metálico
8. Adaptador de terminal
9. Conector de detección de tensión

Tenga en cuenta que no todos los accesorios enumerados se incluyen automáticamente en su pedido. Consulte la página siguiente para ver recomendaciones.

* Disponibilidad de tipos de mando opcionales. Consulte Accesorios para obtener más información.

Interruptores conmutadores manuales

Códigos de pedido de OT160...250_CP

OT160...250E03CP

OT160...250E03WCP

OT160...250E04CP

OT160...250E04WCP

OT160...250E33CP

OT160...250E33WCP

OXP6X150_161

OHB65J6E011

OTZC13

Transición abierta

Maniobra I-O-II sencilla, con mando bloqueable en posición O y bloqueo de puerta en posición I y II (y cuando está bloqueado con candado).

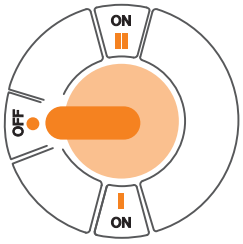

Interruptores conmutadores manuales, transición abierta, OT160...OT250_CP
Incluye mando tipo empuñadura I-0-II, de plástico negro, IP65 (consulte la tabla siguiente), un eje y la tornillería de la conexión para cable. Versiones de 1000 V disponibles a petición. Los tipos que llevan W: con distancia amplia entre fases.

N.° de polos	Corriente y potencia asignadas			Tipo	Código de pedido	Peso/ unidad [kg]
	AC-21A/AC-22A		AC-23A			
	≤ 415V I[A]	400V S[kVA]	400...415V I[A]/P[kW]			
3	160	110	160/90	OT160E03CP	1SCA022772R6510	3,3
3	160	110	160/90	OT160E03WCP	1SCA022772R8210	3,6
4	160	110	160/90	OT160E04CP	1SCA022775R9440	4,1
4	160	110	160/90	OT160E04WCP	1SCA022775R0220	4,4
3	200	135	200/110	OT200E03CP	1SCA022771R7520	3,3
3	200	135	200/110	OT200E03WCP	1SCA022772R8720	3,6
4	200	135	200/110	OT200E04CP	1SCA022771R7280	4,1
4	200	135	200/110	OT200E04WCP	1SCA022775R0650	4,4
3	250	170	250/140	OT250E03CP	1SCA022771R3450	3,3
3	250	170	250/140	OT250E03WCP	1SCA022772R8300	3,6
4	250	170	250/140	OT250E04CP	1SCA022775R4640	4,1
4	250	170	250/140	OT250E04WCP	1SCA022775R0810	4,4
4	250	170	250/140	OT250E13CP	1SCA022777R0330	4,1
6	250	170	250/140	OT250E33CP	1SCA118551R1001	5,7
6	250	170	250/140	OT250E33WCP	1SCA118608R1001	6,0

Ejes, mandos y tornillería incluidos como estándar

Adecuado para los conmutadores	Eje	Mando	Tornillería terminales
OT160...250_C	OXP6 × 161	OHB65J6E011	M8 × 25

Accesorios recomendados: puentes metálicos
Los puentes metálicos son una forma fácil y rentable de realizar conexiones en el lado de carga.

Adecuado para los conmutadores	N.° de polos	Tipo	Código de pedido	Unidades/ tipo uds.	Peso/unidad [kg]
OT160...250_C	3	OTZC13	1SCA022767R6910	3	0,5
OT160...250_C	4	OTZC14	1SCA022767R7040	4	0,8

Interruptores conmutadores manuales

Códigos de pedido de OT315...800_CP

OT315...400E03CP

OT315...400E13CP

OT315...400E33CP

OT630...800E03CP

OT630...800E04CP

OT630...800E33CP

OXP12X185

OHB125J12E011

OTZC23

Transición abierta

Maniobra I-O-II sencilla, con mando bloqueable en posición O y bloqueo de puerta en posición I y II (y cuando está bloqueado con candado).

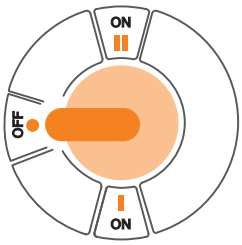

—

Interruptores conmutadores manuales, transición abierta, OT315...OT800_CP
Incluye mando tipo empuñadura I-0-II, de plástico negro, IP65 (consulte la tabla siguiente), un eje y la tornillería de la conexión para cable.
Emplazamiento del mecanismo, consulte las imágenes.

N.º de polos	Corriente y potencia asignadas			Tipo	Código de pedido	Peso/ unidad [kg]
	AC-21A/AC-22A		AC-23A			
	≤ 415V I[A]	400V S[kVA]	400...415V I[A]/P[kW]			
3	315	215	315/160	OT315E03CP	1SCA022772R6780	5,9
3	315	215	315/160	OT315E12CP	1SCA022776R9910	5,9
4	315	215	315/160	OT315E04CP	1SCA022775R7150	7,1
4	315	215	315/160	OT315E13CP	1SCA022777R0410	7,1
6	315	215	315/160	OT315E33CP	1SCA118635R1001	9,5
3	400	275	400/220	OT400E03CP	1SCA022771R8500	5,9
3	400	275	400/220	OT400E12CP	1SCA022776R9590	5,9
4	400	275	400/220	OT400E04CP	1SCA022771R8680	7,1
4	400	275	400/220	OT400E13CP	1SCA022777R0500	7,1
6	400	275	400/220	OT400E33CP	1SCA118629R1001	9,5
3	630	435	630/355	OT630E03CP	1SCA022785R6050	17,7
3	630	435	630/355	OT630E12CP	1SCA022785R8690	17,7
4	630	435	630/355	OT630E04CP	1SCA022785R6130	21
4	630	435	630/355	OT630E13CP	1SCA022785R9070	21
6	630	435	630/355	OT630E33CP	1SCA118652R1001	27,6
3	800	550	800/450	OT800E03CP	1SCA022785R6300	17,7
3	800	550	800/450	OT800E12CP	1SCA022785R8850	17,7
4	800	550	800/450	OT800E04CP	1SCA022785R6210	21
4	800	550	800/450	OT800E13CP	1SCA022785R9230	21
6	800	550	800/450	OT800E33CP	1SCA118649R1001	27,6

Versiones de 1000 V disponibles a petición.

—

Ejes, mandos y tornillería incluidos como estándar

Adecuado para los conmutadores	Eje	Mando	Tornillería terminales
OT315...400_C	OXP12 × 166	OHB95J12E011	M10 × 30
OT630...800_C	OXP12 × 185	OHB125J12E011	M12 × 40

—

Accesorios recomendados: puentes metálicos

Adecuado para los conmutadores	N.º de polos	Tipo	Código de pedido	Unidades/ tipo uds.	Peso/unidad [kg]
OT315...400_C	3	OTZC23	1SCA022767R7120	3	0,6
OT315...400_C	4	OTZC24	1SCA022767R7210	4	0,8
OT315...400_C	3	OTZC33	1SCA022767R7020	3	1
OT315...400_C	4	OTZC34	1SCA022767R7110	4	1,3

Interruptores conmutadores manuales

Códigos de pedido de OT1000...3200_CP

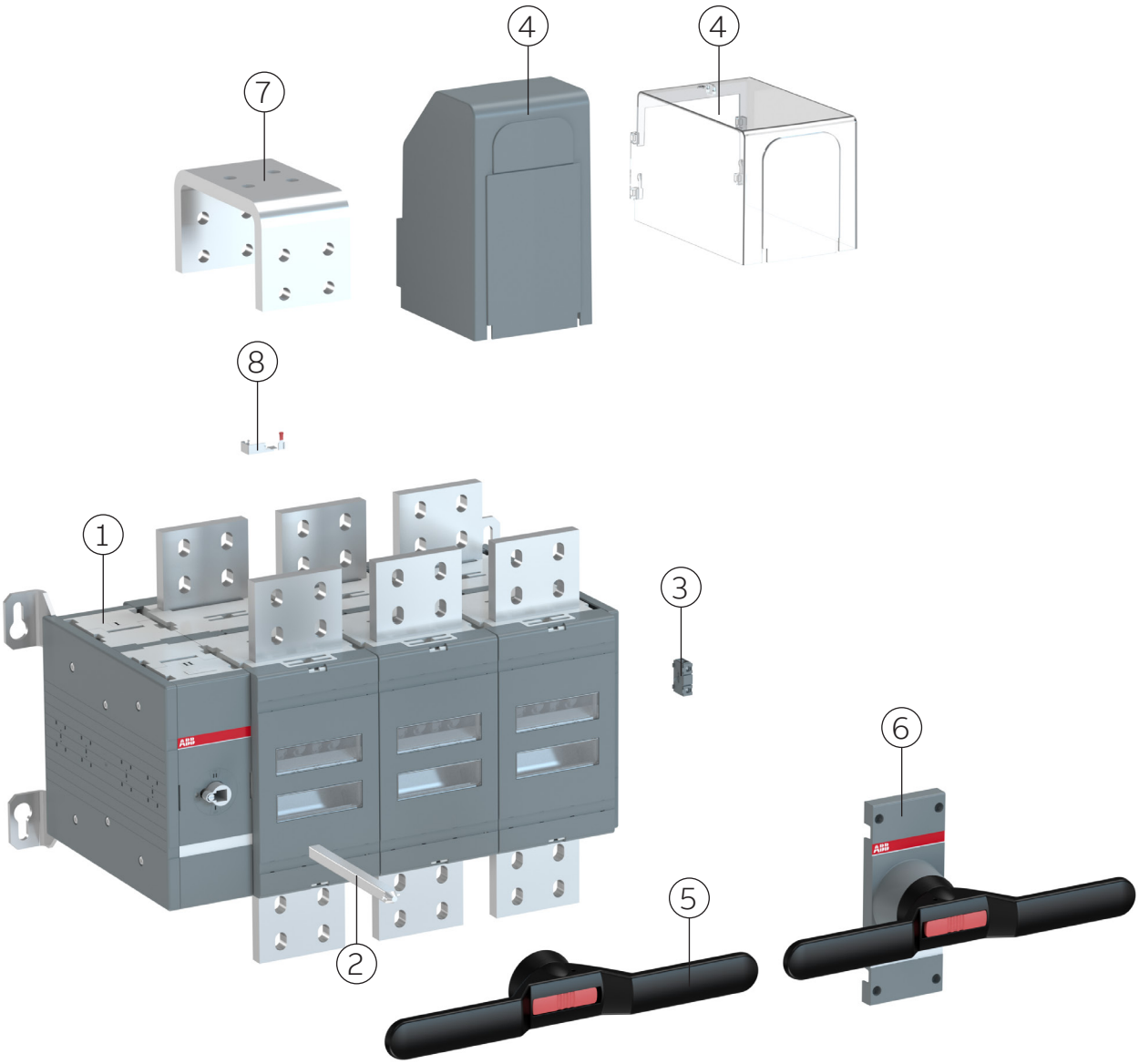

Guía de accesorios para interruptores conmutadores manuales

1. Interruptor conmutador manual
2. Eje prolongado
3. Contacto auxiliar
4. Cubrebornes
5. Mando tipo empuñadura
6. Mando directo*
7. Puente metálico
8. Conector de detección de tensión

Tenga en cuenta que no todos los accesorios enumerados se incluyen automáticamente en su pedido. Consulte la página siguiente para ver recomendaciones.

* Disponibilidad de tipos de mando opcionales. Consulte Accesorios para obtener más información.

Interruptores conmutadores manuales

Códigos de pedido de OT1000...3200_CP

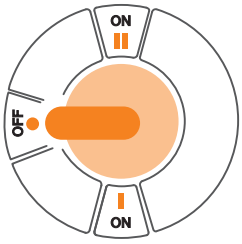

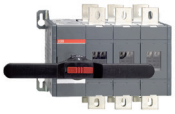
OT1250E03CP

OT1000...1250E22CP

OT1600E03CP

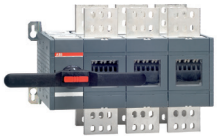
OT2000...2500E03CP

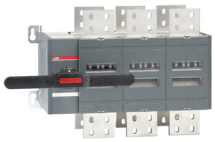
OT3200E03CP

OXP12X185

OHB200J12PE011

OTZC44

Transición abierta

Maniobra I-O-II sencilla, con mando bloqueable en posición O y bloqueo de puerta en posición I y II (y cuando está bloqueado con candado).

—

Interruptores conmutadores manuales, transición abierta, OT1000...OT3200_CP
Incluye mando tipo empuñadura I-0-II, de plástico negro, IP65 (consulte la tabla siguiente), un eje y la tornillería de la conexión para cable.
Emplazamiento del mecanismo, consulte las imágenes.

N.° de polos	Corriente asignada[1] y potencia asignada			Tipo	Código de pedido	Peso/ unidad [kg]
	AC-21A/AC-22A		AC-23A			
	≤ 415V I[A]	400V S[kVA]	400...415V I[A]/P[kW]			
3	1000	680	1000/560	OT1000E03CP	1SCA022872R1680	48
4	1000	680	1000/560	OT1000E04CP	1SCA022872R1500	60
4	1000	680	1000/560	OT1000E22CP	1SCA103289R1001	60
3	1250	850	1250/710	OT1250E03CP	1SCA022872R0790	48
4	1250	850	1250/710	OT1250E04CP	1SCA022872R1250	60
4	1250	850	1250/710	OT1250E22CP	1SCA103311R1001	60
3	1600	1000	1250/710	OT1600E03CP	1SCA022872R1840	51
4	1600	1000	1250/710	OT1600E04CP	1SCA022872R2310	63
4	1600	1000	1250/710	OT1600E22CP	1SCA103303R1001	63
3	2000	1350		OT2000E03CP	1SCA103908R1001	70
4	2000	1350		OT2000E04CP	1SCA103912R1001	86
4	2000	1350		OT2000E22CP	1SCA103953R1001	86
3	2500	1700		OT2500E03CP	1SCA105615R1001	70
4	2500	1700		OT2500E04CP	1SCA103906R1001	86
4	2500	1700		OT2500E22CP	1SCA103902R1001	86
3	3200	2170		OT3200E03CP	1SCA129156R1001	79
4	3200	2170		OT3200E04CP	1SCA129158R1001	97
4	3200	2170		OT3200E22CP	1SCA131131R1001	97

1) OT2000...3200: Categoría AC-21B
Versiones de 1000 V disponibles a petición

—

Ejes, mandos y tornillería incluidos como estándar

Adecuado para los conmutadores	Eje	Mando	Tornillería terminales
OT1000...2500_C	OXP12 × 185	OHB200J12PE011	M12 × 60
OT3200_C	OXP12 × 185	OHB200J12PE011	M12 × 100

—

Accesorios recomendados: puentes metálicos

Adecuado para los conmutadores	N.° de polos	Tipo	Código de pedido	Unidades/ tipo uds.	Peso/unidad [kg]
OT1000...1250_C	4	OTZC44	1SCA022868R0800	4	5,6
OT1600_C	4	OTZC54	1SCA022767R1010	4	7,4
OT2000...2500_C	4	OTZC64	1SCA022868R1360	4	14,4
OT_3200E_C	4	OTZC74	1SCA128844R1001	4	18,7

Interruptores conmutadores manuales

Códigos de pedido de OT160...800_CFP

OT160...250E03CFP

OT160...250E03WCFP

OT315...400E13CFP

OT630...800E03CFP

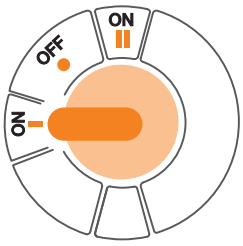

Transición rápida
Maniobra I-O-II más rápida sin posibilidad de bloqueo con candado ni enclavamiento. Ángulo de funcionamiento de 90° para conmutación rápida y tiempo de desconexión minimizado entre transiciones I-II o II-I (20 ms).

Interruptores conmutadores manuales, transición rápida, OT160...OT800_CFP
Incluye mando tipo empuñadura I-0-II, de plástico negro, IP65 (consulte la tabla siguiente), un eje y la tornillería de la conexión para cable. Mando no bloqueable y sin enclavamiento de puerta. Emplazamiento del mecanismo, consulte las imágenes. Los tipos que llevan W: con distancia amplia entre fases.

N.º de polos	Corriente y potencia asignadas			Tipo	Código de pedido	Peso/ unidad [kg]
	AC-21A/AC-22A		AC-23A			
	≤ 415V I[A]	400V S[kVA]	400...415V I[A]/P[kW]			
3	160	110	160/90	OT160E03CFP	1SCA106086R1001	3,3
3	160	110	160/90	OT160E03WCFP	1SCA108484R1001	3,6
4	160	110	160/90	OT160E04CFP	1SCA108489R1001	4,1
4	160	110	160/90	OT160E04WCFP	1SCA108492R1001	4,4
3	200	135	200/110	OT200E03CFP	1SCA108520R1001	3,3
3	200	135	200/110	OT200E03WCFP	1SCA107578R1001	3,6
4	200	135	200/110	OT200E04CFP	1SCA108528R1001	4,1
4	200	135	200/110	OT200E04WCFP	1SCA108531R1001	4,4
3	250	170	250/140	OT250E03CFP	1SCA108591R1001	3,3
3	250	170	250/140	OT250E03WCFP	1SCA107577R1001	3,6
4	250	170	250/140	OT250E04CFP	1SCA108600R1001	4,1
4	250	170	250/140	OT250E04WCFP	1SCA108606R1001	4,4
3	315	215	315/160	OT315E03CFP	1SCA108629R1001	5,9
4	315	215	315/160	OT315E04CFP	1SCA114535R1001	7,1
3	400	275	400/220	OT400E03CFP	1SCA106360R1001	5,9
4	400	275	400/220	OT400E04CFP	1SCA108650R1001	7,1
3	630	435	630/355	OT630E03CFP	1SCA106915R1001	17,7
4	630	435	630/355	OT630E04CFP	1SCA108753R1001	21
3	800	550	800/450	OT800E03CFP	1SCA106916R1001	17,7
4	800	550	800/450	OT800E04CFP	1SCA106945R1001	21

Ejes, mandos y tornillería incluidos como estándar

Adecuado para los conmutadores	Eje	Mando	Tornillería terminales
OT160...250_CF	OXP6 × 161	OHB65J6E69	M8 × 25
OT315...400_CF	OXP12 × 166	OHB95J12E69	M10 × 30
OT630...800_CF	OXP12 × 185	OHB145J12E69	M12 × 40

OXP12X185

OHB65J6E69

OHB95J12E69

Interruptores conmutadores manuales

Códigos de pedido de OT160...800_CLP

OT160...250E03CLP

OT160...250E03WCLP

OT315...400E03CLP

OT630...800E03CLP

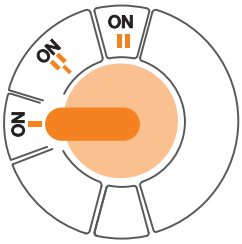

Transición cerrada
Maniobra I – I+II – II o de transición cerrada, significa que no hay posición de desconexión. Hay una posición I+II entre I y II en la que ambos circuitos están cerrados simultáneamente.

Interruptores conmutadores manuales, transición cerrada, OT160...OT800_CLP
Incluye mando tipo empuñadura I - I+II - II, de plástico negro, IP65 (consulte la tabla siguiente), un eje y la tornillería de la conexión para cable.
Emplazamiento del mecanismo, consulte la imagen. Los tipos que llevan W: con distancia amplia entre fases.

N.° de polos	Corriente y potencia asignadas			Tipo	Código de pedido	Peso/ unidad [kg]
	AC-21A/AC-22A		AC-23A			
	≤ 415V I[A]	400V S[kVA]	400...415V I[A]/P[kW]			
3	160	110	160/90	OT160E03CLP	1SCA108468R1001	3,3
3	160	110	160/90	OT160E03WCLP	1SCA108486R1001	3,6
4	160	110	160/90	OT160E04CLP	1SCA108491R1001	4,1
4	160	110	160/90	OT160E04WCLP	1SCA108494R1001	4,4
3	200	135	200/110	OT200E03CLP	1SCA108522R1001	3,3
3	200	135	200/110	OT200E03WCLP	1SCA108525R1001	3,6
4	200	135	200/110	OT200E04CLP	1SCA108530R1001	4,1
4	200	135	200/110	OT200E04WCLP	1SCA108532R1001	4,4
3	250	170	250/140	OT250E03CLP	1SCA108593R1001	3,3
3	250	170	250/140	OT250E03WCLP	1SCA107576R1001	3,6
4	250	170	250/140	OT250E04CLP	1SCA108605R1001	4,1
4	250	170	250/140	OT250E04WCLP	1SCA108607R1001	4,4
3	315	215	315/160	OT315E03CLP	1SCA108630R1001	5,9
4	315	215	315/160	OT315E04CLP	1SCA106404R1001	7,1
3	400	275	400/220	OT400E03CLP	1SCA108641R1001	5,9
4	400	275	400/220	OT400E04CLP	1SCA106405R1001	7,1
3	630	435	630/355	OT630E03CLP	1SCA106917R1001	17,7
4	630	435	630/355	OT630E04CLP	1SCA106947R1001	21
3	800	550	800/450	OT800E03CLP	1SCA106928R1001	17,7
4	800	550	800/450	OT800E04CLP	1SCA106952R1001	21

1) 1000...2500 disponibles a petición

—

Ejes, mandos y tornillería incluidos como estándar

Adecuado para los conmutadores	Eje	Mando	Tornillería terminales
OT160...250_CF	OXP6 × 161	OHB65J6E69	M8 × 25
OT315...400_CF	OXP12 × 166	OHB95J12E69	M10 × 30
OT630...800_CF	OXP12 × 185	OHB145J12E69	M12 × 40

OXP12X185

OHB65J6E65

OHB95J12E65

OHB145J12E65

Interruptores conmutadores manuales

Códigos de pedido de los conmutadores UL/CSA OT200…800U_CP

OT200U03CP

OT400U04CP

OT600U03CP

OT800U03CP

Transición abierta
Maniobra I-O-II sencilla, con mando bloqueable en posición O y bloqueo de puerta en posición I y II (y cuando está bloqueado con candado).

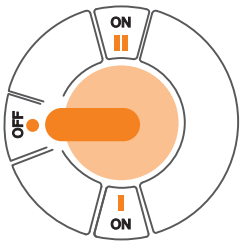

—
Interruptores conmutadores manuales UL/CSA, transición abierta, OT200…800U_CP
Los interruptores conmutadores se entregan con un mando negro IP65, tipo Nema1, 3R, 12, un eje y tornillería para terminales de la conexión para cable, así como un conjunto de separadores de fase.

N.° de polos	UL98 600 V, de uso general [A]	Corriente asignada según IEC60947-3 ≤ 690 V AC-21-23A [A]	Corriente asignada según IEC60947-6-1 ≤ 415V AC-31B/ AC-33B [A]	Tipo	Código de pedido	Peso/ unidad [kg]
3	200	250	250/250	OT200U03CP	1SCA022771R5910	3,6
4	200	250	250/250	OT200U04CP	1SCA022771R6210	4,4
3	400	400	400/400	OT400U03CP	1SCA022771R2810	6,2
4	400	400	400/400	OT400U04CP	1SCA022771R2300	8,1
3	600	800	800/800	OT600U03CP	1SCA022785R5320	17,9
4	600	800	800/800	OT600U04CP	1SCA022785R5410	21
3	800	800	1600/1000	OT800U03CP	1SCA104031R1001	51
4	800	800	1600/1000	OT800U04CP	1SCA104036R1001	63

—
Ejes, mandos y tornillería incluidos como estándar
Los mandos están dotados de una función de enclavamiento de puertas tanto en la posición I como II y cuando están bloqueados con candado. Posibilidad de bloquear con candado en la posición O con 3 candados, diámetro del arco Ø 5…10 mm. Indicación I-O-II. Tipo Nema 1, 3R, 12.

Adecuado para los conmutadores	Eje	Mando	Tornillería terminales
OT200U_	OXP6 × 161	OHB65J6E011	M8 × 25
OT400U_	OXP12 × 166	OHB95J12E011	M10 × 30
OT600U_	OXP12 × 185	OHB125J12E011	M12 × 40
OT800U_	OXP12 × 185	OHB200J12PE011	M12 × 60

Interruptores conmutadores manuales

Dimensiones interruptor conmutador modular

OT16...40_C

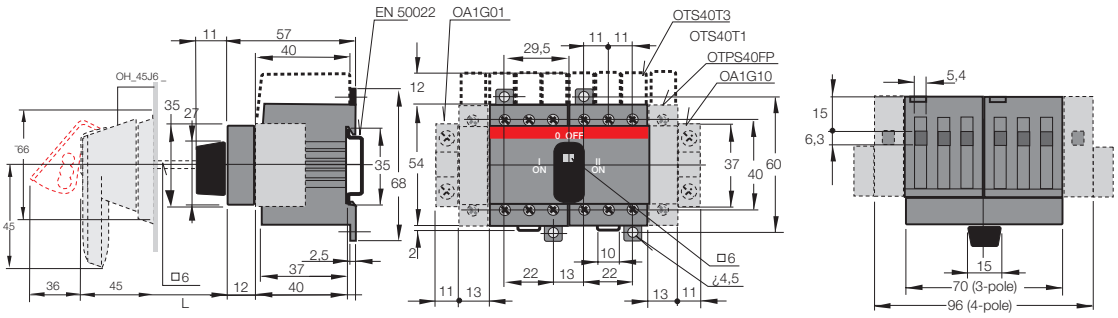

OT63...80_C

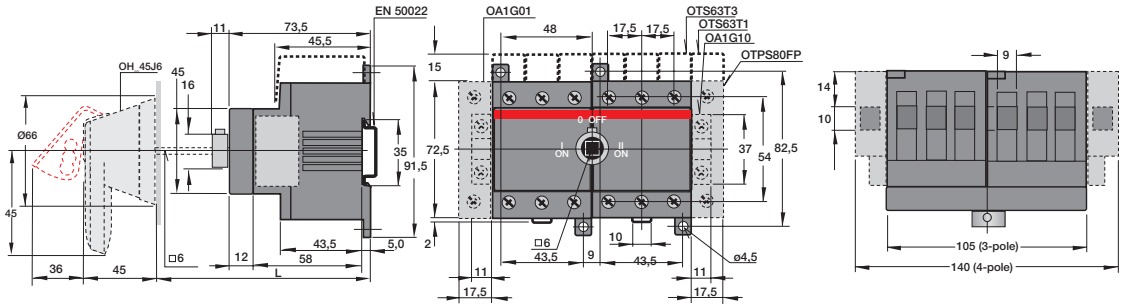

OT100...125_C

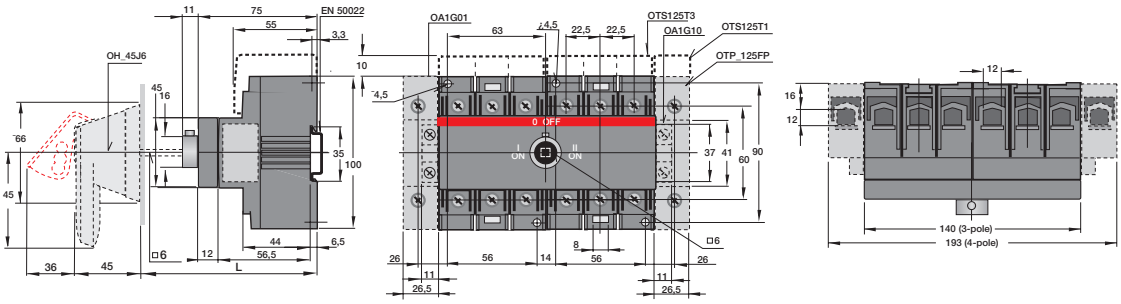

OT16...40_C

—

Mando selector OH_S2AJE011

Eje OXS6X_	Profundidad de instalación [mm]
85	103...114
105	123...134
120	138...149
130	148...159

—

Mando tipo empuñadura OH_45J6E311

Eje OXS6X_	Profundidad de instalación [mm]
150	164...175
170	184...195
265	279...290
400	414...425

OT63...80_C

—

Mando selector OH_S2AJE011

Eje OXS6X_	Profundidad de instalación [mm]
85	121...131
105	141...151
120	156...166
130	166...176

—

Mando tipo empuñadura OH_45J6E311

Eje OXS6X_	Profundidad de instalación [mm]
150	183...194
170	203...214
265	298...309
400	433...444

OT100...125_C

—

Mando selector OH_S2AJE011

Eje OXS6X_	Profundidad de instalación [mm]
85	120...130
105	140...150
120	155...165
130	165...175

—

Mando tipo empuñadura OH_45J6E311

Eje OXS6X_	Profundidad de instalación [mm]
150	192...206
170	212...226
265	307...321
400	442...456

Interruptores conmutadores manuales

Dimensiones interruptores conmutadores instalados en placa

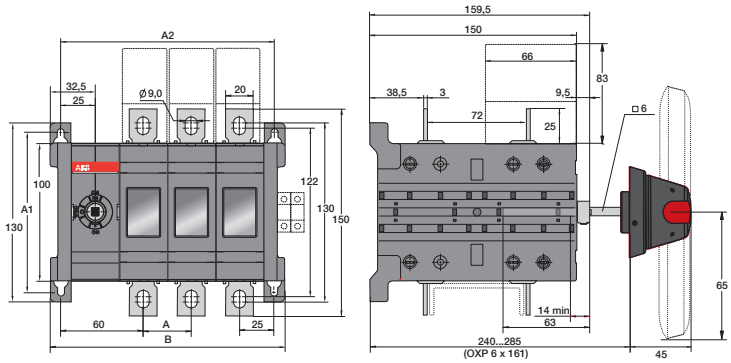

OT160...250E03/04C_P

—

OT160-250_C_

[mm]	E03	E04	E12	E13	E22	E23	E33
A	35	35	35	35	35	35	35
A1	116	116	116	116	116	116	116
A2	155	190	155	190	190	225	260
B	170	205	170	205	205	240	275

C000001 / OT160-250E02-04_C_ C /ES

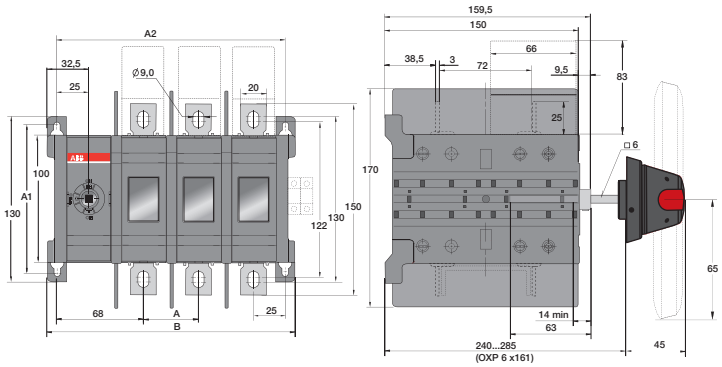

OT160...250E03/04WC_P

—

OT160-250_WC

[mm]	E03	E04
A	43	43
A1	116	116
A2	179	222
B	194	237

C000010 / OT160-250E_WC_ C /ES

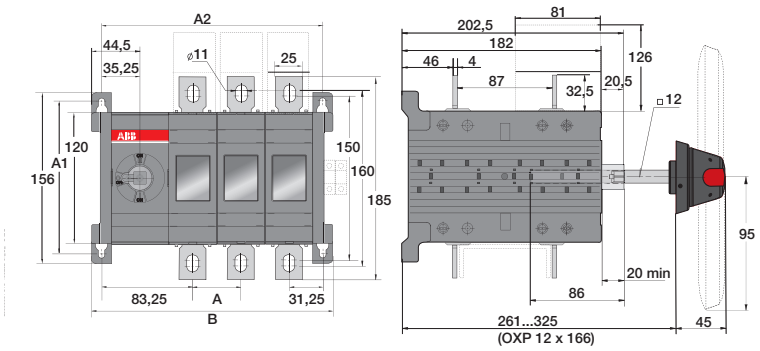

OT315...400E03/04C_P

—

OT315-400_C

[mm]	E03	E04	E12	E13	E22	E23	E33
A	44	44	44	44	44	44	44
A1	142	142	142	142	142	142	142
A2	202,5	246,5	202,5	246,5	246,5	290,5	334,5
B	221	265	221	265	265	309	353

C000008 / 315-400E02-04_C_ C /ES

Interruptores conmutadores manuales

Dimensiones interruptores conmutadores instalados en placa

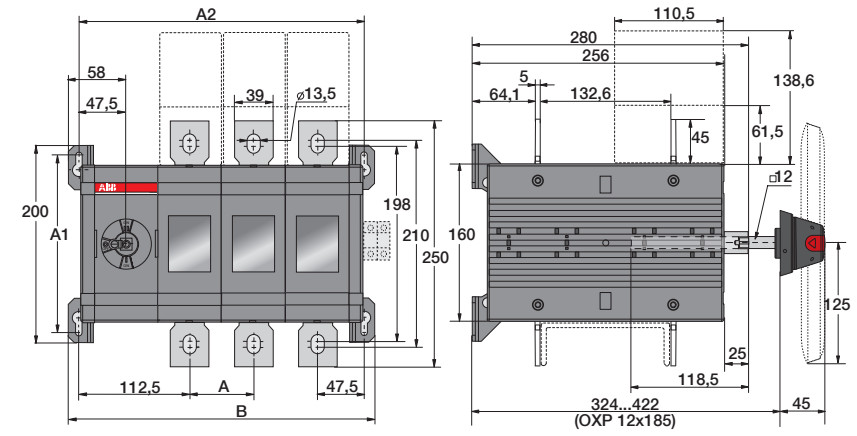

OT630...800E03/04C_P

—

OT630-800_C_

[mm]	E03	E04	E12	E13	E22	E23	E33
A	65	65	65	65	65	65	65
A1	180	180	180	180	180	180	180
A2	290	355	290	355	355	420	485
B	311	376	311	376	376	441	506

M00088/OT630-800E02-04C_ C /ES

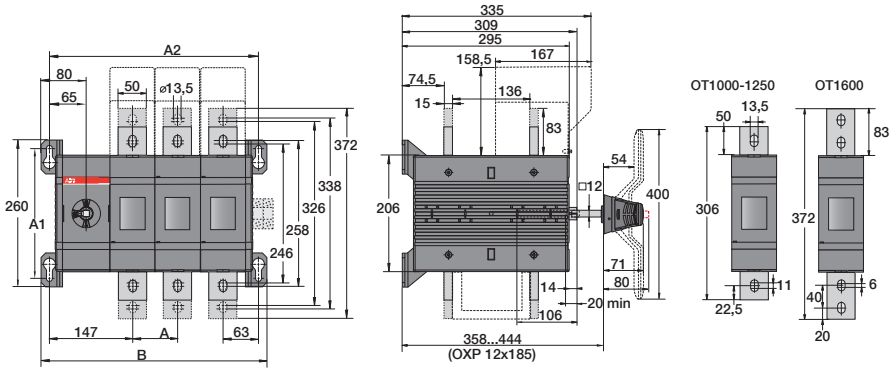

OT1000...1600E03/04CP

—

OT1000-1600_C_

[mm]	E03	E04	E12	E13	E22
A	**80**	**80**	**80**	**80**	**80**
A1	230	230	230	230	230
A2	370	450	370	450	450
B	400	480	400	480	480

M00155/OT1000-1600E_C-1 E /ES

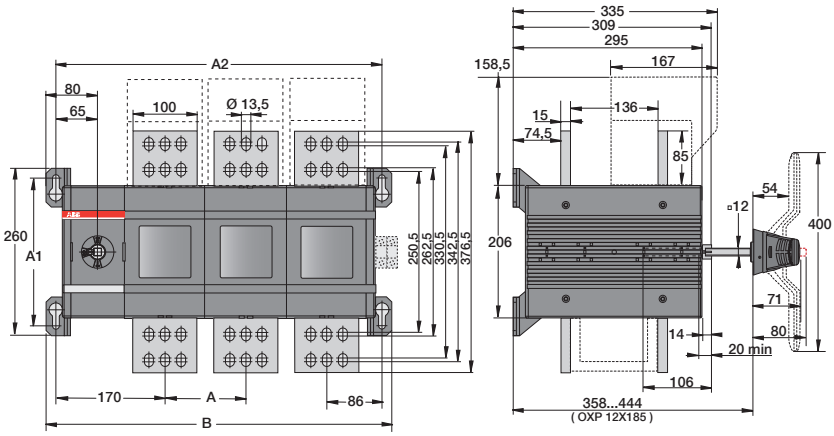

OT2000...2500E03/04CP

—

OT2000-2500_C_

[mm]	E03	E04	E12	E13	E22
A	126	126	126	126	126
A1	230	230	230	230	230
A2	508	634	508	634	634
B	538	664	538	664	664

M00179/ OT2000-2500E_C_ D /ES

Interruptores conmutadores manuales

Dimensiones interruptores conmutadores instalados en placa

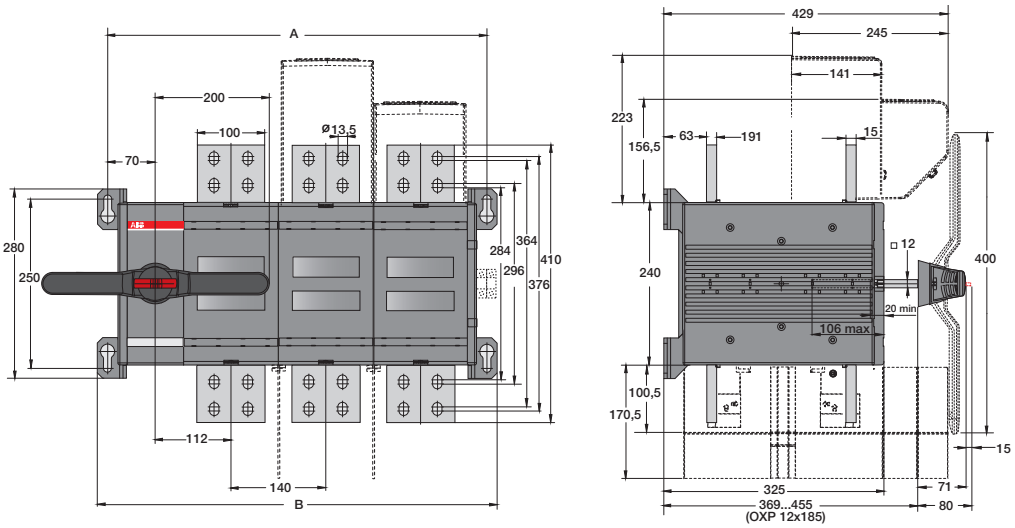

OT3200E02/03/04C_P

—

OT3200_C

[mm]	E02	E03	E04
A	420	560	700
B	450	590	730

M00435/OT3200E02-04C B

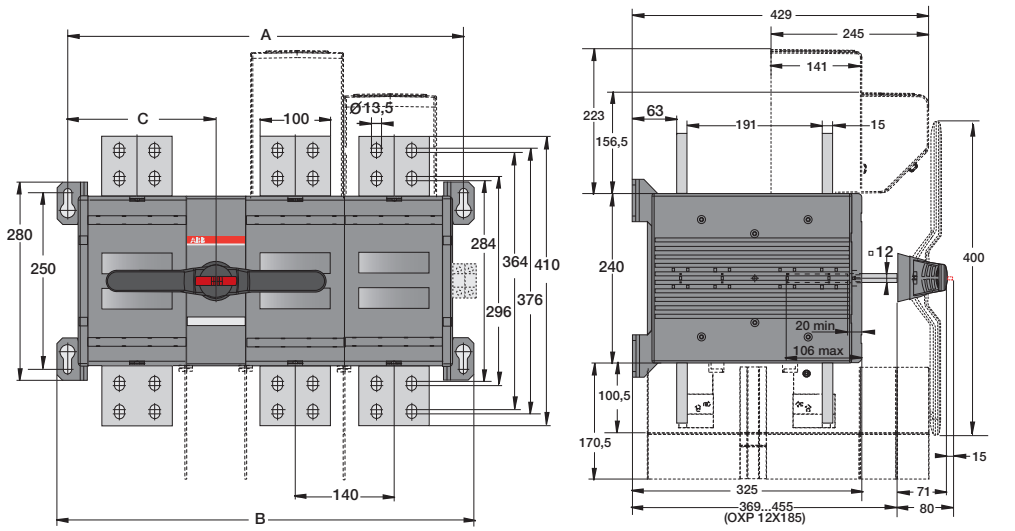

OT3200E12/13/22C_P

—

OT3200E_C

[mm]	E12	E13	E22
A	560	700	700
B	590	730	730
C	210	210	350

M00436/OT3200E12-22C B

Interruptores conmutadores manuales

Dimensiones interruptores conmutadores UL/CSA

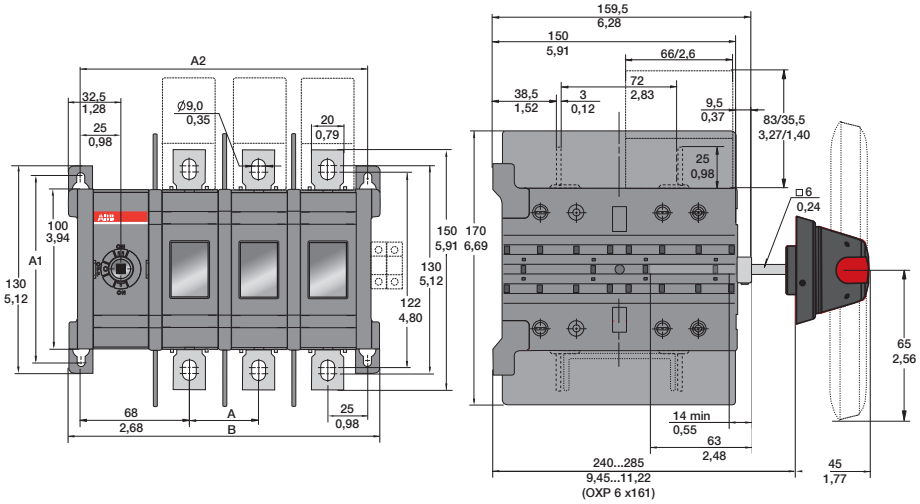

OT200U03/04CP

—

OT200_C_

[mm/pulg]	U03	U04
A	43/1,69	43/1,69
A1	116/4,57	116/4,57
A2	179/7,05	222/8,74
B	194/7,64	237/9,33

C000002 / OT200U02_04_C_ C /ES

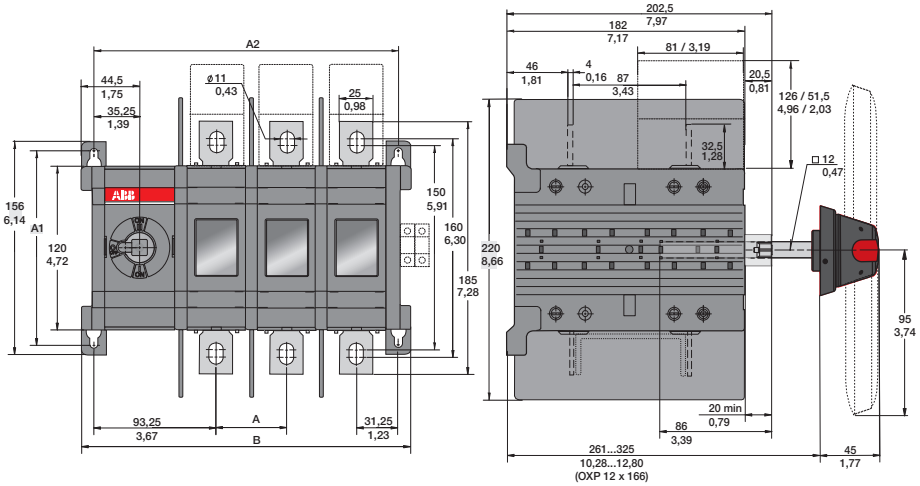

OT400U03/04CP

—

OT400_C_

[mm/pulg]	U03	U04
A	54/2,13	54/2,13
A1	142/5,59	142/5,59
A2	232,5/9,15	286,5/11,28
B	251/9,88	305/12,01

C000009 / OT400U02-04_C_ C /ES

Interruptores conmutadores manuales

Dimensiones interruptores conmutadores UL/CSA

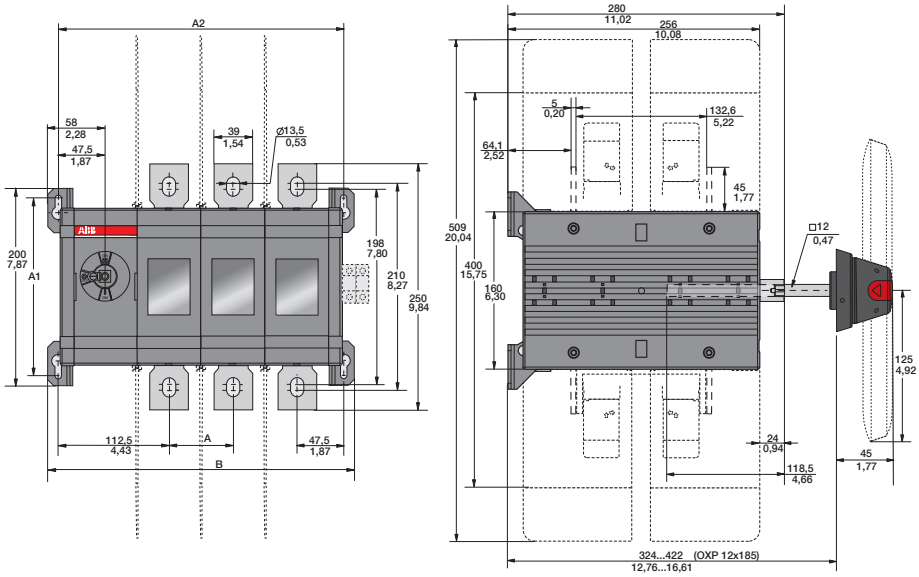

OT600U03/04CP

—

OT600_C_

[mm/pulg]	U03	U04
A	65/2,56	65/2,56
A1	180/7,09	180/7,09
A2	290/11,42	355/13,98
B	311/12,24	376/14,80

M00087/OT600U02-04C_ C /ES

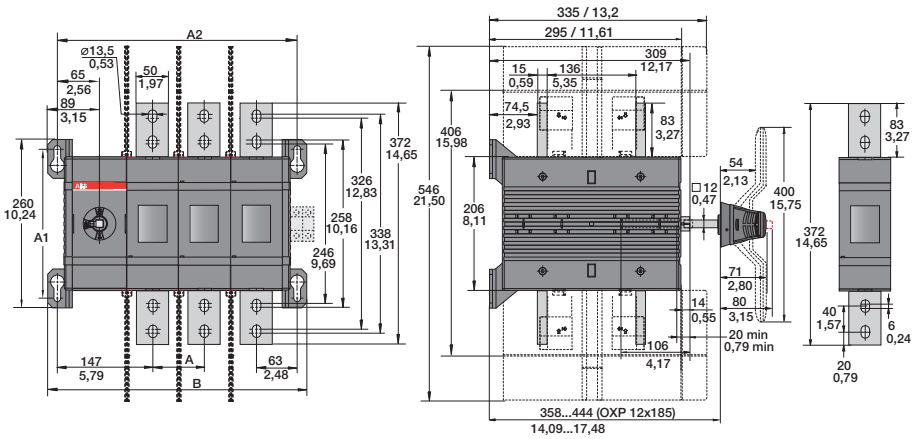

OT800U03/04CP

—

OT800_C_

[mm/pulg]	U03	U04
A	80/3,15	80/3,15
A1	230/9,06	230/9,06
A2	370/14,56	450/17,72
B	400/15,75	480/18,90

M00156/OT800-1200U_C-1 C /ES

Interruptores conmutadores manuales

Accesorios opcionales

OHRS2_

OHRS3_

OHBS9_

OHRS9_

OHBS11

OHBS12

Mandos tipo selector
No necesitan eje, montaje directo en la parte superior del conmutador.

Adecuado para los conmutadores	Color	Tipo	Código de pedido	Unidades/ tipo [uds]	Peso/ unidad [kg]
Bloqueable con candado en la posición 0					
OT16...80F_C	Negro	OHBS2/1	1SCA109090R1001	1	0,01
OT16...80F_C	Negro	OHBS2	1SCA109089R1001	10	0,01
OT16...80F_C	Rojo	OHRS2/1	1SCA108599R1001	1	0,01
OT16...80F_C	Rojo	OHRS2	1SCA108598R1001	10	0,01
OT16...80F_C	Negro	OHBS12/1	1SCA109094R1001	1	0,01
OT16...80F_C	Negro	OHBS12	1SCA108252R1001	10	0,01
OT16...80F_C	Rojo	OHRS12/1	1SCA109097R1001	1	0,01
OT16...80F_C	Rojo	OHRS12	1SCA108253R1001	10	0,01
OT100...125F_C	Negro	OHBS11/1	1SCA109093R1001	1	0,02
OT100...125F_C	Negro	OHBS11	1SCA109092R1001	10	0,02
No bloqueable					
OT16...80F_C	Negro	OHBS3/1	1SCA108319R1001	1	0,01
OT16...80F_C	Negro	OHBS3	1SCA108320R1001	10	0,01
OT16...80F_C	Rojo	OHRS3/1	1SCA108688R1001	1	0,01
OT16...80F_C	Rojo	OHRS3	1SCA108667R1001	10	0,01
OT100...125F_C	Negro	OHBS9/1	1SCA108689R1001	1	0,01
OT100...125F_C	Negro	OHBS9	1SCA108665R1001	10	0,01
OT100...125F_C	Rojo	OHRS9/1	1SCA108690R1001	1	0,01
OT100...125F_C	Rojo	OHRS9	1SCA108666R1001	10	0,01

Interruptores conmutadores manuales

Accesorios opcionales

OHBS2_

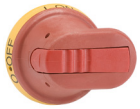
OHB45J6_

OHB65J6_

OHY125J12_

OHB274J12_

OHB200J12P_

OHB65J6E69

Mando tipo selector para montaje en puerta, indicación I-O-II
IP65, tipo Nema 1, 3R, 12. Bloqueable con candado en la posición O, máximo tres candados con diámetro del arco 5...8 mm (dos agujeros inferiores) y 5...6.3 mm (el agujero superior). Enclavamiento de puertas en la posición I y II, y cuando está bloqueado con candado en la posición O.

Adecuado para los conmutadores	Color	Diámetro del eje [mm]	Tipo	Código de pedido	Lote de entrega [uds]	Peso/ unidad [kg]
OT16...125F_C	Negro	6	OHBS2AJE011	1SCA105220R1001	1	0,07
OT16...125F_C	Rojo y amarillo	6	OHYS2AJE011	1SCA105301R1001	1	0,07

Mando tipo empuñadura, indicación I-O-II

Adecuado para los conmutadores	Color	Diámetro del eje [mm]	Tipo	Código de pedido	Lote de entrega [uds]	Peso/ unidad [kg]
Bloqueable con candado en todas las posiciones IP65, tipo Nema 1, 3R, 12. Enclavamiento de puertas en la posición I e II, y cuando está bloqueado con candado. Posibilidad de bloquear con candado con 3 candados, diámetro del arcoØ 5...10 mm.						
OT16...125F_C	Negro	6	OHB45J6E311	1SCA022817R2130	1	0,10
OT16...125F_C	Rojo y amarillo	6	OHY45J6E311	1SCA022817R2300	1	0,10
OT160...250_C	Negro	6	OHB65J6E311	1SCA022662R4730	1	0,12
OT315...400_C	Negro	12	OHB95J12E311	1SCA022779R2140	1	0,12
OT630...800_C	Negro	12	OHB125J12E311	1SCA022615R1730	1	0,14
OT1000...3200_C	Negro	12	OHB200J12PE311	1SCA104685R1001	1	0,40
Bloqueable con candado en la posición O IP65, tipo Nema 1, 3R, 12. Enclavamiento de puertas en la posición I e II, y cuando está bloqueado con candado. Posibilidad de bloquear con candado con 3 candados, diámetro del arco Ø 5...10 mm.						
OT16...125F_C	Negro	6	OHB45J6E011	1SCA022594R7110	1	0,10
OT16...125F_C	Rojo y amarillo	6	OHY45J6E011	1SCA022817R2210	1	0,10
OT160...250_C	Negro	6	OHB65J6E011	1SCA022383R2480	1	0,12
OT160...250_C	Rojo y amarillo	6	OHY65J6E011	1SCA022779R1840	1	0,12
OT315...400_C	Negro	12	OHB95J12E011	1SCA022621R0760	1	0,12
OT315...400_C	Rojo y amarillo	12	OHY95J12E011	1SCA022621R0920	1	0,12
OT630...800_C	Negro	12	OHB125J12E011	1SCA022589R3340	1	0,14
OT630...800_C	Rojo y amarillo	12	OHY125J12E011	1SCA022615R1650	1	0,14
OT1000...3200_C	Negro	12	OHB274J12E011	1SCA122306R1001	1	0,54
OT1000...3200_C	Negro	12	OHB200J12PE011	1SCA022873R4230	1	0,40
OT1000...3200_C	Rojo y amarillo	12	OHY200J12PE011	1SCA104686R1001	1	0,40
No bloqueable y sin enclavamiento de puerta IP65, ángulo de funcionamiento de 90°.						
OT160...250_CF	Negro	6	OHB65J6E69	1SCA112052R1001	1	0,12
OT315...400_CF	Negro	12	OHB95J12E69	1SCA112058R1001	1	0,12
OT630...800_CF	Negro	12	OHB145J12E69	1SCA112066R1001	1	0,14

Interruptores conmutadores manuales

Accesorios opcionales

OHB65J6E65

OHB95J12E65

OTV250ECK

OTV1000ECK

OTV1000ECLK

Mando tipo empuñadura para los tipos de transición cerrada, plástico, indicación I - I+II - II
IP65, ángulo de funcionamiento de 90°.

Mando no bloqueable y sin enclavamiento de puerta

Adecuado para los conmutadores	Color	Diámetro del eje [mm]	Tipo	Código de pedido	Lote de entrega [uds]	Peso/ unidad [kg]
OT160...250_CL	Negro	6	OHB65J6E65	1SCA112050R1001	1	0,12
OT315...400_CL	Negro	12	OHB95J12E65	1SCA112056R1001	1	0,12
OT630...800_CL	Negro	12	OHB145J12E65	1SCA112063R1001	1	0,14
OT1000...2500_CL	Negro	12	OHB200J12PE65	1SCA112078R1001	1	0,40

Mando tipo empuñadura, montaje directo, indicación I-O-II
Incluye un eje y una tapa del mecanismo. Los números de tipo y de pedido se refieren a una unidad.

Adecuado para los conmutadores	Color	Tipo	Código de pedido	Lote de entrega [uds]	Peso/ unidad [kg]
Bloqueable con tres candados en la posición 0					
OT160...250_C	Negro	OTV250ECK	1SCA022783R0090	1	0,08
OT315...400_C	Negro	OTV400ECK	1SCA022783R0170	1	0,26
OT630...800_C	Negro	OTV800ECK	1SCA022797R2470	1	0,30
OT1000...2500_C	Negro	OTV1000ECK	1SCA107481R1001	1	0,75
OTM40...125F_C*	Negro	OHB65D6CM	1SCA022807R9430	1	0,12

*Incluye un eje (sin tapa del mecanismo)

Mando no bloqueable, ángulo de funcionamiento de 90°

OT160...250_CF	Negro	OTV250ECFK	1SCA113141R1001	1	0,08
OT315...400_CF	Negro	OTV400ECFK	1SCA113147R1001	1	0,26
OT630...800_CF	Negro	OTV800ECFK	1SCA113151R1001	1	0,30

Mando de plástico para los tipos de transición cerrada, montaje directo, indicación I - I+II - II
Incluye un eje y una tapa del mecanismo. Los números de tipo y de pedido se refieren a una unidad.

Mando no bloqueable, ángulo de funcionamiento de 90°.

Adecuado para los conmutadores	Color	Tipo	Código de pedido	Lote de entrega [uds]	Peso/ unidad [kg]
OT160...250_CL	Negro	OTV250ECLK	1SCA113137R1001	1	0,08
OT315...400_CL	Negro	OTV400ECLK	1SCA113143R1001	1	0,26
OT630...800_CL	Negro	OTV800ECLK	1SCA113148R1001	1	0,30
OT1000...2500_CL	Negro	OTV1000ECLK	1SCA113152R1001	1	0,75

Interruptores conmutadores manuales

Accesorios opcionales

Mandos de plástico

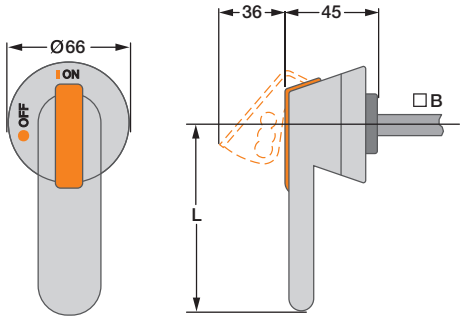

Tipo de mando	Longitud del mando L [mm]	Eje B [mm]
OH_45J6E_	45	6
OH_65J6E_	65	6
OH_95J12E_	95	12
OH_125J12E_	125	12
OH_145J12E_	145	12
OH_175J12E_	175	12
OH_200J12E_	200	12
OH_275J12E_	275	12

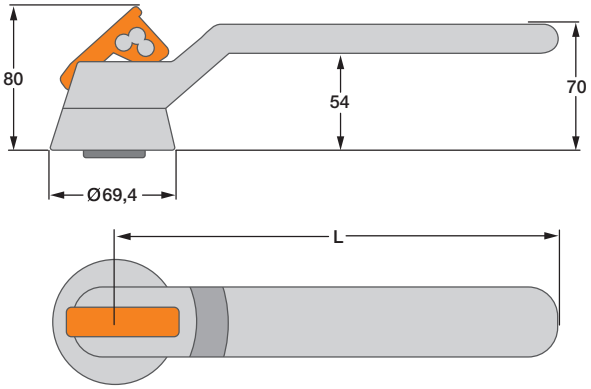

Tipo de mando	L [mm]
OH_274J12	274

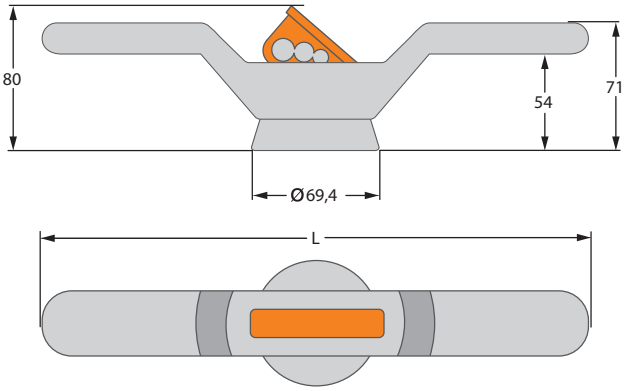

Tipo de mando	L [mm]
OHB150J12P	300
OHB200J12P	400

Taladros en puerta para mandos OH_

Válido para conmutadores hasta 125 A

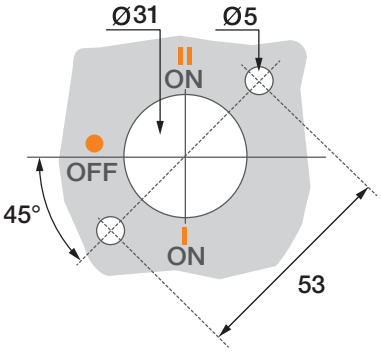

Válido para conmutadores de 200 a 800 A

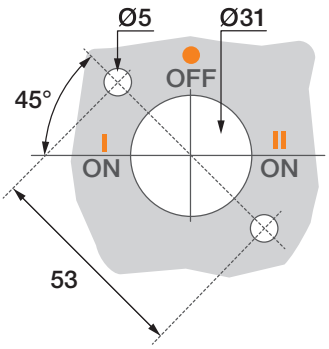

Válido para conmutadores de 1000 A y más (mandos OHB)

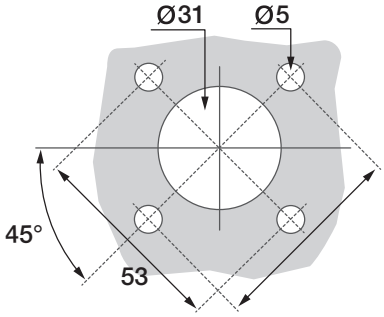

Interruptores conmutadores manuales

Accesorios opcionales

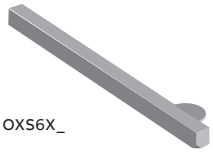

OXS6X_

OXP6X_

OXP12X

Ejes para mandos selectores

Diámetro del eje 6 mm

Para los conmutadores	Longitud [mm]	Tipo	Código de pedido	Lote de entrega [uds]	Peso/ unidad [kg]
OT16...125F_C	85	OXS6X85	1SCA101647R1001	10	0,03
	105	OXS6X105	1SCA108043R1001	10	0,03
	120	OXS6X120	1SCA101654R1001	10	0,04
	130	OXS6X130	1SCA101655R1001	10	0,04

Ejes para mandos tipo empuñadura

Para los conmutadores	Longitud [mm]	Tipo	Código de pedido	Lote de entrega [uds]	Peso/ unidad [kg]
Diámetro del eje 6 mm					
OT16...125F_C	150	OXP6X150	1SCA022295R5600	10	0,05
	170	OXP6X170	1SCA108224R1001	10	0,05
	265	OXP6X265	1SCA108225R1001	10	0,08
	400	OXP6X400	1SCA108226R1001	10	0,12
Diámetro del eje 6 mm					
OT160...250_C	90	OXP6X90	1SCA022064R1180	10	0,03
	130	OXP6X130	1SCA022057R0570	10	0,04
	161	OXP6X161	1SCA022067R1760	10	0,05
	210	OXP6X210	1SCA022295R6080	10	0,06
	290	OXP6X290	1SCA022042R6370	10	0,08
	360	OXP6X360	1SCA022042R6530	10	0,11
Diámetro del eje 6/12 mm (eje convertible de 6 mm a 12 mm)					
OT160...250E	161	OXP6/12x161C	1SCA111724R1001	1	0,05
Diámetro del eje 12 mm					
OT315...400_C	107	OXP12X107	1SCA022029R9750	1	0,12
	148	OXP12X148	1SCA022658R5570	1	0,17
	166	OXP12X166	1SCA022325R7100	1	0,20
	185	OXP12X185	1SCA022325R6710	1	0,22
	250	OXP12X250	1SCA022325R6980	1	0,29
	280	OXP12X280	1SCA022137R5140	1	0,33
	325	OXP12X325	1SCA022042R5810	1	0,38
	395	OXP12X395	1SCA022042R5990	1	0,46
	465	OXP12X465	1SCA022042R6020	1	0,54
OT630...800_C	148	OXP12X148	1SCA022658R5570	1	0,17
	185	OXP12X185	1SCA022325R6710	1	0,22
	250	OXP12X250	1SCA022325R6980	1	0,29
	325	OXP12X325	1SCA022042R5810	1	0,38
	395	OXP12X395	1SCA022042R5990	1	0,46
	465	OXP12X465	1SCA022042R6020	1	0,54
OT1000...3200	166	OXP12X166	1SCA022325R7100	1	0,20
	185	OXP12X185	1SCA022325R6710	1	0,23
	250	OXP12X250	1SCA022325R6980	1	0,29
	325	OXP12X325	1SCA022042R5810	1	0,38
	395	OXP12X395	1SCA022042R5990	1	0,46
	465	OXP12X465	1SCA022042R6020	1	0,54

Interruptores conmutadores manuales

Accesorios opcionales

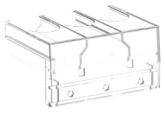

OTS_T3

OTS_T1

Cubrebornes, plástico transparente
Montaje enchufable en los conmutadores, IP20. Para cubrir completamente un interruptor conmutador de 3 polos se usan cuatro cubrebornes de 3 polos.

Adecuado para los conmutadores	Tipo	Código de pedido	Lote de entrega [uds]	Peso/ unidad [kg]
Para conmutadores de tres polos				
OT16...40F_C	OTS40T3	1SCA105317R1001	10	0,01
OT63...80F_C	OTS63T3	1SCA022353R6750	10	0,01
OT100...125F_C	OTS125T3	1SCA022379R9680	10	0,01
Para el cuarto polo				
OTPS40FPN1	OTS40T1	1SCA105314R1001	10	0,01
OTPS40FPN2	OTS40T1	1SCA105314R1001	10	0,01
OTPS80FP	OTS63T1	1SCA022353R6910	10	0,01
OTPS60FP, OTPS125FP	OTS125T1	1SCA022379R9760	10	0,01

OTS_L_

OTS_S_

Cubrebornes, plástico gris
Montaje enchufable en los conmutadores, IP 20. Un kit consta de tres o cuatro cubrebornes que pueden utilizarse en ambos lados del interruptor conmutador. Adecuado para el conmutador superior. Cubrebornes transparentes para OT_160...2500 disponibles a petición; sustituya la letra “G” por una “T”.

Adecuado para los conmutadores	N.° de polos	Descripción	Tipo	Código de pedido	Unidades/ tipo [uds]	Peso/ unidad [kg]
OT_160...250_C	3	Tipo largo	OTS250G1L/3	1SCA022731R8150	3	0,09
OT_160...250_C	3	Tipo corto	OTS250G1S/3	1SCA022731R8310	3	0,06
OT_160...250_C	4	Tipo largo	OTS250G1L/4	1SCA022731R8230	4	0,12
OT_160...250_C	4	Tipo corto	OTS250G1S/4	1SCA022731R8400	4	0,08
OT_315...400_C	3	Tipo largo	OTS400G1L/3	1SCA022736R8840	3	0,15
OT_315...400_C	3	Tipo corto	OTS400G1S/3	1SCA022736R9060	3	0,09
OT_315...400_C	4	Tipo largo	OTS400G1L/4	1SCA022736R9490	4	0,20
OT_315...400_C	4	Tipo corto	OTS400G1S/4	1SCA022736R9650	4	0,12
OT_600...800_C	3	Tipo largo	OTS800G1L/3	1SCA022776R7890	3	0,32
OT_600...800_C	3	Tipo corto	OTS800G1S/3	1SCA022776R8190	3	0,17
OT_600...800_C	4	Tipo largo	OTS800G1L/4	1SCA022776R7970	4	0,42
OT_600...800_C	4	Tipo corto	OTS800G1S/4	1SCA022776R8270	4	0,26
OT_1000...1600_C	3	Tipo largo	OTS1600G1L/3	1SCA022871R9510	3	0,64
OT_1000...1600_C	3	Tipo corto	OTS1600G1S/3	1SCA022871R9600	3	0,37
OT_1000...1600_C	4	Tipo largo	OTS1600G1L/4	1SCA022871R9780	4	0,85
OT_1000...1600_C	4	Tipo corto	OTS1600G1S/4	1SCA022871R9860	4	0,49
OT_2000...2500_C	3	Tipo largo	OTS2500G1L/3	1SCA107261R1001	3	0,77
OT_2000...2500_C	3	Tipo corto	OTS2500G1S/3	1SCA107260R1001	3	0,47
OT_2000...2500_C	4	Tipo largo	OTS2500G1L/4	1SCA107262R1001	4	1,00
OT_2000...2500_C	4	Tipo corto	OTS2500G1S/4	1SCA107271R1001	4	0,61
OT3200_C	3	Tipo largo	OTS4000G1L/3	1SCA129042R1001	3	1,20
OT3200_C	3	Tipo corto	OTS4000G1S/3	1SCA129044R1001	3	1,00
OT3200_C	4	Tipo largo	OTS4000G1L/4	1SCA129043R1001	4	1,40
OT3200_C	4	Tipo corto	OTS4000G1S/4	1SCA129045R1001	4	1,60

Interruptores conmutadores manuales

Accesorios opcionales

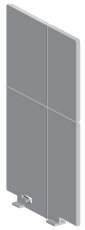

OTB_

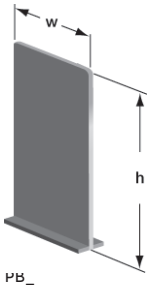

PB_

Separadores de fases

Los separadores de fases diseñados para los interruptores Tmax T4-T5 de ABB también pueden usarse para los interruptores conmutadores OT_160...800. Los interruptores conmutadores de 3 polos necesitan 8 separadores y los de 4 polos, 12 separadores para que la protección sea completa.

Adecuado para los conmutadores	N.º de polos	Altura h [mm]	Anchura de corte W del separador de fases [mm]	Tipo	Código de pedido	Unidades/ tipo [uds]
OT_160...250E_C	3	100	55	PB100 bajo	1SDA054970R1	4
OT_160...250E_C	3	200	55	PB200 alto	1SDA054972R1	4
OT_160...250E_C	4	100	55	PB100 bajo	1SDA054971R1	6
OT_160...250E_C	4	200	55	PB200 alto	1SDA054973R1	6
OT_315...400E_C	3	100	67	PB100 bajo	1SDA054970R1	4
OT_315...400E_C	3	200	67	PB200 alto	1SDA054972R1	4
OT_315...400E_C	4	100	67	PB100 bajo	1SDA054971R1	6
OT_315...400E_C	4	200	67	PB200 alto	1SDA054973R1	6
OT_600...800E_C	3	100	90	PB100 bajo	1SDA054970R1	4
OT_600...800E_C	3	200	90	PB200 alto	1SDA054972R1	4
OT_600...800E_C	4	100	90	PB100 bajo	1SDA054971R1	6
OT_600...800E_C	4	200	90	PB200 alto	1SDA054973R1	6

Interruptores conmutadores manuales

Accesorios opcionales

OZXT1

OZXT2...3

OZXB2L

OZXB7L

OZXB9

Conjuntos de adaptadores de terminal para cables de Al y Cu, versiones aisladas

Adecuado para los conmutadores	Sección de cable [mm²]	Tipo	Código de pedido	Unidades/ tipo [uds]	Peso/ unidad [kg]
OT63...125F_	16...50 Al/2,5...50 Cu	OZXT1	1SCA022469R6310	3	0,06
OT100...125F_	16...120 Al/Cu	OZXT2	1SCA022620R7200	3	0,21
OT100...125F_	2 x (16...50) Al/Cu	OZXT3	1SCA022639R0720	3	0,21
OTM40...125F_	16...50 Al/2,5...50 Cu	OZXT1	1SCA022469R6310	3	0,06

Conjuntos de adaptadores de terminal para cables de Al y Cu

Adecuado para los conmutadores	Sección de cable [mm²]	Cubrebornes adecuado	Tipo	Código de pedido	Unidades/ tipo [uds]	Lote de entrega [uds]	Peso/ unidad [kg]
OT100...125F_	10...70		OZXL1	1SCA022439R6770	3	1	0,14
OT_160...250E_C	10...70	OTS250_L	OZXB1L	1SCA022169R2030	3	1	0,15
OT_160...250E_C	10...70	OTS250_L	OZXB1L/1	1SCA022194R0030	1	50	0,05
OT_160...250E_C	25...120	OZXB2K	OZXB2	1SCA022119R7610	3	1	0,34
OT_160...250E_C	25...120	OZXB2K	OZXB2/1	1SCA022194R0200	1	50	0,12
OT_160...250E_C	25...120	OZXB2K	OZXB2L	1SCA022158R7750	3	1	0,43
OT_160...250E_C	25...120	OZXB2K	OZXB2L/1	1SCA022194R0460	1	50	0,15
OT_160...250E_C	95...185	OTS250_L	OZXB8	1SCA022744R1510	3	1	0,50
OT_160...250E_C	95...185	OTS250_L	OZXB8/1	1SCA022744R1600	1	20	0,15
OT_160...250E_C	95...240	OTS250_L	OZXB9	1SCA022750R3210	3	1	0,50
OT_160...250E_C	95...240	OTS250_L	OZXB9/1	1SCA022750R3300	1	20	0,15
OT_315...400E_C	25...120	OZXB2K	OZXB2L	1SCA022158R7750	3	1	0,43
OT_315...400E_C	25...120	OZXB2K	OZXB2L/1	1SCA022194R0460	1	50	0,15
OT_315...400E_C	70...185	OZXB3K	OZXB3	1SCA022136R8100	3	1	1,28
OT_315...400E_C	70...185	OZXB3K	OZXB3/1	1SCA022194R0620	1	20	0,43
OT_315...400E_C	2 x (70...185)	OZXB3K	OZXB4	1SCA022137R4760	3	1	1,71
OT_315...400E_C	2 x (70...185)	OZXB3K	OZXB4/1	1SCA022194R0890	1	20	0,57
OT_315...400E_C	120...240	OZXB5K	OZXB7	1SCA022185R0040	3	1	1,00
OT_315...400E_C	120...240	OZXB5K	OZXB7/1	1SCA022194R1430	1	20	0,34
OT_315...400E_C	120...240	OZXB5K	OZXB7L	1SCA022185R7130	3	1	1,17
OT_315...400E_C	120...240	OZXB5K	OZXB7L/1	1SCA022194R1600	1	20	0,40
OT_315...400E_C	95...185	OTS400_L	OZXB8	1SCA022744R1510	3	1	0,50
OT_315...400E_C	95...185	OTS400_L	OZXB8/1	1SCA022744R1600	1	20	0,15
OT_315...400E_C	95...240	OTS400_L	OZXB9	1SCA022750R3210	3	1	0,50
OT_315...400E_C	95...240	OTS400_L	OZXB9/1	1SCA022750R3300	1	20	0,15

Interruptores conmutadores manuales

Accesorios opcionales

OTZC13...34

OTZC43...44
OTZC53...54

Puentes metálicos
Los puentes metálicos proporcionan una conexión en paralelo de los terminales del interruptor.

Adecuado para los conmutadores	N.º de polos	Tipo	Código de pedido	Unidades/ tipo [uds]	Peso/ unidad [kg]
OT_160...250_C	3	OTZC13	1SCA022767R6910	3	0,6
OT_160...250_C	4	OTZC14	1SCA022767R7040	4	0,8
OT_315...400_C	3	OTZC23	1SCA022767R7120	3	0,6
OT_315...400_C	4	OTZC24	1SCA022767R7210	4	0,8
OT_600_C...800E_C	3	OTZC33	1SCA022785R7020	3	1,0
OT_600_C...800E_C	4	OTZC34	1SCA022785R7110	4	1,3
OT_1000...1250E_C	3	OTZC43	1SCA022868R0710	3	4,2
OT_1000...1250E_C	4	OTZC44	1SCA022868R0800	4	5,6
OT800U_, OT_1600E_C	3	OTZC53	1SCA022868R0980	3	5,6
OT800U_, OT_1600E_C	4	OTZC54	1SCA022868R1010	4	7,4
OT_2000...2500E_C	3	OTZC63	1SCA022868R1100	3	10,8
OT_2000...2500E_C	4	OTZC64	1SCA022868R1360	4	14,5
OT_3200E_C	3	OTZC73	1SCA128843R1001	3	14,1
OT_3200E_C	4	OTZC74	1SCA128844R1001	4	18,7

OTZR_

Puentes de inversión
Para invertir las fases del conmutador mediante puentes metálicos.
El kit incluye dos puentes de inversión de fase. Los puentes metálicos que falten deben pedirse por separado, consulte arriba.

Adecuado para los conmutadores	Tipo	Código de pedido	Unidades/ tipo [uds]	Peso/ unidad [kg]
OT_160...250_C	OTZR1	1SCA100352R1001	2	0,3
OT_315...400_C	OTZR2	1SCA104647R1001	2	0,3
OT_600_C...800E_C	OTZR3	1SCA100355R1001	2	0,4

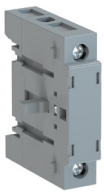
OTPS40F

Cuartos polos para OT16...125F
Montaje enchufable en el lado izquierdo o derecho de los conmutadores, IP20.
Funcionamiento simultáneo con polos de potencia. Los números de tipo y de pedido se refieren a una unidad.

Adecuado para los conmutadores	Corriente asignada, hasta 415 V AC-21A/ AC-22A/AC-23A I[A]	Tipo	Código de pedido	Lote de entrega [uds]	Peso/ unidad [kg]
OT16...40F_C	40/40/23	OTPS40FPN1[1)]	1SCA105001R1001	10	0,03
OT16...40F_C	40/40/23	OTPS40FPN2[2)]	1SCA105000R1001	10	0,03
OT63...80F_C	80/80/75	OTPS80FP	1SCA105461R1001	10	0,06
OT100...125F_C	125/125/90	OTPS125FP	1SCA105099R1001	10	0,14

1) Instalación en el lado izquierdo
2) Instalación en el lado derecho

Interruptores conmutadores manuales

Accesorios opcionales

OA1G01
OA7G10

OA1G10
OA8G01

OA2G11

Bloques de contactos auxiliares para OT16...125F
Montaje enchufable en el conmutador, IP 20, máx. 2 bloques/lado.
I_{th} = 16 A, adecuado para secciones de cable máx. 2 x 2,5 mm².
Acción simultánea con los contactos principales.

Adecuado para los conmutadores	Funciones de contacto	Lado de instalación	Tipo	Código de pedido	Lote de entrega [uds]	Peso/ unidad [kg]
OT_16...125F_C	1NO	Derecho	OA1G10	1SCA022353R4970	10	0,03
OT_16...125F_C	1NC	Derecho	OA8G01	1SCA022744R2240	10	0,03
OT_16...125F_C	1NO	Izquierdo	OA7G10	1SCA022673R1140	10	0,03
OT_16...125F_C	1NC	Izquierdo	OA1G01	1SCA022353R4890	10	0,03
OT63...125F3C	1NO+1NC	Ambos	OA2G11[1)]	1SCA022379R8100	10	0,03

1) No puede montarse en interruptores conmutadores de 4 polos

Bloques de contactos auxiliares para OT160... 3200
Montaje en el lado derecho del conmutador: Máx. 4 bloques de contactos auxiliares/conmutador (8 bloques en total). Los tipos _AU tienen contactos chapados en oro para entornos difíciles y tensiones de servicio bajas. Acción simultánea con los contactos principales, IP20.

Adecuado para los conmutadores	Funciones de contacto	Lado de instalación	Tipo	Código de pedido	Lote de entrega [uds]	Peso/ unidad [kg]
OT_160...3200_	1NO	Derecho	OA1G10	1SCA022353R4970	10	0,03
OT_160...3200_	1NC	Derecho	OA3G01	1SCA022456R7410	10	0,03
OT_160...3200_	1NO	Derecho	OA1G10AU	1SCA022436R7910	10	0,03
OT_160...3200_	1NC	Derecho	OA3G01AU	1SCA022819R5260	10	0,03

Contactos auxiliares
Datos técnicos para los contactos auxiliares conforme a IEC 60947-5-1, para OA1G_, OA2G_, OA3G_, OA7G_, OA8G_

AC15		DC12			DC13	
U_e/[V]	I_e/[A]	U_e/[V]	I_e/[A]	P/[W]	I_e/[A]	P/[W]
230	6	24	10	240	2	50
400	4	72	4	290	0,8	60
415	4	125	2	250	0,55	70
690	2	250	0,55	140	0,27	70
		440	0,1	44		

Tablas de funciones

Tabla de funciones de los contactos auxiliares OT160...3200, OT160...800_Y y OTM160...2500 / conmutador I (máx. 2+2)

Posición del mando	Contactos principales	OA1G10 NO	OA3G01 NC
I	cerrado	cerrado	abierto
0	abierto	abierto	cerrado
II	cerrado	abierto	cerrado

Tabla de funciones de los contactos auxiliares OT160...3200, OT160...800_Y y OTM160...2500 / conmutador II (máx. 2+2)

Posición del mando	Contactos principales	OA1G10 NO	OA3G01 NC
I	cerrado	abierto	cerrado
0	abierto	abierto	cerrado
II	cerrado	cerrado	abierto

Interruptores conmutadores motorizados
Transición abierta de 40 a 3200 Amperios

Los interruptores conmutadores motorizados de ABB son adecuados para el funcionamiento remoto y garantizan una transferencia de carga fiable en cualquier circunstancia.

Índice

48–50 Introducción a los interruptores conmutadores motorizados
48 Información general
49 Gama de productos
50 Nomenclatura

52–57 Datos técnicos
52 OTM16...125_C
54 OTM160...800_C
56 OTM1000...3200_C

58–59 Datos técnicos del motor
58 OTM40…125_C
59 OTM160… 3200_C

60–67 Códigos de pedido
60 OTM40...125_CMA
62 OTM160...3200_CM

68–71 Dimensiones
68 Interruptores conmutadores motorizados

72–81 Accesorios opcionales
72 Mandos y clip para alojar el mando
73 Cubrebornes
74 Separadores de fases
74 Adaptadores de terminal
75 Puentes metálicos
76 Conectores de detección de tensión
76 Puentes metálicos
77 Contactos auxiliares
78 Unidades de control automático y accesorios relacionados
80 Fuentes de alimentación dual

Interruptores conmutadores motorizados

Alimentación ininterrumpida con funcionalidad motorizada

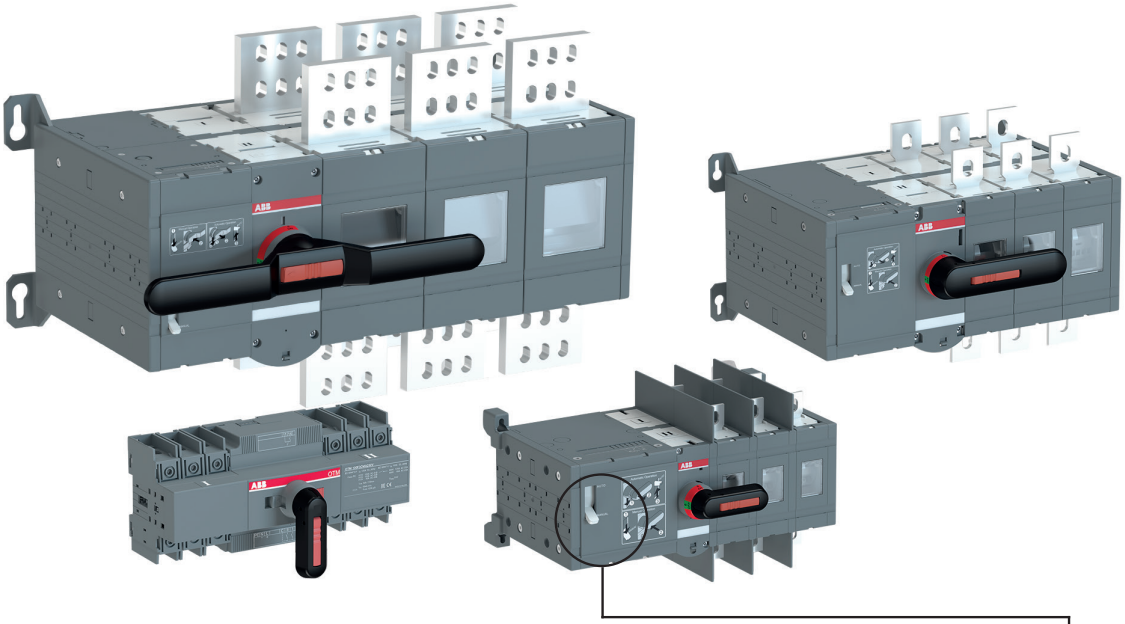

ABB ofrece un amplio abanico de interruptores conmutadores motorizados de transición abierta desde 40 a 3200 Amperios. El nuevo diseño de los conmutadores motorizados de ABB incluyen una nueva cubierta con instrucciones de operación y una motorización con un rendimiento mejorado.

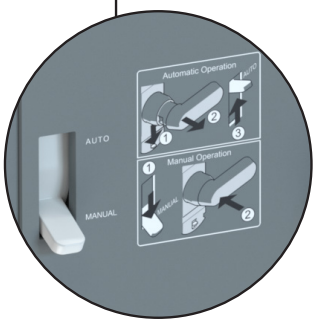

Alto nivel de rendimiento
Garantizamos el rendimiento más alto para su aplicación. ABB garantiza la durabilidad de la solución testeando sus equipos según IEC 60947-6-1 con requerimientos de durabilidad, con todas aquellas aplicaciones de conmutación en las que el interruptor debe ser accionado remotamente.

Tiempo reducido de instalación
Los interruptores conmutadores motorizados de ABB son rápidos y fáciles de instalar. Los conectores de detección de tensión se han diseñado para ahorrar tiempo, ya que no es necesario taladrar agujeros en los embarrados (consulte la página 78 para ver los accesorios pertinentes). Además, los cables de control y de alimentación se atornillan, lo que proporciona una conexión segura que permanece fija incluso durante el transporte.

Seguridad y fiabilidad
Nuestros conmutadores están dotados de una gran variedad de características de seguridad como, por ejemplo, el bloqueo mecánico, que garantiza el aislamiento de las dos fuentes de alimentación. De este modo se elimina el riesgo de cortocircuito entre ellas. También se incluye un mando manual para operar el interruptor conmutador localmente en caso de emergencia.

Diseño que ahorra espacio
ABB ofrece componentes la solución más compacta y rentable para cualquier tipo de instalación. Nuestros conmutadores motorizados son por término medio un 20 % más pequeños que otros productos similares del mercado.

Interruptores conmutadores motorizados

Transición abierta de 40 a 2500 Amperios

Interruptores conmutadores motorizados de 40 - 125 A

Tipos	OTM40F_C					OTM63F_C OTM80F_C OTM100F_C OTM125F_C				
I_{th} /A	40	63	80	115	125	40	63	80	115	125
I_e /AC-22A, < 415 V	40	63	80	100	125	40	63	80	100	125
I_e /AC-23A, < 415 V	40	63	80	80	90	40	63	80	80	90

Funcionamiento motor, interruptores conmutadores de 160 - 800 A

Tipos	OTM160E_C OTM200E_C OTM250E_C			OTM160E_WC OTM200E_WC OTM250E_WC			OTM315E_C OTM400E_C		OTM630E_C OTM800E_C	
I_{th} /A	160	200	250	160	200	250	315	400	630	800
I_e /AC-22A, < 415 V	160	200	250	160	200	250	315	400	630	800
I_e /AC-23A, < 415 V	160	200	250	160	200	250	315	400	630	800
I_e /AC-31B, < 415 V	160	200	250	160	200	250	315	400	650	720

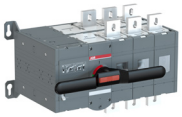

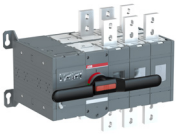

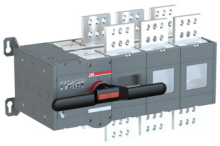

Funcionamiento motor, interruptores conmutadores de 1000 - 3200 A

Tipos	OTM1000E_C OTM1250E_C		OTM1600E_C	OTM2000E_C OTM2500E_C OTM3200E_C		
I_{th} /A	1000	1250	1600	2000	2500	3200
I_e /AC-22A, < 415 V	1000	1250	1600			
I_e /AC-21B, < 415 V				2000	2500	3200
I_e/AC-31B, < 415 V	1000	1250	1600			

Interruptores conmutadores motorizados

Nomenclatura

Códigos tipo

El sistema sencillo de nomenclatura permite ver el tipo, el amperaje, la clasificación estándar y el número de polos del producto, todo a primera vista.

Explicación de los tipos OTM40... 125_C

Opción:	OTM125	F	3	C	M	A	230	V
Posición:	1	2	3	4	5	6	7	8

1	**Marca y tamaño del interruptor / amperaje**
2	**IEC**
3	**Número de polos:**
	3: 3 polos
	4: 4 polos
4	**Interruptor conmutador: Operación I-0-II**
5	**Control remoto**
6	**Funcionamiento automático disponible con la unidad de control OMD** (controlador no incluido en el suministro)
7	**Tensión para accionamiento motorizado**
	230: 110...240 V CA/CC
	24: 24 V CA/CC
8	**Tipo de tensión del motor**
	V=CA/CC

Explicación de los tipos OTM160...2500_C

Opción:	OTM250	E	3	C	M	230	C
Posición:	1	2	3	4	5	6	7

1	**Marca y tamaño del interruptor / amperaje**
2	**IEC**
3	**Número de polos:**
	2: 2 polos
	3: 3 polos
	4: 4 polos
4	**Interruptor conmutador: Operación I-0-II**
5	**Interruptor conmutador motorizado**
6	**Tensión para accionamiento motorizado**
	230: 220...240 V CA [1)]
	110: 110...125 V CA/CC
	48: 48 V CA/CC
	24: 24 V CA/CC
7	**Tipo de tensión del motor**
	V: CA/CC
	C: CA
	D: CC

1) Versiones de 2 polos, tensión del motor Ue 220...240 V CA/CC

Interruptores conmutadores motorizados

Datos técnicos de OTM40...125_C

Interruptores conmutadores motorizados

Datos conforme a IEC 60947-3			
Tensión asignada de aislamiento y tensión asignada de empleo CA 20/CC 20		Grado de contaminación 3	V
Rigidez dieléctrica		50 Hz 1 min.	kV
Tensión asignada soportada a impulsos			kV
Corriente asignada térmica y corriente asignada de empleo CA 20/CC 20	/ ambiente 40 °C	Al aire libre	A
	/ ambiente 40 °C	En carcasa	A
	/ ambiente 60°C	En carcasa	A
Sección mínima del conductor		Cu	mm^2
Corriente asignada de empleo, AC-21A		hasta 500 V	A
		690 V	A
Corriente asignada de empleo, AC-22A		hasta 500 V	A
		690 V	A
Corriente asignada de empleo, AC-23A		hasta 415 V	A
		500 V	A
		690 V	A
Corriente asignada de empleo / polos en serie, DC-21A		hasta 48 V	A
		110 V	A
		220 V	A
Corriente asignada de empleo / polos en serie, DC-22A		hasta 48 V	A
		110 V	A
		220 V	A
Corriente asignada de empleo / polos en serie, DC-23A		hasta 48 V	A
		110 V	A
		220 V	A
Corriente asignada de empleo, AC-23A[1]		230 V	kW
Las características asignadas de kW son correctas para motores asincrónicos estándar de 1500 rpm trifásicos		400 V	kW
		415 V	kW
		500 V	kW
		690 V	kW
Poder asignado de corte en la categoría AC-23		hasta 415 V	A
		500 V	A
		690 V	A
Corriente asignada de cortocircuito condicional I_p (rms) y valor (pico) de corriente de corte limitada máxima permitida $\hat{i}_c$ correspondiente. La corriente de corte limitada $\hat{i}_c$ se refiere a los valores que hacen constar los fabricantes de fusibles (test monofásico conforme a IEC60269).	I_p (rms) 50 kA, 415 V	$\hat{i}_c$ (pico)	kA
	Tamaño máx. de fusible OFA_	gG/aM	A/A
	I_p (rms) 18 kA, 690 V	$\hat{i}_c$ (pico)	kA
	Tamaño máx. de fusible OFA_	gG	A
	I_p (rms) 50 kA, 690 V	$\hat{i}_c$ (pico)	kA
	Tamaño máx. de fusible OFA_	gG/aM	A/A
Corriente asignada de corta duración admisible	I_{cw} (rms)	690 V 1 s	kA
Poder asignado de corte de corta duración[2]	I_{cm} (pico)	690 V	kA
Pérdida energética / polo	Con corriente asignada		W
Durabilidad mecánica	Número de ciclos de maniobras[3]		Ciclos
Tamaño de cable	Tamaño del cable de cobre adecuado para adaptadores de terminal		mm^2
			AWG
Par de apriete de terminales	Requiere par de contratorsión		Nm
Par de accionamiento	Conmutadores de 3 polos		Nm
Peso sin accesorios	Conmutador de 3 polos		kg
	Conmutador de 4 polos		kg
Datos conforme a IEC 60947-6-1			
Clase de equipo			
Corriente asignada de corta duración admisible	I_{cw} (rms)	690 V 0,1 s	kA
Corriente de cortocircuito condicional	I_{cc} (rms)	415 V	kA
Características asignadas de los fusibles correspondientes	Fusible gG/aM	415 V	A
Corriente asignada de empleo, AC-31B		hasta 415 V	A
Corriente asignada de empleo, AC-32B		hasta 415 V	A
Corriente asignada de empleo, AC-33B		hasta 415 V	A

1) Estos valores se proporcionan como orientación y pueden variar según el fabricante del motor
2) Duración del cortocircuito > 50 ms, sin protección de fusible
3) Ciclo de maniobras: O - I - O - II - O

Tamaño del interruptor				
OTM40_	**OTM63_**	**OTM80_**	**OTM100_**	**OTM125_**
800	800	800	800	800
6	6	6	6	6
8	8	8	8	8
40	63	80	115	125
40	63	80	115	125
32	50	63	80	100
10	16	25	35	50
40	63	80	100	125
40	63	80	100	125
40	63	80	100	125
40	63	80	100	125
40	63	80	80	90
40	60	60	60	70
40	40	40	40	50
40/1	63/1	80/1	100/1	125/1
40/2	63/2	80/2	100/2	125/2
40/4	63/4	80/4	100/4	100/4
40/1	63/1	80/1	100/1	125/1
40/2	63/2	80/2	100/2	125/2
40/4	63/4	80/4	80/4	80/4
40/1	63/1	80/1	100/1	125/1
40/2	63/2	80/2	100/2	125/2
40/4	63/4	63/4	63/4	63/4
7,5	15	22	22	22
18,5	30	37	37	45
18,5	30	37	37	45
22	37	37	37	45
37	37	37	37	45
320	504	640	640	720
320	480	480	480	560
320	320	320	320	400
16,5	16,5	16,5	16,5	16,5
125/125	125/125	125/125	125/125	125/125
11	11	11	11	11
125	125	125	125	125
10	10	10	10	10
63/63	63/63	63/63	63/63	63/63
2,5	2,5	2,5	2,5	2,5
3,6	3,6	3,6	3,6	3,6
1,6	2,8	3,5	4,0	6,3
10.000	10.000	10.000	10.000	10.000
2,5-25/2 × 2,5-16	10-70	10-70	10-70	10-70
14-4/2 × 14-6	8-00	8-00	8-00	8-00
6	6	6	6	6
5	5	5	5	5
1,37	1,37	1,37	1,37	1,37
1,60	1,60	1,60	1,60	1,60

Ordenador	Ordenador	Ordenador	Ordenador	Ordenador
5	5	5	5	5
50	50	50	50	50
125	125	125	125	125
40	63	80	100	125
40	63	80	100	125
40	63	80	80	80

Interruptores conmutadores motorizados

Datos técnicos de OTM160...800_C

Interruptores conmutadores motorizados

Datos conforme a IEC 60947-3			
Tensión asignada de aislamiento y tensión asignada de empleo CA 20/CC 20[1]		Grado de contaminación 3[2]	V
Rigidez dieléctrica		50 Hz 1 min.	kV
Tensión asignada soportada a impulsos[3]			kV
Corriente asignada térmica y corriente asignada de empleo CA 20/CC 20	/ ambiente 40 °C	Al aire libre	A
	/ ambiente 40 °C	En carcasa	A
Sección mínima del conductor		Cu	mm^2
Corriente asignada de empleo, AC-21A		hasta 500 V	A
		690 V	A
Corriente asignada de empleo, AC-22A		hasta 500 V	A
		690 V	A
Corriente asignada de empleo, AC-23A		hasta 415 V	A
		440 V	A
		500 V	A
		690 V	A
Corriente asignada de empleo/polos en serie, DC-21A[6]		≤ 110 V	A
		220 V	A
		440 V	A
		660 V	A
Corriente asignada de empleo, AC-23A[2]		230 V	kW
Las características asignadas de kW son correctas para motores asincrónicos estándar de 1500 rpm trifásicos		400 V	kW
		415 V	kW
		500 V	kW
		690 V	kW
Poder asignado de corte en la categoría AC-23		hasta 415 V	A
		500 V	A
		690 V	A
Corriente asignada de cortocircuito condicional I_p (rms) y valor (pico) de corriente de corte limitada $\hat{i}_c$. La corriente de corte limitada $\hat{i}_c$ se refiere a los valores que hacen constar los fabricantes de fusibles (test monofásico conforme a IEC60269).	I_p (rms) 80 kA, 415 V	$\hat{i}_c$ (pico)	kA
	Tamaño máx. de fusible OFA_	gG/aM	A/A
	I_p (rms) 100 kA, 500 V	$\hat{i}_c$ (pico)	kA
	Tamaño máx. de fusible OFA_	gG/aM	A
	I_p (rms) 80 kA, 690 V	$\hat{i}_c$ (pico)	kA
	Tamaño máx. de fusible OFA_	gG/aM	A
Corriente asignada de corta duración admisible	I_{cw} (rms)	690 V 0,15 s	kA
		690 V 0,25 s	kA
		690 V 1 s	kA
Poder asignado de corte de corta duración[3]	I_{cm} (pico)[4]	690 V	kA
Pérdida energética / polo	Con corriente asignada		W
Durabilidad mecánica	Número de ciclos de maniobras[5]		Ciclos
Tamaño de tornillos de bornes	Diámetro de la rosca × longitud sistema métrico		mm
Par de apriete de terminales	Requiere par de contratorsión		Nm
Par de accionamiento	Interruptores conmutadores de 3 polos		Nm
Peso sin accesorios	Conmutador de 3 polos		kg
	Conmutador de 4 polos		kg
Datos conforme a IEC 60947-6-1			
Clase de equipo			
Corriente asignada de corta duración admisible	I_{cw} (rms)	690 V 0,1 s	kA
Corriente asignada de empleo, AC-31B		hasta 415 V	A
Corriente asignada de empleo, AC-33B		hasta 415 V	A

1) Categoría de uso B
2) Estos valores se proporcionan como orientación y pueden variar según el fabricante del motor
3) Duración del cortocircuito > 50 ms, sin protección de fusible
4) Distancia máx. entre el chasis del conmutador y el embarrado o el soporte del cable más cercano 150 mm
5) Ciclo de maniobras: O - I - O - II - O
6) Otras características a petición

Tamaño del interruptor						
OT_160_	**OT_200_**	**OT_250_**	**OT_315_**	**OT_400_**	**OT_630_**	**OT_800_**
1000	1000	1000	1000	1000	1000	1000
10	10	10	10	10	10	10
12	12	12	12	12	12	12
160	200	250	315	400	630	800
160	200	250	315	400	630	800
70	95	120	185	240	2 × 185	2 × 240
160	200	250	315	400	630	800
160	200	250	315	400	630	800
160	200	250	315	400	630	800
160	200	250	315	400	630	800
160	200	250	315	400	630	800
160	200	250	315	400	630	800
160	200	250	315	400	630	800
160	200	250	315	400	630	800
160/2	200/2	250/2	315/1[1)]	400/1[1)]	630/1	800/1
160/2	200/2	250/2	315/2[1)]	400/2[1)]	630/1	800/1
160/3	200/3	230/3	315/3	360/3	630/2	720/2
160/4	200/4	200/4	315/4	315/4	630/4[1)]	630/4[1)]
45	60	75	100	132	200	250
90	110	140	160	220	355	450
90	110	145	180	230	355	450
110	132	170	220	280	400	560
160	200	250	315	400	630	800
1280	1600	2000	2520	3200	5040	6400
1280	1600	2000	2520	3200	5040	6400
1280	1600	2000	2520	3200	5040	6400
40,5	40,5	40,5	59	59	83,5	83,5
355/315	355/315	355/315	500/500	500/500	800/1000	800/1000
40,5	40,5	40,5	61,5	61,5	90	90
315/315	315/315	315/315	500/450	500/450	800/800	800/800
40,5	40,5	40,5	59	59	83,5	83,5
355/315	355/315	355/315	500/500	500/500	800/1000	800/1000
15	15	15	31	31	38	38
15	15	15	24	24	36	36
8	8	8	15	15	20	20
30	30	30	65	65	80	80
2,4	4	6,5	6,5	10	25	40
8000	8000	8000	8000	8000	5000	5000
M8 × 25	M8 × 25	M8 × 25	M10 × 30	M10 × 30	M12 × 40	M12 × 40
15-22	15-22	15-22	30-44	30-44	50-75	50-75
7	7	7	16	16	27	27
5,7	5,7	5,7	10,2	10,2	17,5	17,5
6,4	6,4	6,4	11,4	11,4	20,4	20,4

Ordenador	Ordenador	Ordenador	Ordenador	Ordenador	Ordenador	Ordenador
15	15	15	25	25	38	38
160	200	250	315	400	650	720
160	200	250	315	400	650	650

Interruptores conmutadores motorizados

Datos técnicos de OTM1000...3200_C

Interruptores conmutadores motorizados

Datos conforme a IEC 60947-3			
Tensión asignada de aislamiento y tensión asignada de empleo CA 20/CC 20[1]		Grado de contaminación 3[2]	V
Rigidez dieléctrica		50 Hz 1 min	kV
Tensión asignada soportada a impulsos[3]			kV
Corriente asignada térmica y corriente asignada de empleo CA 20/CC 20	/ ambiente 40 °C	Al aire libre	A
	/ ambiente 40 °C	En carcasa	A
Sección mínima del conductor		Cu	mm^2
Corriente asignada de empleo, AC-21A		hasta 500 V	A
		690 V	A
Corriente asignada de empleo, AC-22A		hasta 500 V	A
		690 V	A
Corriente asignada de empleo, AC-23A		hasta 415 V	A
		440 V	A
		500 V	A
		690 V	A
Corriente asignada de empleo, AC-23A[1]		230 V	kW
Las características asignadas de kW son correctas para motores asincrónicos estándar de 1500 rpm trifásicos		400 V	kW
		415 V	kW
		500 V	kW
		690 V	kW
Poder asignado de corte en la categoría AC-23		hasta 415 V	A
		500 V	A
		690 V	A
Corriente asignada de cortocircuito condicional I_p (rms) y valor (pico) de corriente de corte limitada $\hat{i}_c$. La corriente de corte limitada $\hat{i}_c$ se refiere a los valores que hacen constar los fabricantes de fusibles (test monofásico conforme a IEC60269).	I_p (rms) 80 kA, 415 V	$\hat{i}_c$ (pico)	kA
	Tamaño máx. de fusible OFA_	gG/aM	A/A
	I_p (rms) 100 kA, 500 V	$\hat{i}_c$ (pico)	kA
	Tamaño máx. de fusible OFA_	gG/aM	A
	I_p (rms) 80 kA, 690 V	$\hat{i}_c$ (pico)	kA
	Tamaño máx. de fusible OFA_	gG/aM	A
Corriente asignada de corta duración admisible	I_{cw} (rms)	690 V 0,15 s	kA
		690 V 0,25 s	kA
		690 V 1 s	kA
Poder asignado de corte de corta duración[2]	I_{cm} (pico)[3]	690 V	kA
Pérdida energética / polo	Con corriente asignada		W
Durabilidad mecánica	Número de ciclos de maniobras[4]		Ciclos
Tamaño de tornillos de bornes	Diámetro de la rosca × longitud sistema métrico		mm
Par de apriete de terminales	Requiere par de contratorsión		Nm
Par de accionamiento	Interruptores conmutadores de 3 polos		Nm
Peso sin accesorios	Conmutador de 3 polos		kg
	Conmutador de 4 polos		kg
Datos conforme a IEC 60947-6-1			
Clase de equipo			
Corriente asignada de corta duración admisible	I_{cw} (rms)	690 V 0,1 s	kA
Corriente asignada de empleo, AC-31B		hasta 415 V	A
Corriente asignada de empleo, AC-33B		hasta 415 V	A

1) Estos valores se proporcionan como orientación y pueden variar según el fabricante del motor
2) Duración del cortocircuito > 50 ms, sin protección de fusible
3) Distancia máx. entre el chasis del conmutador y el embarrado o el soporte del cable más cercano 150 mm
4) Ciclo de maniobras: O - I - O - II - O
5) Categoría AC-21B, hasta 415 V

Tamaño del interruptor					
OT_1000_	**OT_1250_**	**OT_1600_**	**OT_2000_**	**OT_2500_**	**OT_3200_**
1000	1000	1000	1000	1000	1000
10	10	10	10	10	10
12	12	12	12	12	12
1000	1250	1600	2000	2500	3200
2 × 300	2 × 400	2 × 500	3 × 500	4 × 500	4 × 1000
1000	1250	1600	2000[5)]	2500[5)]	3200[5)]
1000	1250	1600			
1000	1250	1600			
1000	1250	1600			
1000	1250	1250			
1000	1250	1250			
1000	1250	1250			
1000	1250	1250			
315	400	400			
560	710	710			
560	710	710			
710	900	900			
1000	1200	1200			
10.000	10.000	10.000			
10.000	10.000	10.000			
10.000	10.000	10.000			
100	100	100			
1250/1250	1250/1250	1250/1250			
106	106	106			
1250/1250	1250/1250	1250/1250			
50	50	50	50	50	
50	50	50	50	50	
50	50	50	55	55	65
92	92	92	110	110	143
19	29	48	55	85	95
3000	3000	3000	2000	2000	400
M12 × 60	M12 × 60	M12 × 60	M12 × 60	M12 × 60	M12 × 100
50-75	50-75	50-75	50-75	50-75	50-75
78	78	78	78	78	80
42	42	44	56	56	83
50	50	52	70	70	101

Ordenador	Ordenador	Ordenador
50	50	50
1000	1250	1600
1000	1000	1000

Interruptores conmutadores motorizados

Datos técnicos del motor para OTM40…125_C

Accionamiento motorizado

				Tamaño del interruptor
Datos conforme a IEC 60947				**40…125**
Tensión asignada de empleo U_e	Grado de contaminación 3		V CA/CC	110 - 240
	50/60 Hz		V CC	24
Rango de tensiones de servicio				0,85 - 1,1 × U_e
Tiempo de funcionamiento[1)]	90° I-0, 0-I, 0-II, II-0	110…240 V CA/CC	s	0,5-1,0
		24 V CC	s	0,6-1,3
Tiempo de transferencia de funcionamiento[1)]	180° I-II, II-I	110…240 V CA/CC	s	1,2-1,5
		24 V CC	s	1,4-2,1
Tiempo de desconexión durante el funcionamiento I-II o II-I[1)]	180° I-II, II-I	110…240 V CA/CC	s	0,4-0,8
		24 V CC	s	0,6-1,0
Corriente asignada In[1)]		110…240 V CA/CC	A	0,2-0,5
		24 V CC	A	0,6
Extracorriente de conexión [a)]		110…240 V CA/CC	A	1,5-3,0
		24 V CC	A	3,6
Grado de utilización	Ciclo 0-I-0-II-0	Máx. continuo	ciclos/minuto	1
		Máx. corta duración ≤ 10 ciclos	ciclos/minuto	10
Categoría de sobretensión				III
Tensión asignada soportada a impulsos U_{imp}			kV	4
Rigidez dieléctrica		50 Hz 1 min.	kV	1,5
Comando de impulsos		Duración mín. de pulso	ms	100
Terminales o bornes				
Cableado de alimentación de tensión para U_e				PE - N - L
Sección		Macizo/trenzado	mm²	1,5 - 2,5
Dispositivo de protección contra cortocircuito		MCB máx.	A	C16
Terminal de control				C - II - I - O
Sección		Macizo/trenzado	mm²	1,5 - 2,5
Longitud máxima de cable			m	100
Terminal para información de estado				
Terminal para información de estado	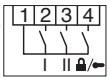	Macizo/trenzado	mm²	1,5
También se usa con la unidad de control automático OMD		Características asignadas	A	3
				AC-1/250 V
Común, alimentación de tensión	1			
Posición del conmutador I	2			
Posición del conmutador II	3			
Mando conectado o accionamiento motorizado bloqueado	4			
Dispositivo de protección contra cortocircuito		MCB máx.	A	C2
Terminal de control para la unidad de control automático OMD				
Terminal de control para la unidad de control automático OMD	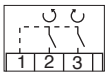	Macizo/trenzado	mm²	1,5 - 2,5
Común, alimentación de tensión desde el accionamiento motorizado	1		V CC	24
Cerrar conmutador I o abrir conmutador II	2		V CC	24
			mW	500
Cerrar conmutador II o abrir conmutador I	3		V CC	24
			mW	500
Temperatura de funcionamiento			°C	-25…+55
Temperatura de transporte y almacenaje			°C	-40…+70
Altitud máx.			m	2000
Grado de protección (panel frontal)				IP20

1) En condiciones asignadas

Interruptores conmutadores motorizados

Datos técnicos del motor para OTM160…3200_C

Accionamiento motorizado

				Tamaño del interruptor				
Datos conforme a IEC 60947				**160…250**	**315…400**	**630…800**	**1000…1600**	**2000…3200**
Tensión asignada de empleo U_e	Grado de contaminación 3	50/60 Hz	V CA	220 - 240				
			V CA/CC	110 - 125				
			V CC	48				
			V CC	24				
Rango de tensiones de servicio				0,85 - 1,1 × U_e				
Tiempo de funcionamiento[1)]	90° I-0, 0-I, 0-II, II-0	220-240 V CA	s	0,4-1,0	0,4-1,0	0,4-1,0	0,5-1,5	0,5-1,5
		110-125 V CA/CC	s	0,5-1,5	0,5-1,5	0,6-1,2	0,5-1,5	0,5-1,5
		48 V CC	s	0,5-1,5	0,4-1,0	0,6-1,6	0,5-1,5	0,5-1,5
		24 V CC	s	0,4-1,0	0,4-1,0	0,5-1,5	1,0-2,0	1,0-2,0
Tiempo de transferencia de funcionamiento[1)]	180° I-0-II, II-0-I	220-240 V CA	s	1,0-2,0	0,9-2,0	0,9-2,0	1,5-3,0	1,5-3,0
		110-125 V CA/CC	s	1,1-2,5	1,2-2,6	1,2-3,0	1,5-3,0	1,5-3,0
		48 V CC	s	1,4-2,5	1,0-2,0	1,3-3,0	1,5-3,0	1,5-3,0
		24 V CC	s	1,0-2,0	1,0-2,0	1,1-2,5	2,0-3,5	2,0-3,5
Tiempo de desconexión durante el funcionamiento I-II o II-I[1)]	180° I-II, II-I	220-240 V CA	s	0,4-1,0	0,4-1,0	0,4-1,0	0,5-1,5	0,5-1,5
		110-125 V CA/CC	s	0,4-1,1	0,5-1,5	0,6-1,5	0,5-1,5	0,5-1,5
		48 V CC	s	0,5-1,1	0,4-1,0	0,7-1,6	0,5-1,5	0,5-1,5
		24 V CC	s	0,4-1,0	0,4-1,0	0,5-1,5	0,8-1,7	0,8-1,7
Corriente asignada I_n[1)]		220-240 V CA	A	0,2	0,5	0,7	1,8	1,8
		110-125 V CA/CC	A	0,5	0,6	0,8	3,0	3,0
		48 V CC	A	1,1	2,1	2,6	5,3	5,3
		24 V CC	A	3,3	4,2	4	8,0	8,0
Extracorriente de conexión [a)]		220-240 V CA	A	1,3	2,1	2,8	7,7	7,7
		110-125 V CA/CC	A	2,1	2,5	4,6	13,3	13,3
		48 V CC	A	4,4	8,3	8,4	22,4	22,4
		24 V CC	A	16,8	17,5	22,4	26,6	26,6
Fusible de sobrecarga	Tipo / I_n / Capacidad	220-240 V CA	mA	T/315/H	T/500/H	T/1000/H	T/2000/H	T/2000/H
		110-125 V CA/CC	mA	T/500/H	T/630/H	T/1000/H	T/4000/H	T/4000/H
		48 V CC	A	T/1,25/H	T/2,5/H	T/2,5/H	T/5/H	T/5/H
		24 V CC	A	T/4,0/H	T/5,0/H	T/5,0/H	T/10/H	T/10/H
	Tamaño		mm	5 × 20	5 × 20	5 × 20	5 × 20	5 × 20
Grado de utilización	Ciclo 0-I-0-II-0, máx. continuo	220-240 V CA	ciclos/min	1	1	1	0,5	0,5
		110-125 V CA/CC	ciclos/min	1	1	1	0,5	0,5
		48 V CC	ciclos/min	1	1	1	0,5	0,5
		24 V CC	ciclos/min	1	1	1	0,5	0,5
	Máx. corta duración, ≤ 10 ciclos	220-240 V CA	ciclos/min	10	10	10	5	5
		110-125 V CA/CC	ciclos/min	10	10	10	5	5
		48 V CC	ciclos/min	10	10	10	5	5
		24 V CC	ciclos/min	10	10	10	5	5
Categoría de sobretensión				III				
Tensión asignada soportada a impulsos U_{imp}			kV	4				
Rigidez dieléctrica		50 Hz 1 min.	kV	1,5				
Comando de impulsos		Pulso mín. duración	ms	100				

Terminales o bornes

Cableado de alimentación de tensión para U_e			PE - N - L
Sección	macizo/trenzado	mm^2	1,5 - 2,5
Dispositivo de protección contra cortocircuito	MCB máx.	A	C16
Terminal de control (sin SELV)			C - II - I - O
Sección	macizo/trenzado	mm^2	1,5 - 2,5
Longitud máxima de cable		m	100

Información de estado de bloqueo (sin SELV)

Mando conectado o accionamiento motorizado bloqueado	11-12-14 (C/A)		5 A/250 V/cosφ=1
Accionamiento motorizado de bloqueo	23-24 (NO)		5 A/250 V/cosφ=1
Dispositivo de protección contra cortocircuito	MCB máx.	A	C2
Grado de protección			IP20
Temperatura de funcionamiento		°C	-25…+55
Temperatura de transporte y almacenaje		°C	-40…+70
Altitud máx.		m	2000

1) En condiciones asignadas

Interruptores conmutadores motorizados

Códigos de pedido de OTM40...125_CMA

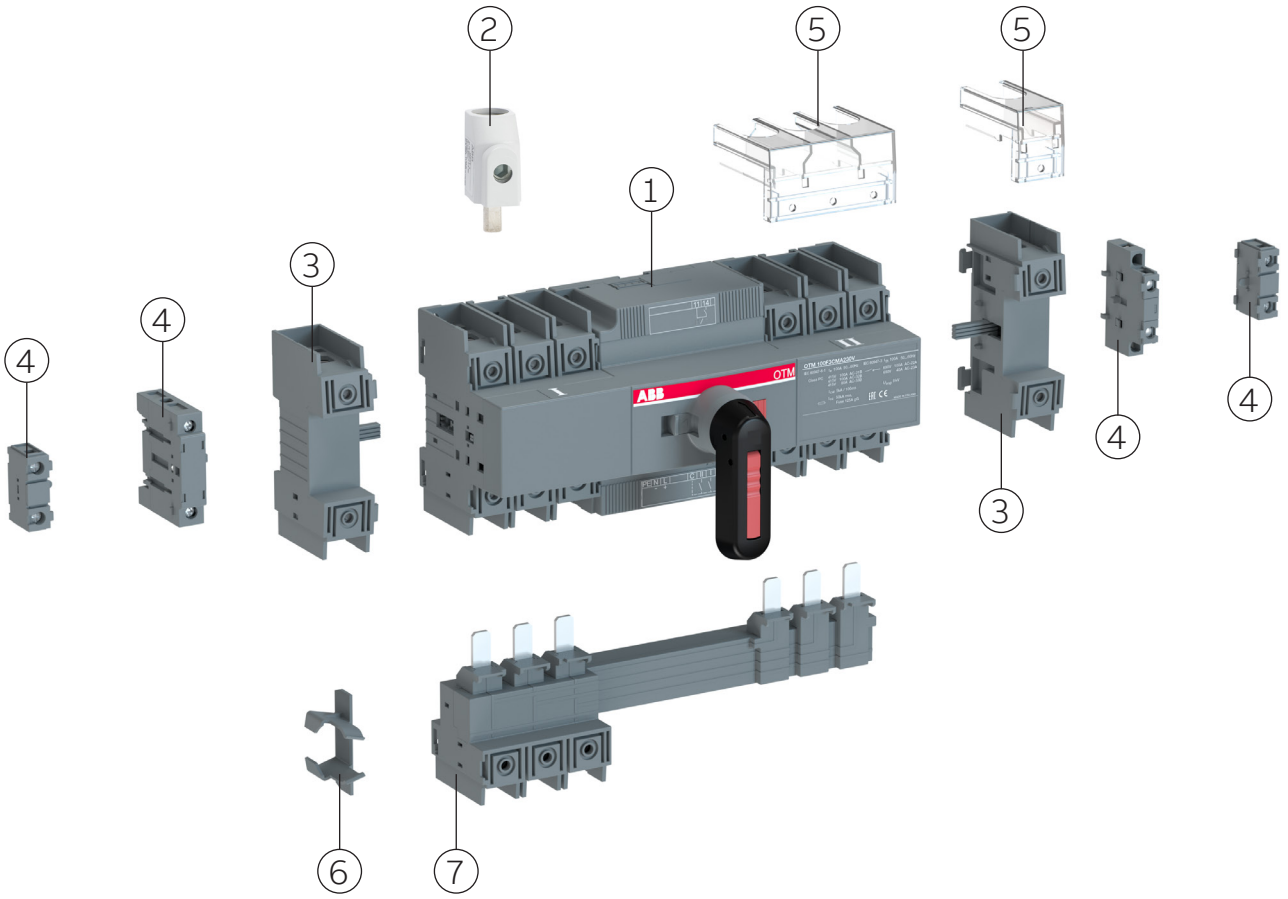

Guía de accesorios para interruptores conmutadores motorizados

1. Interruptor conmutador motorizado
2. Adaptador de terminal, incluido conector de detección de tensión
3. Cuarto polo
4. Contacto auxiliar (tipos distintos para el lado izquierdo y el derecho)
5. Cubrebornes
6. Clip para alojar el mando
7. Kit de conexión en paralelo

Tenga en cuenta que no todos los accesorios enumerados se incluyen automáticamente en su pedido. Consulte la página siguiente para ver recomendaciones.

Interruptores conmutadores motorizados

Códigos de pedido de OTM40...125_CMA

OTM40...125F3C_

OTM40...125F4C_

Interruptores conmutadores motorizados, transición abierta, OTM40...125_CMA
Incluye mando para funcionamiento manual, un clip para alojar el mando y conectores macho para el circuito de mando.

N.° de polos	Corriente asignada AC-21A, AC-22A ≤ 415 V, I[A]	Potencia asignada 400 V S[kVA]	Corriente asignada AC-31B/ AC-33B 415 V, I[A]	Tipo	Código de pedido	Peso/ unidad [kg]
Tensión del motor U_e 110...240 V CA/CC						
3	40	27	40/40	OTM40F3CMA230V	1SCA120096R1001	1,64
4	40	27	40/40	OTM40F4CMA230V	1SCA120102R1001	1,86
3	63	43	63/63	OTM63F3CMA230V	1SCA120095R1001	1,64
4	63	43	63/63	OTM63F4CMA230V	1SCA120101R1001	1,86
3	80	55	80/80	OTM80F3CMA230V	1SCA120093R1001	1,64
4	80	55	80/80	OTM80F4CMA230V	1SCA120100R1001	1,86
3	100	70	100/80	OTM100F3CMA230V	1SCA120071R1001	1,64
4	100	70	100/80	OTM100F4CMA230V	1SCA120098R1001	1,86
3	125	86	125/80	OTM125F3CMA230V	1SCA120070R1001	1,64
4	125	86	125/80	OTM125F4CMA230V	1SCA120097R1001	1,86
Tensión del motor U_e 24 V CC						
3	40	27	40/40	OTM40F3CMA24D	1SCA124061R1001	1,64
4	40	27	40/40	OTM40F4CMA24D	1SCA124063R1001	1,86
3	63	43	63/63	OTM63F3CMA24D	1SCA124060R1001	1,64
4	63	43	63/63	OTM63F4CMA24D	1SCA124064R1001	1,86
3	80	55	80/80	OTM80F3CMA24D	1SCA124059R1001	1,64
4	80	55	80/80	OTM80F4CMA24D	1SCA124062R1001	1,86
3	100	70	100/80	OTM100F3CMA24D	1SCA124058R1001	1,64
4	100	70	100/80	OTM100F4CMA24D	1SCA124066R1001	1,86
3	125	86	125/80	OTM125F3CMA24D	1SCA124057R1001	1,64
4	125	86	125/80	OTM125F4CMA24D	1SCA124065R1001	1,86

OMZC_

Mandos incluidos de serie, sección de cable

Adecuado para los conmutadores	Sección de cable [mm²]	Mando
OTM40F_CM	2,5...25 o 2 x 2,5...16	OHB65D6CM
OTM63...125F_CM	10 ... 70	OHB65D6CM

OZXT6

Accesorios recomendados: Kits de conexión en paralelo y adaptador de terminal

Adecuado para los conmutadores	Sección de cable [mm²]	Tipo	Código de pedido	Unidades/ tipo [uds]	Peso/ unidad [kg]
OTM40F3C_	2,5...25/2 × 2,5...16	OMZC003	1SCA121324R1001	1	0,5
OTM40F4C_	2,5...25/2 × 2,5...16	OMZC004	1SCA121325R1001	1	0,65
OTM40...125F3C_	10...70	OMZC03	1SCA117037R1001	1	0,5
OTM40...125F4C_	10...70	OMZC04	1SCA117038R1001	1	0,65
OTM40...125F_	16...50 Al/2,5...50 Cu	OZXT6	1SCA122537R1001	3	0,06

Interruptores conmutadores motorizados

Códigos de pedido de OTM160...3200_CM

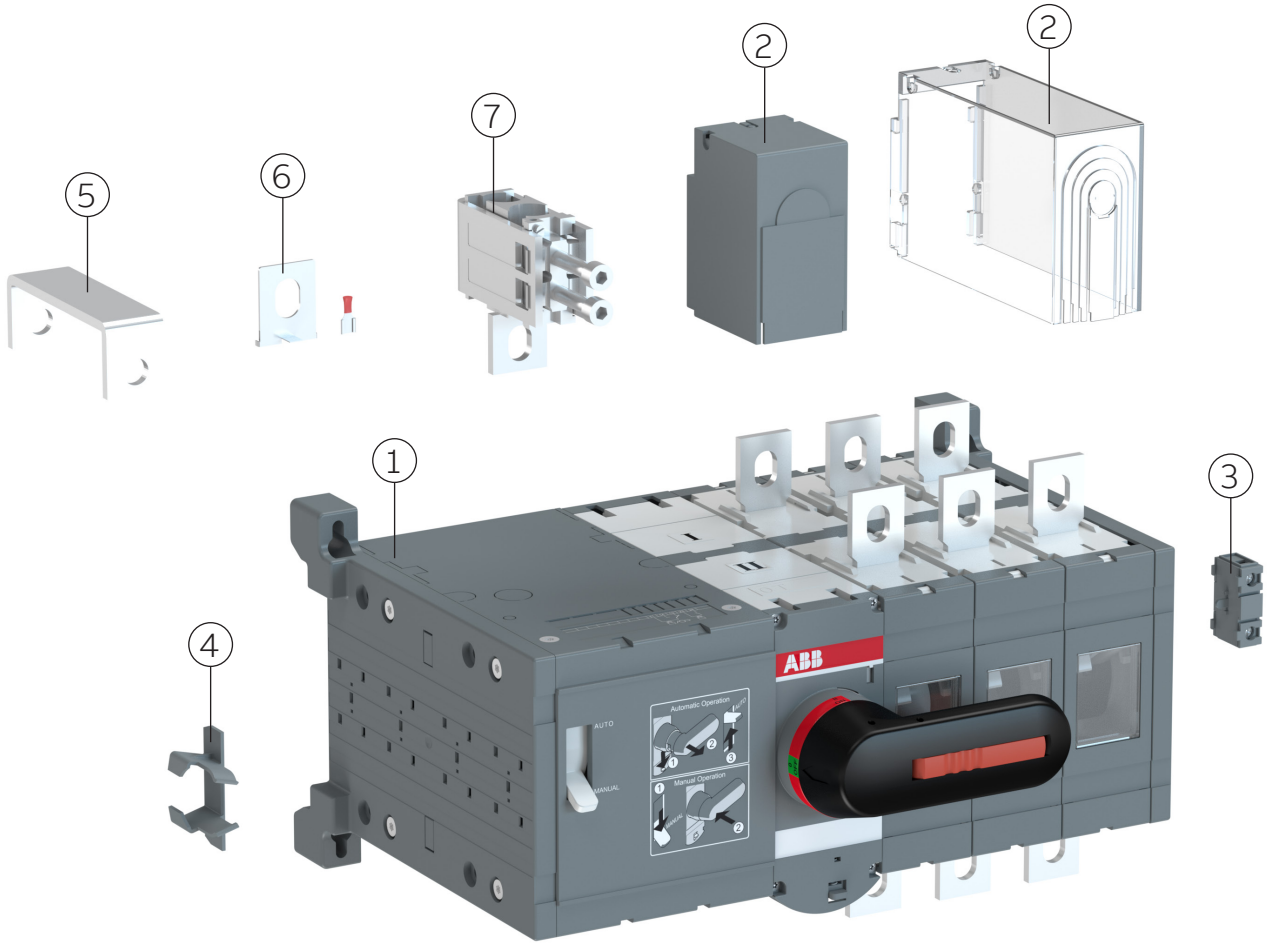

Guía de accesorios para interruptores conmutadores motorizados

1. Interruptor conmutador motorizado
2. Cubrebornes
3. Contacto auxiliar
4. Clip para alojar el mando y fusibles
5. Barra de puente
6. Conectores de detección de tensión
7. Adaptador de terminal

Tenga en cuenta que no todos los accesorios enumerados se incluyen automáticamente en su pedido. Consulte la página siguiente para ver recomendaciones.

Interruptores conmutadores motorizados

Códigos de pedido de OTM160...400_CM

M
230 V CA

OTM160...250E2CM230V

OTM160...250E2WCM230V

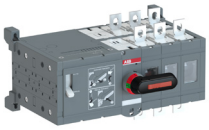
OTM160...250E3CM230C

OTM160...250E4WCM230C

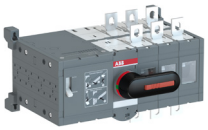
OTM315...400E3CM230V

OTM315...400E4CM230C

Interruptores conmutadores motorizados, transición abierta, OTM160...400_CM
Incluye mando para funcionamiento manual, tornillería para terminales con tuercas y arandelas para todos los bornes, y conectores macho para los circuitos de mando. Los tipos OTM160...400E incluyen un clip para alojar el mando y los fusibles de reserva. Los tipos OTM160...250E_W están dotados de una distancia entre fases ampliada.

Tensión del motor U_e 220...240 V CA[1)]

N.° de polos	Corriente asignada AC-21A, AC-22A ≤ 415 V, I[A]	Potencia asignada 400 V S[kVA]	Corriente asignada AC-31B/ AC-33B 415 V, I[A]	Tipo	Código de pedido	Peso/ unidad [kg]
2	160	110	160/160	OTM160E2CM230V	1SCA121216R1001	5,7
2	160	110	160/160	OTM160E2WCM230V	1SCA121218R1001	5,9
3	160	110	160/160	OTM160E3CM230C	1SCA022845R8610	6,6
3	160	110	160/160	OTM160E3WCM230C	1SCA022846R4000	6,9
4	160	110	160/160	OTM160E4CM230C	1SCA022848R1510	7,5
4	160	110	160/160	OTM160E4WCM230C	1SCA022846R7440	7,9
2	200	135	200/200	OTM200E2CM230V	1SCA121209R1001	5,7
2	200	135	200/200	OTM200E2WCM230V	1SCA121294R1001	5,9
3	200	135	200/200	OTM200E3CM230C	1SCA022845R8960	6,6
3	200	135	200/200	OTM200E3WCM230C	1SCA022846R3960	6,9
4	200	135	200/200	OTM200E4CM230C	1SCA022846R1590	7,5
4	200	135	200/200	OTM200E4WCM230C	1SCA022846R7870	7,9
2	250	170	250/250	OTM250E2CM230V	1SCA121211R1001	5,7
2	250	170	250/250	OTM250E2WCM230V	1SCA121220R1001	5,9
3	250	170	250/250	OTM250E3CM230C	1SCA022845R9260	6,6
3	250	170	250/250	OTM250E3WCM230C	1SCA022846R4770	6,9
4	250	170	250/250	OTM250E4CM230C	1SCA022846R1910	7,5
4	250	170	250/250	OTM250E4WCM230C	1SCA022846R8250	7,9
2	315	215	315/315	OTM315E2CM230V	1SCA121221R1001	9,7
3	315	215	315/315	OTM315E3CM230C	1SCA022847R1210	11,1
4	315	215	315/315	OTM315E4CM230C	1SCA022847R2870	12,5
2	400	275	400/400	OTM400E2CM230V	1SCA121226R1001	9,7
3	400	275	400/400	OTM400E3CM230C	1SCA022847R1630	11,1
4	400	275	400/400	OTM400E4CM230C	1SCA022847R3250	12,5

1) Versiones de 2 polos, tensión del motor Ue 220...240 V CA/CC

Mandos y tornillería incluidos como estándar

Adecuado para los conmutadores	Mando	Tornillería terminales
OTM160...250	OTV250ECMK	M8 × 25
OTM315...400	OTV400ECMK	M10 × 30

Accesorios recomendados: Puentes metálicos y conectores de detección de tensión

Consulte las páginas 69-70

Interruptores conmutadores motorizados

Códigos de pedido de OTM630...3200_CM

M
230 V CA

OTM630...800E2CM230V

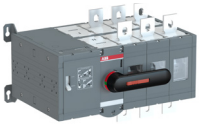
OTM630...800E3CM230C

OTM1000...1250E3CM230C

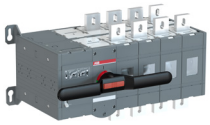
OTM1000...1250E4CM230C

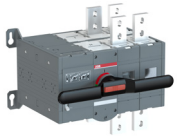
OTM1600E2CM230V

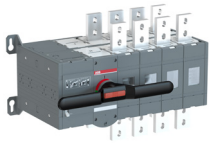
OTM1600E4CM230C

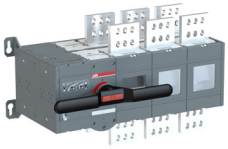
OTM2000...2500E3CM230C

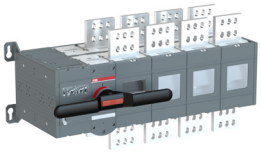
OTM2000...2500E4CM230C

Interruptores conmutadores motorizados, transición abierta, OTM630...3200_CM
Incluye mando para funcionamiento manual, tornillería para terminales con tuercas y arandelas para todos los bornes, y conectores macho para los circuitos de mando. Los tipos OTM630...3200E_ incluyen un clip para alojar el mando y los fusibles de reserva.

Tensión del motor U_e 220...240 V CA[2)]

N.° de polos	Corriente asignada[1)] AC-21A, AC-22A ≤ 415 V, I[A]	Potencia asignada 400 V S[kVA]	Corriente asignada AC-31B/ AC-33B 415 V, I[A]	Tipo	Código de pedido	Peso/ unidad [kg]
2	630	435	650/650	OTM630E2CM230V	1SCA121268R1001	19
3	630	435	650/650	OTM630E3CM230C	1SCA103567R1001	22
4	630	435	650/650	OTM630E4CM230C	1SCA022873R1990	25
2	800	550	720/650	OTM800E2CM230V	1SCA121270R1001	19
3	800	550	720/650	OTM800E3CM230C	1SCA103570R1001	22
4	800	550	720/650	OTM800E4CM230C	1SCA022872R8340	25
2	1000	680	1000/1000	OTM1000E2CM230V	1SCA121279R1001	45
3	1000	680	1000/1000	OTM1000E3CM230C	1SCA112677R1001	55
4	1000	680	1000/1000	OTM1000E4CM230C	1SCA112703R1001	65
2	1250	850	1250/1000	OTM1250E2CM230V	1SCA121293R1001	45
3	1250	850	1250/1000	OTM1250E3CM230C	1SCA112676R1001	55
4	1250	850	1250/1000	OTM1250E4CM230C	1SCA112702R1001	65
2	1600	1000	1600/1000	OTM1600E2CM230V	1SCA121280R1001	49
3	1600	1000	1600/1000	OTM1600E3CM230C	1SCA112678R1001	59
4	1600	1000	1600/1000	OTM1600E4CM230C	1SCA112704R1001	69
2	2000	1350		OTM2000E2CM230V	1SCA121289R1001	61
3	2000	1350		OTM2000E3CM230C	1SCA112709R1001	78
4	2000	1350		OTM2000E4CM230C	1SCA112712R1001	95
2	2500	1700		OTM2500E2CM230V	1SCA121291R1001	61
3	2500	1700		OTM2500E3CM230C	1SCA112710R1001	78
4	2500	1700		OTM2500E4CM230C	1SCA112713R1001	95
3	3200			OTM3200E3CM230C	1SCA129240R1001	83
4	3200			OTM3200E4CM230C	1SCA129242R1001	101

1) OTM2000...3200: Categoría AC-21B
2) Versiones de 2 polos, tensión del motor Ue 220...240 V CA/CC

Mandos y tornillería incluidos como estándar

Adecuado para los conmutadores	Mando	Tornillería terminales
OTM630...800	OTV800ECMK	M12 × 40
OTM1000...2500	OTV1000ECMK	M12 × 60

Accesorios recomendados: Puentes metálicos y conectores de detección de tensión

Consulte las páginas 69-70

Interruptores conmutadores motorizados

Códigos de pedido de OTM160...2500_CM

M
110 V CA/CC

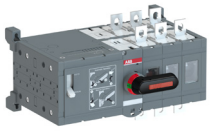
OTM160...250E3CM110V

OTM160...250E4WCM110V

OTM315...400E3CM110V

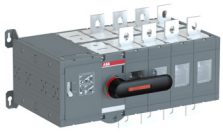
OTM630...800E4CM110V

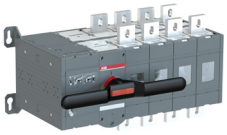
OTM1000...1250E4CM110V

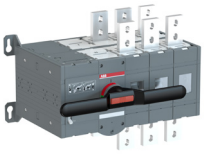
OTM1600E3CM230C

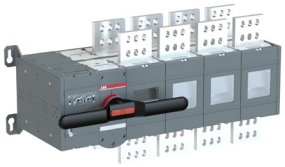
OTM2000...2500E4CM110V

Interruptores conmutadores motorizados, transición abierta, OTM160...2500_CM
Incluye mando para funcionamiento manual, tornillería para terminales con tuercas y arandelas para todos los bornes, y conectores macho para los circuitos de mando. Los tipos OTM160...2500E_ incluyen un clip para alojar el mando y los fusibles de reserva. Los tipos OTM160...250E_W están dotados de una distancia entre fases ampliada.

Tensión del motor Ue 110...125 V CA/CC

N.° de polos	Corriente asignada[1] AC-21A, AC-22A ≤ 415 V, I[A]	Potencia asignada 400 V S[kVA]	Corriente asignada AC-31B/ AC-33B 415 V, I[A]	Tipo	Código de pedido	Peso/ unidad [kg]
3	160	110	160/160	OTM160E3CM110V	1SCA022845R8530	6,6
3	160	110	160/160	OTM160E3WCM110V	1SCA022846R3450	6,9
4	160	110	160/160	OTM160E4CM110V	1SCA022846R1080	7,5
4	160	110	160/160	OTM160E4WCM110V	1SCA022846R7360	7,9
3	200	135	200/200	OTM200E3CM110V	1SCA022845R8880	6,6
3	200	135	200/200	OTM200E3WCM110V	1SCA022846R3880	6,9
4	200	135	200/200	OTM200E4CM110V	1SCA022846R1410	7,5
4	200	135	200/200	OTM200E4WCM110V	1SCA022846R7790	7,9
3	250	170	250/250	OTM250E3CM110V	1SCA022845R9180	6,6
3	250	170	250/250	OTM250E3WCM110V	1SCA022846R4690	6,9
4	250	170	250/250	OTM250E4CM110V	1SCA022846R1830	7,5
4	250	170	250/250	OTM250E4WCM110V	1SCA022846R8170	7,9
3	315	215	315/315	OTM315E3CM110V	1SCA022847R1120	11,1
4	315	215	315/315	OTM315E4CM110V	1SCA022847R2790	12,5
3	400	275	400/400	OTM400E3CM110V	1SCA022847R1550	11,1
4	400	275	400/400	OTM400E4CM110V	1SCA022847R3170	12,5
3	630	435	650/650	OTM630E3CM110V	1SCA022873R1050	22
4	630	435	650/650	OTM630E4CM110V	1SCA022873R1810	25
3	800	550	720/650	OTM800E3CM110V	1SCA022872R5750	22
4	800	550	720/650	OTM800E4CM110V	1SCA022872R8260	25
3	1000	680	1000/1000	OTM1000E3CM110V	1SCA113653R1001	55
4	1000	680	1000/1000	OTM1000E4CM110V	1SCA113656R1001	65
3	1250	850	1250/1000	OTM1250E3CM110V	1SCA113652R1001	55
4	1250	850	1250/1000	OTM1250E4CM110V	1SCA113655R1001	65
3	1600	1000	1600/1000	OTM1600E3CM110V	1SCA113654R1001	59
4	1600	1000	1600/1000	OTM1600E4CM110V	1SCA113657R1001	69
3	2000	1350		OTM2000E3CM110V	1SCA113683R1001	78
4	2000	1350		OTM2000E4CM110V	1SCA113685R1001	95
3	2500	1700		OTM2500E3CM110V	1SCA113684R1001	78
4	2500	1700		OTM2500E4CM110V	1SCA113686R1001	95

1) OTM2000...2500: Categoría AC-21B

Mandos y tornillería incluidos como estándar

Adecuado para los conmutadores	Mando	Tornillería terminales
OTM160...250	OTV250ECMK	M8 × 25
OTM315...400	OTV400ECMK	M10 × 30
OTM630...800	OTV800ECMK	M12 × 40
OTM1000...2500	OTV1000ECMK	M12 × 60

Accesorios recomendados: Puentes metálicos y conectores de detección de tensión

Consulte las páginas 69-70

Interruptores conmutadores motorizados

Códigos de pedido de OTM160...2500_CM

M
48 V CC

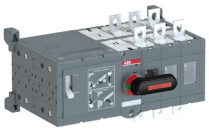
OTM160...250E3CM48D

OTM160...250E4WCM48D

OTM315...400E4CM48D

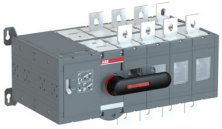
OTM630...800E3CM48D

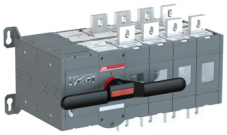
OTM1000...1250E4CM48D

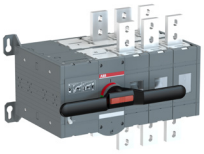
OTM1600E3CM48D

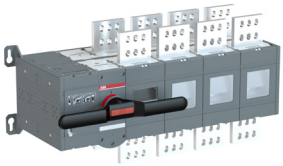
OTM2000...2500E4CM48D

Interruptores conmutadores motorizados, transición abierta, OTM160...2500_C
Incluye mando para funcionamiento manual, tornillería para terminales con tuercas y arandelas para todos los bornes, y conectores macho para los circuitos de mando. Los tipos OTM160...2500E_ incluyen un clip para alojar el mando y los fusibles de reserva. Los tipos OTM160...250E_W están dotados de una distancia entre fases ampliada.

Tensión del motor U_e 48 V CC

N.° de polos	Corriente asignada[1] AC-21A, AC-22A ≤ 415 V, I[A]	Potencia asignada 400 V S[kVA]	Corriente asignada AC-31B/ AC-33B 415 V, I[A]	Tipo	Código de pedido	Peso/ unidad [kg]
3	160	110	160/160	OTM160E3CM48D	1SCA022845R8450	6,6
3	160	110	160/160	OTM160E3WCM48D	1SCA022846R3370	6,9
4	160	110	160/160	OTM160E4CM48D	1SCA022846R0940	7,5
4	160	110	160/160	OTM160E4WCM48D	1SCA022846R7280	7,9
3	200	135	200/200	OTM200E3CM48D	1SCA022845R8700	6,6
3	200	135	200/200	OTM200E3WCM48D	1SCA022846R3700	6,9
4	200	135	200/200	OTM200E4CM48D	1SCA022846R1320	7,5
4	200	135	200/200	OTM200E4WCM48D	1SCA022846R7610	7,9
3	250	170	250/250	OTM250E3CM48D	1SCA022845R9000	6,6
3	250	170	250/250	OTM250E3WCM48D	1SCA022846R4510	6,9
4	250	170	250/250	OTM250E4CM48D	1SCA022846R1750	7,5
4	250	170	250/250	OTM250E4WCM48D	1SCA022846R8090	7,9
4	315	215	315/315	OTM315E4CM48D	1SCA022847R2610	11,1
3	400	275	400/400	OTM400E3CM48D	1SCA022847R1470	12,5
4	400	275	400/400	OTM400E4CM48D	1SCA022847R3090	11,1
3	315	215	315/315	OTM315E3CM48D	1SCA022847R1040	12,5
3	630	435	650/650	OTM630E3CM48D	1SCA022873R1300	22
4	630	435	650/650	OTM630E4CM48D	1SCA022873R2110	25
3	800	550	720/650	OTM800E3CM48D	1SCA022872R6050	22
4	800	550	720/650	OTM800E4CM48D	1SCA022872R8510	25
3	1000	680	1000/1000	OTM1000E3CM48D	1SCA113663R1001	55
4	1000	680	1000/1000	OTM1000E4CM48D	1SCA113666R1001	65
3	1250	850	1250/1000	OTM1250E3CM48D	1SCA113662R1001	55
4	1250	850	1250/1000	OTM1250E4CM48D	1SCA113665R1001	65
3	1600	1000	1600/1000	OTM1600E3CM48D	1SCA113664R1001	59
4	1600	1000	1600/1000	OTM1600E4CM48D	1SCA113667R1001	69
3	2000	1350		OTM2000E3CM48D	1SCA113689R1001	78
4	2000	1350		OTM2000E4CM48D	1SCA113691R1001	95
3	2500	1700		OTM2500E3CM48D	1SCA113690R1001	78
4	2500	1700		OTM2500E4CM48D	1SCA113692R1001	95

1) OTM2000...2500: Categoría AC-21B

Mandos y tornillería incluidos como estándar

Adecuado para los conmutadores	Mando	Tornillería terminales
OTM160...250	OTV250ECMK	M8 × 25
OTM315...400	OTV400ECMK	M10 × 30
OTM630...800	OTV800ECMK	M12 × 40
OTM1000...2500	OTV1000ECMK	M12 × 60

Accesorios recomendados: Puentes metálicos y conectores de detección de tensión

Consulte las páginas 69-70

Interruptores conmutadores motorizados

Códigos de pedido de OTM160...2500_CM

M
24 V CC

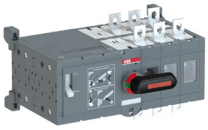
OTM160...250E3CM24D

OTM160...250E4WCM24D

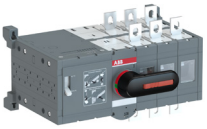
OTM315...400E4CM24D

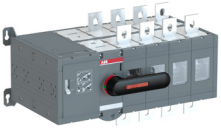
OTM630...800E3CM24D

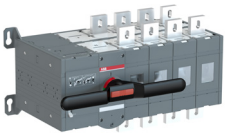
OTM1000...1250E4CM24D

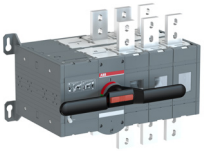
OTM1600E3CM24D

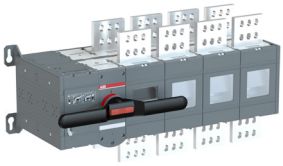
OTM2000...2500E4CM48D

Interruptores conmutadores motorizados, transición abierta, OTM160...2500_C
Incluye mando para funcionamiento manual, tornillería para terminales con tuercas y arandelas para todos los bornes, y conectores macho para los circuitos de mando. Los tipos OTM160...2500E_ incluyen un clip para alojar el mando y los fusibles de reserva. Los tipos OTM160...250E_W están dotados de una distancia entre fases ampliada.

Tensión del motor U_e 24 V CC

N.° de polos	Corriente asignada[1] AC-21A, AC-22A ≤ 415 V, I[A]	Potencia asignada 400 V S[kVA]	Corriente asignada AC-31B/ AC-33B 415 V, I[A]	Tipo	Código de pedido	Peso/ unidad [kg]
3	160	110	160/160	OTM160E3CM24D	1SCA022845R8110	6,6
3	160	110	160/160	OTM160E3WCM24D	1SCA022846R3290	6,9
4	160	110	160/160	OTM160E4CM24D	1SCA022846R0860	7,5
4	160	110	160/160	OTM160E4WCM24D	1SCA022846R7100	7,9
3	200	135	200/200	OTM200E3CM24D	1SCA022845R8290	6,6
3	200	135	200/200	OTM200E3WCM24D	1SCA022846R3610	6,9
4	200	135	200/200	OTM200E4CM24D	1SCA022846R1240	7,5
4	200	135	200/200	OTM200E4WCM24D	1SCA022846R7520	7,9
3	250	170	250/250	OTM250E3CM24D	1SCA022845R8370	6,6
3	250	170	250/250	OTM250E3WCM24D	1SCA022846R4420	6,9
4	250	170	250/250	OTM250E4CM24D	1SCA022846R1670	7,5
4	250	170	250/250	OTM250E4WCM24D	1SCA022846R7950	7,9
3	315	215	315/315	OTM315E3CM24D	1SCA022847R0910	11,1
4	315	215	315/315	OTM315E4CM24D	1SCA022847R2520	12,5
3	400	275	400/400	OTM400E3CM24D	1SCA022847R1390	11,1
4	400	275	400/400	OTM400E4CM24D	1SCA022847R2950	12,5
3	630	435	650/650	OTM630E3CM24D	1SCA022873R1210	22
4	630	435	650/650	OTM630E4CM24D	1SCA022873R2020	25
3	800	550	720/650	OTM800E3CM24D	1SCA022872R5910	22
4	800	550	720/650	OTM800E4CM24D	1SCA022872R8420	25
3	1000	680	1000/1000	OTM1000E3CM24D	1SCA113672R1001	55
4	1000	680	1000/1000	OTM1000E4CM24D	1SCA113675R1001	65
3	1250	850	1250/1000	OTM1250E3CM24D	1SCA113671R1001	55
4	1250	850	1250/1000	OTM1250E4CM24D	1SCA113674R1001	65
3	1600	1000	1600/1000	OTM1600E3CM24D	1SCA113673R1001	59
4	1600	1000	1600/1000	OTM1600E4CM24D	1SCA113676R1001	69
3	2000	1350		OTM2000E3CM24D	1SCA113695R1001	78
4	2000	1350		OTM2000E4CM24D	1SCA113697R1001	95
3	2500	1700		OTM2500E3CM24D	1SCA113696R1001	78
4	2500	1700		OTM2500E4CM24D	1SCA113698R1001	95

1) OTM2000...2500: Categoría AC-21B

Mandos y tornillería incluidos como estándar

Adecuado para los conmutadores	Mando	Tornillería terminales
OTM160...250	OTV250ECMK	M8 × 25
OTM315...400	OTV400ECMK	M10 × 30
OTM630...800	OTV800ECMK	M12 × 40
OTM1000...2500	OTV1000ECMK	M12 × 60

Accesorios recomendados: Puentes metálicos y conectores de detección de tensión

Consulte las páginas 69-70

Interruptores conmutadores motorizados

Dimensiones

OTM40...125F3/4_CM

M00352/OTM30-125F_C_M A

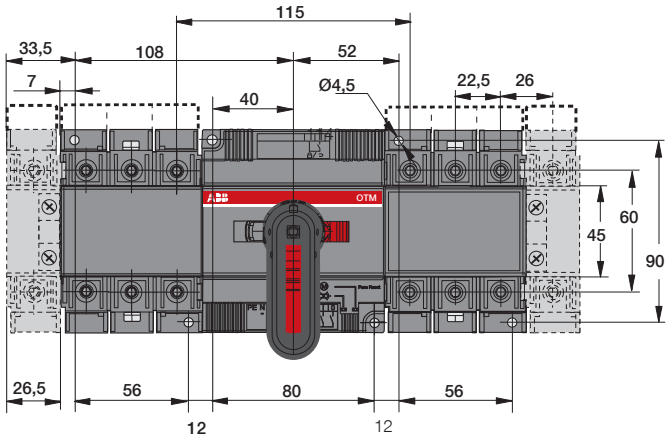

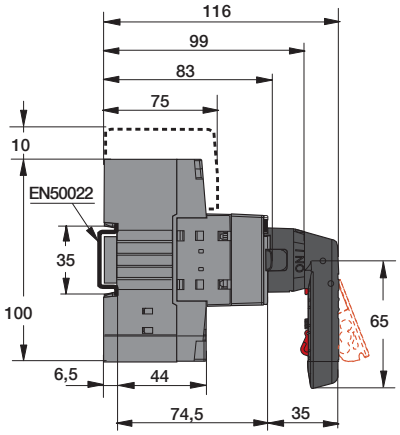

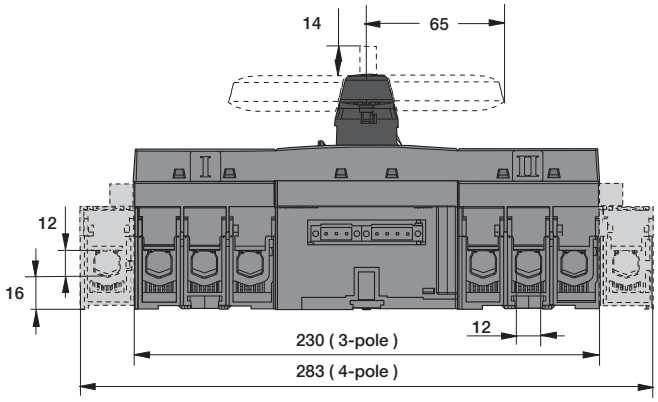

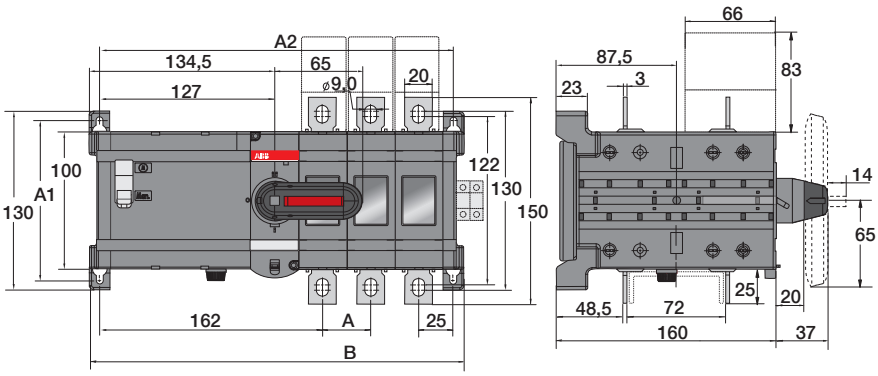

OTM160...250E2/3/4CM

—

OTM160-250_C_M

[mm]	E2	E3	E4
A	35	35	35
A1	116	116	116
A2	223	258	293
B	238	273	308

M00111 / OTM160-250E_C_M E

Interruptores conmutadores motorizados

Dimensiones

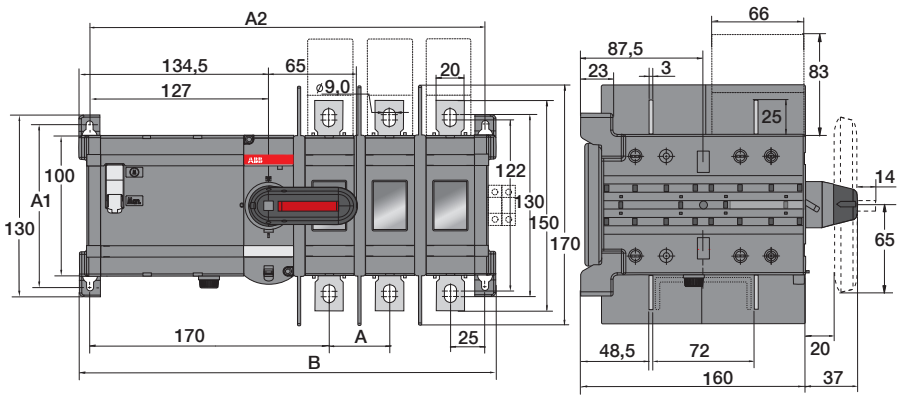

OTM160...250E2/3/4WCM

—

OTM160-250_WCM

[mm]	E2	E3	E4
A	43	43	43
A1	116	116	116
A2	239	282	325
B	254	297	340

M00115 / OTM160-250E_WC_M E

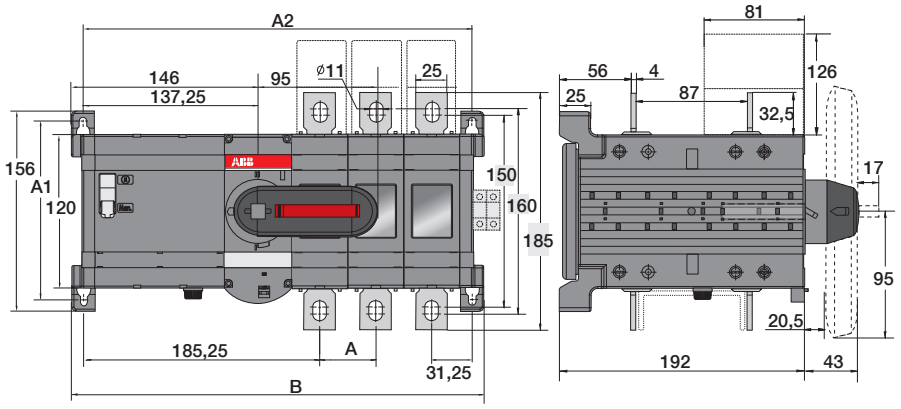

OTM315...400E2/3/4CM

—

OTM315-400_C_M

[mm]	E2	E3	E4
A	44	44	44
A1	142	142	142
A2	261	305	349
B	280	323	367

M00113 / OTM315-400E_C_M F

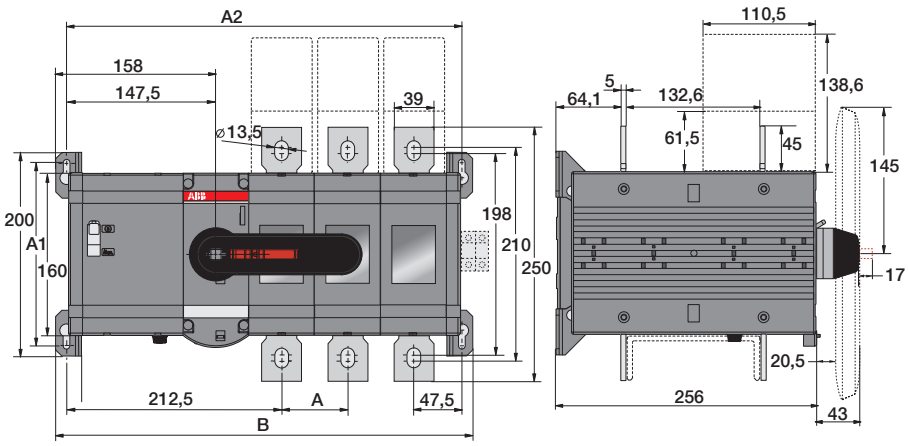

OTM630...800E2/3/4CM

—

OTM630-800E_C_M

[mm]	E2	E3	E4
A	65	65	65
A1	180	180	180
A2	325	390	455
B	346	411	476

M00140 / OTM630-800E02-04C_M C

Interruptores conmutadores motorizados

Dimensiones

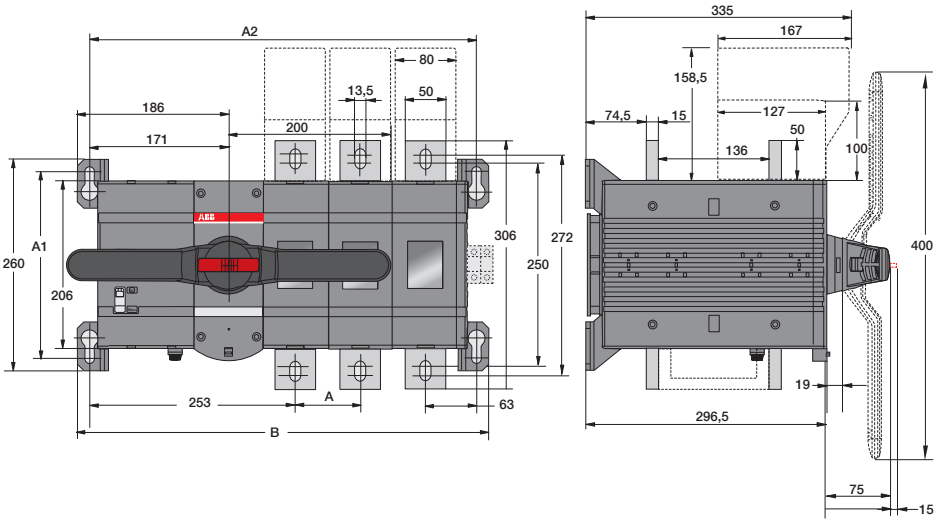

OTM1000...1250E2/3/4CM

—

OTM1000-1250_C_M

[mm]	E2	E3	E4
A	80	80	80
A1	230	230	230
A2	296,5	476,5	556,5
B	426,5	506,5	586,5

M00256 / OTM1000-1250E_C_M C

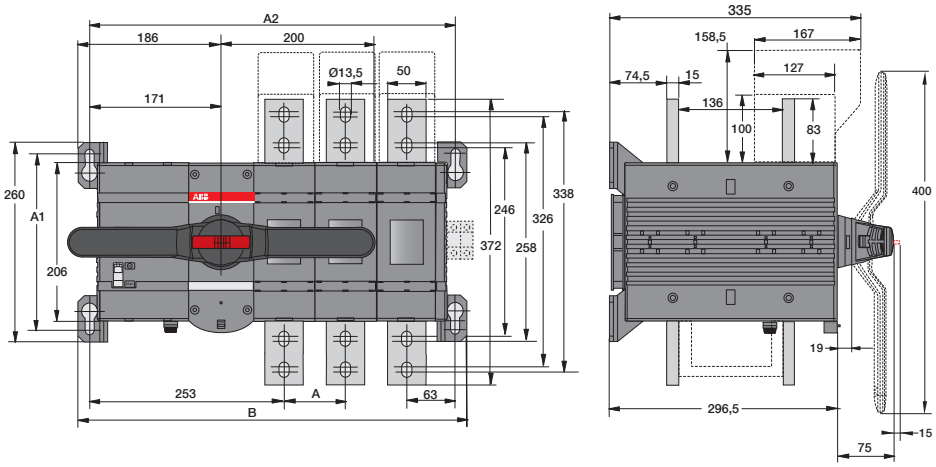

OTM1600E2/3/4CM

—

OTM1600_C_M

[mm]	E2	E3	E4
A	80	80	80
A1	230	230	230
A2	396,6	476,5	556,5
B	426,5	506,5	586,5

M00258 / OTM1600E_C_M C

Interruptores conmutadores motorizados

Dimensiones

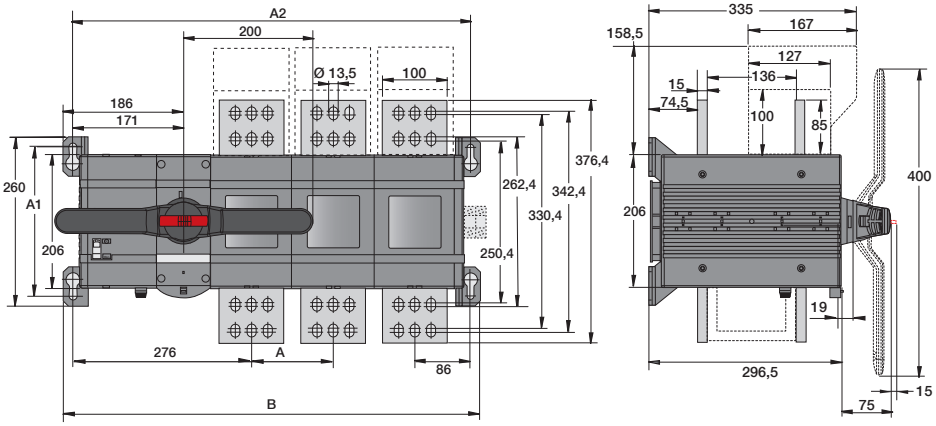

OTM2000...2500E3/4CM

—

OTM2000-2500_C_M

[mm]	E2	E3	E4
A	126	126	126
A1	230	230	230
A2	488,5	614,5	740,5
B	518,5	644,5	770,5

M00259 / OTM2000-2500E_C_M C

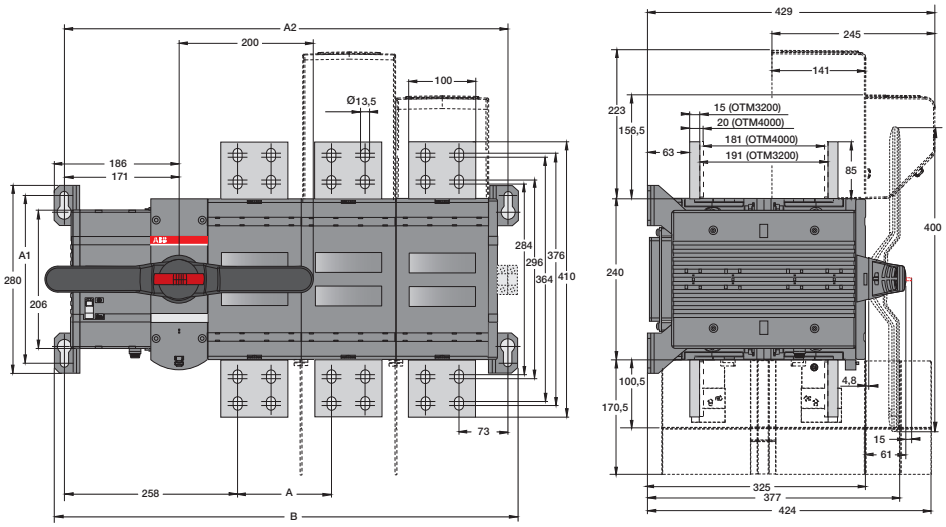

OT3200E2/3/4CM A

—

OTM3200_C_M

[mm]	E2	E3	E4
A	140	140	140
A1	250	250	250
A2	521,5	661,5	801,5
B	551,5	691,5	831,5

M00432/OTM3200-4000_C_M A

Interruptores conmutadores motorizados

Accesorios opcionales

OTV400ECMK

Mando tipo empuñadura, montaje directo, indicación I-O-II
Incluye un eje y una tapa del mecanismo. Los números de tipo y de pedido se refieren a una unidad. Bloqueable con tres candados en la posición 0. Los tipos -ECMK también incluyen microinterruptores.

Adecuado para los conmutadores	Color	Tipo	Código de pedido	Lote de entrega [uds]	Peso/ unidad [kg]
OTM160...250_C	Negro	OTV250ECMK	1SCA022804R0570	1	0,10
OTM315...400_C	Negro	OTV400ECMK	1SCA022843R2900	1	0,28
OTM630...800_C	Negro	OTV800ECMK	1SCA022804R3410	1	0,32
OTM1000...2500_C	Negro	OTV1000ECMK	1SCA111301R1001	1	0,77

OTVS0

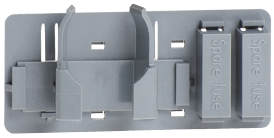

OTVS1

Clip para alojar el mando y fusibles de reserva para interruptores conmutadores motorizados
OTM40...125F_, el mando puede guardarse en el clip para mandos OTVS0. El clip puede fijarse en uno de los marcos del panel mediante la cinta adhesiva incluida. OTM160...3200E_, el mando y dos fusibles de reserva pueden guardarse en el OTVS1 y el OTVS2. Los clips OTVS1 y OTVS2 pueden montarse en el lado izquierdo del conmutador. Montaje enchufable, sin necesidad de herramientas. En el OTM160...3200E_, el tamaño del mando impide montarlo en el chasis del conmutador. No obstante, el clip para alojar el mando puede montarse por separado en el marco del panel y el clip portafusibles, en el chasis del conmutador.

Adecuado para los conmutadores	Tipo	Código de pedido	Unidades/ tipo [uds]	Peso/ unidad [kg]
OTM40...125F	OTVS0	1SCA117524R1001	1	0,02
OTM160...250E_	OTVS1	1SCA111413R1001	1	0,02
OTM315...3200E_	OTVS2	1SCA111414R1001	1	0,04

Interruptores conmutadores motorizados

Accesorios opcionales

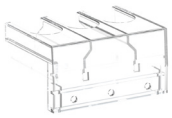

OTS_T3

OTS_T1

OTS_L_

OTS_S_

Cubrebornes, plástico gris

Montaje enchufable en los conmutadores, IP 20. Un kit consta de tres o cuatro cubrebornes que pueden utilizarse en ambos lados del interruptor conmutador. Adecuado para el conmutador superior. Cubrebornes transparentes para OTM160...3200 disponibles a petición; sustituya la letra "G" por una "T".

Adecuado para los conmutadores	N.° de polos	Descripción	Tipo	Código de pedido	Unidades/ tipo [uds]	Peso/ unidad [kg]
OTM40...125F_			OTS125T3	1SCA022379R9680	10	0,01
OT_160...250_C	3	Tipo largo	OTS250G1L/3	1SCA022731R8150	3	0,09
OT_160...250_C	3	Tipo corto	OTS250G1S/3	1SCA022731R8310	3	0,06
OT_160...250_C	4	Tipo largo	OTS250G1L/4	1SCA022731R8230	4	0,12
OT_160...250_C	4	Tipo corto	OTS250G1S/4	1SCA022731R8400	4	0,08
OT_315...400_C	3	Tipo largo	OTS400G1L/3	1SCA022736R8840	3	0,15
OT_315...400_C	3	Tipo corto	OTS400G1S/3	1SCA022736R9060	3	0,09
OT_315...400_C	4	Tipo largo	OTS400G1L/4	1SCA022736R9490	4	0,20
OT_315...400_C	4	Tipo corto	OTS400G1S/4	1SCA022736R9650	4	0,12
OT_600...800_C	3	Tipo largo	OTS800G1L/3	1SCA022776R7890	3	0,32
OT_600...800_C	3	Tipo corto	OTS800G1S/3	1SCA022776R8190	3	0,17
OT_600...800_C	4	Tipo largo	OTS800G1L/4	1SCA022776R7970	4	0,42
OT_600...800_C	4	Tipo corto	OTS800G1S/4	1SCA022776R8270	4	0,26
OT_1000...1600_C	3	Tipo largo	OTS1600G1L/3	1SCA022871R9510	3	0,64
OT_1000...1600_C	3	Tipo corto	OTS1600G1S/3	1SCA022871R9600	3	0,37
OT_1000...1600_C	4	Tipo largo	OTS1600G1L/4	1SCA022871R9780	4	0,85
OT_1000...1600_C	4	Tipo corto	OTS1600G1S/4	1SCA022871R9860	4	0,49
OT_2000...2500_C	3	Tipo largo	OTS2500G1L/3	1SCA107261R1001	3	0,77
OT_2000...2500_C	3	Tipo corto	OTS2500G1S/3	1SCA107260R1001	3	0,47
OT_2000...2500_C	4	Tipo largo	OTS2500G1L/4	1SCA107262R1001	4	1,00
OT_2000...2500_C	4	Tipo corto	OTS2500G1S/4	1SCA107271R1001	4	0,61
OT3200_C	3	Tipo largo	OTS4000G1L/3	1SCA129042R1001	3	1,20
OT3200_C	3	Tipo corto	OTS4000G1S/3	1SCA129044R1001	3	1,00
OT3200_C	4	Tipo largo	OTS4000G1L/4	1SCA129043R1001	4	1,40
OT3200_C	4	Tipo corto	OTS4000G1S/4	1SCA129045R1001	4	1,60

Interruptores conmutadores motorizados

Accesorios opcionales

OTB_

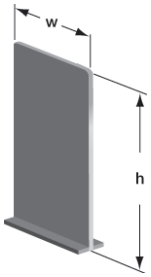

PB_

OZXT1

OZXT2...3

OZXT6

Separadores de fases

Los separadores de fases diseñados para los MCCB Tmax T4-T5 de ABB también pueden usarse para los interruptores conmutadores OT_160...800. Los interruptores conmutadores de 3 polos necesitan 8 separadores y los de 4 polos, 12 separadores para que la protección sea completa.

Adecuado para los conmutadores	N.º de polos	Altura h [mm]	Anchura de corte W del separador de fases [mm]	Tipo	Código de pedido	Unidades/ tipo [uds]
OT_160...250E_C	3	100	55	PB100 bajo	1SDA054970R1	4
OT_160...250E_C	3	200	55	PB200 alto	1SDA054972R1	4
OT_160...250E_C	4	100	55	PB100 bajo	1SDA054971R1	6
OT_160...250E_C	4	200	55	PB200 alto	1SDA054973R1	6
OT_315...400E_C	3	100	67	PB100 bajo	1SDA054970R1	4
OT_315...400E_C	3	200	67	PB200 alto	1SDA054972R1	4
OT_315...400E_C	4	100	67	PB100 bajo	1SDA054971R1	6
OT_315...400E_C	4	200	67	PB200 alto	1SDA054973R1	6
OT_600...800E_C	3	100	90	PB100 bajo	1SDA054970R1	4
OT_600...800E_C	3	200	90	PB200 alto	1SDA054972R1	4
OT_600...800E_C	4	100	90	PB100 bajo	1SDA054971R1	6
OT_600...800E_C	4	200	90	PB200 alto	1SDA054973R1	6

Conjuntos de adaptadores de terminal para cables de Al y Cu, versiones aisladas

Adecuado para los conmutadores	Sección de cable [mm²]	Tipo	Código de pedido	Unidades/ tipo [uds]	Peso/ unidad [kg]
OTM40...125F_	16...50 Al/2,5...50 Cu	OZXT1	1SCA022469R6310	3	0,06
OTM63...125F_	16...120 Al/Cu	OZXT2	1SCA022620R7200	3	0,21
OTM63...125F_	2 x (16...50) Al/Cu	OZXT3	1SCA022639R0720	3	0,21
OTM40...125F_	16...50 Al/2,5...50 Cu	OZXT6*	1SCA122537R1001	3	0,06

*Incluida una conexión de detección de tensión de 0,75...2,5 mm². No se incluyen los cables de detección de tensión

Interruptores conmutadores motorizados

Accesorios opcionales

OTZC13...34

OTZC43...44
OTZC53...54

Puentes metálicos
Los puentes metálicos proporcionan una conexión en paralelo de los terminales del interruptor.

Adecuado para los conmutadores	N.º de polos	Tipo	Código de pedido	Unidades/ tipo [uds]	Peso/ unidad [kg]
OT_160...250_C	3	OTZC13	1SCA022767R6910	3	0,6
OT_160...250_C	4	OTZC14	1SCA022767R7040	4	0,8
OT_315...400_C	3	OTZC23	1SCA022767R7120	3	0,6
OT_315...400_C	4	OTZC24	1SCA022767R7210	4	0,8
OT_600_C...800E_C	3	OTZC33	1SCA022785R7020	3	1,0
OT_600_C...800E_C	4	OTZC34	1SCA022785R7110	4	1,3
OT_1000...1250E_C	3	OTZC43	1SCA022868R0710	3	4,2
OT_1000...1250E_C	4	OTZC44	1SCA022868R0800	4	5,6
OT800U_, OT_1600E_C	3	OTZC53	1SCA022868R0980	3	5,6
OT800U_, OT_1600E_C	4	OTZC54	1SCA022868R1010	4	7,4
OT_2000...2500E_C	3	OTZC63	1SCA022868R1100	3	10,8
OT_2000...2500E_C	4	OTZC64	1SCA022868R1360	4	14,5
OT_3200E_C	3	OTZC73	1SCA128843R1001	3	14,1
OT_3200E_C	4	OTZC74	1SCA128844R1001	4	18,7

Aquí se muestra el montaje correcto de los puentes metálicos en el conmutador.

OTZR_

Barras de inversión
Para invertir las fases del conmutador mediante puentes metálicos.
El kit incluye dos puentes de inversión de fases. Los puentes metálicos que falten deben pedirse por separado, consulte arriba.

Adecuado para los conmutadores	Tipo	Código de pedido	Unidades/ tipo [uds]	Peso/ unidad [kg]
OT_160...250_C	OTZR1	1SCA100352R1001	2	0,3
OT_315...400_C	OTZR2	1SCA104647R1001	2	0,3
OT_600_C...800E_C	OTZR3	1SCA100355R1001	2	0,4

Interruptores conmutadores motorizados

Accesorios opcionales

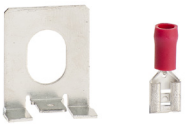

OMZB18...28

OMZB38

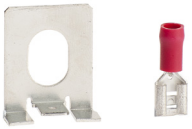

OMZB18...28

OMZB48

Conectores de detección de tensión*
Para conexión de detección de tensión de 0,5...1,5 mm² de los polos de potencia superiores o inferiores.
El paquete de conectores también incluye los terminales de conexión rápida (consulte la imagen).
Un paquete incluye 8 conectores y 8 terminales de conexión rápida. No se incluyen los cables.

Adecuado para los conmutadores	Sección de cable del terminal de conexión rápida [mm²]	Tipo	Código de pedido	Unidades/ tipo [uds]	Peso/ unidad [kg]
OT_160...250_C	0,5...1,5	OMZB18	1SCA120153R1001	8	0,2
OT_315...400_C	0,5...1,5	OMZB28	1SCA120154R1001	8	0,2
OT_630...800E_C	0,5...1,5	OMZB38	1SCA120155R1001	8	0,2
OT_1000...3200_C	0,5...1,5	OMZB48	1SCA120156R1001	8	0,2

* Se recomienda usar el adaptador de terminal OZXT6 con OTM40...125_C para la conexión de detección de tensión.
El adaptador de terminal OZXT6 incluye una conexión de detección de tensión de 0,75...2,5 mm². Consulte los códigos de pedido de la página 55.

Aquí se muestra el montaje correcto de los conectores de detección de tensión en el conmutador.

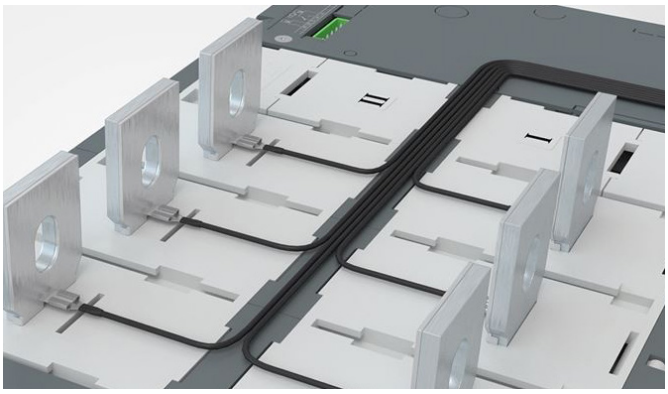

OMZC_

Puentes metálicos
Puentes de conexión con protección mecánica contra contactos directos para la conexión en paralelo de los terminales superiores o inferiores.
Las barras admiten cables adicionales, el tamaño máximo se indica abajo.

Adecuado para los conmutadores	Sección de cable [mm²]	Tipo	Código de pedido	Unidades/ tipo [uds]	Peso/ unidad [kg]
OTM40F3C_	2,5...25/2x2,5...16	OMZC003	1SCA121324R1001	1	0,5
OTM40F4C_	2,5...25/2x2,5...16	OMZC004	1SCA121325R1001	1	0,65
OTM40...125F3C_	10...70	OMZC03	1SCA117037R1001	1	0,5
OTM40...125F4C_	10...70	OMZC04	1SCA117038R1001	1	0,65

Interruptores conmutadores motorizados

Accesorios opcionales

OA1G01
OA7G10

OA1G10
OA8G01

OA2G11

Bloques de contactos auxiliares para OTM40...125F
Montaje enchufable en el conmutador, IP 20, máx. 2 bloques/lado. Ith = 16 A, adecuado para secciones de cable máx. 2 × 2,5 mm². Acción simultánea con los contactos principales.

Adecuado para los conmutadores	Funciones de contacto	Lado de instalación	Tipo	Código de pedido	Lote de entrega [uds]	Peso/ unidad [kg]
OT_16...125F_C	1NO	Derecho	OA1G10	1SCA022353R4970	10	0,03
OT_16...125F_C	1NC	Derecho	OA8G01	1SCA022744R2240	10	0,03
OT_16...125F_C	1NO	Izquierdo	OA7G10	1SCA022673R1140	10	0,03
OT_16...125F_C	1NC	Izquierdo	OA1G01	1SCA022353R4890	10	0,03
OT63...125F3C	1NO+1NC	Ambos	OA2G11[1)]	1SCA022379R8100	10	0,03

1) No puede montarse en interruptores conmutadores de 4 polos

Bloques de contactos auxiliares para OTM160...3200
Montaje en el lado derecho del conmutador: Máx. 4 bloques de contactos auxiliares/conmutador (8 bloques en total). Los tipos _AU tienen contactos chapados en oro para entornos difíciles y tensiones de servicio bajas. Acción simultánea con los contactos principales, IP20.

Adecuado para los conmutadores	Funciones de contacto	Lado de instalación	Tipo	Código de pedido	Lote de entrega [uds]	Peso/ unidad [kg]
OT_160...3200_	1NO	Derecho	OA1G10	1SCA022353R4970	10	0,03
OT_160...3200_	1NC	Derecho	OA3G01	1SCA022456R7410	10	0,03
OT_160...3200_	1NO	Derecho	OA1G10AU	1SCA022436R7910	10	0,03
OT_160...3200_	1NC	Derecho	OA3G01AU	1SCA022819R5260	10	0,03

Contactos auxiliares
Datos técnicos para los contactos auxiliares conforme a IEC 60947-5-1, para OA1G_, OA2G_, OA3G_, OA7G_, OA8G_

AC15		DC12			DC13	
U_e/[V]	I_e/[A]	U_e/[V]	I_e/[A]	P/[W]	I_e/[A]	P/[W]
230	6	24	10	240	2	50
400	4	72	4	290	0,8	60
415	4	125	2	250	0,55	70
690	2	250	0,55	140	0,27	70
		440	0,1	44		

Tablas de funciones

Tabla de funciones de los contactos auxiliares OT160...3200, OT160...800_Y y OTM160...2500 / conmutador I (máx. 2+2)

Posición del mando	Contactos principales	OA1G10 NO	OA3G01 NC
I	cerrado	cerrado	abierto
0	abierto	abierto	cerrado
II	cerrado	abierto	cerrado

Tabla de funciones de los contactos auxiliares OT160...3200, OT160...800_Y y OTM160...2500 / conmutador II (máx. 2+2)

Posición del mando	Contactos principales	OA1G10 NO	OA3G01 NC
I	cerrado	abierto	cerrado
0	abierto	abierto	cerrado
II	cerrado	cerrado	abierto

Interruptores conmutadores motorizados

Accesorios opcionales

OMD200

OMD300

OMD800

OMZD1

OMZC2

Unidades de control automático
Las unidades de control automático OMD pueden utilizarse con los interruptores conmutadores motorizados OTM160...3200 para ensamblar un interruptor conmutador automático. Los códigos tipo y de pedido incluyen la unidad de control OMD, los conectores de tarjeta de circuito impreso y 2 sujetadores OMZD1 para el montaje en puerta.

Si se utiliza con OTM40...125_CMA_:
Deben pedirse por separado 1 interruptor conmutador motorizado OTM40...125_CMA_ y 2 o 3 conjuntos de adaptadores de terminal OZXT6 (incluida la conexión de detección de tensión) para poder ensamblar un interruptor conmutador automático.

Si se utiliza con OTM160...3200_CM_:
Deben pedirse por separado 1 interruptor conmutador motorizado OTM160...3200_CM_, 1 conector de detección de tensión OMZB_ y 2 contactos auxiliares OA1G10 para poder ensamblar un interruptor conmutador automático. La unidad de control puede montarse en una puerta o en una guía DIN.

Unidades de control automático

Adecuado para los conmutadores	Tipo	Código de pedido	Unidades/ tipo [uds]
OTM40...3200_CM_	OMD200E480C-A1	1SCA123789R1001	1
OTM40...3200_CM_	OMD300E480C-A1	1SCA123790R1001	1
OTM40...3200_CM_	OMD800E480C-A1	1SCA123791R1001	1

Sujetadores de panel
Para montar la unidad de control automático OMD en la puerta. El código de tipo y de pedido es para 1 unidad, por lo que deben pedirse 2 unidades para montar el control en la puerta.

Adecuado para la unidad de control OMD	Tipo	Código de pedido	Unidades/ tipo [uds]
OMD200_, OMD300_, OMD800_	OMZD1	1SCA022787R5190	1

Placa de cobertura
Tapa transparente bloqueable con candado.

Adecuado para la unidad de control OMD	Tipo	Código de pedido	Unidades/ tipo [uds]
OMD200_, OMD300_, OMD800_	OMZC2	1SCA101001R1001	1

Interruptores conmutadores motorizados

Accesorios opcionales

OMD200/300/800

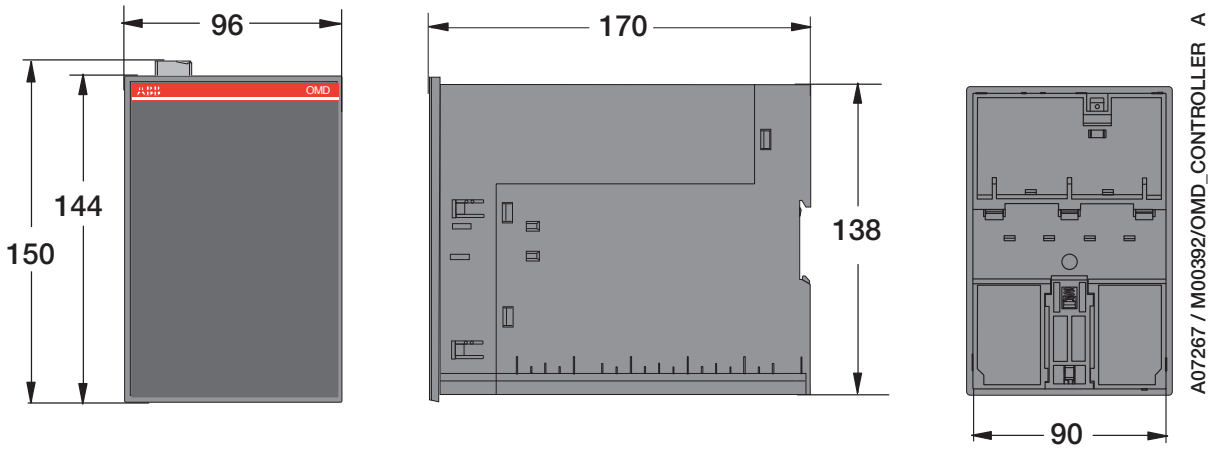

Datos técnicos de las unidades de control automático OMD200/300/800

OMD200 y OMD300		
Tensión asignada de empleo U_e		208 V CA - 480 V CA +/- 20 % + N
	Fase - Neutro	120 V CA - 277 V CA +/- 20 %
Frecuencia asignada		50 / 60 Hz +/- 10 %
Precisión de detección de tensión		5 %
Precisión de detección de frecuencia		1 %
Características asignadas de los relés:	X21, X22	12 A, AC1, 250 V / 12 A, DC1, 24 V
	X23, X24	8 A, AC1, 250 V / 8 A, DC1, 24 V
	X26, X27, X28	10 A, AC1, 250 V / 5 A, DC1, 24 V
Tensión asignada soportada a impulsos, U_{imp}		6 kV
Categoría de sobretensión		III
Grado de contaminación		2
OMD800		
Tensión asignada de empleo U_e en sistema trifásico		100 V CA - 480 V CA +/- 20 %
	Fase - Neutro	57,7 V CA - 277 V CA +/- 20 %
Tensión asignada de empleo U_e en sistema monofásico[1)]		57,7 V CA - 277 V CA +/- 20 %
Frecuencia asignada		50 / 60 Hz +/- 10 %
Precisión de detección de tensión		1 %
Precisión de detección de frecuencia		1 %
Características asignadas de los relés:	X21, X22, X24	12 A, AC1, 250 V / 12 A, DC1, 24 V
	X23	8 A, AC1, 250 V / 8 A, DC1, 24 V
	X29	5 A, AC1, 250 V / 6 A, DC1, 24 V
Tensión asignada soportada a impulsos, U_{imp}		6 kV
Categoría de sobretensión		III
Grado de contaminación		2
Tensión AUX[1)]		24 V CC - 110 V CC (-10 % a +15 %)
Grado de protección del panel frontal		IP40
Temperatura de funcionamiento		– 20...+ 60 °C
Temperatura de transporte y almacenaje		– 25...+ 80 °C
Altitud		Máx. 2000 m
Humedad		
Con condensación		5 %...98 %
Sin condensación		5 %...90 %

1) Si en un sistema monofásico el nivel de tensión está entre 57,7 – 109 V CA, debe usarse una alimentación de tensión AUX

Interruptores conmutadores motorizados

Accesorios opcionales

ODPSE230C

Fuente de alimentación doble
Suministra alimentación al accionamiento motorizado mediante dos líneas. El dispositivo tiene dos entradas, de la línea I (LN I) y de la línea II (LN II), y una salida para el accionamiento motorizado. El accionamiento motorizado se energiza automáticamente siempre que en una de las líneas haya energía disponible. Puede utilizarse con accionamientos motorizados de 230 V CA. Con la entrega se incluyen los conectores enchufables de tarjeta de circuito impreso.
El dispositivo puede montarse en guía DIN o con tornillos.

Adecuado para los conmutadores	Tipo	Código de pedido	Unidades/ tipo [uds]	Peso/ unidad [kg]
OTM40...3200_	ODPSE230C	1SCA116892R1001	1	0,3

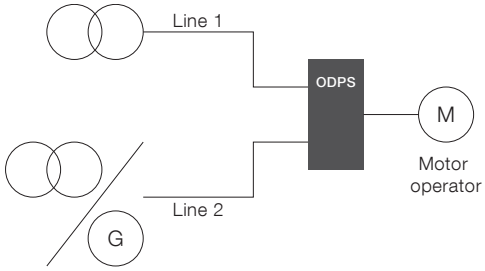

Esquema de conexión, ODPSE230C

ODPS230

Fuente de alimentación doble, incluida la funcionalidad de ATS
Similar a la anterior fuente de alimentación doble, pero incluye también la funcionalidad de ATS (interruptor conmutador automático) y protección contra cortocircuito integrada. Suministra alimentación al accionamiento motorizado mediante dos líneas de 220...240 V CA. El accionamiento motorizado se energiza automáticamente siempre que en una de las líneas haya energía disponible. El dispositivo dispone de un conmutador DIP de tres posiciones (AUTO-MAN-O) DIP para elegir el modo de funcionamiento correcto.
La posición AUTO activa la funcionalidad de ATS y la posición MAN la desactiva cuando se utiliza con un interruptor conmutador motorizado OTM. La posición O se usa por motivos de seguridad: pone el conmutador OTM en la posición 0 para aislar la carga de las fuentes de alimentación. El dispositivo puede montarse en guía DIN o con tornillos.

Adecuado para los conmutadores	Tipo	Código de pedido	Unidades/ tipo [uds]	Peso/ unidad [kg]
OTM40...3200_	ODPS230	1SCA122946R1001	1	0,3

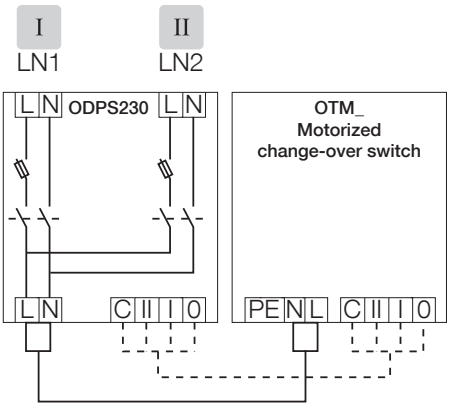

Esquema de conexión, ODPS230

Interruptores conmutadores motorizados

Accesorios opcionales

Datos técnicos de la fuente de alimentación doble ODPSE230C

Fuente de alimentación doble ODPSE230C	
Tensión asignada de empleo U [V]	220...240 V CA +/- 20 %
Frecuencia asignada	50 / 60 Hz +/- 10 %
Dispositivo de protección contra cortocircuito	MCB máx. 4 A
Corriente de salida asignada I_n [A]	4 A
Tiempo de puesta en marcha	Máx. 1,0 s (con 230 V CA)
Tiempo de transferencia de funcionamiento LN1 - LN2 o LN2 - LN1	Máx. 0,5 s (con 230 V CA)
Tamaño de cable	0,2...2,5 mm²
Tensión asignada soportada a impulsos, U_{imp}	4 kV
Categoría de sobretensión	III
Grado de contaminación	3
Grado de protección del panel frontal	IP20
Temperatura de funcionamiento	– 25...+ 60 °C
Temperatura de transporte y almacenaje	– 40...+ 70 °C
Altitud	Máx. 2000 m

Datos técnicos de la nueva fuente de alimentación doble ODPS230 con funcionalidad de ATS

Fuente de alimentación doble ODPS230	
Tensión asignada de empleo U [V]	220...240 V CA, 50 / 60 Hz
Tensión máxima	288 V CA
Tensión de conexión	≥198 V CA
Tensión de desconexión	≤154 V CA
Tiempo de funcionamiento	1 s ± 0,5 s
Corriente de salida asignada I_n [A]	3,15 A
Corriente asignada de cortocircuito condicional, I_p (rms)	50 kA
Fusible interno	T/3,15A/H*
Tamaño de fusible	6,3 x 32 mm
Tensión asignada soportada a impulsos, U_{imp}	4 kV
Categoría de sobretensión	III
Grado de contaminación	3
Tamaño de cable	Máx. 6 mm²
Grado de protección del panel frontal	IP20
Temperatura de funcionamiento	– 25...+ 60 °C
Temperatura de transporte y almacenaje	– 40...+ 70 °C
Altitud	Máx. 2000 m

*) El poder de corte debe ser de 50 kA para lograr las características asignadas de 50 kA Ip (rms)

Planos de las fuentes de alimentación dobles

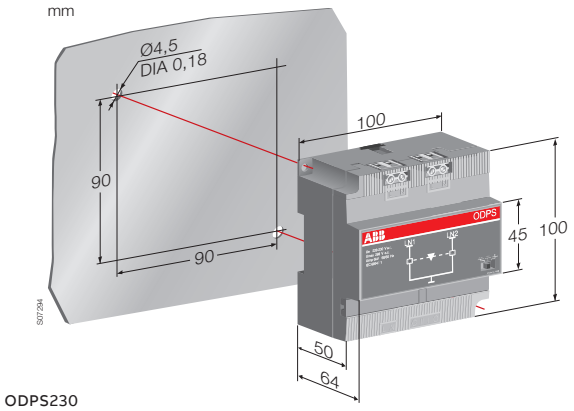

ODPS230

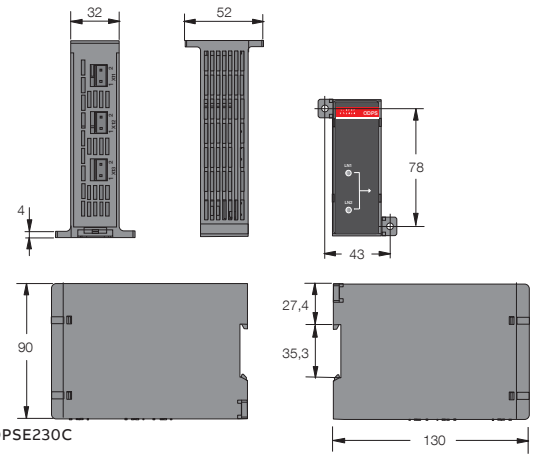

ODPSE230C

Interruptores conmutadores automáticos (ATS)
Transición abierta de 160 a 1600 Amperios

Los interruptores conmutadores automáticos de ABB proporcionan una conmutación segura y automatizada entre dos circuitos eléctricos.

Índice

84–89 Introducción a los interruptores conmutadores automáticos
84 Información general
85 Gama de productos
86 Nomenclatura
87 Secuencia de conmutación y tiempos de funcionamiento
88 Lista de funcionalidades de los productos

90–94 Datos técnicos
90 OTM160...400_C_D
92 OTM630...1600_C_D
94 Datos técnicos de los circuitos de potencia y de mando

95–97 Códigos de pedido
96 OTM160...1600_C_D

98–101 Planos
98 Interruptores conmutadores automáticos

102–109 Códigos de pedido de accesorios opcionales
102 Cubrebornes
103 Separadores de fases
104 Adaptadores de terminal
105 Puentes metálicos
106 Contactos auxiliares
107 Unidades de control automático y accesorios relacionados
108 Fuentes de alimentación doble

Interruptores conmutadores automáticos (ATS)

Conmutación instantánea automatizada entre las fuentes de alimentación

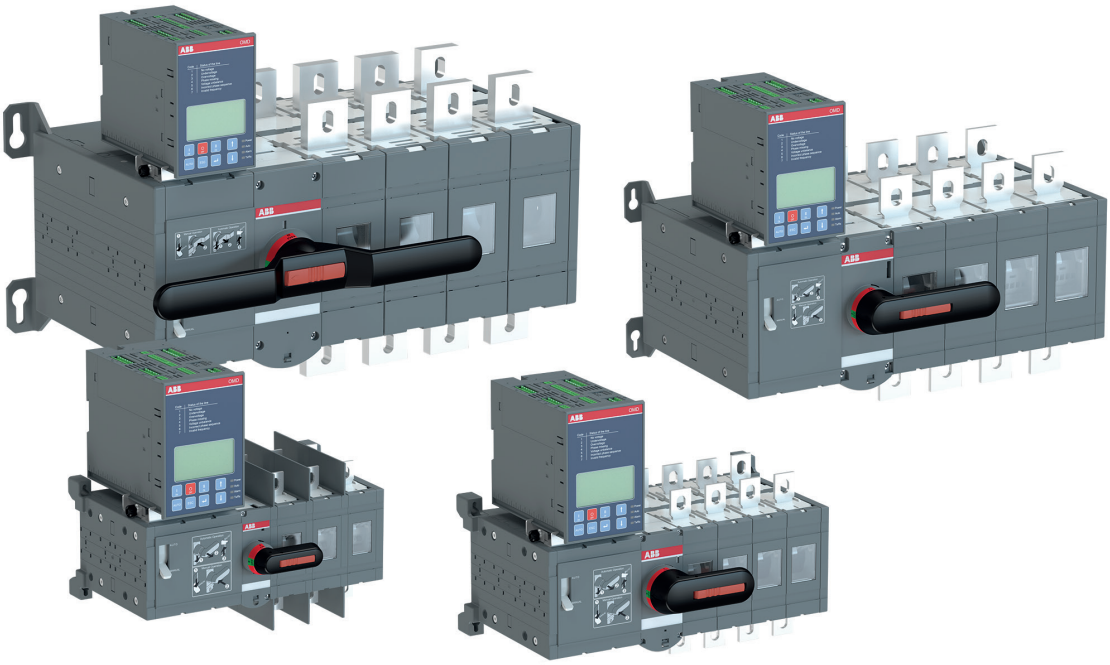

ABB ofrece un amplio abanico de interruptores conmutadores automáticos (ATS), en un rango que va de 160 a 1600 Amperios. Disponen de las características y la funcionalidad adecuadas para varias aplicaciones: plantas industriales, puertos, aeropuertos y centros de datos.

Solución rápida y fácil
Los ATS de ABB son una solución lista para usar en la que la unidad de control OMD se ha premontado en fábrica antes de la entrega. También es posible adquirir las unidades de control y los interruptores conmutadores motorizados como componentes separados, lo que permite montar el interruptor conmutador automático.

Funcionalidad fiable
Máxima seguridad del funcionamiento del dispositivo para sus proyectos. ABB ha testeado toda la solución y garantiza que esta cumple todos los requisitos conforme a la norma IEC60947-6-1.

Operaciones seguras
Con los interruptores conmutadores automáticos de ABB, las operaciones manuales también son posibles con la máxima seguridad incluso con carga. Nuestros conmutadores también están dotados de numerosas características adicionales, como por ejemplo, la posibilidad de impedir el funcionamiento no deseado mediante el bloqueo con candado del conmutador en la posición O.

Mejora de la experiencia de usuario
El objetivo de ABB es ofrecer soluciones de máximo rendimiento que aseguren la máxima facilidad de uso para el usuario, La interfaz del usuario es ahora más simple e intuitiva que nunca gracias a la pantalla LCD con menús en ocho idiomas incluida en las unidades de control OMD.

Interruptores conmutadores automáticos (ATS)

Transición abierta de 160 a 1600 Amperios

Interruptores conmutadores automáticos, 160 - 400 A

Tipos	OTM160E_C_D OTM200E_C_D OTM250E_C_D			OTM160E_WC_D OTM200E_WC_D OTM250E_WC_D			OTM315E_C_D OTM400E_C_D	
I_{th} /A	160	200	250	160	200	250	315	400
I_e /AC-22A, < 415 V	160	200	250	160	200	250	315	400
I_e /AC-23A, < 415 V	160	200	250	160	200	250	315	400
I_e /AC-31B, < 415 V	160	200	250	160	200	250	315	400

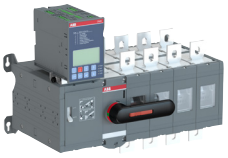
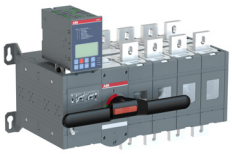
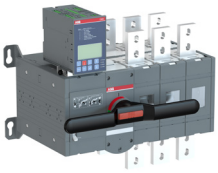

Interruptores conmutadores automáticos, 630 - 1600 A

Tipos	OTM630E_C_D OTM800E_C_D		OTM1000E_C_D OTM1250E_C_D		OTM1600E_C_D
I_{th} /A	630	800	1000	1250	1600
I_e /AC-22A, < 415 V	630	800	1000	1250	1600
I_e /AC-23A, < 415 V	630	800	1000	1250	1250
I_e /AC-31B, < 415 V	650	720	1000	1250	1600

Interruptores conmutadores automáticos (ATS)

Nomenclatura

Códigos tipo

El sistema sencillo de nomenclatura permite ver el tipo, el amperaje, la clasificación estándar y el número de polos del producto, todo a primera vista.

Explicación de los tipos OTM160...1600_C_D

Opción:	OTM800	E	4	C	3	D	230	C
Posición:	1	2	3	4	5	6	7	8

1	**Marca y tamaño del interruptor / amperaje**
2	**IEC**
3	**Número de polos:**
4	**Interruptor conmutador: Operación I-0-II**
	3: 3 polos
	4: 4 polos
5	**Posición del kit de detección**
	_(en blanco): Kit de detección de tensión en la parte superior
	B: Kit de detección de tensión en la parte inferior
6	**Unidad de control automático**
	2D: OMD200
	3D: OMD300
	8D: OMD800
7	**Tensión para accionamiento motorizado**
	230: 220...240 V CA
8	**Tipo de tensión del motor**
	V=CA/CC

Interruptores conmutadores automáticos (ATS)

Secuencia de conmutación y tiempos de funcionamiento

Ejemplo de secuencia de conmutación para interruptores conmutadores automáticos

El ejemplo de la secuencia de conmutación puede resumirse en los siguientes pasos:

- Se produce una anomalía en la Línea 1
- Retardo de conmutación
- Arranque del generador
- Retardo de transferencia
- Interruptor conmutador (Conmutador I) a la posición O
- Retardo de banda muerta I a II
- Interruptor conmutador -conmutador (Conmutador II) a la posición II

La secuencia de conmutación inversa puede resumirse en los siguientes pasos:

- La línea 1 empezará a funcionar con normalidad
- Retardo de conmutación inversa
- Interruptor conmutador (Conmutador II) a la posición O
- Retardo de banda muerta II a I
- Interruptor conmutador (Conmutador I) a la posición I
- Retardo de parada del generador
- Parada del generador

El esquema contempla un OTM_C8D y el modo de funcionamiento prioritario de la Línea 1

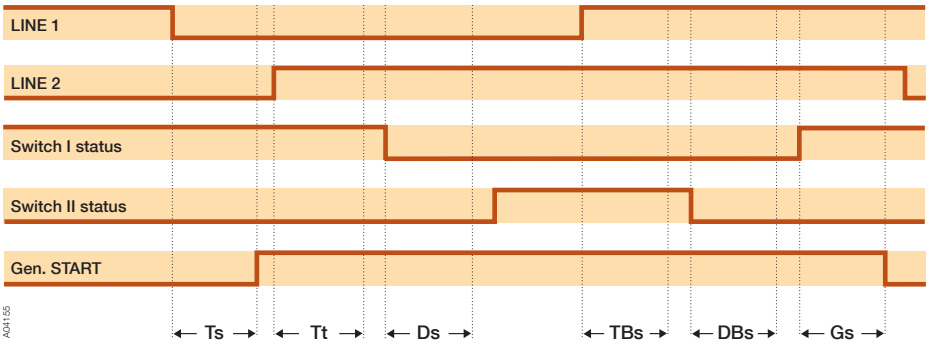

Ts: Retardo de conmutación, **Tt:** Retardo de transferencia, **Ds:** Banda muerta I a II, **TBs:** Retardo de conmutación inversa, **DBs:** Banda muerta II a I, **Gs:** Retardo de parada del generador

Tiempos de funcionamiento de los interruptores conmutadores automáticos para OTM160...1600_

	Tiempo de transferencia de funcionamiento[a)]	Tiempo de desconexión durante el funcionamiento[a)]
Tipo	I - II, II - I [s]	I - II, II - I [s]
OTM160...250_C2D_	2,0 - 4,0	0,4 - 1,0
OTM160...250_C3D_	2,0 - 4,0	0,4 - 1,0
OTM160...250_C8D_	1,5 - 3,0	0,4 - 1,0
OTM315...400_C2D_	2,0 - 5,0	0,4 - 1,0
OTM315...400_C3D_	2,0 - 5,0	0,4 - 1,0
OTM315...400_C8D_	1,5 - 3,0	0,4 - 1,0
OTM630...800_C2D_	2,0 - 5,0	0,4 - 1,0
OTM630...800_C3D_	2,0 - 5,0	0,4 - 1,0
OTM630...800_C8D_	1,5 - 3,0	0,4 - 1,0
OTM1000...1600_C2D_	3,0 - 6,0	0,6 - 1,5
OTM1000...1600_C3D_	3,0 - 6,0	0,6 - 1,5
OTM1000...1600_C8D_	2,5 - 4,0	0,6 - 1,5

a) En condiciones asignadas

Interruptores conmutadores automáticos (ATS)

Lista de funcionalidades

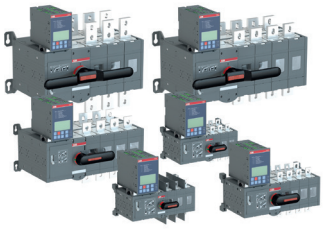

Funcionalidad de los interruptores conmutadores automáticos

	OTM_C2D_	OTM_C3D_	OTM_C8D_
Descripción general de los productos OTM_C_D			
Incluye unidad de control automático	OMD200_	OMD300_	OMD800_
Funcionamiento manual con mando	x	x	x
Funcionamiento local con teclado del panel frontal	x	x	x
Equipos de conmutación de transferencia automáticos (ATSE)	x	x	x
Fuente de alimentación doble del accionamiento motorizado[1]	o	x	o
Mediciones			
Medición de tensión trifásica en la LÍNEA 1	x	x	x
Medición de tensión monofásica en la LÍNEA 1	x	x	x
Medición de tensión trifásica en la LÍNEA 2	x	x	x
Medición de tensión monofásica en la LÍNEA 2	x	x	x
Frecuencia en la LÍNEA 1	x	x	x
Frecuencia en la LÍNEA 2	x	x	x
Posibilidad de verificar las mediciones a través de la pantalla LCD			x
Detección de fallos de la fuente			
Sin tensión	x	x	x
Subtensión	x	x	x
Sobretensión	x	x	x
Falta una fase	x	x	x
Desequilibrio de tensión	x	x	x
Frecuencia no válida	x	x	x
Secuencia de fases incorrecta			x
Configuración			
Mediante conmutadores DIP	x	x	
Mediante conmutadores giratorios	x	x	
Mediante teclado y LCD			x
Ajuste de umbral de tensión	x	x	x
Ajuste de histéresis de tensión			x
Ajuste de umbral de frecuencia			x
Ajuste de histéresis de frecuencia			x
Tiempos de retardo			
Retardo de conmutación	x[2]	x[2]	0...60 s
Retardo de transferencia[3]			0...600 s
Tiempo de banda muerta I-II (parada de conmutación a la posición O)			0...60 s
Retardo de conmutación inversa	x[4]	x[4]	0...5400 s
Tiempo de banda muerta II-I (parada de conmutación a la posición O)			0...60 s
Retardo de parada del generador	x[5]	x[5]	0...1800 s
Estado de los tiempos de retardo en la pantalla LCD			x

1) La fuente de alimentación doble permite que el accionamiento motorizado reciba dos suministros de tensión separados. De esta manera, el accionamiento motorizado siempre está energizado a través de la línea disponible
2) Cuatro opciones: 0, 5, 10 o 30 segundos
3) Retardo de la secuencia de conmutación antes de la transferencia al generador, lo que garantiza que, en emplazamientos fríos, el generador siempre se haya precalentado adecuadamente
4) Dos opciones: la duración del retardo de la conmutación inversa es el mismo que el de la conmutación directa, es decir, el tiempo de retardo es igual para I - II y para II - I, o bien el retardo de la conmutación inversa es fijo, 300 segundos
5) Dos opciones: la duración del retardo de la parada del generador es el mismo que el retardo de la conmutación, o bien es fijo, 5 minutos

x = incluido de serie
o = como accesorio

Interruptores conmutadores automáticos (ATS)

Lista de funcionalidades

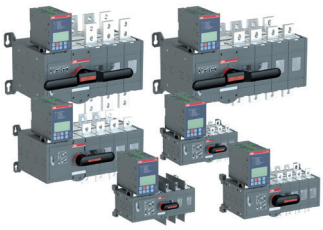

Funcionalidad de los interruptores conmutadores automáticos

	OTM_C2D_	OTM_C3D_	OTM_C8D_
Características			
Arranque y parada del generador	x	x	x
Secuencia de test sin carga	x	x	x
Secuencia de test con carga	x	x	x
Estado de la fuente a través del panel frontal	x	x	x
Estado de la fuente a través de las salidas digitales			x
Posición del conmutador a través del panel frontal	x	x	x
LCD[6)]			x
Interfaz de bus de campo[7)]			x
Registro de eventos/alarmas			x
Contador del número de maniobras			x
Alimentación de tensión auxiliar[8)]			x
Entradas digitales (ocho) y salidas digitales (seis) programables			x
Control de carga secundaria (deslastre de carga)			x
Entrada digital: Permitir transferencia a secundaria[9)]			x
Entrada digital: Alarma del generador[10)]			x
Entrada digital: Control remoto a las posiciones I, O y II			x
Modo de funcionamiento			
Prioridad de línea	x[11)]	x[11)]	x[12)]
Conmutación inversa manual[13)]	x	x	x
Funcionamiento automático a la posición O en caso de fallo de la fuente[14)]			x
Aplicaciones			
Transferencia entre dos transformadores	x	x	x
Transferencia entre un transformador y un generador	x	x	x

6) Menús disponibles en ocho idiomas: inglés, francés, alemán, italiano, español, ruso, chino y finlandés
7) Comunicación bidireccional, el protocolo de comunicación de bus es Modbus
8) En caso de fallo de la fuente, la unidad de control recibe energía de una fuente de alimentación auxiliar externa de 24…110 V CC
9) La unidad de control requiere una señal externa para permitir la transferencia a la secundaria
10) Dos opciones de modo de funcionamiento tras recibir la alarma: la unidad de control funciona con normalidad o inicia una parada del generador con maniobra hacia la posición O
11) Dos opciones: No hay prioridad de línea o la Fuente 1 es la fuente prioritaria
12) Tres opciones: No hay prioridad de línea, la Fuente 1 o la Fuente 2 es la fuente prioritaria
13) Se impide la conmutación inversa automática hacia la fuente primaria
14) La unidad de control y el accionamiento motorizado deben estar energizados
x = incluido de serie
o = como accesorio

Interruptores conmutadores automáticos (ATS)

Datos técnicos de OTM160...400_C_D

Interruptores conmutadores automáticos

Datos conforme a IEC 60947-3			
Tensión asignada de aislamiento y tensión asignada de empleo CA 20/CC 20[1]		Grado de contaminación 3[2]	V
Rigidez dieléctrica		50 Hz 1 min.	kV
Tensión asignada soportada a impulsos[3]			kV
Corriente asignada térmica y corriente asignada de empleo CA 20/CC 20	/ ambiente 40 °C	Al aire libre	A
	/ ambiente 40 °C	En carcasa	A
Sección mínima del conductor		Cu	mm^2
Corriente asignada de empleo, AC-21A		hasta 500 V	A
		690 V	A
Corriente asignada de empleo, AC-22A		hasta 500 V	A
		690 V	A
Corriente asignada de empleo, AC-23A		hasta 415 V	A
		440 V	A
		500 V	A
		690 V	A
Corriente asignada de empleo / polos en serie, DC-21A[10]		≤ 110 V	A
		220 V	A
		440 V	A
		660 V	A
Corriente asignada de empleo, AC-23A[5] Las características asignadas de kW son correctas para motores asincrónicos estándar de 1500 rpm trifásicos		230 V	kW
		400 V	kW
		415 V	kW
		500 V	kW
		690 V	kW
Poder asignado de corte en la categoría AC-23		hasta 415 V	A
		500 V	A
		690 V	A
Corriente asignada de cortocircuito condicional I_p (rms) y valor (pico) de corriente de corte limitada $\hat{\imath}_c$. La corriente de corte limitada $\hat{\imath}_c$ se refiere a los valores que hacen constar los fabricantes de fusibles (test monofásico conforme a IEC60269).	I_p (rms) 80 kA, 415 V	$\hat{\imath}_c$ (pico)	kA
	Tamaño máx. de fusible OFA_	gG/aM	A/A
	I_p (rms) 100 kA, 500 V	$\hat{\imath}_c$ (pico)	kA
	Tamaño máx. de fusible OFA_	gG/aM	A
	I_p (rms) 80 kA, 690 V	$\hat{\imath}_c$ (pico)	kA
	Tamaño máx. de fusible OFA_	gG/aM	A
Corriente asignada de corta duración admisible	I_{cw} (rms)	690 V 0,15 s	kA
		690 V 0,25 s	kA
		690 V 1 s	kA
Poder asignado de corte de corta duración[6]	I_{cm} (pico)[7]	690 V	kA
Pérdida energética / polo	Con corriente asignada		W
Durabilidad mecánica	Número de ciclos de maniobras[8]		Ciclos
Tamaño de tornillos de bornes	Diámetro de la rosca × longitud sistema métrico		mm
Par de apriete de terminales	Requiere par de contratorsión		Nm
Par de accionamiento	Típico para interruptores conmutadores de 3 polos		Nm
Peso sin accesorios	Interruptores conmutadores automáticos	Conmutador de 3 polos	kg
		Conmutador de 4 polos	kg

Datos conforme a IEC 60947-6-1			
Clase de equipo			
Corriente asignada de corta duración admisible	I_{cw} (rms)	690 V 0,1 s	kA
Corriente asignada de empleo, AC-31B		hasta 415 V	A
Corriente asignada de empleo, AC-33B		hasta 415 V	A

1) Interruptores conmutadores automáticos: tensión de funcionamiento = máx. 415 V CA para OTM_C2D_, OTM_C3D_ y OTM_C8D_
2) Interruptores conmutadores automáticos: grado de contaminación 2 para OTM_C2D_, OTM_C3D_ y OTM_C8D_
3) Interruptores conmutadores automáticos: Uimp = 6 kV para OTM_C2D_, OTM_C3D_ y OTM_C8D_
4) Categoría de uso B
5) Estos valores se proporcionan como orientación y pueden variar según el fabricante del motor

Tamaño del interruptor, OTM_				
OTM_160_	**OTM_200_**	**OTM_250_**	**OTM_315_**	**OTM_400_**
1000	1000	1000	1000	1000
10	10	10	10	10
12	12	12	12	12
160	200	250	315	400
160	200	250	315	400
70	95	120	185	240
160	200	250	315	400
160	200	250	315	400
160	200	250	315	400
160	200	250	315	400
160	200	250	315	400
160	200	250	315	400
160	200	250	315	400
160	200	250	315	400
160/2	200/2	250/2	315/1[4)]	400/1[4)]
160/2	200/2	250/2	315/2[4)]	400/2[4)]
160/3	200/3	230/3	315/3	360/3
160/4	200/4	200/4	315/4	315/4
45	60	75	100	132
90	110	140	160	220
90	110	145	180	230
110	132	170	220	280
160	200	250	315	400
1280	1600	2000	2520	3200
1280	1600	2000	2520	3200
1280	1600	2000	2520	3200
40,5	40,5	40,5	59	59
355/315	355/315	355/315	500/500	500/500
40,5	40,5	40,5	61,5	61,5
315/315	315/315	315/315	500/450	500/450
40,5	40,5	40,5	59	59
355/315	355/315	355/315	500/500	500/500
15	15	15	31	31
15	15	15	24	24
8	8	8	15	15
30	30	30	65	65
2,4	4	6,5	6,5	10
8000	8000	8000	8000	8000
M8 × 25	M8 × 25	M8 × 25	M10 × 30	M10 × 30
15-22	15-22	15-22	30-44	30-44
7	7	7	16	16
5,7	5,7	5,7	10,2	10,2
6,4	6,4	6,4	11,4	11,4

Ordenador	Ordenador	Ordenador	Ordenador	Ordenador
15	15	15	25	25
160	200	250	315	400
160	200	250	315	400

6) Duración del cortocircuito > 50 ms, sin protección de fusible
7) Distancia máx. entre el chasis del conmutador y el embarrado o el soporte del cable más cercano 150 mm
8) Ciclo de maniobras: O - I - O - II - O
9) Categoría AC-21B, hasta 415 V
10) Otras características a petición

Interruptores conmutadores automáticos (ATS)

Datos técnicos de OTM630...1600_C_D

Interruptores conmutadores automáticos

Datos conforme a IEC 60947-3			
Tensión asignada de aislamiento y tensión asignada de empleo CA 20/CC 20[1]		Grado de contaminación 3[2]	V
Rigidez dieléctrica		50 Hz 1 min.	kV
Tensión asignada soportada a impulsos[3]			kV
Corriente asignada térmica y corriente asignada de empleo CA 20/CC 20	/ ambiente 40 °C	Al aire libre	A
	/ ambiente 40 °C	En carcasa	A
Sección mínima del conductor		Cu	mm^2
Corriente asignada de empleo, AC-21A		hasta 500 V	A
		690 V	A
Corriente asignada de empleo, AC-22A		hasta 500 V	A
		690 V	A
Corriente asignada de empleo, AC-23A		hasta 415 V	A
		440 V	A
		500 V	A
		690 V	A
Corriente asignada de empleo / polos en serie, DC-21A[10]		≤ 110 V	A
		220 V	A
		440 V	A
		660 V	A
Corriente asignada de empleo, AC-23A[5] Las características asignadas de kW son correctas para motores asincrónicos estándar de 1500 rpm trifásicos		230 V	kW
		400 V	kW
		415 V	kW
		500 V	kW
		690 V	kW
Poder asignado de corte en la categoría AC-23		hasta 415 V	A
		500 V	A
		690 V	A
Corriente asignada de cortocircuito condicional I_p (rms) y valor (pico) de corriente de corte limitada $\hat{\imath}_c$. La corriente de corte limitada $\hat{\imath}_c$ se refiere a los valores que hacen constar los fabricantes de fusibles (test monofásico conforme a IEC60269).	I_p (rms) 80 kA, 415 V	$\hat{\imath}_c$ (pico)	kA
	Tamaño máx. de fusible OFA_	gG/aM	A/A
	I_p (rms) 100 kA, 500 V	$\hat{\imath}_c$ (pico)	kA
	Tamaño máx. de fusible OFA_	gG/aM	A
	I_p (rms) 80 kA, 690 V	$\hat{\imath}_c$ (pico)	kA
	Tamaño máx. de fusible OFA_	gG/aM	A
Corriente asignada de corta duración admisible	I_{cw} (rms)	690 V 0,15 s	kA
		690 V 0,25 s	kA
		690 V 1 s	kA
Poder asignado de corte de corta duración[6]	I_{cm} (pico)[7]	690 V	kA
Pérdida energética / polo	Con corriente asignada		W
Durabilidad mecánica	Número de ciclos de maniobras[8]		Ciclos
Tamaño de tornillos de bornes	Diámetro de la rosca × longitud sistema métrico		mm
Par de apriete de terminales	Requiere par de contratorsión		Nm
Par de accionamiento	Típico para interruptores conmutadores de 3 polos		Nm
Peso sin accesorios	Interruptores conmutadores automáticos	Conmutador de 3 polos	kg
		Conmutador de 4 polos	kg

Datos conforme a IEC 60947-6-1			
Clase de equipo			
Corriente asignada de corta duración admisible	I_{cw} (rms)	690 V 0,1 s	kA
Corriente asignada de empleo, AC-31B		hasta 415 V	A
Corriente asignada de empleo, AC-33B		hasta 415 V	A

1) Interruptores conmutadores automáticos: tensión de funcionamiento = máx. 415 V CA para OTM_C2D_, OTM_C3D_ y OTM_C8D_
2) Interruptores conmutadores automáticos: grado de contaminación 2 para OTM_C2D_, OTM_C3D_ y OTM_C8D_
3) Interruptores conmutadores automáticos: Uimp = 6 kV para OTM_C2D_, OTM_C3D_ y OTM_C8D_
4) Categoría de uso B
5) Estos valores se proporcionan como orientación y pueden variar según el fabricante del motor

Tamaño del interruptor, OTM_				
OTM_630_	**OTM_800_**	**OTM_1000_**	**OTM_1250_**	**OTM_1600_**
1000	1000	1000	1000	1000
10	10	10	10	10
12	12	12	12	12
630	800	1000	1250	1600
630	800			
2 × 185	2 × 240	2 × 300	2 × 400	2 × 500
630	800	1000	1250	1600
630	800	1000	1250	1600
630	800	1000	1250	1600
630	800	1000	1250	1600
630	800	1000	1250	1250
630	800	1000	1250	1250
630	800	1000	1250	1250
630	800	1000	1250	1250
630/1	800/1			
630/1	800/1			
630/2	720/2			
630/4[4)]	630/4[4)]			
200	250	315	400	400
355	450	560	710	710
355	450	560	710	710
400	560	710	900	900
630	800	1000	1200	1200
5040	6400	10.000	10.000	10.000
5040	6400	10.000	10.000	10.000
5040	6400	10.000	10.000	10.000
83,5	83,5	100	100	100
800/1000	800/1000	1250/1250	1250/1250	1250/1250
90	90	106	106	106
800/800	800/800	1250/1250	1250/1250	1250/1250
83,5	83,5			
800/1000	800/1000			
38	38	50	50	50
36	36	50	50	50
20	20	50	50	50
80	80	92	92	92
25	40	19	29	48
5000	5000	3000	3000	3000
M12 × 40	M12 × 40	M12 × 60	M12 × 60	M12 × 60
50-75	50-75	50-75	50-75	50-75
27	27	78	78	78
17,5	17,5	42	42	44
20,4	20,4	50	50	52

Ordenador	Ordenador	Ordenador	Ordenador	Ordenador
38	38	50	50	50
650	720	1000	1250	1600
650	650	1000	1000	1000

6) Duración del cortocircuito >50 ms, sin protección de fusible
7) Distancia máx. entre el chasis del conmutador y el embarrado o el soporte del cable más cercano 150 mm
8) Ciclo de maniobras: O - I - O - II - O
9) Categoría AC-21B, hasta 415 V
10) Otras características a petición

Interruptores conmutadores automáticos (ATS)

Datos técnicos de los circuitos de potencia y de mando

Datos técnicos de los interruptores conmutadores automáticos, circuito de potencia

OTM_C2D_ (OMD200)		
Tensión asignada de empleo U_e		208 - 415 V CA +/– 20 % + N
	Fase - Neutro	120 - 240 V CA +/– 20 %
Frecuencia asignada		50 / 60 Hz +/– 10 %
Tensión asignada soportada a impulsos U_{imp}		6 kV
OTM_C3D_ (OMD300)		
Tensión asignada de empleo U_e		208 - 415 V CA +/– 20 % + N
	Fase - Neutro	120 - 240 V CA +/– 20 %
Frecuencia asignada		50 / 60 Hz +/– 10 %
Tensión asignada soportada a impulsos U_{imp}		6 kV
OTM_C8D_ (OMD800)		
Tensión asignada de empleo U_e en sistema trifásico		100 - 415 V CA +/– 20 %
	Fase - Neutro	57,7 - 240 V CA +/– 20 %
Tensión asignada de empleo U_e en sistema monofásico[1)]		57,7 - 240 V CA +/– 20 %
Frecuencia asignada		50 / 60 Hz +/- 10 %
Tensión asignada soportada a impulsos U_{imp}		6 kV
Tensión AUX[1)]		24 V CC - 110 V CC (–10 a 15 %)
Temperatura de funcionamiento		–5...+40 °C
Temperatura de transporte y almacenaje		–25...+70°C
Altitud		Máx. 2000 m

1) Si en un sistema monofásico el nivel de tensión está entre 57,7 – 109 V CA, debe usarse una alimentación de tensión AUX

Datos técnicos del accionamiento motorizado, circuito de mando

Accionamiento motorizado, circuito de control				**OTM160...250**	**OTM315...400**	**OTM630...800**	**OTM1000...1600**
Tensión asignada de empleo U [V]	Grado de contaminación 3	50/60 Hz		220 - 240 V CA			
Rango de tensiones de servicio				0,8...1,2 x U_e			
Tiempos de funcionamiento				Consulte la tabla de abajo			
Corriente asignada I_n[a)]			A	0,2	0,5	0,7	1,8
Corriente de sobrecarga [a)]			A	1,3	2,1	2,8	7,7
Fusible de sobrecarga	Tipo / In / Capacidad		mA	T/315/H	T/500/H	T/1000/H	T/2000/H
	Tamaño		mm	5 × 20	5 × 20	5 × 20	5 × 20
Grado de utilización	Ciclo 0 - I - 0 - II - 0						
	Máx. continuo		ciclos/min	1	1	1	0,5
Máx. corta duración ≤ 10 ciclos			ciclos/min	10	10	10	5
Categoría de sobretensión				III			
Tensión asignada soportada a impulsos U_{imp}			kV	4			
Rigidez dieléctrica		50 Hz 1 min.	kV	1,5			
Terminales o bornes							
Cableado de alimentación de tensión para U				PE - N - L			
Sección		macizo/ trenzado	mm^2	1,5 - 2,5			
Dispositivo de protección contra cortocircuito		MCB máx.	A	C16			
Información de estado de bloqueo (sin SELV)							
Sección		macizo/ trenzado	mm^2	1,5 - 2,5			
Accionamiento motorizado de bloqueo		23-24 (NO)		5 A/250 V/cos φ = 1			
Dispositivo de protección contra cortocircuito		MCB máx.	A	C2			
Grado de protección				IP20			
Temperatura de funcionamiento			°C	–25...+55			
Temperatura de transporte y almacenaje			°C	–40...+70			
Altitud máx.			m	2000			

Interruptores conmutadores automáticos (ATS)

Códigos de pedido de OTM160…1600_C_D

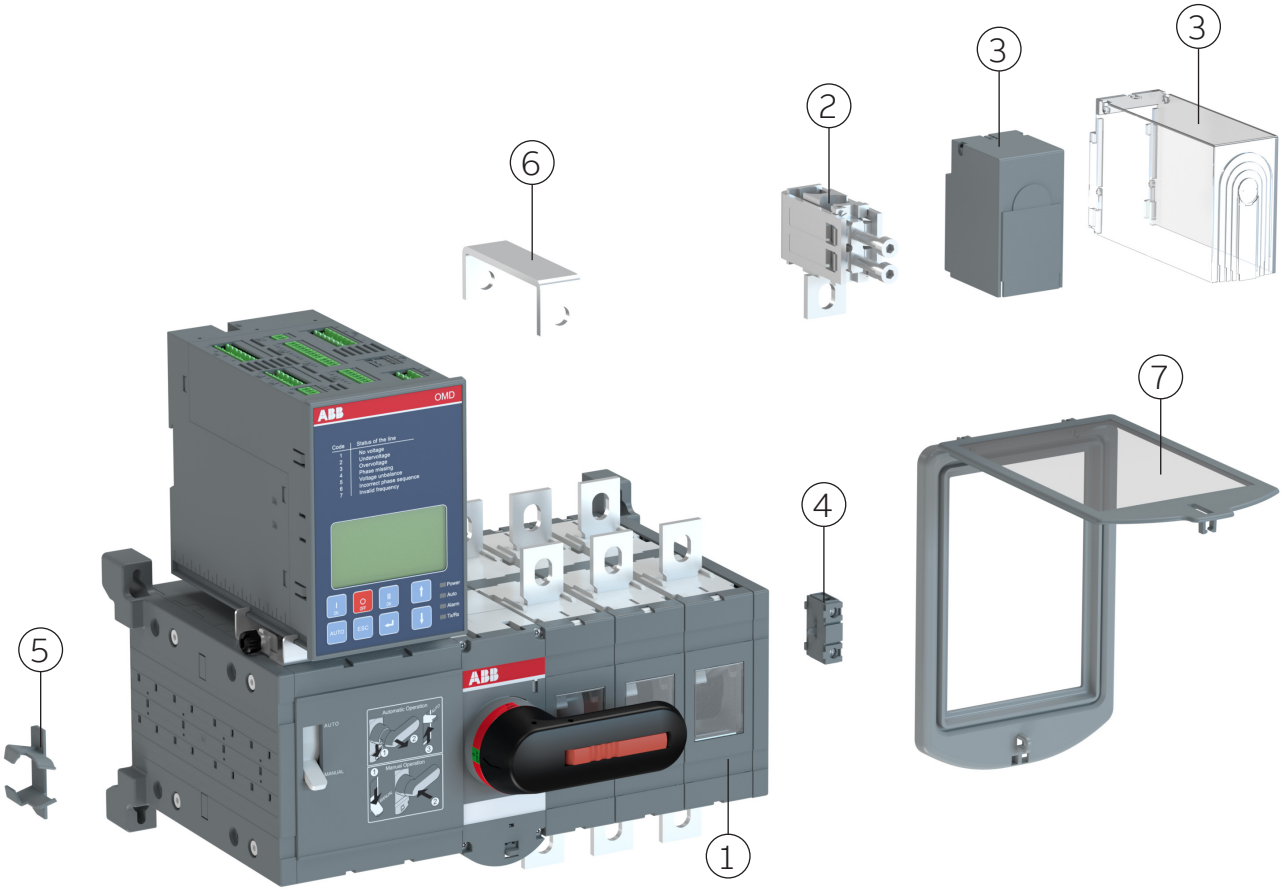

Guía de accesorios para interruptores conmutadores automáticos

1. Interruptor conmutador automático
2. Adaptador de terminal
3. Cubrebornes
4. Contacto auxiliar
5. Clip para alojar el mando y fusibles
6. Puente metálico
7. Placa de cobertura

Tenga en cuenta que no todos los accesorios enumerados se incluyen automáticamente en su pedido. Consulte la página siguiente para ver recomendaciones.
La conexión de detección de tensión forma parte del suministro de serie y está montada en fábrica.

Interruptores conmutadores automáticos (ATS)

Códigos de pedido de OTM160...1600_C_D

OTM160...250E4C_D230C

OTM160...250E4WC_D230C

OTM315...400E4C_D230C

OTM630...800E4C_D230C

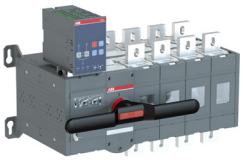

OTM1000...1250E4C_D230C

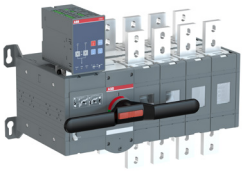

OTM1600E4C_D230C

Interruptores conmutadores automáticos, transición abierta, OTM160...1600_C_D
Incluye mando para funcionamiento manual, los conectores de tarjeta de circuito impreso, tornillería para terminales con tuercas y arandelas para todos los bornes. Las conexiones de detección de tensión forman parte del suministro de serie y están montadas en fábrica. Los tipos OTM160...1600_C_D_ incluyen un kit de detección de tensión en la parte superior del conmutador. Tenga en cuenta que los tipos OTM_C2D están dotados de unidades de control OMD200, mientras que los tipos OTM_C3D están dotados de unidades de control OMD300.
Para garantizar la adecuación y facilidad de la instalación, estos productos también están disponibles con el kit de detección de tensión instalado en la parte inferior del conmutador. Solo tiene que añadir la letra "B" al código de tipo al pedirlos. Por ejemplo, OTM160E4C2D230C▸OTM160E4CB2D230C. Los tipos OTM160...1600E_ incluyen un clip para alojar y los fusibles de reserva. Los tipos OTM160...250_WC_D_ están dotados de una distancia entre fases ampliada.

N.º de polos	Corriente asignada AC-21A, AC-22A ≤ 415 V, I[A]	Potencia asignada 400 V S[kVA]	Corriente asignada AC-31B/ AC-33B 415 V, I[A]	Tipo	Código de pedido	Peso/ unidad [kg]
Funcionamiento automático, tipos OTM_C2D_ Detección de tensión en la parte superior. La conexión de detección de tensión se incluye de serie. Tensión del accionamiento motorizado U_e = 220...240 V CA.[1)]						
4	**160**	**110**	**160/160**	OTM160E4C2D230C	1SCA106230R1001	11
4	160	110	160/160	OTM160E4WC2D230C	1SCA101033R1001	11
4	200	135	200/200	OTM200E4C2D230C	1SCA106671R1001	11
4	200	135	200/200	OTM200E4WC2D230C	1SCA101034R1001	11
4	250	170	250/250	OTM250E4C2D230C	1SCA101016R1001	11
4	250	170	250/250	OTM250E4WC2D230C	1SCA101035R1001	11
4	315	215	315/315	OTM315E4C2D230C	1SCA101059R1001	15
4	400	275	400/400	OTM400E4C2D230C	1SCA101060R1001	15
4	630	435	650/650	OTM630E4C2D230C	1SCA108434R1001	37
4	800	550	720/650	OTM800E4C2D230C	1SCA108439R1001	37
4	1000	680	1000/1000	OTM1000E4C2D230C	1SCA112858R1001	66
4	1250	850	1250/1000	OTM1250E4C2D230C	1SCA112857R1001	66
4	1600	1000	1600/1000	OTM1600E4C2D230C	1SCA112854R1001	70
Funcionamiento automático, tipos OTM_C3D_ Detección de tensión en la parte superior. La conexión de detección de tensión se incluye de serie. Incluye una fuente de alimentación doble del accionamiento motorizado integrada. Tensión del accionamiento motorizado U_e = 220...240 V CA.[1)]						
4	160	110	160/160	OTM160E4C3D230C	1SCA106305R1001	11
4	160	110	160/160	OTM160E4WC3D230C	1SCA106306R1001	11
4	200	135	200/200	OTM200E4C3D230C	1SCA106309R1001	11
4	200	135	200/200	OTM200E4WC3D230C	1SCA106310R1001	11
4	250	170	250/250	OTM250E4C3D230C	1SCA106313R1001	11
4	250	170	250/250	OTM250E4WC3D230C	1SCA106314R1001	11
4	315	215	315/315	OTM315E4C3D230C	1SCA106317R1001	15
4	400	275	400/400	OTM400E4C3D230C	1SCA106318R1001	15
4	630	435	650/650	OTM630E4C3D230C	1SCA108726R1001	37
4	800	550	720/650	OTM800E4C3D230C	1SCA108728R1001	37
4	1000	680	1000/1000	OTM1000E4C3D230C	1SCA112852R1001	66
4	1250	850	1250/1000	OTM1250E4C3D230C	1SCA112851R1001	66
4	1600	1000	1600/1000	OTM1600E4C3D230C	1SCA112848R1001	70

1) En condiciones asignadas

Mandos y tornillería incluidos como estándar

Adecuado para los conmutadores	Mando	Tornillería terminales
OTM160...250	OTV250ECMK	M8x25
OTM315...400	OTV400ECMK	M10x30
OTM630...800	OTV800ECMK	M12x40
OTM1000...1600	OTV1000ECMK	M12x60

Interruptores conmutadores automáticos (ATS)

Códigos de pedido de OTM160...1600_C

OTM160E3C8D230C

OTM160...250E3WC8D230C

OTM315...400E4C8D230C

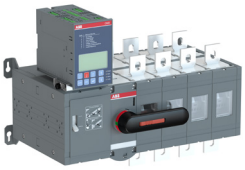

OTM630...800E4C8D230C

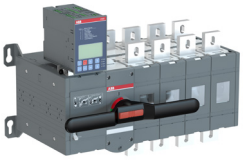

OTM1000...1250E4C8D230C

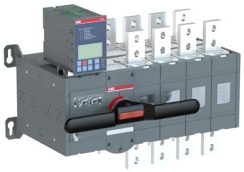

OTM1600E3C8D230C

Interruptores conmutadores automáticos, transición abierta, OTM160...1600_C_D
Incluye mando para funcionamiento manual, los conectores de tarjeta de circuito impreso, tornillería para terminales con tuercas y arandelas para todos los bornes. Los tipos OTM160...1600_C_D_ incluyen un kit de detección de tensión en la parte superior del conmutador. Tenga en cuenta que los tipos OTM_C2D están dotados de unidades de control OMD200, mientras que los tipos OTM_C3D están dotados de unidades de control OMD300.
Para garantizar la adecuación y facilidad de la instalación, estos productos también están disponibles con el kit de detección de tensión instalado en la parte inferior del conmutador. Solo tiene que añadir la letra "B" al código de tipo al pedirlos. Por ejemplo, OTM160E4C2D230C▸OTM160E4CB2D230C. Los tipos OTM160...1600E_ incluyen un clip para alojar el mando y los fusibles de reserva. Los tipos OTM160...250_WC_D_ están dotados de una distancia entre fases ampliada.

Funcionamiento automático, tipos OTM_C8D_
Detección de tensión en la parte superior.
Tensión del accionamiento motorizado U_e = 220...240 V CA.[1)]

N.° de polos	Corriente asignada AC-21A, AC-22A ≤ 415 V, I[A]	Potencia asignada 400 V S[kVA]	Corriente asignada AC-31B/ AC-33B 415 V, I[A]	Tipo	Código de pedido	Peso/ unidad [kg]
3	160	110	160/160	OTM160E3C8D230C	1SCA101017R1001	10
3	160	110	160/160	OTM160E3WC8D230C	1SCA101036R1001	10
4	160	110	160/160	OTM160E4C8D230C	1SCA101020R1001	11
4	160	110	160/160	OTM160E4WC8D230C	1SCA101039R1001	11
3	200	135	200/200	OTM200E3C8D230C	1SCA101018R1001	10
3	200	135	200/200	OTM200E3WC8D230C	1SCA101037R1001	10
4	200	135	200/200	OTM200E4C8D230C	1SCA101021R1001	11
4	200	135	200/200	OTM200E4WC8D230C	1SCA101040R1001	11
3	250	170	250/250	OTM250E3C8D230C	1SCA101019R1001	10
3	250	170	250/250	OTM250E3WC8D230C	1SCA101038R1001	10
4	250	170	250/250	OTM250E4C8D230C	1SCA101022R1001	11
4	250	170	250/250	OTM250E4WC8D230C	1SCA101041R1001	11
3	315	215	315/315	OTM315E3C8D230C	1SCA101062R1001	14
4	315	215	315/315	OTM315E4C8D230C	1SCA101063R1001	15
3	400	275	400/400	OTM400E3C8D230C	1SCA101061R1001	14
4	400	275	400/400	OTM400E4C8D230C	1SCA101064R1001	15
3	630	435	650/650	OTM630E3C8D230C	1SCA108452R1001	34
4	630	435	650/650	OTM630E4C8D230C	1SCA108453R1001	37
3	800	550	720/650	OTM800E3C8D230C	1SCA108454R1001	34
4	800	550	720/650	OTM800E4C8D230C	1SCA108455R1001	37
3	1000	680	1000/1000	OTM1000E3C8D230C	1SCA112868R1001	57
4	1000	680	1000/1000	OTM1000E4C8D230C	1SCA112861R1001	66
3	1250	850	1250/1000	OTM1250E3C8D230C	1SCA112862R1001	57
4	1250	850	1250/1000	OTM1250E4C8D230C	1SCA112864R1001	66
3	1600	1000	1600/1000	OTM1600E3C8D230C	1SCA112866R1001	60
4	1600	1000	1600/1000	OTM1600E4C8D230C	1SCA112867R1001	70

1) En condiciones asignadas

Mandos y tornillería incluidos como estándar

Adecuado para los conmutadores	Mando	Tornillería terminales
OTM160...250	OTV250ECMK	M8x25
OTM315...400	OTV400ECMK	M10x30
OTM630...800	OTV800ECMK	M12x40
OTM1000...1600	OTV1000ECMK	M12x60

Interruptores conmutadores automáticos (ATS)

Dimensiones

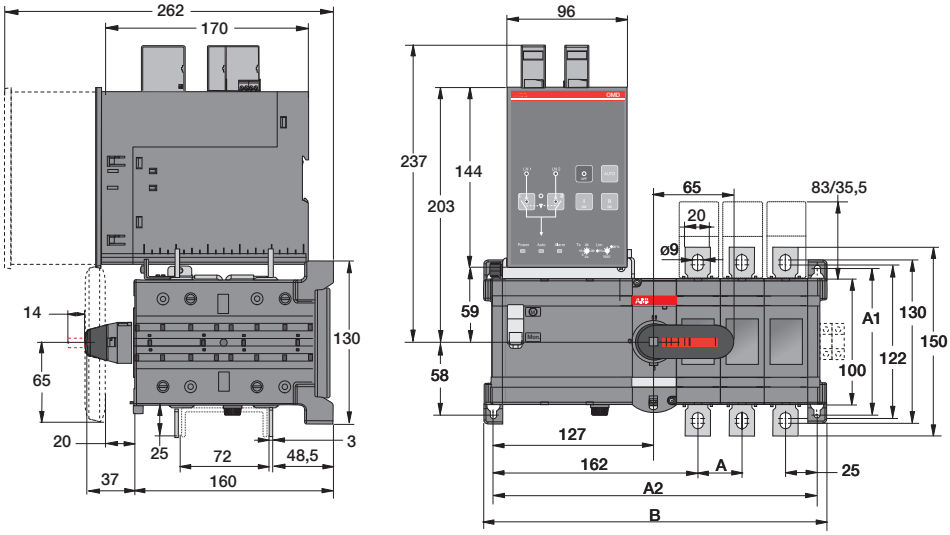

OTM160...250E_C_2D_
OTM160...250E_C_3D_

—

OT160-250_C_D_

[mm]	E3	E4
A	35	35
A1	116	116
A2	257	292
B	272	307

13 / OTM160-250E_C_2D_ C

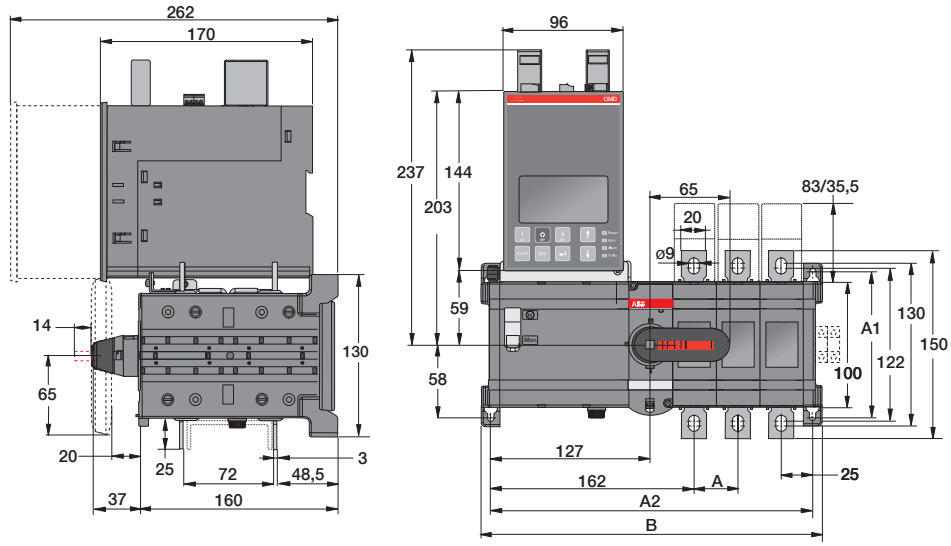

OTM160...250E_C_8D_

—

OT160-250_C_D_

[mm]	E03	E04
A	35	35
A1	116	116
A2	257	292
B	272	307

M00184 / OTM160-250E_C_8D_ C

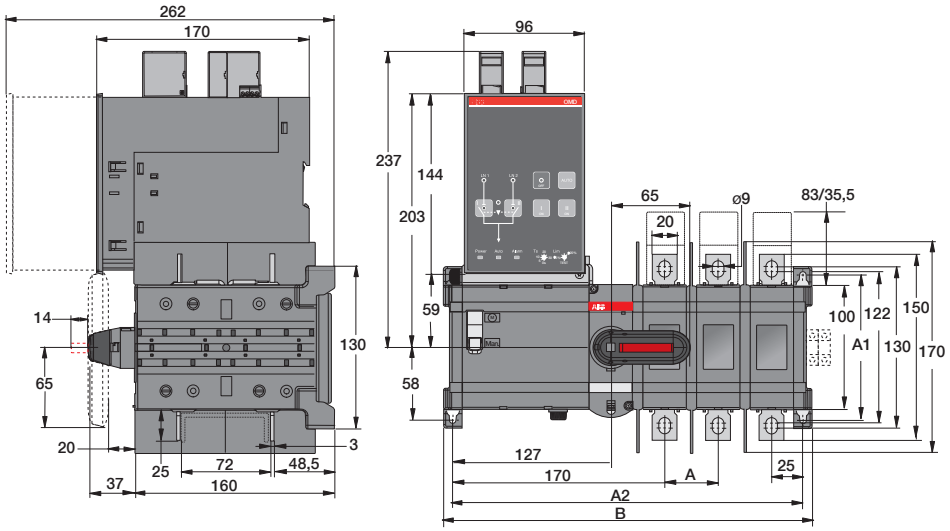

OTM160...250E_WC_2D_
OTM160...250E_WC_3D_

—

OT160-250_WC_D_

[mm]	E3	E4
A	43	43
A1	116	116
A2	281	324
B	296	339

M00186 / OTM160-250E_WC_2D_ C

Interruptores conmutadores automáticos (ATS)

Dimensiones

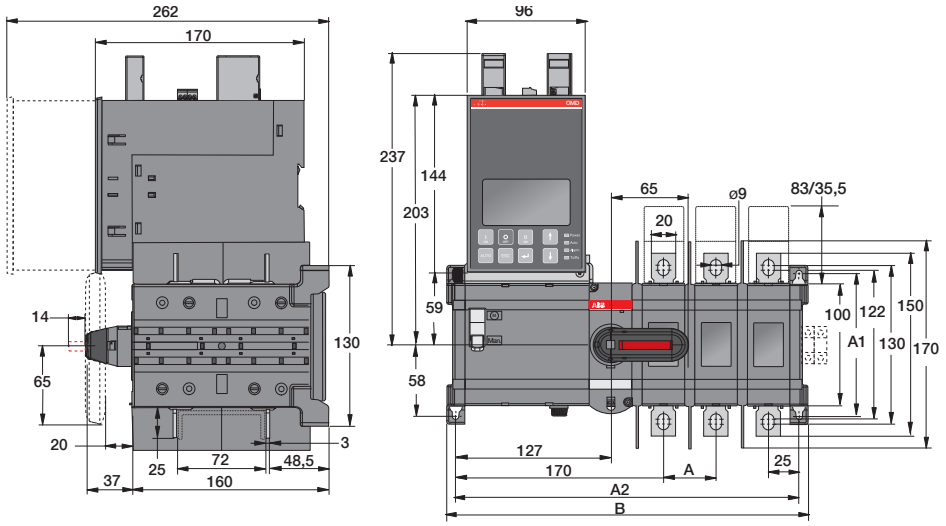

OTM160...250E_WC_8D_

—

OT160-250_WC_D_

[mm]	E3	E4
A	43	43
A1	116	116
A2	281	324
B	296	339

M00187 / OTM160-250E_WC_8D_ C

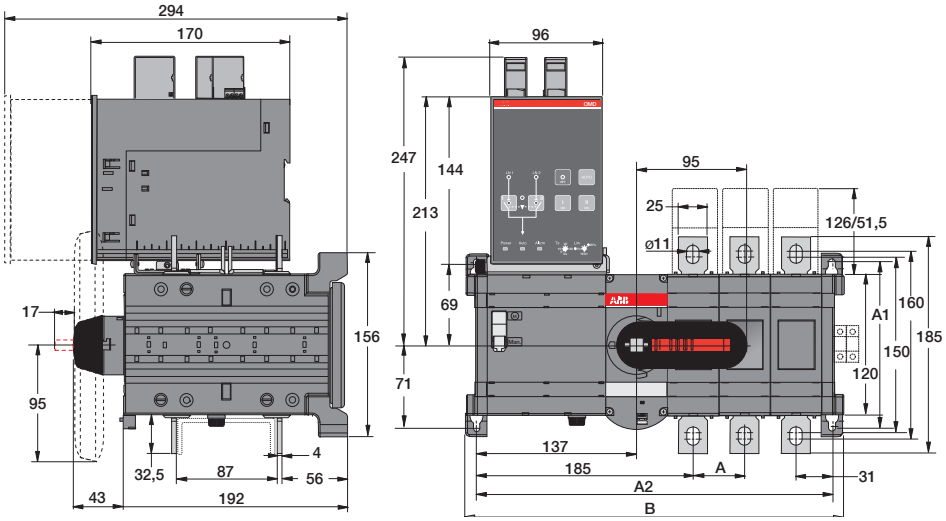

OTM315...400E_C_2D_
OTM315...400E_C_3D

—

OTM315-400_C_D_

[mm]	E3	E4
A	44	44
A1	142	142
A2	304,5	348,5
B	**323**	**367**

M00192 / OTM315-400E_C_2D_ C

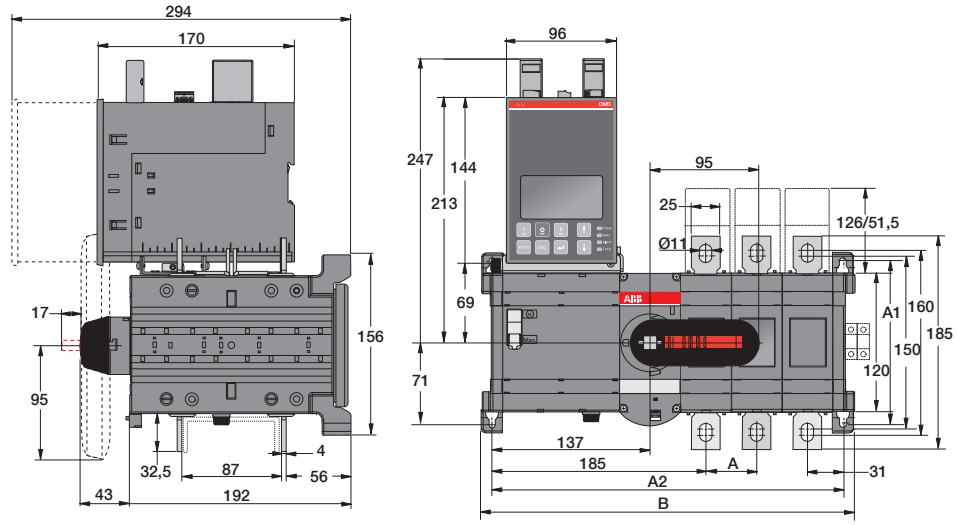

OTM315...400E_C_8D_

—

OTM315-400_C_D_

[mm]	E3	E4
A	44	44
A1	142	142
A2	304,5	348,5
B	323	367

M00193 / OTM315-400E_C_8D_ C

Interruptores conmutadores automáticos (ATS)

Dimensiones

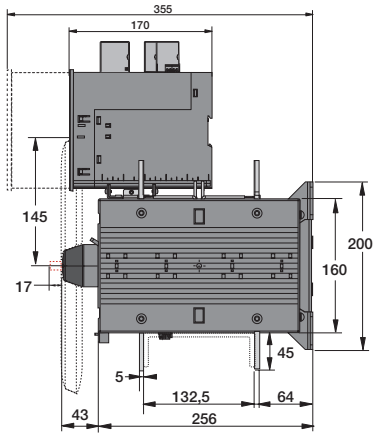

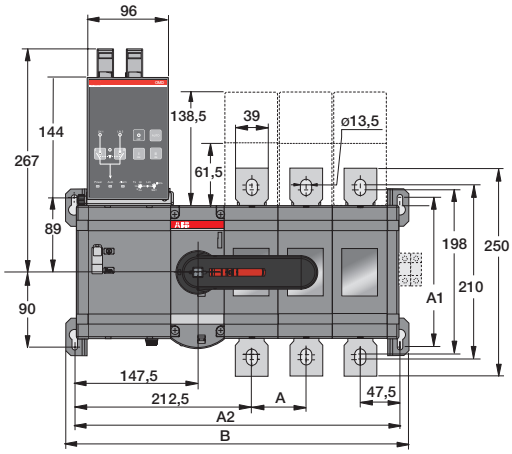

OTM630...800E_C_2D_
OTM630...800E_C_3D_

—

OTM630-800_C_D_

[mm]	E2	E3	E4
A	65	65	65
A1	180	180	180
A2	325	390	455
B	346	411	476

M00204 / OTM630-800E_C_2D_ C

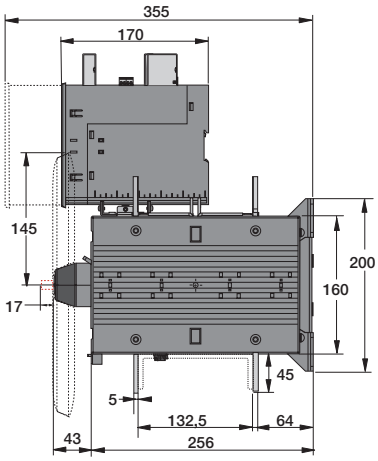

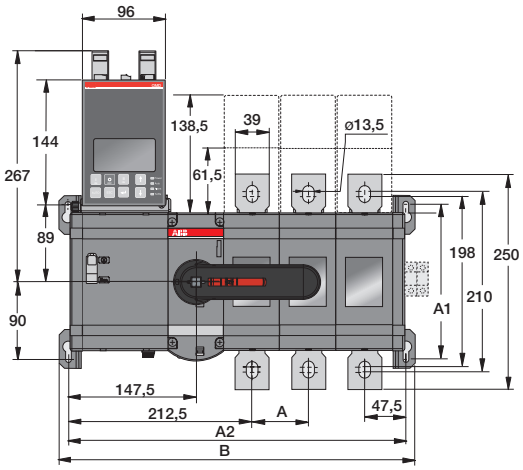

OTM630...800E_C_8D_

—

OTM630-800_C_D_

[mm]	E2	E3	E4
A	65	65	65
A1	180	180	180
A2	325	390	455
B	346	411	476

M00205 / OTM630-800E_C_8D_ C

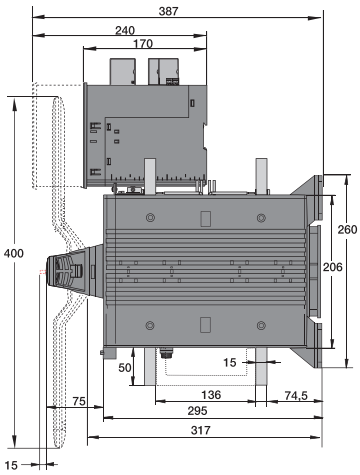

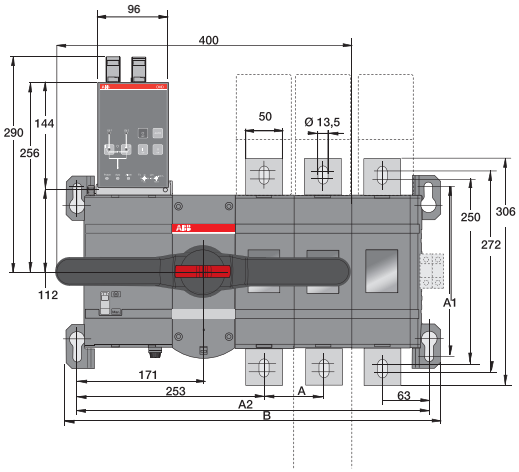

OTM1000...1250E_C2D_
OTM1000...1250E_C3D_

—

OTM1000-1250E_C_D

[mm]	E2	E3	E4
A	80	80	80
A1	230	230	230
A2	396	476	556
B	426	506	586

M00262 / OTM1000_1250E2_4C2 B

Interruptores conmutadores automáticos (ATS)

Dimensiones

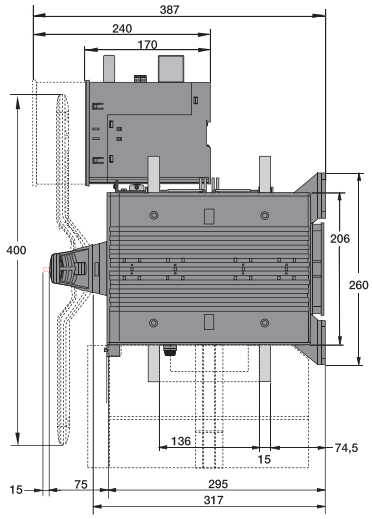

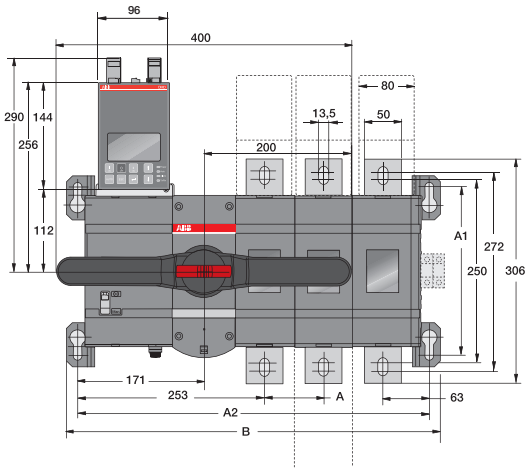

OTM1000...1250E_C_8D

—

OTM1000-1250E_C_D

[mm]	E2	E3	E4
A	80	80	80
A1	230	230	230
A2	396	476	556
B	426	506	586

M00264 / OTM1000_1250E2_4C8 B

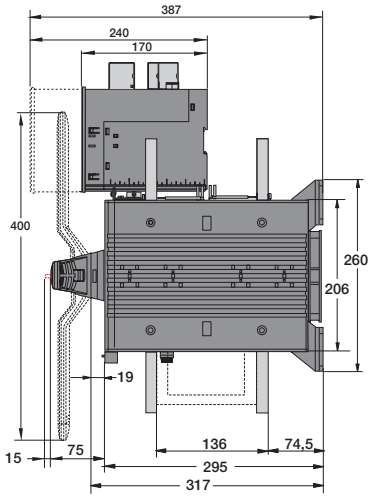

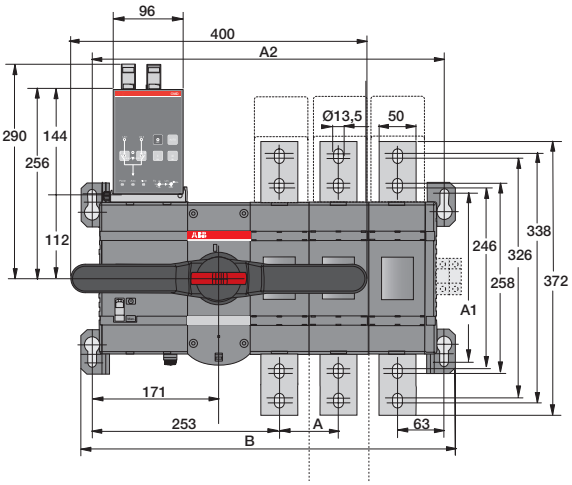

OTM1600E_C2D_
OTM1600E_C3D_

—

OTM1600_C_D

[mm]	E2	E3	E4
A	80	80	80
A1	230	230	230
A2	396	476	556
B	426	506	586

M00268 / OTM1600E2-4C2D_ C

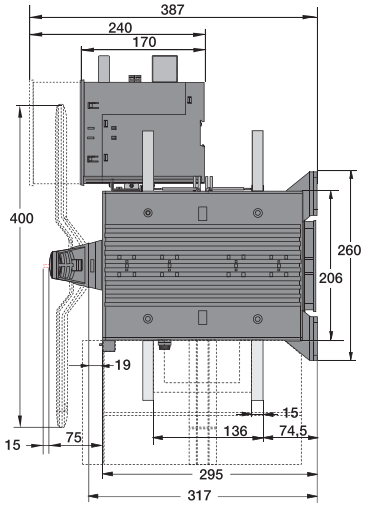

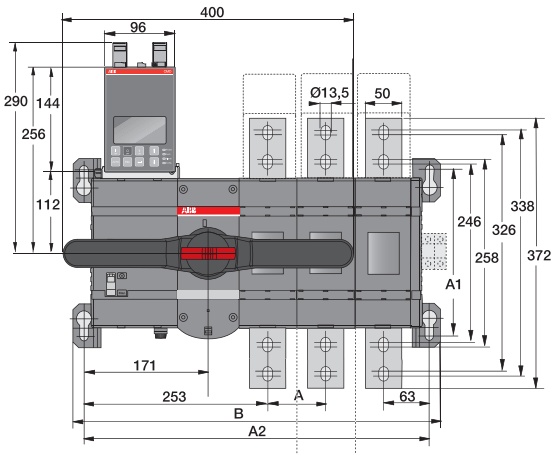

OTM1600E_C8D_

—

OTM1600E_C_D

[mm]	E2	E3	E4
A	80	80	80
A1	230	230	230
A2	396	476	556
B	426	506	586

M00269 / OTM1600E2_4C8 B

Interruptores conmutadores automáticos (ATS)

Accesorios opcionales

OTS_L_

OTS_S_

Cubrebornes, plástico gris

Montaje enchufable en los conmutadores, IP 20. Un kit consta de tres o cuatro cubrebornes que pueden utilizarse en ambos lados del interruptor conmutador. Adecuado para el conmutador superior. Cubrebornes transparentes para OT_160...1600 disponibles a petición; sustituya la letra "G" por una "T".

Adecuado para los conmutadores	N.º de polos	Descripción	Tipo	Código de pedido	Unidades/ tipo [uds]	Peso/ unidad [kg]
OT_160...250_C	3	Tipo largo	OTS250G1L/3	1SCA022731R8150	3	0,09
OT_160...250_C	3	Tipo corto	OTS250G1S/3	1SCA022731R8310	3	0,06
OT_160...250_C	4	Tipo largo	OTS250G1L/4	1SCA022731R8230	4	0,12
OT_160...250_C	4	Tipo corto	OTS250G1S/4	1SCA022731R8400	4	0,08
OT_315...400_C	3	Tipo largo	OTS400G1L/3	1SCA022736R8840	3	0,15
OT_315...400_C	3	Tipo corto	OTS400G1S/3	1SCA022736R9060	3	0,09
OT_315...400_C	4	Tipo largo	OTS400G1L/4	1SCA022736R9490	4	0,20
OT_315...400_C	4	Tipo corto	OTS400G1S/4	1SCA022736R9650	4	0,12
OT_600...800_C	3	Tipo largo	OTS800G1L/3	1SCA022776R7890	3	0,32
OT_600...800_C	3	Tipo corto	OTS800G1S/3	1SCA022776R8190	3	0,17
OT_600...800_C	4	Tipo largo	OTS800G1L/4	1SCA022776R7970	4	0,42
OT_600...800_C	4	Tipo corto	OTS800G1S/4	1SCA022776R8270	4	0,26
OT_1000...1600_C	3	Tipo largo	OTS1600G1L/3	1SCA022871R9510	3	0,64
OT_1000...1600_C	3	Tipo corto	OTS1600G1S/3	1SCA022871R9600	3	0,37
OT_1000...1600_C	4	Tipo largo	OTS1600G1L/4	1SCA022871R9780	4	0,85
OT_1000...1600_C	4	Tipo corto	OTS1600G1S/4	1SCA022871R9860	4	0,49

Interruptores conmutadores automáticos (ATS)

Accesorios opcionales

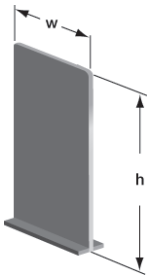

PB_

Separadores de fases

Los separadores de fases diseñados para los MCCB Tmax T4-T5 de ABB también pueden usarse para los interruptores conmutadores OT_160...800. Los interruptores conmutadores de 3 polos necesitan 8 separadores y los de 4 polos, 12 separadores para que la protección sea completa.

Adecuado para los conmutadores	N.º de polos	Altura h [mm]	Anchura de corte W del separador de fases [mm]	Tipo	Código de pedido	Unidades/ tipo [uds]
OT_160...250E_C	3	100	55	PB100 bajo	1SDA054970R1	4
OT_160...250E_C	3	200	55	PB200 alto	1SDA054972R1	4
OT_160...250E_C	4	100	55	PB100 bajo	1SDA054971R1	6
OT_160...250E_C	4	200	55	PB200 alto	1SDA054973R1	6
OT_315...400E_C	3	100	67	PB100 bajo	1SDA054970R1	4
OT_315...400E_C	3	200	67	PB200 alto	1SDA054972R1	4
OT_315...400E_C	4	100	67	PB100 bajo	1SDA054971R1	6
OT_315...400E_C	4	200	67	PB200 alto	1SDA054973R1	6
OT_600...800E_C	3	100	90	PB100 bajo	1SDA054970R1	4
OT_600...800E_C	3	200	90	PB200 alto	1SDA054972R1	4
OT_600...800E_C	4	100	90	PB100 bajo	1SDA054971R1	6
OT_600...800E_C	4	200	90	PB200 alto	1SDA054973R1	6

Interruptores conmutadores automáticos (ATS)

Accesorios opcionales

OZXB2L

OZXB7L

OZXB9

Conjuntos de adaptadores de terminal para cables de Al y Cu

Adecuado para los conmutadores	Sección de cable [mm²]	Cubrebornes adecuado	Tipo	Código de pedido	Unidades/ tipo [uds]	Lote de entrega [uds]	Peso/ unidad [kg]
OT_160...250E_C	10...70	OTS250_L	OZXB1L	1SCA022169R2030	3	1	0,15
OT_160...250E_C	10...70	OTS250_L	OZXB1L/1	1SCA022194R0030	1	50	0,05
OT_160...250E_C	25...120	OZXB2K	OZXB2	1SCA022119R7610	3	1	0,34
OT_160...250E_C	25...120	OZXB2K	OZXB2/1	1SCA022194R0200	1	50	0,12
OT_160...250E_C	25...120	OZXB2K	OZXB2L	1SCA022158R7750	3	1	0,43
OT_160...250E_C	25...120	OZXB2K	OZXB2L/1	1SCA022194R0460	1	50	0,15
OT_160...250E_C	95...185	OTS250_L	OZXB8	1SCA022744R1510	3	1	0,50
OT_160...250E_C	95...185	OTS250_L	OZXB8/1	1SCA022744R1600	1	20	0,15
OT_160...250E_C	95...240	OTS250_L	OZXB9	1SCA022750R3210	3	1	0,50
OT_160...250E_C	95...240	OTS250_L	OZXB9/1	1SCA022750R3300	1	20	0,15
OT_315...400E_C	25...120	OZXB2K	OZXB2L	1SCA022158R7750	3	1	0,43
OT_315...400E_C	25...120	OZXB2K	OZXB2L/1	1SCA022194R0460	1	50	0,15
OT_315...400E_C	70...185	OZXB3K	OZXB3	1SCA022136R8100	3	1	1,28
OT_315...400E_C	70...185	OZXB3K	OZXB3/1	1SCA022194R0620	1	20	0,43
OT_315...400E_C	2 x (70...185)	OZXB3K	OZXB4	1SCA022137R4760	3	1	1,71
OT_315...400E_C	2 x (70...185)	OZXB3K	OZXB4/1	1SCA022194R0890	1	20	0,57
OT_315...400E_C	120...240	OZXB5K	OZXB7	1SCA022185R0040	3	1	1,00
OT_315...400E_C	120...240	OZXB5K	OZXB7/1	1SCA022194R1430	1	20	0,34
OT_315...400E_C	120...240	OZXB5K	OZXB7L	1SCA022185R7130	3	1	1,17
OT_315...400E_C	120...240	OZXB5K	OZXB7L/1	1SCA022194R1600	1	20	0,40
OT_315...400E_C	95...185	OTS400_L	OZXB8	1SCA022744R1510	3	1	0,50
OT_315...400E_C	95...185	OTS400_L	OZXB8/1	1SCA022744R1600	1	20	0,15
OT_315...400E_C	95...240	OTS400_L	OZXB9	1SCA022750R3210	3	1	0,50
OT_315...400E_C	95...240	OTS400_L	OZXB9/1	1SCA022750R3300	1	20	0,15

Interruptores conmutadores automáticos (ATS)

Accesorios opcionales

OTZC13...34

OTZC43...44
OTZC53...54

OTZR_

Puentes metálicos

Los puentes metálicos proporcionan una conexión en paralelo de los terminales del interruptor.

Adecuado para los conmutadores	N.º de polos	Tipo	Código de pedido	Unidades/ tipo [uds]	Peso/ unidad [kg]
OT_160...250_C	3	OTZC13	1SCA022767R6910	3	0,6
OT_160...250_C	4	OTZC14	1SCA022767R7040	4	0,8
OT_315...400_C	3	OTZC23	1SCA022767R7120	3	0,6
OT_315...400_C	4	OTZC24	1SCA022767R7210	4	0,8
OT_600_C...800E_C	3	OTZC33	1SCA022785R7020	3	1,0
OT_600_C...800E_C	4	OTZC34	1SCA022785R7110	4	1,3
OT_1000...1250E_C	3	OTZC43	1SCA022868R0710	3	4,2
OT_1000...1250E_C	4	OTZC44	1SCA022868R0800	4	5,6
OT_1600E_C	3	OTZC53	1SCA022868R0980	3	5,6
OT_1600E_C	4	OTZC54	1SCA022868R1010	4	7,4
OT_1600E_C	3	OTZC63	1SCA022868R1100	3	10,8
OT_1600E_C	4	OTZC64	1SCA022868R1360	4	14,5
OT_3200E_C	3	OTZC73	1SCA128843R1001	3	14,1
OT_3200E_C	4	OTZC74	1SCA128844R1001	4	18,7

Barras de inversión

Se puede crear un conmutador de inversión utilizando barras de secuencia de fases en dos fases.
El kit incluye dos barras de conversión de la secuencia de fases. Los puentes metálicos que falten deben pedirse por separado, consulte arriba. Por ejemplo, conmutadores de 3 polos: se requiere un kit de puentes metálicos estándar de 4 polos (una barra para el lado de inversión, tres barras para el otro lado).

Adecuado para los conmutadores	Tipo	Código de pedido	Unidades/ tipo [uds]	Peso/ unidad [kg]
OT_160...250_C	OTZR1	1SCA100352R1001	2	0,3
OT_315...400_C	OTZR2	1SCA104647R1001	2	0,3
OT_600_C...800E_C	OTZR3	1SCA100355R1001	2	0,4

Interruptores conmutadores automáticos (ATS)

Accesorios opcionales

OA1G01
OA7G10

Bloques de contactos auxiliares para OTM40...125F

Montaje enchufable en el conmutador, IP 20, máx. 2 bloques/lado. I_{th} = 16 A, adecuado para secciones de cable máx. 2 x 2,5 mm². Acción simultánea con los contactos principales.

Adecuado para los conmutadores	Funciones de contacto	Lado de instalación	Tipo	Código de pedido	Lote de entrega [uds]	Peso/ unidad [kg]
OT_16...125F_C	1NO	Derecho	OA1G10	1SCA022353R4970	10	0,03
OT_16...125F_C	1NC	Derecho	OA8G01	1SCA022744R2240	10	0,03
OT_16...125F_C	1NO	Izquierdo	OA7G10	1SCA022673R1140	10	0,03
OT_16...125F_C	1NC	Izquierdo	OA1G01	1SCA022353R4890	10	0,03
OT63...125F3C	1NO+1NC	Ambos	OA2G11[1)]	1SCA022379R8100	10	0,03

1) No puede montarse en interruptores conmutadores de 4 polos

OA1G10
OA8G01

Bloques de contactos auxiliares para OTM160...3200

Montaje en el lado derecho del conmutador: Máx. 4 bloques de contactos auxiliares/conmutador (8 bloques en total). Los tipos _AU tienen contactos chapados en oro para entornos difíciles y tensiones de servicio bajas. Acción simultánea con los contactos principales, IP20.

Adecuado para los conmutadores	Funciones de contacto	Lado de instalación	Tipo	Código de pedido	Lote de entrega [uds]	Peso/ unidad [kg]
OT_160...3200_	1NO	Derecho	OA1G10	1SCA022353R4970	10	0,03
OT_160...3200_	1NC	Derecho	OA3G01	1SCA022456R7410	10	0,03
OT_160...3200_	1NO	Derecho	OA1G10AU	1SCA022436R7910	10	0,03
OT_160...3200_	1NC	Derecho	OA3G01AU	1SCA022819R5260	10	0,03

OA2G11

Contactos auxiliares

Datos técnicos para los contactos auxiliares conforme a IEC 60947-5-1, para OA1G_, OA2G_, OA3G_, OA7G_, OA8G_

AC15		DC12			DC13	
U_e/[V]	I_e/[A]	U_e/[V]	I_e/[A]	P/[W]	I_e/[A]	P/[W]
230	6	24	10	240	2	50
400	4	72	4	290	0,8	60
415	4	125	2	250	0,55	70
690	2	250	0,55	140	0,27	70
		440	0,1	44		

Tablas de funciones

Tabla de funciones de los contactos auxiliares OT160...3200, OT160...800_Y y OTM160...2500 / conmutador I (máx. 2+2)

Posición del mando	Contactos principales	OA1G10 NO	OA3G01 NC
I	cerrado	cerrado	abierto
0	abierto	abierto	cerrado
II	cerrado	abierto	cerrado

Tabla de funciones de los contactos auxiliares OT160...3200, OT160...800_Y y OTM160...2500 / conmutador II (máx. 2+2)

Posición del mando	Contactos principales	OA1G10 NO	OA3G01 NC
I	cerrado	abierto	cerrado
0	abierto	abierto	cerrado
II	cerrado	cerrado	abierto

Interruptores conmutadores automáticos (ATS)

Accesorios opcionales

OMD200

OMD300

OMD800

OMZD1

OMZC2

Unidades de control automático
Las unidades de control automático OMD pueden utilizarse con los interruptores conmutadores motorizados OTM160...3200 para ensamblar un interruptor conmutador automático. Los códigos tipo y de pedido incluyen la unidad de control OMD, los conectores de tarjeta de circuito impreso y 2 sujetadores OMZD1 para el montaje en puerta.

Si se utiliza con OTM40...125_CMA_:
Deben pedirse por separado 1 interruptor conmutador motorizado OTM40...125_CMA_ y 2 o 3 conjuntos de adaptadores de terminal OZXT6 (incluida la conexión de detección de tensión) para poder ensamblar un interruptor conmutador automático.

Si se utiliza con OTM160...3200_CM_:
Deben pedirse por separado 1 interruptor conmutador motorizado OTM160...3200_CM_, 1 conector de detección de tensión OMZB_ y 2 contactos auxiliares OA1G10 para poder ensamblar un interruptor conmutador automático. La unidad de control puede montarse en una puerta o en guía DIN.

Unidades de control automático

Adecuado para los conmutadores	Tipo	Código de pedido	Unidades/ tipo [uds]
OTM40...3200_CM_	OMD200E480C-A1	1SCA123789R1001	1
OTM40...3200_CM_	OMD300E480C-A1	1SCA123790R1001	1
OTM40...3200_CM_	OMD800E480C-A1	1SCA123791R1001	1

Sujetadores de panel
Para montar la unidad de control automático OMD en la puerta. El código de tipo y de pedido es para 1 unidad, por lo que deben pedirse 2 unidades para montar el control en la puerta.

Adecuado para la unidad de control OMD	Tipo	Código de pedido	Unidades/ tipo [uds]
OMD200_, OMD300_, OMD800_	OMZD1	1SCA022787R5190	1

Placa de cobertura
Proporciona protección contra contacto accidental. Tapa transparente bloqueable con candado.
Los códigos tipo y de pedido se refieren a 1 unidad.

Adecuado para la unidad de control OMD	Tipo	Código de pedido	Unidades/ tipo [uds]
OMD200_, OMD300_, OMD800_	OMZC2	1SCA101001R1001	1

Interruptores conmutadores automáticos (ATS)

Accesorios opcionales

ODPSE230C

Fuente de alimentación doble

Suministra alimentación al accionamiento motorizado mediante dos líneas. El dispositivo tiene dos entradas, de la línea I (LN I) y de la línea II (LN II), y una salida para el accionamiento motorizado. El accionamiento motorizado se energiza automáticamente siempre que en una de las líneas haya energía disponible. Puede utilizarse con accionamientos motorizados de 230 V CA. Con la entrega se incluyen los conectores enchufables de tarjeta de circuito impreso.
El dispositivo puede montarse en guía DIN o con tornillos.

Adecuado para los conmutadores	Tipo	Código de pedido	Unidades/ tipo [uds]	Peso/ unidad [kg]
OTM40...3200_	ODPSE230C	1SCA116892R1001	1	0,3

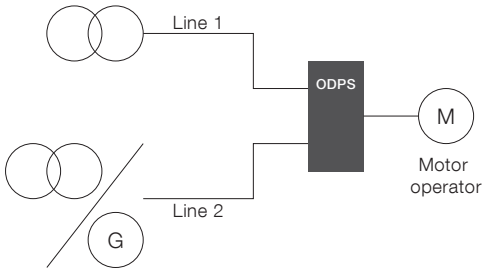

Esquema de conexión, ODPSE230C

ODPS230

Fuente de alimentación doble, incluida la funcionalidad de ATS

Similar a la anterior fuente de alimentación doble, pero incluye también la funcionalidad de ATS (interruptor conmutador automático) y protección contra cortocircuito integrada. Suministra alimentación al accionamiento motorizado mediante dos líneas de 220...240 V CA. El accionamiento motorizado se energiza automáticamente siempre que en una de las líneas haya energía disponible. El dispositivo dispone de un conmutador DIP de tres posiciones (AUTO-MAN-O) DIP para elegir el modo de funcionamiento correcto.
La posición AUTO activa la funcionalidad de ATS y la posición MAN la desactiva cuando se utiliza con un interruptor conmutador motorizado OTM. La posición O se usa por motivos de seguridad: pone el conmutador OTM en la posición 0 para aislar la carga de las fuentes de alimentación. El dispositivo puede montarse en guía DIN o con tornillos.

Adecuado para los conmutadores	Tipo	Código de pedido	Unidades/ tipo [uds]	Peso/ unidad [kg]
OTM40...3200_	ODPS230	1SCA122946R1001	1	0,3

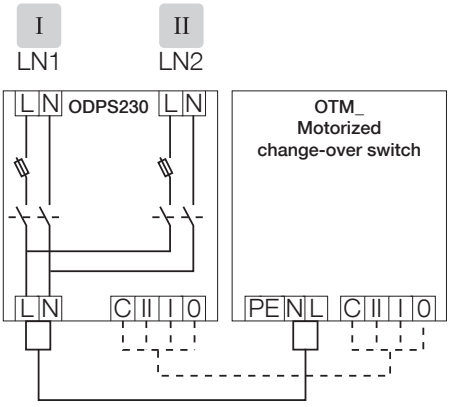

Esquema de conexión, ODPS230

Encontrará los datos técnicos y los planos en las páginas que vienen a continuación.
Si desea obtener más información acerca de las fuentes de alimentación dobles, consulte la página 74.

Interruptores conmutadores automáticos (ATS)

Accesorios opcionales

Datos técnicos de la fuente de alimentación doble ODPSE230C

Fuente de alimentación doble ODPSE230C	
Tensión asignada de empleo U [V]	220...240 V CA +/- 20 %
Frecuencia asignada	50 / 60 Hz +/- 10 %
Dispositivo de protección contra cortocircuito	MCB máx. 4 A
Corriente de salida asignada I_n [A]	4 A
Tiempo de puesta en marcha	Máx. 1,0 s (con 230 V CA)
Tiempo de transferencia de funcionamiento LN1 - LN2 o LN2 - LN1	Máx. 0,5 s (con 230 V CA)
Tamaño de cable	0,2...2,5 mm²
Tensión asignada soportada a impulsos, U_{imp}	4 kV
Categoría de sobretensión	III
Grado de contaminación	3
Grado de protección del panel frontal	IP20
Temperatura de funcionamiento	– 25...+ 60 °C
Temperatura de transporte y almacenaje	– 40...+ 70 °C
Altitud	Máx. 2000 m

Datos técnicos de la nueva fuente de alimentación doble ODPS230 con funcionalidad de ATS

Fuente de alimentación doble ODPS230	
Tensión asignada de empleo U [V]	220...240 V CA, 50 / 60 Hz
Tensión máxima	288 V CA
Tensión de conexión	≥198 V CA
Tensión de desconexión	≤154 V CA
Tiempo de funcionamiento	1 s ± 0,5 s
Corriente de salida asignada I_n [A]	3,15 A
Corriente asignada de cortocircuito condicional, I_p (rms)	50 kA
Fusible interno	T/3,15A/H*
Tamaño de fusible	6,3 x 32 mm
Tensión asignada soportada a impulsos, U_{imp}	4 kV
Categoría de sobretensión	III
Grado de contaminación	3
Tamaño de cable	Máx. 6 mm²
Grado de protección del panel frontal	IP20
Temperatura de funcionamiento	– 25...+ 60 °C
Temperatura de transporte y almacenaje	– 40...+ 70 °C
Altitud	Máx. 2000 m

*) El poder de corte debe ser de 50 kA para lograr las características asignadas de 50 kA Ip (rms)

Planos de las fuentes de alimentación dobles

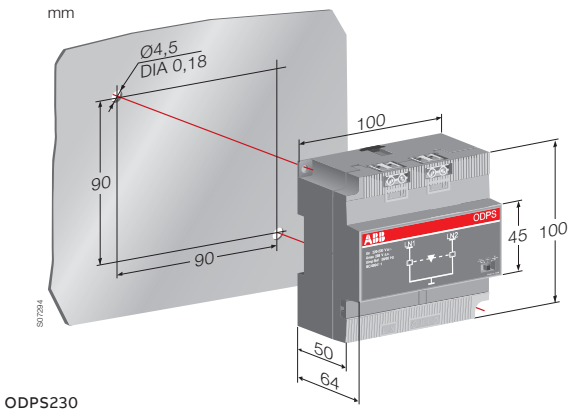

ODPS230

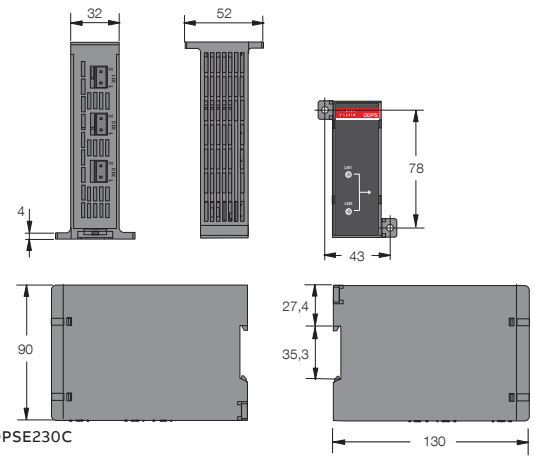

ODPSE230C

Interruptores de bypass manuales y motorizados
Transición abierta de 160 a 800 Amperios

Los interruptores de bypass manuales y motorizados de ABB son la mejor solución para optimizar y simplificar el diseño de los cuadros eléctricos.

Índice

113–114 Introducción a los interruptores de bypass manuales y motorizados
112 Información general
113 Gama de productos
114 Nomenclatura

116–118 Datos técnicos
116 OTM160...800_Y_
118 Accionamientos motorizados

119–122 Códigos de pedido
119 OT160…800E_YP manuales
120 OTM160…800E_YM_C motorizados

123–124 Dimensiones
123 Interruptores de bypass manuales
124 Interruptores de bypass motorizados

125–128 Accesorios opcionales
125 Mandos externos y cubrebornes
125 Separadores de fases
126 Adaptadores de terminal
127 Puentes metálicos
128 Contactos auxiliares

Interruptores de bypass manuales y motorizados

Rendimiento optimizado en un dispositivo compacto

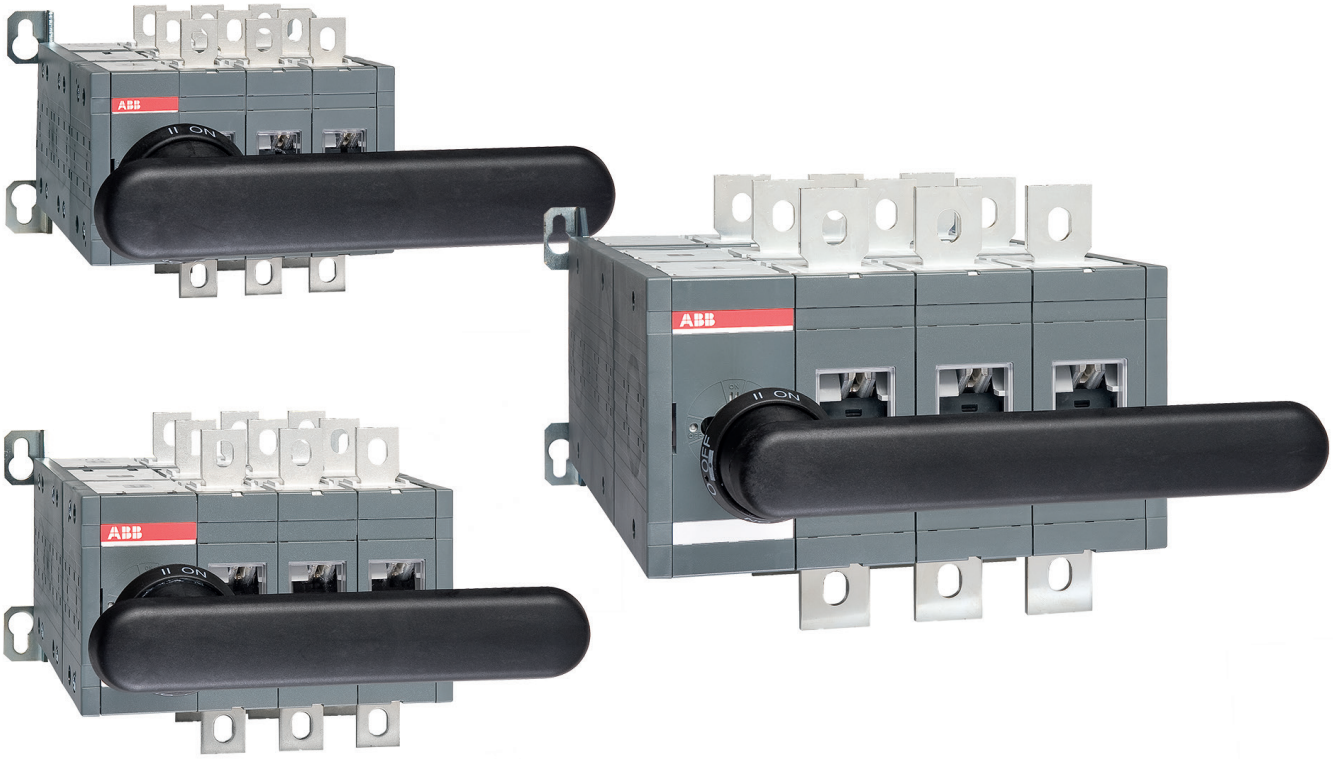

Nuestra amplia gama de interruptores de bypass desde 160 a 800 Amperios optimizan el diseño de los cuadros eléctricos de su instalación. El interruptor de bypass ofrece la máxima seguridad en operaciones de mantenimiento de los dispositivos bypaseados, manteniendo la alimentación eléctrica de la carga. Tradicionalmente, los interruptores de bypass se construían mediante interruptores seccionadores enclavados mecánicamente. ABB ofrece una solución moderna: un único dispositivo que consta de tres conmutadores sin ningún tipo de enclavamiento.

Diseño innovador que ahorra espacio
Tres interruptores montados en un mismo equipo, ocupando la misma superficie que un solo interruptor estándar. Los interruptores de bypass pueden montarse en un armario de tamaño más reducido en comparación con los interruptores de bypass construidos mediante enclavamientos. Esto permite que nuestros clientes fabriquen soluciones más compactas con costes optimizados.

Funcionamiento y mantenimiento seguros
Los interruptores de bypass de ABB cumplen los requisitos de aislamiento conforme a la norma IEC 60947-3, por lo que no se precisan dispositivos de aislamiento adicionales.
Se asegura el mantenimiento seguro del equipo mientras la carga sigue alimentada mediante el bypass del interrupto.

Interruptores de bypass manuales y motorizados

Transición abierta de 160 a 800 Amperios

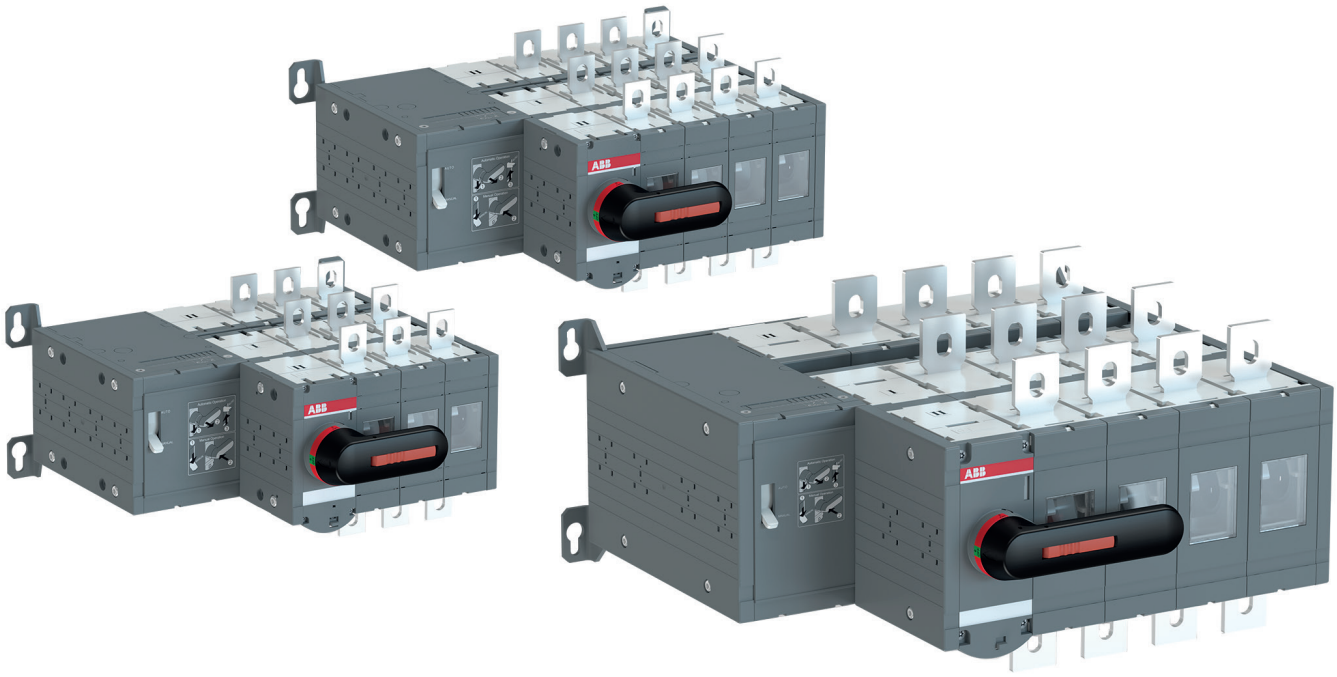

Funcionamiento manual, interruptores de bypass, 160 - 800 A

Tipos	OT160_Y OT200_Y OT250_Y			OT315_Y OT400_Y		OT630_Y OT800_Y	
I_{th} /A	160	200	250	315	400	630	800
I_e /AC-22A, < 415 V	160	200	250	315	400	630	800
I_e /AC-23A, < 415 V	160	200	250	315	400	630	800

Funcionamiento motorizado, interruptores de bypass, 160 - 800 A

Tipos	OTM160_Y OTM200_Y OTM250_Y			OTM315_Y OTM400_Y		OTM630_Y OTM800_Y	
I_{th} /A	160	200	250	315	400	630	800
I_e /AC-22A, < 415 V	160	200	250	315	400	630	800
I_e /AC-23A, < 415 V	160	200	250	315	400	630	800

Interruptores de bypass manuales y motorizados

Nomenclatura

Códigos tipo

El sistema sencillo de nomenclatura permite ver el tipo, el amperaje, la clasificación estándar y el número de polos del producto, todo a primera vista.

Explicación de los tipos de interruptores de bypass manuales OT160...800E_YP

Opción:	OT250	E	03	Y	P
Posición:	1	2	3	4	5

1	**Marca y tamaño del interruptor / amperaje**
2	**Estándar**
	E: IEC
3	**Número de polos:**
	03: 12
	04: 13
	22: 33
4	**Interruptor de bypass**
5	**Mando incluido**
	P: Mando tipo empuñadura y eje

Explicación de los tipos de interruptores de bypass motorizados OT160...800E_YM_C

Opción:	OTM250	E	3	Y	M	230C
Posición:	1	2	3	4	5	5

1	**Marca y tamaño del interruptor / amperaje**
2	**IEC**
	E: IEC
3	**Número de polos:**
	3: 3 polos
	4: 4 polos
4	**Interruptor de bypass**
5	**Interruptor de bypass motorizado**
6	**Tensión para accionamiento motorizado**
	230C: 220...240 V CA

Resumen sobre la funcionalidad

Este esquema simplificado muestra la funcionalidad básica y la aplicación de estos productos de conmutación.

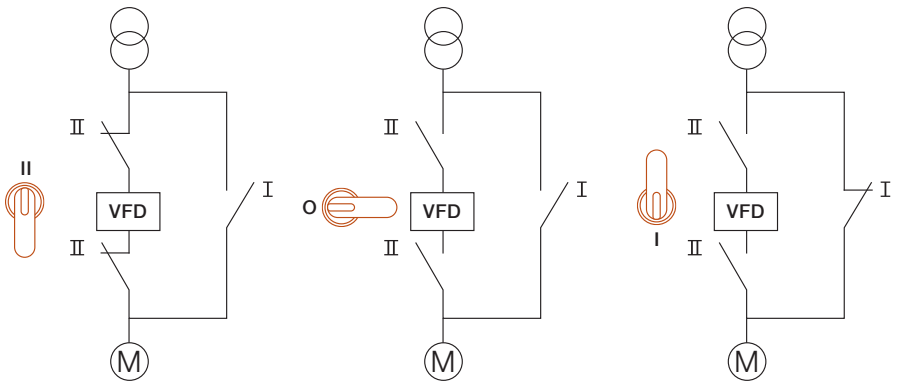

Interruptores de bypass manuales y motorizados

Datos técnicos de los OT160...800_Y_

Interruptores de bypass manuales y motorizados

Datos conforme a IEC 60947-3			
Tensión asignada de aislamiento y tensión asignada de empleo CA 20/CC 20		Grado de contaminación 3	V
Rigidez dieléctrica		50 Hz 1 min.	kV
Tensión asignada soportada a impulsos			kV
Corriente asignada térmica y corriente asignada de empleo CA 20/CC 20	/ ambiente 40 °C	Al aire libre	A
	/ ambiente 40 °C	En carcasa	A
Sección mínima del conductor		Cu	mm^2
Corriente asignada de empleo, AC-21A		hasta 500 V	A
		690 V	A
Corriente asignada de empleo, AC-22A		hasta 500 V	A
		690 V	A
Corriente asignada de empleo, AC-23A		hasta 415 V	A
		440 V	A
		500 V	A
		690 V	A
Corriente asignada de empleo / polos en serie, DC-21A1		≤ 110 V	A
		220 V	A
		440 V	A
		660 V	A
Corriente asignada de empleo, AC-23A[2)] Las características asignadas de kW son correctas para motores asincrónicos estándar de 1500 rpm trifásicos		230 V	kW
		400 V	kW
		415 V	kW
		500 V	kW
		690 V	kW
Poder asignado de corte en la categoría AC-23		hasta 415 V	A
		500 V	A
		690 V	A
Corriente asignada de cortocircuito condicional I_p (rms) y valor (pico) de corriente de corte limitada îc. La corriente de corte limitada $î_c$ se refiere a los valores que hacen constar los fabricantes de fusibles (test monofásico conforme a IEC60269).	I_p (rms) 80 kA, 415 V	$î_c$ (pico)	kA
	Tamaño máx. de fusible OFA_	gG/aM	A/A
	I_p (rms) 100 kA, 500 V	$î_c$ (pico)	kA
	Tamaño máx. de fusible OFA_	gG/aM	A
	I_p (rms) 80 kA, 690 V	$î_c$ (pico)	kA
	Tamaño máx. de fusible OFA_	gG/aM	A
Corriente asignada de corta duración admisible	Ic_w (rms)	690 V 0,15 s	kA
		690 V 0,25 s	kA
		690 V 1 s	kA
Poder asignado de corte de corta duración[3)]	I_{cm} (pico)[4)]	690 V	kA
Pérdida energética / polo	Con corriente asignada		W
Durabilidad mecánica	Número de ciclos de maniobras[5)]		Ciclos
Tamaño de tornillos de bornes	Diámetro de la rosca × longitud sistema métrico		mm
Par de apriete de terminales	Requiere par de contratorsión		Nm
Par de accionamiento	Típico para interruptores de bypass de 3 polos		Nm
Peso sin accesorios	Interruptores de bypass manuales	Conmutador de 3 polos	kg
		Conmutador de 4 polos	kg

1) Otras características a petición
2) Estos valores se proporcionan como orientación y pueden variar según el fabricante del motor
3) Duración del cortocircuito > 50 ms, sin protección de fusible
4) Distancia máx. entre el chasis del conmutador y el embarrado o el soporte del cable más cercano 150 mm
5) Ciclo de maniobras: O - I - O - II - O

	Tamaño del interruptor, OTM_						
	OT_160_	**OT_200_**	**OT_250_**	**OT_315_**	**OT_400_**	**OT_630_**	**OT_800_**
	1000	1000	1000	1000	1000	1000	1000
	10	10	10	10	10	10	10
	12	12	12	12	12	12	12
	160	200	250	315	400	630	800
	160	200	250	315	400	630	800
	70	95	120	185	240	2 × 185	2 × 240
	160	200	250	315	400	630	800
	160	200	250	315	400	630	800
	160	200	250	315	400	630	800
	160	200	250	315	400	630	800
	160	200	250	315	400	630	800
	160	200	250	315	400	630	800
	160	200	250	315	400	630	800
	160	200	250	315	400	630	800
	160/2	200/2	250/2	315/1[4)]	400/1[4)]	630/1	800/1
	160/2	200/2	250/2	315/2[4)]	400/2[4)]	630/1	800/1
	160/3	200/3	230/3	315/3	360/3	630/2	720/2
	160/4	200/4	200/4	315/4	315/4	630/4[4)]	630/4[4)]
	45	60	75	100	132	200	250
	90	110	140	160	220	355	450
	90	110	145	180	230	355	450
	110	132	170	220	280	400	560
	160	200	250	315	400	630	800
	1280	1600	2000	2520	3200	5040	6400
	1280	1600	2000	2520	3200	5040	6400
	1280	1600	2000	2520	3200	5040	6400
	40,5	40,5	40,5	59	59	83,5	83,5
	355/315	355/315	355/315	500/500	500/500	800/1000	800/1000
	40,5	40,5	40,5	61,5	61,5	90	90
	315/315	315/315	315/315	500/450	500/450	800/800	800/800
	40,5	40,5	40,5	59	59	83,5	83,5
	355/315	355/315	355/315	500/500	500/500	800/1000	800/1000
	15	15	15	31	31	38	38
	15	15	15	24	24	36	36
	8	8	8	15	15	20	20
	30	30	30	65	65	80	80
	2,4	4	6,5	6,5	10	25	40
	8000	8000	8000	8000	8000	5000	5000
	M8 × 25	M8 × 25	M8 × 25	M10 × 30	M10 × 30	M12 × 40	M12 × 40
	15-22	15-22	15-22	30-44	30-44	50-75	50-75
	14	14	14	32	32	54	54
	4,3	4,3	4,3	8,2	8,2	19,9	19,9
	5,8	5,8	5,8	11,0	11,0	26,6	26,6

Interruptores de bypass manuales y motorizados

Datos técnicos del motor

Interruptores de bypass motorizados, accionamiento motorizado

				Tamaño del interruptor		
Datos conforme a IEC 60947				**160...250**	**315...400**	**630...800**
Tensión asignada de empleo U_e	Grado de contaminación 3	50/60 Hz	V CA	220 - 240		
Rango de tensiones de servicio				0,85 - 1,1 x Ue		
Tiempo de funcionamiento[1)]	90° I-0, 0-I, 0-II, II-0	220-240 V CA	s	0,4-1,0	0,4-1,0	0,4-1,0
Tiempo de transferencia de funcionamiento[1)]	180° I-0-II, II-0-I	220-240 V CA	s	1,0-2,0	0,9-2,0	0,9-2,0
Tiempo de desconexión durante el funcionamiento I-II o II-I[1)]	180° I-II, II-I	220-240 V CA	s	0,4-1,0	0,4-1,0	0,4-1,0
Corriente asignada In[1)]		220-240 V CA	A	0,2	0,5	0,7
Extracorriente de conexión[1)]		220-240 V CA	A	1,3	2,1	2,8
Fusible de sobrecarga	Tipo / In / Capacidad	220-240 V CA	mA	T/315/H	T/500/H	T/1000/H
Grado de utilización	Ciclo 0-I-0-II-0,	220-240 V CA	ciclos/min	1	1	1
Categoría de sobretensión				III		
Tensión asignada soportada a impulsos Uimp			kV	4		
Rigidez dieléctrica		50 Hz 1 min.	kV	1,5		
Comando de impulsos		Pulso mín.				
		duración	ms	100		
Terminales o bornes						
Cableado de alimentación de tensión para Ue				PE - N - L		
Sección		macizo/trenzado	mm^2	1,5 - 2,5		
Dispositivo de protección contra cortocircuito		MCB máx.	A	C16		
Terminal de control (sin SELV)				C - II - I - O		
Sección		macizo/trenzado	mm^2	1,5 - 2,5		
Longitud máxima de cable			m	100		
Información de estado de bloqueo (sin SELV)						
Mando conectado o accionamiento motorizado bloqueado		11-12-14 (C/A)		5 A/250 V/cos φ = 1		
Accionamiento motorizado de bloqueo		23-24 (NO)		5 A/250 V/cos φ = 1		
Dispositivo de protección contra cortocircuito		MCB máx.	A	C2		
Grado de protección				IP20		
Temperatura de funcionamiento			°C	–25...+55		
Temperatura de transporte y almacenaje			°C	–40...+70		
Altitud máx.			m	2000		

1) En condiciones asignadas

Interruptores de bypass manuales y motorizados

Códigos de pedido de OT160...800E03_YP

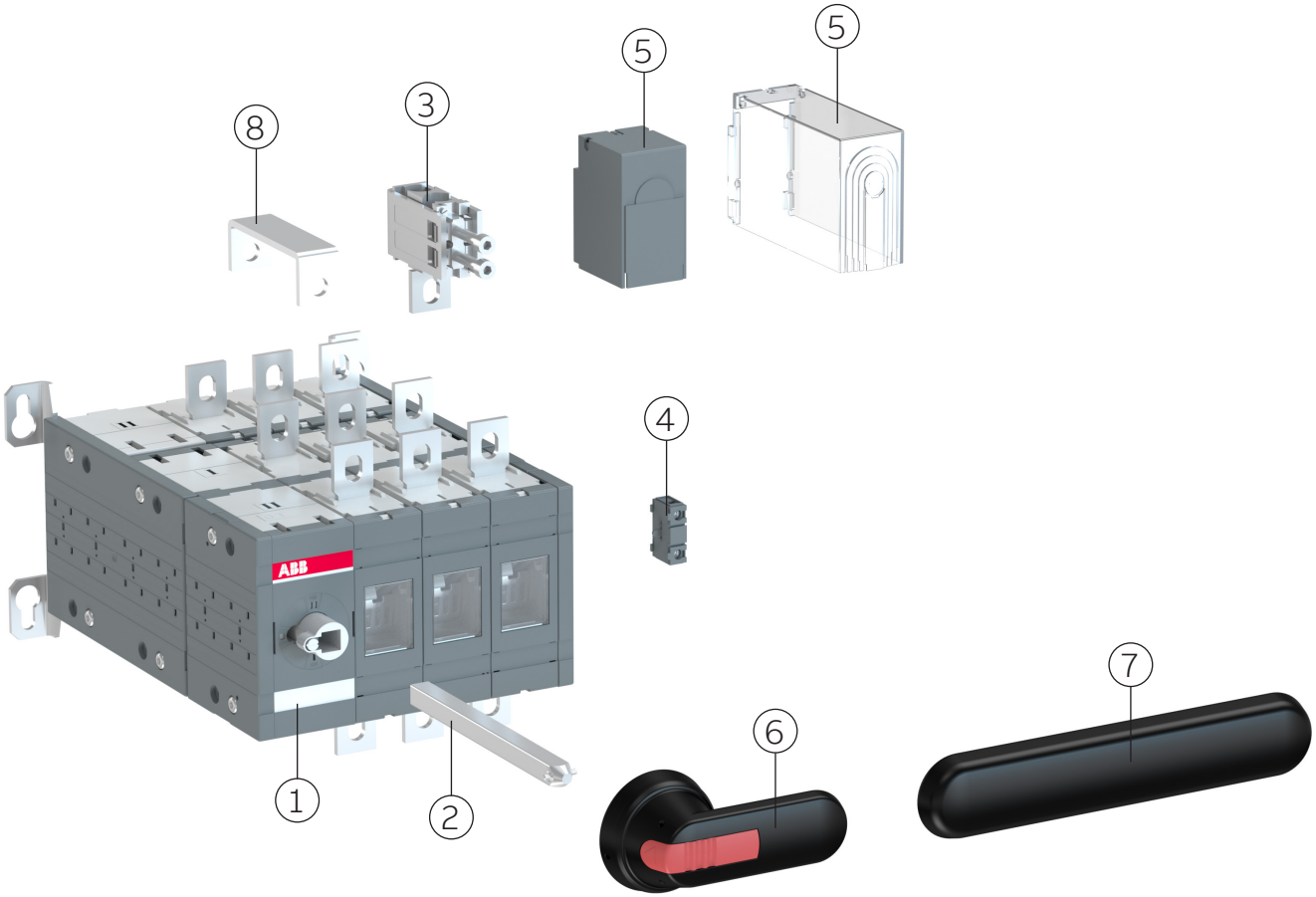

Guía de accesorios para interruptores de bypass

1. Interruptor de bypass manual
2. Eje prolongado
3. Adaptador de terminal
4. Contacto auxiliar
5. Cubrebornes
6. Mando tipo empuñadura
7. Prolongación del mando
8. Puente metálico

Tenga en cuenta que no todos los accesorios enumerados se incluyen automáticamente en su pedido. Consulte la página siguiente para ver recomendaciones.

Interruptores de bypass manuales y motorizados

Códigos de pedido de OT160...800E_YP

OT160...250E03_YP

OT315...400E03_YP

OT630...800E03_YP

OHBZX200

OHBZX275

Interruptores de bypass manuales, transición abierta, OT160...800E_YP
Incluye mando tipo empuñadura I-0-II, de plástico negro, IP65 y una prolongación del mando para facilitar un funcionamiento manual suave, un eje y la tornillería de la conexión para cable. La prolongación del mando se monta directamente en el mando estándar de funcionamiento manual. La prolongación del mando debe retirarse cuando se bloquea el mando estándar con candado. El mando es bloqueable con candado en la posición 0; tiene una función de bloqueo de puerta en las posiciones I y II, cuando el interruptor está bloqueado con candado.

N.º de polos	Corriente y potencia asignadas			Tipo	Código de pedido	Peso/ unidad [kg]
	AC-21A/AC-22A		AC-23A			
	≤ 415V	400V	400...415V			
	I[A]	S[kVA]	I[A]/P[kW]			
3	160	110	160/90	OT160E03YP	1SCA123551R1001	5,6
4	160	110	160/90	OT160E04YP	1SCA123556R1001	7,5
3	200	135	200/110	OT200E03YP	1SCA123552R1001	5,6
4	200	135	200/110	OT200E04YP	1SCA123557R1001	7,5
3	250	170	250/140	OT250E03YP	1SCA123553R1001	5,6
4	250	170	250/140	OT250E04YP	1SCA123558R1001	7,5
3	315	215	315/160	OT315E03YP	1SCA123581R1001	10,1
4	315	215	315/160	OT315E04YP	1SCA123583R1001	13,5
3	400	275	400/220	OT400E03YP	1SCA123582R1001	10,1
4	400	275	400/220	OT400E04YP	1SCA124026R1001	13,5
3	630	435	630/355	OT630E03YP	1SCA123590R1001	43,9
4	630	435	630/355	OT630E04YP	1SCA123592R1001	58,5
3	800	550	800/450	OT800E03YP	1SCA123591R1001	43,9
4	800	550	800/450	OT800E04YP	1SCA123593R1001	58,5

Ejes, mando, prolongación de mando y tornillería incluidos como estándar

Adecuado para los conmutadores	Eje	Mando	Prolongación del mando	Tornillería terminales
OT160...250_Y	OXP6/12 × 161C	OHB65J12E011	OHBZX200	M8 × 25
OT315...400_Y	OXP12 × 166	OHB95J12E011	OHBZX200	M10 × 30
OT630...800_Y	OXP12 × 185	OHB125J12E011	OHBZX275	M12 × 40

Interruptores de bypass manuales y motorizados

Códigos de pedido de OTM160...800E_YM_C

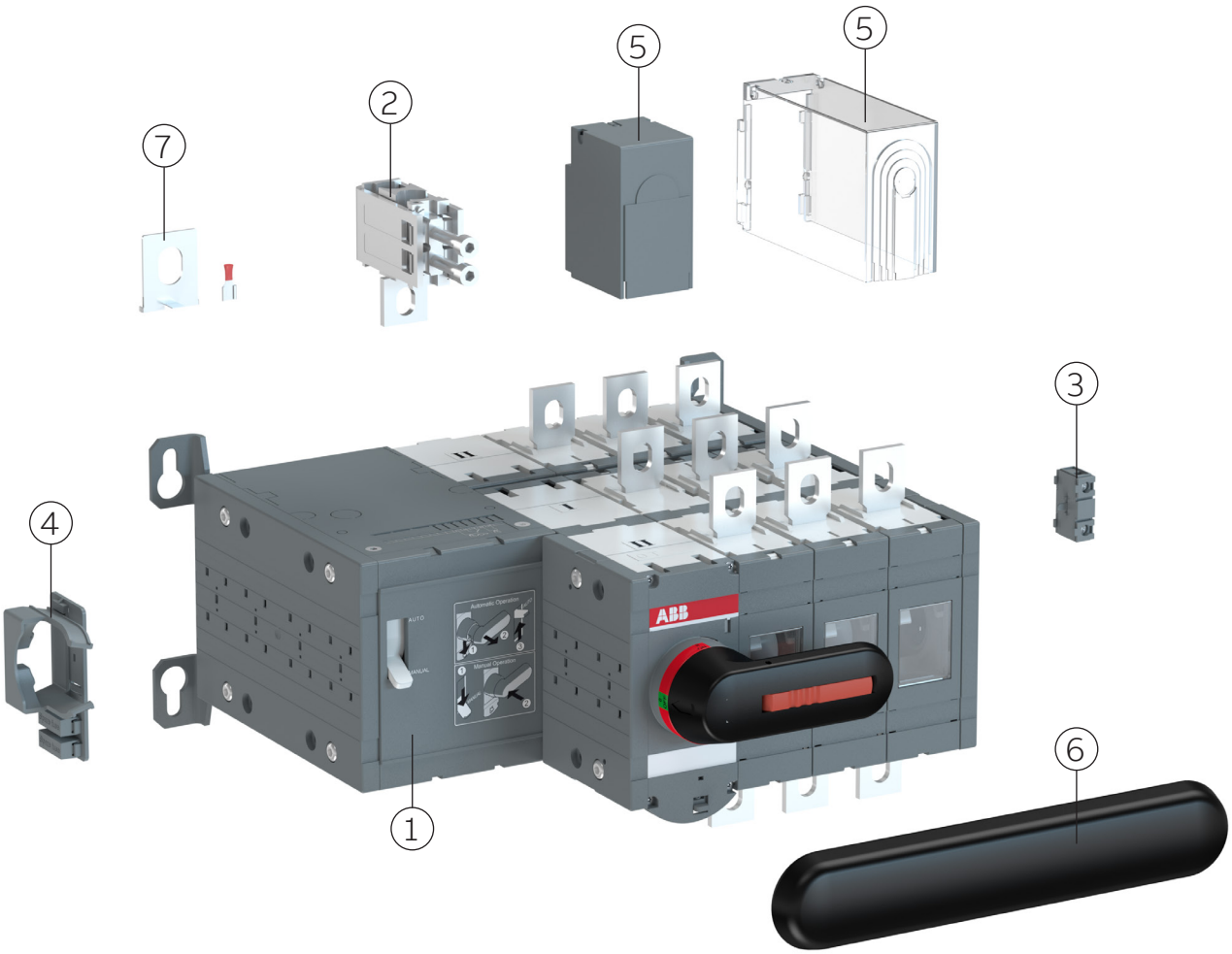

Guía de accesorios para interruptores de bypass

1. Interruptor de bypass manual
2. Adaptador de terminal
3 Contacto auxiliar
4. Clip para alojar mando y fusibles
5. Cubrebornes
6. Prolongación del mando
7. Conector de detección de tensión

Tenga en cuenta que no todos los accesorios enumerados se incluyen automáticamente en su pedido. Consulte la página siguiente para ver recomendaciones.

Interruptores de bypass manuales y motorizados

Códigos de pedido de OTM160...800E_YM_C

OTM160...250E3YM230C

OTM315...400E3YM230C

OTM315...400E4YM230C

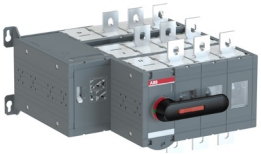
OTM630-800E3YM230C

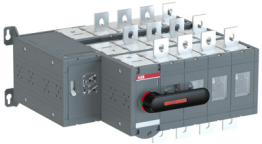
OTM630-800E4YM230C

OTZC13

OTZC23

Interruptores de bypass motorizados, transición abierta, OTM160...800E_YM_C
Incluye mando manual directo, la tornillería de la conexión para cable y un clip para alojar el mando y los fusibles de reserva. Mando bloqueable con candado en la posición 0.
Los tipos que llevan W: con distancia amplia entre fases.

N.° de polos	Corriente y potencia asignadas			Tipo	Código de pedido	Peso/ unidad [kg]
	AC-21A...AC-22A AC-23A					
	≤ 415V	400V	400...415V			
	I[A]	S[kVA]	I[A]/P[kW]			
3	160	110	160/90	OTM160E3YM230C	1SCA141435R1001	7,72
4	160	110	160/90	OTM160E4YM230C	1SCA141436R1001	8,1
3	200	135	200/110	OTM200E3YM230C	1SCA141437R1001	7,72
4	200	135	200/110	OTM200E4YM230C	1SCA141438R1001	8,1
3	250	170	250/140	OTM250E3YM230C	1SCA141439R1001	7,72
4	250	170	250/140	OTM250E4YM230C	1SCA140870R1001	8,1
3	315	215	315/160	OTM315E3YM230C	1SCA141440R1001	14
4	315	215	315/160	OTM315E4YM230C	1SCA141441R1001	16
3	400	275	400/220	OTM400E3YM230C	1SCA136735R1001	14
4	400	275	400/220	OTM400E4YM230C	1SCA136677R1001	16
3	630	435	630/355	OTM630E3YM230C	1SCA136615R1001	25,9
4	630	435	630/355	OTM630E4YM230C	1SCA136613R1001	28,5
3	800	550	800/450	OTM800E3YM230C	1SCA136616R1001	25,9
4	800	550	800/450	OTM800E4YM230C	1SCA136614R1001	28,5

Accesorios recomendados: puentes metálicos
Tenga en cuenta que se requieren dos conjuntos de puentes metálicos para hacer una conexión completa.

Adecuado para los conmutadores	N.° de polos	Tipo	Código de pedido	Unidades/ tipo [uds]	Peso/ unidad [kg]
OT_160...250_C, _Y	3	OTZC13	1SCA022767R6910	3	0,6
OT_160...250_C, _Y	4	OTZC14	1SCA022767R7040	4	0,8
OT_315...400_C, _Y	3	OTZC23	1SCA022767R7120	3	0,6
OT_315...400_C, _Y	4	OTZC24	1SCA022767R7210	4	0,8
OT_600_C...800E_C, _Y	3	OTZC33	1SCA022785R7020	3	1,0
OT_600_C...800E_C, _Y	4	OTZC34	1SCA022785R7110	4	1,3

Accesorios recomendados: Separadores de fases

Adecuado para los conmutadores	N.° de polos	Altura h [mm]	Anchura de corte W del separador de fases [mm]	Tipo	Código de pedido	Unidades/ tipo [uds]
OT_160...250E_C	3	100	55	PB100 bajo	1SDA054970R1	4
OT_160...250E_C	3	200	55	PB200 alto	1SDA054972R1	4
OT_160...250E_C	4	100	55	PB100 bajo	1SDA054971R1	6
OT_160...250E_C	4	200	55	PB200 alto	1SDA054973R1	6
OT_315...400E_C	3	100	67	PB100 bajo	1SDA054970R1	4
OT_315...400E_C	3	200	67	PB200 alto	1SDA054972R1	4

Interruptores de bypass manuales y motorizados

Dimensiones

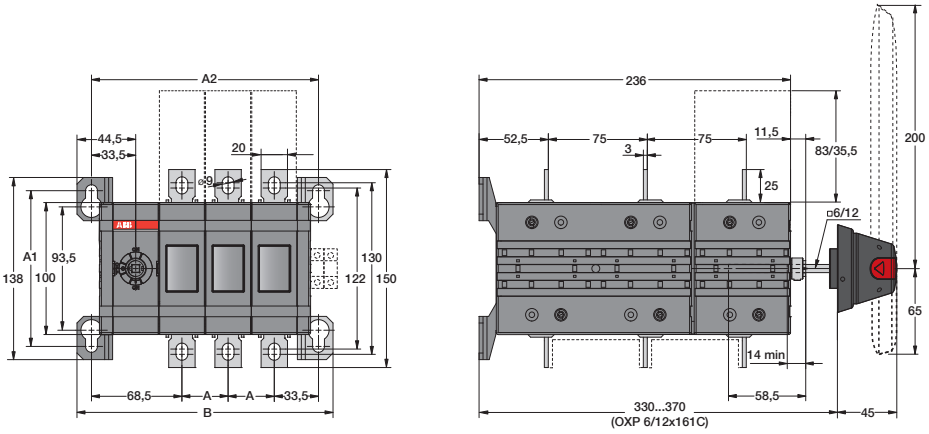

OT160...250E03/04Y

—

OT160...250_Y_

	E03	E04
A	35	35
A1	118	118
A2	172	207
B	194	229

M00405 / OT160-250E02-04Y A

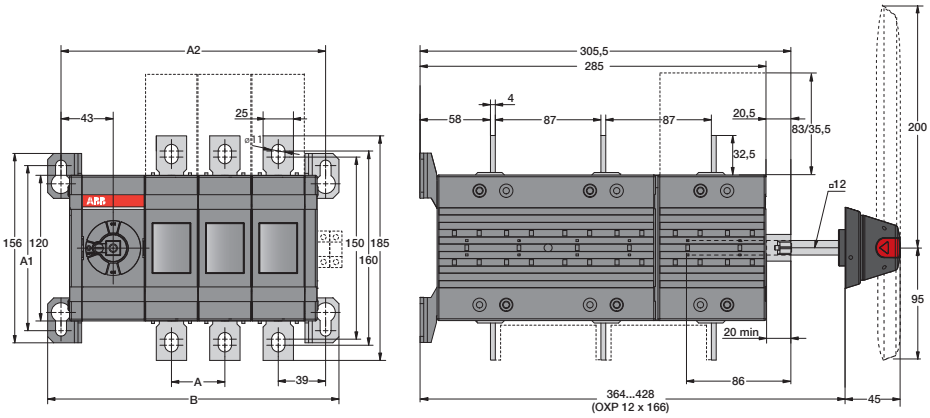

OT315...400E03/04Y

—

OT315...400E_Y

	E03	E04
A	44	44
A1	136	136
A2	218	262
B	240	284

M00409 / OT315-400E02-04Y B/E

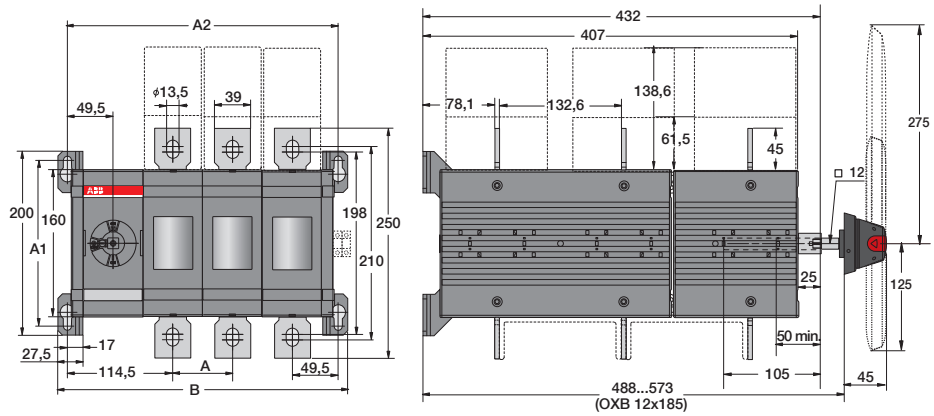

OT630...800E03/04Y

—

OT630...800E_Y

	E03	E04
A	65	65
A1	180	180
A2	294	359
B	315	380

M00397 / OT630-800E02-04Y B /ES

Interruptores de bypass manuales y motorizados

Dimensiones

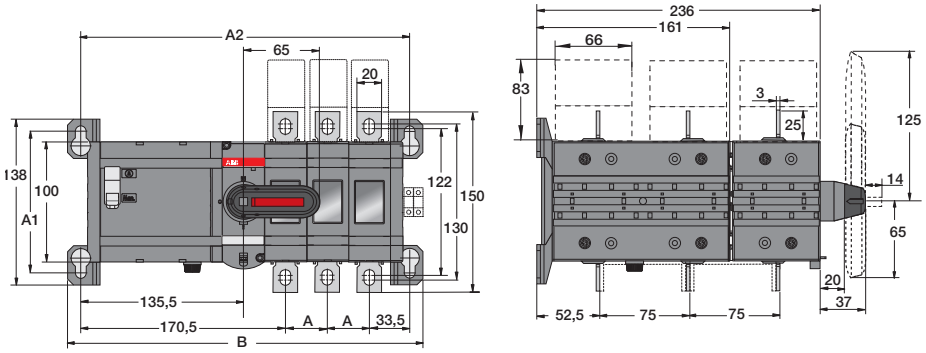

OT160...250E03-04Y

—

OTM160...250_Y

[mm/pulg]	E2	E3	E4
A	35	35	35
A1	118	118	118
A2	239	274	309
B	251	296	331

M00339 / OTM160-250E2-4Y A

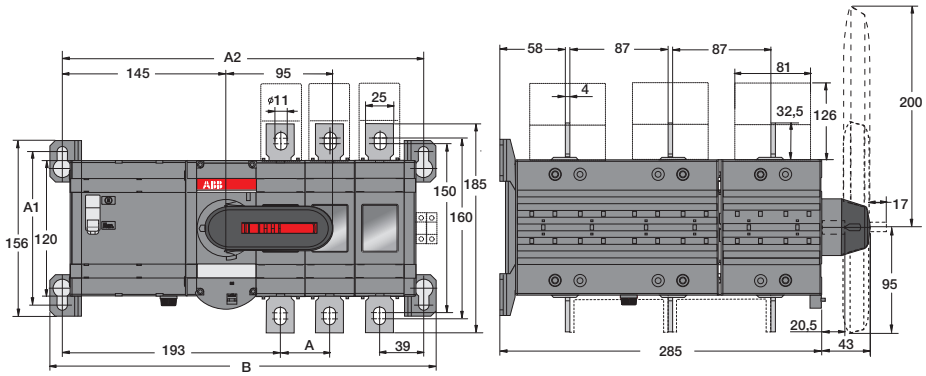

OTM315...400E_Y

—

OTM315–400E_Y

[mm/pulg]	E2	E3	E4
A	44	44	44
A1	136	136	136
A2	276	320	364
B	298	342	386

M00401 / OTM315-400E_Y A

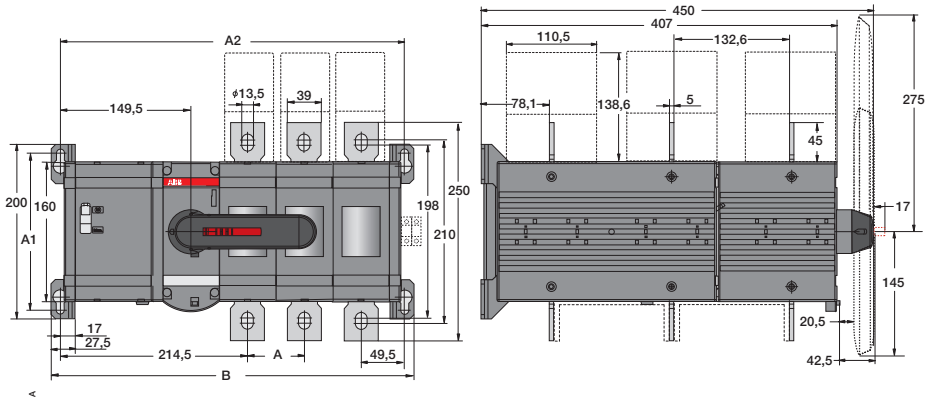

OTM630...800E_Y

—

OTM630–800E_Y

[mm/pulg]	E2	E3	E4
A	65	65	65
A1	180	180	180
A2	329	394	459
B	350	415	480

M00404 / OTM630-800E2_4Y A

Interruptores de bypass manuales y motorizados

Accesorios opcionales

OHBZX200

OHBZX275

OTS_L_

OTS_S_

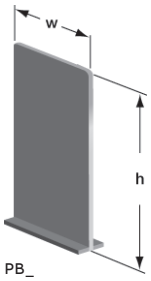

PB_

Mando para interruptores de bypass, prolongación de plástico
La prolongación del mando se enchufa en el mando estándar de funcionamiento manual.
La prolongación del mando debe retirarse cuando se bloquea el mando estándar con candado.
Unidades/tipo = 1 uds.

Adecuado para los conmutadores	Color	Tipo	Código de pedido	Lote de entrega [uds]	Peso/ unidad [kg]
OT160...400E_Y	Negro	OHBZX200	1SCA125960R1001	1	0,12
OT630...800E_Y	Negro	OHBZX275	1SCA125963R1001	1	0,12

Cubrebornes, plástico gris
Montaje enchufable en los conmutadores, IP 20. Un kit consta de tres o cuatro cubrebornes que pueden utilizarse en ambos lados del interruptor conmutador. Adecuado para el conmutador superior. Cubrebornes transparentes para OT_160...2500 disponibles a petición; sustituya la letra “G” por una “T”.

Adecuado para los conmutadores	N.º de polos	Descripción	Tipo	Código de pedido	Unidades/ tipo [uds]	Peso/ unidad [kg]
OT_160...250_Y	3	Tipo largo	OTS250G1L/3	1SCA022731R8150	3	0,09
OT_160...250_Y	3	Tipo corto	OTS250G1S/3	1SCA022731R8310	3	0,06
OT_160...250_Y	4	Tipo largo	OTS250G1L/4	1SCA022731R8230	4	0,12
OT_160...250_Y	4	Tipo corto	OTS250G1S/4	1SCA022731R8400	4	0,08
OT_315...400_Y	3	Tipo largo	OTS400G1L/3	1SCA022736R8840	3	0,15
OT_315...400_Y	3	Tipo corto	OTS400G1S/3	1SCA022736R9060	3	0,09
OT_315...400_Y	4	Tipo largo	OTS400G1L/4	1SCA022736R9490	4	0,20
OT_315...400_Y	4	Tipo corto	OTS400G1S/4	1SCA022736R9650	4	0,12
OT_600...800_Y	3	Tipo largo	OTS800G1L/3	1SCA022776R7890	3	0,32
OT_600...800_Y	3	Tipo corto	OTS800G1S/3	1SCA022776R8190	3	0,17
OT_600...800_Y	4	Tipo largo	OTS800G1L/4	1SCA022776R7970	4	0,42
OT_600...800_Y	4	Tipo corto	OTS800G1S/4	1SCA022776R8270	4	0,26

Separadores de fases
Los separadores de fases diseñados para los MCCB Tmax T4-T5 de ABB también pueden usarse para los interruptores conmutadores OT_160...800. Los interruptores conmutadores de 3 polos necesitan 8 separadores y los de 4 polos, 12 separadores para que la protección sea completa.

Adecuado para los conmutadores	N.º de polos	Altura h [mm]	Anchura de corte W del separador de fases [mm]	Tipo	Código de pedido	Unidades/ tipo [uds]
OT_160...250E_C	3	100	55	PB100 bajo	1SDA054970R1	4
OT_160...250E_C	3	200	55	PB200 alto	1SDA054972R1	4
OT_160...250E_C	4	100	55	PB100 bajo	1SDA054971R1	6
OT_160...250E_C	4	200	55	PB200 alto	1SDA054973R1	6
OT_315...400E_C	3	100	67	PB100 bajo	1SDA054970R1	4
OT_315...400E_C	3	200	67	PB200 alto	1SDA054972R1	4
OT_315...400E_C	4	100	67	PB100 bajo	1SDA054971R1	6
OT_315...400E_C	4	200	67	PB200 alto	1SDA054973R1	6
OT_600...800E_C	3	100	90	PB100 bajo	1SDA054970R1	4
OT_600...800E_C	3	200	90	PB200 alto	1SDA054972R1	4
OT_600...800E_C	4	100	90	PB100 bajo	1SDA054971R1	6
OT_600...800E_C	4	200	90	PB200 alto	1SDA054973R1	6

Interruptores de bypass manuales y motorizados

Accesorios opcionales

OZXB2L

OZXB7L

OZXB9

Conjuntos de adaptadores de terminal para cables de Al y Cu

Adecuado para los conmutadores	Sección de cable [mm²]	Cubrebornes adecuado	Tipo	Código de pedido	Unidades/ tipo [uds]	Lote de entrega [uds]	Peso/ unidad [kg]
OT100...125F_	10...70		OZXL1	1SCA022439R6770	3	1	0,14
OTM40...125F_	10...70		OZXL1	1SCA022439R6770	3	1	0,14
OT_160...250E_C, _Y	10...70	OTS250_L	OZXB1L	1SCA022169R2030	3	1	0,15
OT_160...250E_C, _Y	10...70	OTS250_L	OZXB1L/1	1SCA022194R0030	1	50	0,05
OT_160...250E_C, _Y	25...120	OZXB2K	OZXB2	1SCA022119R7610	3	1	0,34
OT_160...250E_C, _Y	25...120	OZXB2K	OZXB2/1	1SCA022194R0200	1	50	0,12
OT_160...250E_C, _Y	25...120	OZXB2K	OZXB2L	1SCA022158R7750	3	1	0,43
OT_160...250E_C, _Y	25...120	OZXB2K	OZXB2L/1	1SCA022194R0460	1	50	0,15
OT_160...250E_C, _Y	95...185	OTS250_L	OZXB8	1SCA022744R1510	3	1	0,50
OT_160...250E_C, _Y	95...185	OTS250_L	OZXB8/1	1SCA022744R1600	1	20	0,15
OT_160...250E_C, _Y	95...240	OTS250_L	OZXB9	1SCA022750R3210	3	1	0,50
OT_160...250E_C, _Y	95...240	OTS250_L	OZXB9/1	1SCA022750R3300	1	20	0,15
OT_315...400E_C, _Y	25...120	OZXB2K	OZXB2L	1SCA022158R7750	3	1	0,43
OT_315...400E_C, _Y	25...120	OZXB2K	OZXB2L/1	1SCA022194R0460	1	50	0,15
OT_315...400E_C, _Y	70...185	OZXB3K	OZXB3	1SCA022136R8100	3	1	1,28
OT_315...400E_C, _Y	70...185	OZXB3K	OZXB3/1	1SCA022194R0620	1	20	0,43
OT_315...400E_C, _Y	2 x (70...185)	OZXB3K	OZXB4	1SCA022137R4760	3	1	1,71
OT_315...400E_C, _Y	2 x (70...185)	OZXB3K	OZXB4/1	1SCA022194R0890	1	20	0,57
OT_315...400E_C, _Y	120...240	OZXB5K	OZXB7	1SCA022185R0040	3	1	1,00
OT_315...400E_C, _Y	120...240	OZXB5K	OZXB7/1	1SCA022194R1430	1	20	0,34
OT_315...400E_C, _Y	120...240	OZXB5K	OZXB7L	1SCA022185R7130	3	1	1,17
OT_315...400E_C, _Y	120...240	OZXB5K	OZXB7L/1	1SCA022194R1600	1	20	0,40
OT_315...400E_C, _Y	95...185	OTS400_L	OZXB8	1SCA022744R1510	3	1	0,50
OT_315...400E_C, _Y	95...185	OTS400_L	OZXB8/1	1SCA022744R1600	1	20	0,15
OT_315...400E_C, _Y	95...240	OTS400_L	OZXB9	1SCA022750R3210	3	1	0,50
OT_315...400E_C, _Y	95...240	OTS400_L	OZXB9/1	1SCA022750R3300	1	20	0,15

Interruptores de bypass manuales y motorizados

Accesorios opcionales

OTZC13...34

Puentes metálicos

Los puentes metálicos proporcionan una conexión en paralelo de los terminales del interruptor. Tenga en cuenta que se requieren dos conjuntos de puentes metálicos para hacer una conexión completa.

Adecuado para los conmutadores	N.º de polos	Tipo	Código de pedido	Unidades/ tipo [uds]	Peso/ unidad [kg]
OT_160...250_C, _Y	3	OTZC13	1SCA022767R6910	3	0,6
OT_160...250_C, _Y	4	OTZC14	1SCA022767R7040	4	0,8
OT_315...400_C, _Y	3	OTZC23	1SCA022767R7120	3	0,6
OT_315...400_C, _Y	4	OTZC24	1SCA022767R7210	4	0,8
OT_600_C...800E_C, _Y	3	OTZC33	1SCA022785R7020	3	1,0
OT_600_C...800E_C, _Y	4	OTZC34	1SCA022785R7110	4	1,3

OTZR_

Barras de inversión

Se puede crear un conmutador de inversión utilizando barras de secuencia de fases en dos fases.
El kit incluye dos barras de conversión de la secuencia de fases. Los puentes metálicos que falten deben pedirse por separado, consulte arriba. Por ejemplo, conmutadores de 3 polos: se requiere un kit de puentes metálicos estándar de 4 polos (una barra para el lado de inversión, tres barras para el otro lado).

Adecuado para los conmutadores	Tipo	Código de pedido	Unidades/ tipo [uds]	Peso/ unidad [kg]
OT_160...250_C	OTZR1	1SCA100352R1001	2	0,3
OT_315...400_C	OTZR2	1SCA104647R1001	2	0,3
OT_600_C...800E_C	OTZR3	1SCA100355R1001	2	0,4

Interruptores de bypass manuales y motorizados

Accesorios opcionales

OA1G01
OA7G10

OA1G10
OA8G01

OA2G11

Bloques de contactos auxiliares para OT_160...800
Montaje en el lado derecho del conmutador: Máx. 4 bloques de contactos auxiliares/conmutador (8 bloques en total). Los tipos _AU tienen contactos chapados en oro para entornos difíciles y tensiones de servicio bajas. Acción simultánea con los contactos principales, IP20. Los números de tipo y de pedido se refieren a una unidad.

Adecuado para los conmutadores	Funciones de contacto	Lado de instalación	Tipo	Código de pedido	Lote de entrega [uds]	Peso/ unidad [kg]
OT_160...800	1NO	Derecho	OA1G10	1SCA022353R4970	10	0,03
OT_160...800	1NC	Derecho	OA3G01	1SCA022456R7410	10	0,03
OT_160...800	1NO	Derecho	OA1G10AU	1SCA022436R7910	10	0,03
OT_160...800	1NC	Derecho	OA3G01AU	1SCA022819R5260	10	0,03

Contactos auxiliares
Datos técnicos para los contactos auxiliares conforme a IEC 60947-5-1, para OA1G_, OA2G_, OA3G_, OA7G_, OA8G_

AC15		DC12			DC13	
U_e/[V]	I_e/[A]	U_e/[V]	I_e/[A]	P/[W]	I_e/[A]	P/[W]
230	6	24	10	240	2	50
400	4	72	4	290	0,8	60
415	4	125	2	250	0,55	70
690	2	250	0,55	140	0,27	70
		440	0,1	44		

Tablas de funciones

Tabla de funciones de los contactos auxiliares OT160...3200, OT160...800_Y y OTM160...2500 / conmutador I (máx. 2+2)

Posición del mando	Contactos principales	OA1G10 NO	OA3G01 NC
I	cerrado	cerrado	abierto
0	abierto	abierto	cerrado
II	cerrado	abierto	cerrado

Tabla de funciones de los contactos auxiliares OT160...3200, OT160...800_Y y OTM160...2500 / conmutador II (máx. 2+2)

Posición del mando	Contactos principales	OA1G10 NO	OA3G01 NC
I	cerrado	abierto	cerrado
0	abierto	abierto	cerrado
II	cerrado	cerrado	abierto

SERVER SYSTEM 5000

Interruptores conmutadores, ATS e interruptores de bypass

Índice

Descripción	Tipo	Código de pedido	Pág.
Unidades de control automático	OMD200E480C-A1	1SCA123789R1001	72
	OMD300E480C-A1	1SCA123790R1001	72
	OMD800E480C-A1	1SCA123791R1001	72
	OMD200E480C-A1	1SCA123789R1001	99
	OMD300E480C-A1	1SCA123790R1001	99
	OMD800E480C-A1	1SCA123791R1001	99
Interruptores conmutadores automáticos, transición abierta	OTM160E4C2D230C	1SCA106230R1001	88
	OTM160E4WC2D230C	1SCA101033R1001	88
	OTM200E4C2D230C	1SCA106671R1001	88
	OTM200E4WC2D230C	1SCA101034R1001	88
	OTM250E4WC2D230C	1SCA101035R1001	88
	OTM315E4C2D230C	1SCA101059R1001	88
	OTM400E4C2D230C	1SCA101060R1001	88
	OTM630E4C2D230C	1SCA108434R1001	88
	OTM800E4C2D230C	1SCA108439R1001	88
	OTM1000E4C2D230C	1SCA112858R1001	88
	OTM1250E4C2D230C	1SCA112857R1001	88
	OTM1600E4C2D230C	1SCA112854R1001	88
	OTM160E4C3D230C	1SCA106305R1001	88
	OTM160E4WC3D230C	1SCA106306R1001	88
	OTM200E4C3D230C	1SCA106309R1001	88
	OTM200E4WC3D230C	1SCA106310R1001	88
	OTM250E4C3D230C	1SCA106313R1001	88
	OTM250E4WC3D230C	1SCA106314R1001	88
	OTM315E4C3D230C	1SCA106317R1001	88
	OTM400E4C3D230C	1SCA106318R1001	88
	OTM630E4C3D230C	1SCA108726R1001	88
	OTM800E4C3D230C	1SCA108728R1001	88
	OTM1000E4C3D230C	1SCA112852R1001	88
	OTM1250E4C3D230C	1SCA112851R1001	88
	OTM1600E4C3D230C	1SCA112848R1001	88
	OTM160E3C8D230C	1SCA101017R1001	89
	OTM160E3WC8D230C	1SCA101036R1001	89
	OTM160E4C8D230C	1SCA101020R1001	89
	OTM160E4WC8D230C	1SCA101039R1001	89
	OTM200E3C8D230C	1SCA101018R1001	89
	OTM200E3WC8D230C	1SCA101037R1001	89
	OTM200E4C8D230C	1SCA101021R1001	89
	OTM200E4WC8D230C	1SCA101040R1001	89
	OTM250E3C8D230C	1SCA101019R1001	89
	OTM250E3WC8D230C	1SCA101038R1001	89
	OTM250E4C8D230C	1SCA101022R1001	89
	OTM250E4WC8D230C	1SCA101041R1001	89
	OTM315E3C8D230C	1SCA101062R1001	89
	OTM315E4C8D230C	1SCA101063R1001	89
	OTM400E3C8D230C	1SCA101061R1001	89
	OTM400E4C8D230C	1SCA101064R1001	89
	OTM630E3C8D230C	1SCA108452R1001	89
	OTM630E4C8D230C	1SCA108453R1001	89
	OTM800E3C8D230C	1SCA108454R1001	89
	OTM800E4C8D230C	1SCA108455R1001	89

Descripción	Tipo	Código de pedido	Pág.
Interruptores conmutadores automáticos, transición abierta	OTM1000E3C8D230C	1SCA112868R1001	89
	OTM1000E4C8D230C	1SCA112861R1001	89
	OTM1250E3C8D230C	1SCA112862R1001	89
	OTM1250E4C8D230C	1SCA112864R1001	89
	OTM1600E3C8D230C	1SCA112866R1001	89
	OTM1600E4C8D230C	1SCA112867R1001	89
Bloques de contactos auxiliares	OA1G10	1SCA022353R4970	43
	OA8G01	1SCA022744R2240	43
	OA7G10	1SCA022673R1140	43
	OA1G01	1SCA022353R4890	43
	OA2G11	1SCA022379R8100	43
	OA1G10	1SCA022353R4970	43
	OA3G01	1SCA022456R7410	43
	OA1G10AU	1SCA022436R7910	43
	OA3G01AU	1SCA022819R5260	43
	OA1G10	1SCA022353R4970	71
	OA8G01	1SCA022744R2240	71
	OA7G10	1SCA022673R1140	71
	OA1G01	1SCA022353R4890	71
	OA2G11	1SCA022379R8100	71
	OA1G10	1SCA022353R4970	71
	OA3G01	1SCA022456R7410	71
	OA1G10AU	1SCA022436R7910	71
	OA3G01AU	1SCA022819R5260	71
	OA1G10	1SCA022353R4970	98
	OA8G01	1SCA022744R2240	98
	OA7G10	1SCA022673R1140	98
	OA1G01	1SCA022353R4890	98
	OA2G111)	1SCA022379R8100	98
	OA1G10	1SCA022353R4970	98
	OA3G01	1SCA022456R7410	98
	OA1G10AU	1SCA022436R7910	98
	OA3G01AU	1SCA022819R5260	98
	OA1G10	1SCA022353R4970	120
	OA3G01	1SCA022456R7410	120
	OA1G10AU	1SCA022436R7910	120
	OA3G01AU	1SCA022819R5260	120
Puentes metálicos	OTZC13	1SCA022767R6910	42
	OTZC14	1SCA022767R7040	42
	OTZC23	1SCA022767R7120	42
	OTZC24	1SCA022767R7210	42
	OTZC33	1SCA022785R7020	42
	OTZC34	1SCA022785R7110	42
	OTZC43	1SCA022868R0710	42
	OTZC44	1SCA022868R0800	42
	OTZC53	1SCA022868R0980	42
	OTZC54	1SCA022868R1010	42
	OTZC63	1SCA022868R1100	42
	OTZC64	1SCA022868R1360	42
	OTZC73	1SCA128843R1001	42
	OTZC74	1SCA128844R1001	42

Interruptores conmutadores, ATS e interruptores de bypass

Índice

Descripción	Tipo	Código de pedido	Pág.
Puentes metálicos	OTZC13	1SCA022767R6910	69
	OTZC14	1SCA022767R7040	69
	OTZC23	1SCA022767R7120	69
	OTZC24	1SCA022767R7210	69
	OTZC33	1SCA022785R7020	69
	OTZC34	1SCA022785R7110	69
	OTZC43	1SCA022868R0710	69
	OTZC44	1SCA022868R0800	69
	OTZC53	1SCA022868R0980	69
	OTZC54	1SCA022868R1010	69
	OTZC63	1SCA022868R1100	69
	OTZC64	1SCA022868R1360	69
	OTZC73	1SCA128843R1001	69
	OTZC74	1SCA128844R1001	69
	OTZC13	1SCA022767R6910	97
	OTZC14	1SCA022767R7040	97
	OTZC23	1SCA022767R7120	97
	OTZC24	1SCA022767R7210	97
	OTZC33	1SCA022785R7020	97
	OTZC34	1SCA022785R7110	97
	OTZC43	1SCA022868R0710	97
	OTZC44	1SCA022868R0800	97
	OTZC53	1SCA022868R0980	97
	OTZC54	1SCA022868R1010	97
	OTZC63	1SCA022868R1100	97
	OTZC64	1SCA022868R1360	97
	OTZC73	1SCA128843R1001	97
	OTZC74	1SCA128844R1001	97
	OTZC13	1SCA022767R6910	113
	OTZC14	1SCA022767R7040	113
	OTZC23	1SCA022767R7120	113
	OTZC24	1SCA022767R7210	113
	OTZC33	1SCA022785R7020	113
	OTZC34	1SCA022785R7110	113
	OTZC13	1SCA022767R6910	119
	OTZC14	1SCA022767R7040	119
	OTZC23	1SCA022767R7120	119
	OTZC24	1SCA022767R7210	119
	OTZC33	1SCA022785R7020	119
	OTZC34	1SCA022785R7110	119
Placa de cobertura	OMZC2	1SCA101001R1001	72
	OMZC2	1SCA101001R1001	99
Fuente de alimentación doble	ODPSE230C	1SCA116892R1001	74
	ODPSE230C	1SCA116892R1001	100
	ODPS230	1SCA122946R1001	74
	ODPS230	1SCA122946R1001	100
Cuartos polos	OTPS40FPN1	1SCA105001R1001	42
	OTPS40FPN2	1SCA105000R1001	42
	OTPS80FP	1SCA105461R1001	42
	OTPS125FP	1SCA105099R1001	42

Descripción	Tipo	Código de pedido	Pág.
Clip para alojar el mando y fusibles de reserva	OTVS0	1SCA117524R1001	66
	OTVS1	1SCA111413R1001	66
	OTVS2	1SCA111414R1001	66
Prolongación del mando para interruptores de bypass	OHBZX200	1SCA125960R1001	116
	OHBZX275	1SCA125963R1001	116
Mandos tipo selector, no bloqueables	OHBS3/1	1SCA108319R1001	34
	OHBS3	1SCA108320R1001	34
	OHRS3/1	1SCA108688R1001	34
	OHRS3	1SCA108667R1001	34
	OHBS9/1	1SCA108689R1001	34
	OHBS9	1SCA108665R1001	34
	OHRS9/1	1SCA108690R1001	34
	OHRS9	1SCA108666R1001	34
	OHBS2/1	1SCA109090R1001	34
	OHBS2	1SCA109089R1001	34
	OHRS2/1	1SCA108599R1001	34
	OHRS2	1SCA108598R1001	34
	OHBS12/1	1SCA109094R1001	34
	OHBS12	1SCA108252R1001	34
	OHRS12/1	1SCA109097R1001	34
	OHRS12	1SCA108253R1001	34
	OHBS11/1	1SCA109093R1001	34
	OHBS11	1SCA109092R1001	34
Interruptores de bypass manuales, transición abierta	OT160E03YP	1SCA123551R1001	111
	OT160E04YP	1SCA123556R1001	111
	OT200E03YP	1SCA123552R1001	111
	OT200E04YP	1SCA123557R1001	111
	OT250E03YP	1SCA123553R1001	111
	OT250E04YP	1SCA123558R1001	111
	OT315E03YP	1SCA123581R1001	111
	OT315E04YP	1SCA123583R1001	111
	OT400E03YP	1SCA123582R1001	111
	OT400E04YP	1SCA124026R1001	111
	OT630E03YP	1SCA123590R1001	111
	OT630E04YP	1SCA123592R1001	111
	OT800E03YP	1SCA123591R1001	111
	OT800E04YP	1SCA123593R1001	111
Interruptores conmutadores manuales, transición cerrada	OT160E03CLP	1SCA108468R1001	26
	OT160E03WCLP	1SCA108486R1001	26
	OT160E04CLP	1SCA108491R1001	26
	OT160E04WCLP	1SCA108494R1001	26
	OT200E03CLP	1SCA108522R1001	26
	OT200E03WCLP	1SCA108525R1001	26
	OT200E04CLP	1SCA108530R1001	26
	OT200E04WCLP	1SCA108532R1001	26
	OT250E03CLP	1SCA108593R1001	26
	OT250E03WCLP	1SCA107576R1001	26
	OT250E04CLP	1SCA108605R1001	26
	OT250E04WCLP	1SCA108607R1001	26
	OT315E03CLP	1SCA108630R1001	26

Interruptores conmutadores, ATS e interruptores de bypass

Índice

Descripción	Tipo	Código de pedido	Pág.
Interruptores conmutadores manuales, transición cerrada	OT315E04CLP	1SCA106404R1001	26
	OT400E03CLP	1SCA108641R1001	26
	OT400E04CLP	1SCA106405R1001	26
	OT630E03CLP	1SCA106917R1001	26
	OT630E04CLP	1SCA106947R1001	26
	OT800E03CLP	1SCA106928R1001	26
	OT800E04CLP	1SCA106952R1001	26
Interruptores conmutadores manuales, transición rápida	OT160E03CFP	1SCA106086R1001	25
	OT160E03WCFP	1SCA108484R1001	25
	OT160E04CFP	1SCA108489R1001	25
	OT160E04WCFP	1SCA108492R1001	25
	OT200E03CFP	1SCA108520R1001	25
	OT200E03WCFP	1SCA107578R1001	25
	OT200E04CFP	1SCA108528R1001	25
	OT200E04WCFP	1SCA108531R1001	25
	OT250E03CFP	1SCA108591R1001	25
	OT250E03WCFP	1SCA107577R1001	25
	OT250E04CFP	1SCA108600R1001	25
	OT250E04WCFP	1SCA108606R1001	25
	OT315E03CFP	1SCA108629R1001	25
	OT315E04CFP	1SCA114535R1001	25
	OT400E03CFP	1SCA106360R1001	25
	OT400E04CFP	1SCA108650R1001	25
	OT630E03CFP	1SCA106915R1001	25
	OT630E04CFP	1SCA108753R1001	25
	OT800E03CFP	1SCA106916R1001	25
	OT800E04CFP	1SCA106945R1001	25
	OT16F3C	1SCA104816R1001	19
	OT16F4C	1SCA104831R1001	19
	OT25F3C	1SCA104863R1001	19
	OT25F4C	1SCA104877R1001	19
	OT40F3C	1SCA104913R1001	19
	OT40F4C	1SCA104934R1001	19
	OT63F3C	1SCA105338R1001	19
	OT63F4C	1SCA105369R1001	19
	OT80F3C	1SCA105402R1001	19
	OT80F4C	1SCA105418R1001	19
	OT100F3C	1SCA105008R1001	19
	OT100F4C	1SCA105019R1001	19
	OT125F3C	1SCA105037R1001	19
	OT125F4C	1SCA105054R1001	19
	OT160E03CP	1SCA022772R6510	21
	OT160E03WCP	1SCA022772R8210	21
	OT160E04CP	1SCA022775R9440	21
	OT160E04WCP	1SCA022775R0220	21
	OT200E03CP	1SCA022771R7520	21
	OT200E03WCP	1SCA022772R8720	21
	OT200E04CP	1SCA022771R7280	21
	OT200E04WCP	1SCA022775R0650	21
	OT250E03CP	1SCA022771R3450	21
	OT250E03WCP	1SCA022772R8300	21

Descripción	Tipo	Código de pedido	Pág.
Interruptores conmutadores manuales, transición abierta	OT250E04CP	1SCA022775R4640	21
	OT250E04WCP	1SCA022775R0810	21
	OT250E13CP	1SCA022777R0330	21
	OT250E33CP	1SCA118551R1001	21
	OT250E33WCP	1SCA118608R1001	21
	OT315E03CP	1SCA022772R6780	22
	OT315E12CP	1SCA022776R9910	22
	OT315E04CP	1SCA022775R7150	22
	OT315E13CP	1SCA022777R0410	22
	OT315E33CP	1SCA118635R1001	22
	OT400E03CP	1SCA022771R8500	22
	OT400E12CP	1SCA022776R9590	22
	OT400E04CP	1SCA022771R8680	22
	OT400E13CP	1SCA022777R0500	22
	OT400E33CP	1SCA118629R1001	22
	OT630E03CP	1SCA022785R6050	22
	OT630E12CP	1SCA022785R8690	22
	OT630E04CP	1SCA022785R6130	22
	OT630E13CP	1SCA022785R9070	22
	OT630E33CP	1SCA118652R1001	22
	OT800E03CP	1SCA022785R6300	22
	OT800E12CP	1SCA022785R8850	22
	OT800E04CP	1SCA022785R6210	22
	OT800E13CP	1SCA022785R9230	22
	OT800E33CP	1SCA118649R1001	22
	OT1000E03CP	1SCA022872R1680	24
	OT1000E04CP	1SCA022872R1500	24
	OT1000E22CP	1SCA103289R1001	24
	OT1250E03CP	1SCA022872R0790	24
	OT1250E04CP	1SCA022872R1250	24
	OT1250E22CP	1SCA103311R1001	24
	OT1600E03CP	1SCA022872R1840	24
	OT1600E04CP	1SCA022872R2310	24
	OT1600E22CP	1SCA103303R1001	24
	OT2000E03CP	1SCA103908R1001	24
	OT2000E04CP	1SCA103912R1001	24
	OT2000E22CP	1SCA103953R1001	24
	OT2500E03CP	1SCA105615R1001	24
	OT2500E04CP	1SCA103906R1001	24
	OT2500E22CP	1SCA103902R1001	24
	OT3200E03CP	1SCA129156R1001	24
	OT3200E04CP	1SCA129158R1001	24
	OT3200E22CP	1SCA131131R1001	24
	OTM160E3YM230C	1SCA141435R1001	113
	OTM160E4YM230C	1SCA141436R1001	113
	OTM200E3YM230C	1SCA141437R1001	113
	OTM200E4YM230C	1SCA141438R1001	113
	OTM250E3YM230C	1SCA141439R1001	113
	OTM250E4YM230C	1SCA140870R1001	113
	OTM315E3YM230C	1SCA141440R1001	113
	OTM315E4YM230C	1SCA141441R1001	113

Interruptores conmutadores, ATS e interruptores de bypass

Índice

Descripción	Tipo	Código de pedido	Pág.
Interruptores conmutadores manuales, transición abierta	OTM400E3YM230C	1SCA136735R1001	113
	OTM400E4YM230C	1SCA136677R1001	113
	OTM630E3YM230C	1SCA136615R1001	113
	OTM630E4YM230C	1SCA136613R1001	113
	OTM800E3YM230C	1SCA136616R1001	113
	OTM800E4YM230C	1SCA136614R1001	113
Interruptores de bypass motorizados, transición abierta	OTM40F3CMA230V	1SCA120096R1001	55
	OTM40F4CMA230V	1SCA120102R1001	55
	OTM63F3CMA230V	1SCA120095R1001	55
	OTM63F4CMA230V	1SCA120101R1001	55
	OTM80F3CMA230V	1SCA120093R1001	55
	OTM80F4CMA230V	1SCA120100R1001	55
	OTM100F3CMA230V	1SCA120071R1001	55
	OTM100F4CMA230V	1SCA120098R1001	55
	OTM125F3CMA230V	1SCA120070R1001	55
Interruptores conmutadores motorizados, transición abierta	OTM125F4CMA230V	1SCA120097R1001	55
	OTM40F3CMA24D	1SCA124061R1001	55
	OTM40F4CMA24D	1SCA124063R1001	55
	OTM63F3CMA24D	1SCA124060R1001	55
	OTM63F4CMA24D	1SCA124064R1001	55
	OTM80F3CMA24D	1SCA124059R1001	55
	OTM80F4CMA24D	1SCA124062R1001	55
	OTM100F3CMA24D	1SCA124058R1001	55
	OTM100F4CMA24D	1SCA124066R1001	55
	OTM125F3CMA24D	1SCA124057R1001	55
	OTM125F4CMA24D	1SCA124065R1001	55
	OTM160E2CM230V	1SCA121216R1001	57
	OTM160E2WCM230V	1SCA121218R1001	57
	OTM160E3CM230C	1SCA022845R8610	57
	OTM160E3WCM230C	1SCA022846R4000	57
	OTM160E4CM230C	1SCA022848R1510	57
	OTM160E4WCM230C	1SCA022846R7440	57
	OTM200E2CM230V	1SCA121209R1001	57
	OTM200E2WCM230V	1SCA121294R1001	57
	OTM200E3CM230C	1SCA022845R8960	57
	OTM200E3WCM230C	1SCA022846R3960	57
	OTM200E4CM230C	1SCA022846R1590	57
	OTM200E4WCM230C	1SCA022846R7870	57
	OTM250E2CM230V	1SCA121211R1001	57
	OTM250E2WCM230V	1SCA121220R1001	57
	OTM250E3CM230C	1SCA022845R9260	57
	OTM250E3WCM230C	1SCA022846R4770	57
	OTM250E4CM230C	1SCA022846R1910	57
	OTM250E4WCM230C	1SCA022846R8250	57
	OTM315E2CM230V	1SCA121221R1001	57
	OTM315E3CM230C	1SCA022847R1210	57
	OTM315E4CM230C	1SCA022847R2870	57
	OTM400E2CM230V	1SCA121226R1001	57
	OTM400E3CM230C	1SCA022847R1630	57
	OTM400E4CM230C	1SCA022847R3250	57
	OTM630E2CM230V	1SCA121268R1001	58

Descripción	Tipo	Código de pedido	Pág.
Interruptores conmutadores motorizados, transición abierta	OTM630E3CM230C	1SCA103567R1001	58
	OTM630E4CM230C	1SCA022873R1990	58
	OTM800E2CM230V	1SCA121270R1001	58
	OTM800E3CM230C	1SCA103570R1001	58
	OTM800E4CM230C	1SCA022872R8340	58
	OTM1000E2CM230V	1SCA121279R1001	58
	OTM1000E3CM230C	1SCA112677R1001	58
	OTM1000E4CM230C	1SCA112703R1001	58
	OTM1250E2CM230V	1SCA121293R1001	58
	OTM1250E3CM230C	1SCA112676R1001	58
	OTM1250E4CM230C	1SCA112702R1001	58
	OTM1600E2CM230V	1SCA121280R1001	58
	OTM1600E3CM230C	1SCA112678R1001	58
	OTM1600E4CM230C	1SCA112704R1001	58
	OTM2000E2CM230V	1SCA121289R1001	58
	OTM2000E3CM230C	1SCA112709R1001	58
	OTM2000E4CM230C	1SCA112712R1001	58
	OTM2500E2CM230V	1SCA121291R1001	58
	OTM2500E3CM230C	1SCA112710R1001	58
	OTM2500E4CM230C	1SCA112713R1001	58
	OTM3200E3CM230C	1SCA129240R1001	58
	OTM3200E4CM230C	1SCA129242R1001	58
	OTM160E3CM110V	1SCA022845R8530	59
	OTM160E3WCM110V	1SCA022846R3450	59
	OTM160E4CM110V	1SCA022846R1080	59
	OTM160E4WCM110V	1SCA022846R7360	59
	OTM200E3CM110V	1SCA022845R8880	59
	OTM200E3WCM110V	1SCA022846R3880	59
	OTM200E4CM110V	1SCA022846R1410	59
	OTM200E4WCM110V	1SCA022846R7790	59
	OTM250E3CM110V	1SCA022845R9180	59
	OTM250E3WCM110V	1SCA022846R4690	59
	OTM250E4CM110V	1SCA022846R1830	59
	OTM250E4WCM110V	1SCA022846R8170	59
	OTM315E3CM110V	1SCA022847R1120	59
	OTM315E4CM110V	1SCA022847R2790	59
	OTM400E3CM110V	1SCA022847R1550	59
	OTM400E4CM110V	1SCA022847R3170	59
	OTM630E3CM110V	1SCA022873R1050	59
	OTM630E4CM110V	1SCA022873R1810	59
	OTM800E3CM110V	1SCA022872R5750	59
	OTM800E4CM110V	1SCA022872R8260	59
	OTM1000E3CM110V	1SCA113653R1001	59
	OTM1000E4CM110V	1SCA113656R1001	59
	OTM1250E3CM110V	1SCA113652R1001	59
	OTM1250E4CM110V	1SCA113655R1001	59
	OTM1600E3CM110V	1SCA113654R1001	59
	OTM1600E4CM110V	1SCA113657R1001	59
	OTM2000E3CM110V	1SCA113683R1001	59
	OTM2000E4CM110V	1SCA113685R1001	59
	OTM2500E3CM110V	1SCA113684R1001	59

Interruptores conmutadores, ATS e interruptores de bypass

Índice

Descripción	Tipo	Código de pedido	Pág.
Interruptores conmutadores motorizados, transición abierta	OTM2500E4CM110V	1SCA113686R1001	59
	OTM160E3CM48D	1SCA022845R8450	60
	OTM160E3WCM48D	1SCA022846R3370	60
	OTM160E4CM48D	1SCA022846R0940	60
	OTM160E4WCM48D	1SCA022846R7280	60
	OTM200E3CM48D	1SCA022845R8700	60
	OTM200E3WCM48D	1SCA022846R3700	60
	OTM200E4CM48D	1SCA022846R1320	60
	OTM200E4WCM48D	1SCA022846R7610	60
	OTM250E3CM48D	1SCA022845R9000	60
	OTM250E3WCM48D	1SCA022846R4510	60
	OTM250E4CM48D	1SCA022846R1750	60
	OTM250E4WCM48D	1SCA022846R8090	60
	OTM315E4CM48D	1SCA022847R2610	60
	OTM400E3CM48D	1SCA022847R1470	60
	OTM400E4CM48D	1SCA022847R3090	60
	OTM315E3CM48D	1SCA022847R1040	60
	OTM630E3CM48D	1SCA022873R1300	60
	OTM630E4CM48D	1SCA022873R2110	60
	OTM800E3CM48D	1SCA022872R6050	60
	OTM800E4CM48D	1SCA022872R8510	60
	OTM1000E3CM48D	1SCA113663R1001	60
	OTM1000E4CM48D	1SCA113666R1001	60
	OTM1250E3CM48D	1SCA113662R1001	60
	OTM1250E4CM48D	1SCA113665R1001	60
	OTM1600E3CM48D	1SCA113664R1001	60
	OTM1600E4CM48D	1SCA113667R1001	60
	OTM2000E3CM48D	1SCA113689R1001	60
	OTM2000E4CM48D	1SCA113691R1001	60
	OTM2500E3CM48D	1SCA113690R1001	60
	OTM2500E4CM48D	1SCA113692R1001	60
	OTM160E3CM24D	1SCA022845R8110	61
	OTM160E3WCM24D	1SCA022846R3290	61
	OTM160E4CM24D	1SCA022846R0860	61
	OTM160E4WCM24D	1SCA022846R7100	61
	OTM200E3CM24D	1SCA022845R8290	61
	OTM200E3WCM24D	1SCA022846R3610	61
	OTM200E4CM24D	1SCA022846R1240	61
	OTM200E4WCM24D	1SCA022846R7520	61
	OTM250E3CM24D	1SCA022845R8370	61
	OTM250E3WCM24D	1SCA022846R4420	61
	OTM250E4CM24D	1SCA022846R1670	61
	OTM250E4WCM24D	1SCA022846R7950	61
	OTM315E3CM24D	1SCA022847R0910	61
	OTM315E4CM24D	1SCA022847R2520	61
	OTM400E3CM24D	1SCA022847R1390	61
	OTM400E4CM24D	1SCA022847R2950	61
	OTM630E3CM24D	1SCA022873R1210	61
	OTM630E4CM24D	1SCA022873R2020	61
	OTM800E3CM24D	1SCA022872R5910	61
	OTM800E4CM24D	1SCA022872R8420	61

Descripción	Tipo	Código de pedido	Pág.
Interruptores conmutadores motorizados, transición abierta	OTM1000E3CM24D	1SCA113672R1001	61
	OTM1000E4CM24D	1SCA113675R1001	61
	OTM1250E3CM24D	1SCA113671R1001	61
	OTM1250E4CM24D	1SCA113674R1001	61
	OTM1600E3CM24D	1SCA113673R1001	61
	OTM1600E4CM24D	1SCA113676R1001	61
	OTM2000E3CM24D	1SCA113695R1001	61
	OTM2000E4CM24D	1SCA113697R1001	61
	OTM2500E3CM24D	1SCA113696R1001	61
	OTM2500E4CM24D	1SCA113698R1001	61
Sujetadores de panel	OMZD1	1SCA022787R5190	72
	OMZD1	1SCA022787R5190	99
Kits de conexión en paralelo	OMZC003	1SCA121324R1001	70
	OMZC004	1SCA121325R1001	70
	OMZC03	1SCA117037R1001	70
	OMZC04	1SCA117038R1001	70
Separadores de fases	PB100 bajo	1SDA054970R1	40
	PB200 alto	1SDA054972R1	40
	PB100 bajo	1SDA054971R1	40
	PB200 alto	1SDA054973R1	40
	PB100 bajo	1SDA054970R1	40
	PB200 alto	1SDA054972R1	40
	PB100 bajo	1SDA054971R1	40
	PB200 alto	1SDA054973R1	40
	PB100 bajo	1SDA054970R1	40
	PB200 alto	1SDA054972R1	40
	PB100 bajo	1SDA054971R1	40
	PB200 alto	1SDA054973R1	40
	PB100 bajo	1SDA054970R1	68
	PB200 alto	1SDA054972R1	68
	PB100 bajo	1SDA054971R1	68
	PB200 alto	1SDA054973R1	68
	PB100 bajo	1SDA054970R1	68
	PB200 alto	1SDA054972R1	68
	PB100 bajo	1SDA054971R1	68
	PB200 alto	1SDA054973R1	68
	PB100 bajo	1SDA054970R1	68
	PB200 alto	1SDA054972R1	68
	PB100 bajo	1SDA054971R1	68
	PB200 alto	1SDA054973R1	68
	PB100 bajo	1SDA054970R1	95
	PB200 alto	1SDA054972R1	95
	PB100 bajo	1SDA054971R1	95
	PB200 alto	1SDA054973R1	95
	PB100 bajo	1SDA054970R1	95
	PB200 alto	1SDA054972R1	95
	PB100 bajo	1SDA054971R1	95
	PB200 alto	1SDA054973R1	95
	PB100 bajo	1SDA054970R1	95
	PB200 alto	1SDA054972R1	95
	PB100 bajo	1SDA054971R1	95

Interruptores conmutadores, ATS e interruptores de bypass

Índice

Descripción	Tipo	Código de pedido	Pág.
Separadores de fases	PB200 alto	1SDA054973R1	95
	PB100 bajo	1SDA054970R1	113
	PB200 alto	1SDA054972R1	113
	PB100 bajo	1SDA054971R1	113
	PB200 alto	1SDA054973R1	113
	PB100 bajo	1SDA054970R1	113
	PB200 alto	1SDA054972R1	113
	PB100 bajo	1SDA054970R1	117
	PB200 alto	1SDA054972R1	117
	PB100 bajo	1SDA054971R1	117
	PB200 alto	1SDA054973R1	117
	PB100 bajo	1SDA054970R1	117
	PB200 alto	1SDA054972R1	117
	PB100 bajo	1SDA054971R1	117
	PB200 alto	1SDA054973R1	117
	PB100 bajo	1SDA054970R1	117
	PB200 alto	1SDA054972R1	117
	PB100 bajo	1SDA054971R1	117
	PB200 alto	1SDA054973R1	117
Mando tipo empuñadura para los tipos de transición cerrada	OHB65J6E65	1SCA112050R1001	36
	OHB95J12E65	1SCA112056R1001	36
	OHB145J12E65	1SCA112063R1001	36
	OHB200J12PE65	1SCA112078R1001	36
Mando tipo empuñadura, mando no bloqueable y sin enclavamiento de puertas	OHB65J6E69	1SCA112052R1001	35
	OHB95J12E69	1SCA112058R1001	35
	OHB145J12E69	1SCA112066R1001	35
Mando tipo empuñadura, bloqueable con candado en todas las posiciones	OHB45J6E311	1SCA022817R2130	35
	OHY45J6E311	1SCA022817R2300	35
	OHB65J6E311	1SCA022662R4730	35
	OHB95J12E311	1SCA022779R2140	35
	OHB125J12E311	1SCA022615R1730	35
	OHB200J12PE311	1SCA104685R1001	35
Mando tipo empuñadura, bloqueable con candado en la posición O	OHB45J6E011	1SCA022594R7110	35
	OHY45J6E011	1SCA022817R2210	35
	OHB65J6E011	1SCA022383R2480	35
	OHY65J6E011	1SCA022779R1840	35
	OHB95J12E011	1SCA022621R0760	35
	OHY95J12E011	1SCA022621R0920	35
	OHB125J12E011	1SCA022589R3340	35
	OHY125J12E011	1SCA022615R1650	35
	OHB274J12E011	1SCA122306R1001	35
	OHB200J12PE011	1SCA022873R4230	35
	OHY200J12PE011	1SCA104686R1001	35
Mando de plástico para los tipos de transición cerrada	OTV250ECLK	1SCA113137R1001	36
	OTV400ECLK	1SCA113143R1001	36
	OTV800ECLK	1SCA113148R1001	36
	OTV1000ECLK	1SCA113152R1001	36
Mando de plástico, montaje directo	OTV250ECK	1SCA022783R0090	36
	OTV400ECK	1SCA022783R0170	36
	OTV800ECK	1SCA022797R2470	36

Descripción	Tipo	Código de pedido	Pág.
Mando de plástico, montaje directo	OTV1000ECK	1SCA107481R1001	36
	OHB65D6CM	1SCA022807R9430	36
	OTV250ECMK	1SCA022804R0570	66
	OTV400ECMK	1SCA022843R2900	66
	OTV800ECMK	1SCA022804R3410	66
	OTV1000ECMK	1SCA111301R1001	66
Mando de plástico, mando no bloqueable	OTV250ECFK	1SCA113141R1001	36
	OTV400ECFK	1SCA113147R1001	36
	OTV800ECFK	1SCA113151R1001	36
Barras de inversión	OTZR1	1SCA100352R1001	42
	OTZR2	1SCA104647R1001	42
	OTZR3	1SCA100355R1001	42
	OTZR1	1SCA100352R1001	69
	OTZR2	1SCA104647R1001	69
	OTZR3	1SCA100355R1001	69
	OTZR1	1SCA100352R1001	97
	OTZR2	1SCA104647R1001	97
	OTZR3	1SCA100355R1001	97
	OTZR1	1SCA100352R1001	119
	OTZR2	1SCA104647R1001	119
	OTZR3	1SCA100355R1001	119
Mando selector	OHBS2AJE011	1SCA105220R1001	35
	OHYS2AJE011	1SCA105301R1001	35
Ejes para mandos tipo empuñadura	OXP6X150	1SCA022295R5600	38
	OXP6X170	1SCA108224R1001	38
	OXP6X265	1SCA108225R1001	38
	OXP6X400	1SCA108226R1001	38
	OXP6X90	1SCA022064R1180	38
	OXP6X130	1SCA022057R0570	38
	OXP6X161	1SCA022067R1760	38
	OXP6X210	1SCA022295R6080	38
	OXP6X290	1SCA022042R6370	38
	OXP6X360	1SCA022042R6530	38
	OXP6/12x161C	1SCA111724R1001	38
	OXP12X107	1SCA022029R9750	38
	OXP12X148	1SCA022658R5570	38
	OXP12X166	1SCA022325R7100	38
	OXP12X185	1SCA022325R6710	38
	OXP12X250	1SCA022325R6980	38
	OXP12X280	1SCA022137R5140	38
	OXP12X325	1SCA022042R5810	38
	OXP12X395	1SCA022042R5990	38
	OXP12X465	1SCA022042R6020	38
	OXP12X148	1SCA022658R5570	38
	OXP12X185	1SCA022325R6710	38
	OXP12X250	1SCA022325R6980	38
	OXP12X325	1SCA022042R5810	38
	OXP12X395	1SCA022042R5990	38
	OXP12X465	1SCA022042R6020	38
	OXP12X166	1SCA022325R7100	38
	OXP12X185	1SCA022325R6710	38

Interruptores conmutadores, ATS e interruptores de bypass

Índice

Descripción	Tipo	Código de pedido	Pág.
Ejes para mandos tipo empuñadura	OXP12X250	1SCA022325R6980	38
	OXP12X325	1SCA022042R5810	38
	OXP12X395	1SCA022042R5990	38
	OXP12X465	1SCA022042R6020	38
Ejes para mandos selectores	OXS6X85	1SCA101647R1001	38
	OXS6X105	1SCA108043R1001	38
	OXS6X120	1SCA101654R1001	38
	OXS6X130	1SCA101655R1001	38
Conjuntos de adaptadores de terminal	OZXT1	1SCA022469R6310	68
	OZXT2	1SCA022620R7200	68
	OZXT3	1SCA022639R0720	68
	OZXT6	1SCA122537R1001	68
	OZXB1L	1SCA022169R2030	96
	OZXB1L/1	1SCA022194R0030	96
	OZXB2	1SCA022119R7610	96
	OZXB2/1	1SCA022194R0200	96
	OZXB2L	1SCA022158R7750	96
	OZXB2L/1	1SCA022194R0460	96
	OZXB8	1SCA022744R1510	96
	OZXB8/1	1SCA022744R1600	96
	OZXB9	1SCA022750R3210	96
	OZXB9/1	1SCA022750R3300	96
	OZXB2L	1SCA022158R7750	96
	OZXB2L/1	1SCA022194R0460	96
	OZXB3	1SCA022136R8100	96
	OZXB3/1	1SCA022194R0620	96
	OZXB4	1SCA022137R4760	96
	OZXB4/1	1SCA022194R0890	96
	OZXB7	1SCA022185R0040	96
	OZXB7/1	1SCA022194R1430	96
	OZXB7L	1SCA022185R7130	96
	OZXB7L/1	1SCA022194R1600	96
	OZXB8	1SCA022744R1510	96
	OZXB8/1	1SCA022744R1600	96
	OZXB9	1SCA022750R3210	96
	OZXB9/1	1SCA022750R3300	96
Conjuntos de adaptadores de terminal para cables de Al y Cu	OZXL1	1SCA022439R6770	41
	OZXB1L	1SCA022169R2030	41
	OZXB1L/1	1SCA022194R0030	41
	OZXB2	1SCA022119R7610	41
	OZXB2/1	1SCA022194R0200	41
	OZXB2L	1SCA022158R7750	41
	OZXB2L/1	1SCA022194R0460	41
	OZXB8	1SCA022744R1510	41
	OZXB8/1	1SCA022744R1600	41
	OZXB9	1SCA022750R3210	41
	OZXB9/1	1SCA022750R3300	41
	OZXB2L	1SCA022158R7750	41
	OZXB2L/1	1SCA022194R0460	41
	OZXB3	1SCA022136R8100	41
	OZXB3/1	1SCA022194R0620	41

Descripción	Tipo	Código de pedido	Pág.
Conjuntos de adaptadores de terminal para cables de Al y Cu	OZXB4	1SCA022137R4760	41
	OZXB4/1	1SCA022194R0890	41
	OZXB7	1SCA022185R0040	41
	OZXB7/1	1SCA022194R1430	41
	OZXB7L	1SCA022185R7130	41
	OZXB7L/1	1SCA022194R1600	41
	OZXB8	1SCA022744R1510	41
	OZXB8/1	1SCA022744R1600	41
	OZXB9	1SCA022750R3210	41
	OZXB9/1	1SCA022750R3300	41
	OZXL1	1SCA022439R6770	118
	OZXL1	1SCA022439R6770	118
	OZXB1L	1SCA022169R2030	118
	OZXB1L/1	1SCA022194R0030	118
	OZXB2	1SCA022119R7610	118
	OZXB2/1	1SCA022194R0200	118
	OZXB2L	1SCA022158R7750	118
	OZXB2L/1	1SCA022194R0460	118
	OZXB8	1SCA022744R1510	118
	OZXB8/1	1SCA022744R1600	118
	OZXB9	1SCA022750R3210	118
	OZXB9/1	1SCA022750R3300	118
	OZXB2L	1SCA022158R7750	118
	OZXB2L/1	1SCA022194R0460	118
	OZXB3	1SCA022136R8100	118
	OZXB3/1	1SCA022194R0620	118
	OZXB4	1SCA022137R4760	118
	OZXB4/1	1SCA022194R0890	118
	OZXB7	1SCA022185R0040	118
	OZXB7/1	1SCA022194R1430	118
	OZXB7L	1SCA022185R7130	118
	OZXB7L/1	1SCA022194R1600	118
	OZXB8	1SCA022744R1510	118
	OZXB8/1	1SCA022744R1600	118
	OZXB9	1SCA022750R3210	118
	OZXB9/1	1SCA022750R3300	118
Conjuntos de adaptadores de terminal para cables de Al y Cu, versiones aisladas	OZXT1	1SCA022469R6310	41
	OZXT2	1SCA022620R7200	41
	OZXT3	1SCA022639R0720	41
	OZXT1	1SCA022469R6310	41
Cubrebornes, para conmutadores con cuarto polo	OTS40T1	1SCA105314R1001	39
	OTS40T1	1SCA105314R1001	39
	OTS63T1	1SCA022353R6910	39
	OTS125T1	1SCA022379R9760	39
Cubrebornes, para conmutadores de tres polos	OTS40T3	1SCA105317R1001	39
	OTS63T3	1SCA022353R6750	39
	OTS125T3	1SCA022379R9680	39
Cubrebornes, plástico gris	OTS250G1L/3	1SCA022731R8150	39
	OTS250G1S/3	1SCA022731R8310	39
	OTS250G1L/4	1SCA022731R8230	39
	OTS250G1S/4	1SCA022731R8400	39

Interruptores conmutadores, ATS e interruptores de bypass

Índice

Descripción	Tipo	Código de pedido	Pág.
Cubrebornes, plástico gris	OTS400G1L/3	1SCA022736R8840	39
	OTS400G1S/3	1SCA022736R9060	39
	OTS400G1L/4	1SCA022736R9490	39
	OTS400G1S/4	1SCA022736R9650	39
	OTS800G1L/3	1SCA022776R7890	39
	OTS800G1S/3	1SCA022776R8190	39
	OTS800G1L/4	1SCA022776R7970	39
	OTS800G1S/4	1SCA022776R8270	39
	OTS1600G1L/3	1SCA022871R9510	39
	OTS1600G1S/3	1SCA022871R9600	39
	OTS1600G1L/4	1SCA022871R9780	39
	OTS1600G1S/4	1SCA022871R9860	39
	OTS2500G1L/3	1SCA107261R1001	39
	OTS2500G1S/3	1SCA107260R1001	39
	OTS2500G1L/4	1SCA107262R1001	39
	OTS2500G1S/4	1SCA107271R1001	39
	OTS4000G1L/3	1SCA129042R1001	39
	OTS4000G1S/3	1SCA129044R1001	39
	OTS4000G1L/4	1SCA129043R1001	39
	OTS4000G1S/4	1SCA129045R1001	39
	OTS125T3	1SCA022379R9680	67
	OTS250G1L/3	1SCA022731R8150	67
	OTS250G1S/3	1SCA022731R8310	67
	OTS250G1L/4	1SCA022731R8230	67
	OTS250G1S/4	1SCA022731R8400	67
	OTS400G1L/3	1SCA022736R8840	67
	OTS400G1S/3	1SCA022736R9060	67
	OTS400G1L/4	1SCA022736R9490	67
	OTS400G1S/4	1SCA022736R9650	67
	OTS800G1L/3	1SCA022776R7890	67
	OTS800G1S/3	1SCA022776R8190	67
	OTS800G1L/4	1SCA022776R7970	67
	OTS800G1S/4	1SCA022776R8270	67
	OTS1600G1L/3	1SCA022871R9510	67
	OTS1600G1S/3	1SCA022871R9600	67
	OTS1600G1L/4	1SCA022871R9780	67
	OTS1600G1S/4	1SCA022871R9860	67
	OTS2500G1L/3	1SCA107261R1001	67
	OTS2500G1S/3	1SCA107260R1001	67
	OTS2500G1L/4	1SCA107262R1001	67
	OTS2500G1S/4	1SCA107271R1001	67
	OTS4000G1L/3	1SCA129042R1001	67
	OTS4000G1S/3	1SCA129044R1001	67

Descripción	Tipo	Código de pedido	Pág.
Cubrebornes, plástico gris	OTS4000G1L/4	1SCA129043R1001	67
	OTS4000G1S/4	1SCA129045R1001	67
	OTS250G1L/3	1SCA022731R8150	94
	OTS250G1S/3	1SCA022731R8310	94
	OTS250G1L/4	1SCA022731R8230	94
	OTS250G1S/4	1SCA022731R8400	94
	OTS400G1L/3	1SCA022736R8840	94
	OTS400G1S/3	1SCA022736R9060	94
	OTS400G1L/4	1SCA022736R9490	94
	OTS400G1S/4	1SCA022736R9650	94
	OTS800G1L/3	1SCA022776R7890	94
	OTS800G1S/3	1SCA022776R8190	94
	OTS800G1L/4	1SCA022776R7970	94
	OTS800G1S/4	1SCA022776R8270	94
	OTS1600G1L/3	1SCA022871R9510	94
	OTS1600G1S/3	1SCA022871R9600	94
	OTS1600G1L/4	1SCA022871R9780	94
	OTS1600G1S/4	1SCA022871R9860	94
	OTS250G1L/3	1SCA022731R8150	116
	OTS250G1S/3	1SCA022731R8310	116
	OTS250G1L/4	1SCA022731R8230	116
	OTS250G1S/4	1SCA022731R8400	116
	OTS400G1L/3	1SCA022736R8840	116
	OTS400G1S/3	1SCA022736R9060	116
	OTS400G1L/4	1SCA022736R9490	116
	OTS400G1S/4	1SCA022736R9650	116
	OTS800G1L/3	1SCA022776R7890	116
	OTS800G1S/3	1SCA022776R8190	116
	OTS800G1L/4	1SCA022776R7970	116
	OTS800G1S/4	1SCA022776R8270	116
Interruptores conmutadores manuales UL/CSA	OT200U03CP	1SCA022771R5910	27
	OT200U04CP	1SCA022771R6210	27
	OT400U03CP	1SCA022771R2810	27
	OT400U04CP	1SCA022771R2300	27
	OT600U03CP	1SCA022785R5320	27
	OT600U04CP	1SCA022785R5410	27
	OT800U03CP	1SCA104031R1001	27
	OT800U04CP	1SCA104036R1001	27
Conectores de detección de tensión	OMZB18	1SCA120153R1001	70
	OMZB28	1SCA120154R1001	70
	OMZB38	1SCA120155R1001	70
	OMZB48	1SCA120156R1001	70

Red de Ventas
División Electrification Products

Área Cataluña
C/ Illa de Buda, 55, Edificio C
08192 Sant Quirze del Vallès
Tel.: 934 842 112

Baleares
Gremi Passamaners, 24, 2º, Oficina 5
Polígono Son Rossinyol
07009 Palma De Mallorca
Tel.: 971 434 765

Área Centro
San Romualdo, 13
28037 Madrid
Tel.: 915 810 505

Canarias
Antonio María Manrique, 3 - Planta 2ª, Oficina 5
35011 Las Palmas De Gran Canaria
Tel.: 928 277 707

Área Norte
Bº Galindo, s/n, Edif. ABB
48510 Trapagarán
Tel.: 944 858 430

Guipúzcoa
Polígono de Aranguren, 6
20180 Oiartzun
Tel.: 943 260 266

Aragón
Ctra. Madrid km. 314, Edif. ABB
50012 Zaragoza
Tel.: 976 769 355

Navarra y La Rioja
Navarra, 5- Ofic. 9
31012 Pamplona
Tel.: 948 176 668

Área Levante
Narciso Monturiol y Estarriol, 17-B
Edificio As Center Azul - Oficinas b-1, b-2, b-11
Parque Tecnológico
46980 Paterna
Tel.: 963 617 651

Murcia
Avda. Ciudad de Aranjuez, 18
30007 Murcia
Tel.: 968 241 626

Área Noroeste
Polígono San Cristóbal - c/ Plata, 14, Nave 11
47012 Valladolid
Tel.: 983 292 644

Galicia
Centro de Negocios BCA-28, Of. -1.1
Polígono de la Grela, C/ Copérnico, 6
15008 A Coruña
Tel.: 981 275 099

Asturias
Avda. del Llano, 52 bajo
33209 Gijón
Tel.: 985 151 529

Área Sur
Avenida Pintor Sorolla, 125, 4º G
29018 Málaga
Tel.: 952 295 648

Avda. San Francisco Javier, 9
Edif. Sevilla 2, Planta 11, módulo 9
41018 Sevilla
Tel.: 954 661 203 / 654 511

Electrification Products
C/ Illa de Buda, 55
08192 Sant Quirze del Vallès
(Barcelona)
Tel.: 934 842 121
www.abb.es/bajatension

Administración de pedidos:
ES-SAIC.AdministracionBT@abb.com

Atención al Cliente:
Tel.: 901 76 00 65
ES-SAIC.AtencionclienteBT@abb.com

Soporte Técnico
Para productos ABB y Entrelec:
soporte-tecnico.abb@es.abb.com

Centro Logístico
Electrification Products
Parc Logístic de l'Alt Penedès
Polígono industrial
Can Bosc d'Anoia
(Pas de Piles)
08739 Subirats (Barcelona)

Centro Logístico
Taller TMA Entrelec
Cronos, 57
28037 Madrid

Atención al Cliente:
Tel.: 901 76 00 65 - Ext. 4
Taller TMA Entrelec
saic.entrelec@es.abb.com

Fábrica Niessen
Pol. Ind. de Aranguren, 6
20180 Oiartzun (Gipuzkoa)
Tel.: 943 260 101
www.abb.es/niessen

Atención al Cliente Niessen:
Tel.: 901 76 00 65
saic.niessen@es.abb.com

Soporte Técnico
Para productos Niessen:
soporte.niessen@es.abb.com

Asea Brown Boveri, S.A.
Electrification Products
C/ San Romualdo, 13
28037 Madrid
Tel.: +34 91 581 93 93

www.abb.es/bajatension

Nota: Queda reservado el derecho a hacer cambios técnicos o modificar el contenido del presente documento sin previo aviso. En lo tocante a órdenes de compra, tendrán prioridad los detalles acordados. ABB AG rechaza toda responsabilidad por cualesquiera errores u omisiones en este documento.

Quedan reservados todos los derechos sobre el presente documento y los asuntos y las ilustraciones contenidos en él. Se prohíben la reproducción, divulgación a terceros o utilización de su contenido, ya sea en su totalidad o en parte, sin la autorización previa por escrito de ABB AG.

Copyright © 2016 ABB
Reservados todos los derechos

1TXA303071C0701 09/2017